ТОО «STROYCONSALTING»

Государственная лицензия 20013489

Рабочий проект

Капитальный ремонт зданий сельского дом культуры Хан Ордасы в ЗКО, Бокейординский район, п.Хан Орда

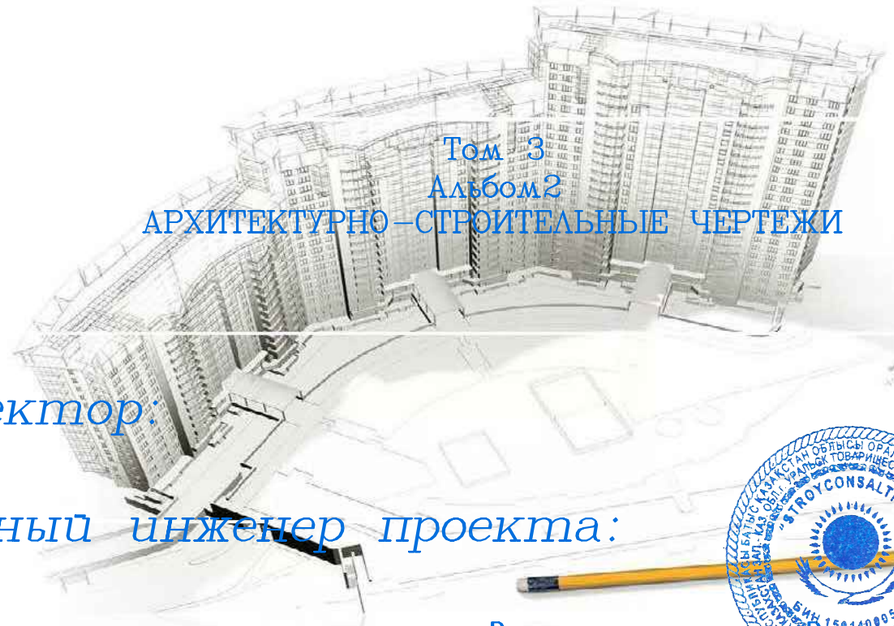

Том 3

Альбом2

АРХИТЕКТУРНО-СТРОИТЕЛЬНЫЕ ЧЕРТЕЖИ

Директор: *Кусайнова Д.А.*

Главный инженер проекта: *Темиров А.М.*

Заказчик: ГУ "Отдел культуры, развития языков, физической культуры и спорта Бокейординского района, ЗКО"

Уральск – 2020 г.

ВЕДОМОСТЬ ЧЕРТЕЖЕЙ

ЛИСТ	НАИМЕНОВАНИЕ	ПРИМЕЧАНИЕ
1	Общие данные(начало)	
2	Общие данные(окончание)	
3	Ведомость объемов работ(начало)	
4	Ведомость объемов работ(продолжение)	
5	План первого этажа до демонтажа М1:200	
6	План второго этажа до демонтажа М1:200	
7	План демонтажа первого этажа М1:200	
8	План демонтажа второго этажа М1:200	
9	План первого этажа М1:200	
10	План второго этажа М1:200	
11	Фасады 1-3, 3-1 М1:200	
12	Фасады А-Б, Б-А М1:200	
13	Разрез 1-1 М1:100	
14	Разрез 2-2 М1:100	
15	План отмостки М1:200	
16	План кровли М1:200	
17	Отделочный план первого этажа М1:200	
18	Отделочный план второго этажа М1:200	
19	Витражи В-1,В-2,В-3	
20	Витражи В-4, В-5. Спецификация заполнения проемов дверей	
21	Ведомость внутренней отделки помещений. Экспликация полов	
22	План перемычек первого этажа М 1:100	
23	План перемычек второго этажа М1:100. Спецификация перемычек. Ведомость перемычек	
24	Пожарная лестница М1:50. Разрез 1-1 М1:50	
25	Пожарная лестница М1:50 (продолжение)	
26	Фундамент Фм-1	
27	Фундамент Фм-2	
28	Двойной потолок из ГКЛ в кинозале	
29	Стена из ГКЛ	
30	Крыльцо №1, №2, №3	
31		
32		
33		

ВЕДОМОСТЬ ССЫЛОЧНЫХ И ПРИЛАГАЕМЫХ ДОКУМЕНТОВ

Обозначение	Наименование	Примечание
ГОСТ 948-2016	ПЕРЕМЫЧКИ Ж/Б ДЛЯ ЗДАНИЙ С КИРПИЧНЫМИ СТЕНАМИ	
ГОСТ 34028-2016	ПРОКАТ АРМАТУРНЫЙ ДЛЯ Ж/Б КОНСТРУКЦИЙ	
ГОСТ 23279-2012	СЕТКИ АРМАТУРНЫЕ СВАРНЫЕ ДЛЯ Ж/Б КОНСТРУКЦИЙ И ИЗДЕЛИЙ	
ГОСТ 30674-99	БЛОКИ ОКОННЫЕ ИЗ ПОЛИВИНИЛХЛОРИДНЫХ ПРОФИЛЕЙ	
СНиП РК 5.01-02-2013	ОСНОВАНИЯ ЗДАНИЙ И СООРУЖЕНИЙ	

Проект разработан в соответствии с действующими на территории Республики Казахстан государственными нормами, правилами и стандартами и обеспечивает безопасную для жизни и здоровья людей эксплуатацию объекта при соблюдении мероприятий предусмотренных рабочими чертежами.

Главный инженер проекта Темиров А.М

АРХИТЕКТУРНО-КОНСТРУКТИВНЫЕ РЕШЕНИЯ:

Здание в плане имеет размеры в осях 41,0х27,0м;
Высота первого этажа от пола до потолка - 3,0м;
Высота второго этажа от пола до потолка - 2,7м;
Фундаменты - железобетоные;
Стены - силикатный кирпич;
Перегородки - силикатный кирпич;
Перекрытия - ж/б плита;
Крыша - односкатная и двухскатная;
Кровля - профнастил ;
Окна - пластиковые с двойным остеклением;
Двери наружные - металлические утепленные;
Двери внутренние - деревянные;
Полы - керамогранит напольная, линолеум,ковролин, паркет.

Основные показатели зданий

П/н	Наименование	Ед. изм.	Кол-во	Примечание
1	Площадь участка	га	1,3132	
2	Площадь постройки	м2	1116,70	
3	Объем здания	м3	6659,5	

Взам. инв. №
Подп. и дата
Инв. № подл.

Изм.	Кол.	Лист	№док	Подпись	Дата
ГИП		Темиров			07.08.20
Разраб.		Ерекешова			07.08.20
Н. контр.		Шукеев			07.08.20
Проверил		Темиров			07.08.20

21-2020-АС

Капитальный ремонт зданий сельского дом культуры Хан Ордасы в ЗКО, Бокейординский район, п.Хан Орда

Стадия	Лист	Листов
РП	1	30

Общие данные(начало)

ТОО "STROYCONSALTING" г. Уральск

Формат А3

Общие указания

1.Настоящий комплект строительной части проекта разработан на основании исходных данных, и задания на проектирование.

2.Проект разработан для следующих условий строительства:

- нормативное значение ветрового давления по НТП РК 01-01-3.1(4.1)-2017 - 0,39кПа
- нормативная снеговая нагрузка на грунт НТП РК 01-01-3.1(4.1)-2017 - 1,2кПА
- средняя температура самого холодного месяца - 8,2-11,3 °С
- средняя температура самого теплого месяца - 25,5-30,6 °С
- средняя относительная влажность воздуха наиболее холодного месяца - 80%
- средняя относительная влажность воздуха наиболее теплого месяца - 31%

Физико-механические свойства грунтов

По физико-механическим свойствам и гранулометрическому составу глинистые грунты описываются по четырем ИГЭ:

ИГЭ-1 Естественное основание Мощность слоя 0,15-0,3м;

ИГЭ2-2 Глина легкая песчанистая с прослойками гипса. Мощность до 1,5-2,0м. Гранулометрический состав частиц грунта: песчанистых - 40,20%, пылеватых - 24,10%, глинистых - 35,70%, природная влажность(W)-18,97%, влажность на границе текучести (WL) - 40,8%, влажность на границе раскатывания (WP)- 22,2%, число пластичности (IP) - 18.6%. Плотность: грунта-1,90г/см3, частиц грунта- 2,74г/см3, сухого грунта - 1,60г/см3.

ИГЭ-3 Мощность до 1,5-3,0м. Гранулометрический состав частиц грунта: песчанистых - 52,0%, пылеватых - 24,3%, глинистых - 23,70%, природная влажность(W)-36,7%, влажность на границе текучести (WL) - 34,8%, влажность на границе раскатывания (WP) - 17,8%, число пластичности (IP) - 17,0%. Плотность: грунта-1,92г/см3, частиц грунта- 2,73г/см3, сухого грунта - 1,40г/см3.

ИГЭ-4 Полускальная парода из класса сульфатов, по составу $CaSO_4 \cdot 2H_2O$, Плотный остаток 4,06 - 3,75%, Содержание карбоната ($CaCo_3$) -8,47%, Содержание гипса ($CaSO_4$) 90,40-92,41% , Водородный показатель (pH)-7,30.

В процессе инженерно-геологических работ пробурено 4 скважины до фактичекой глубины 5,0-10,0 м, На изучаемой территории была выделена полускальная порода гипс, проходка бурения скжавин осуществлена до упора в полускальную породу: на участке выделены глинистый грунт: глина легкая песчанистая (ИГЭ-2) буравато коричневого цвета с содержанием гипса и карбоната, далее залегает глина с прослойками песка и гипса серавато коричневого цвета с содержанием гипса и карбонатов (ИГЭ-3), ниже залегает полускальная порода гипс (ИГЭ-4) серавато-белого цвета.

Грунтовые воды вскрыты на глубине 3,0м, отбор осуществлен с глубины 3,0м.
Нормативная глубина сезонного промерзания для суглинков и глин составляет =1,22м,
Нормативная глубина сезонного промерзания для суглинков и глин составляет =1,41м

Архитектурно планировочные решения

Здание в плане имеет размеры в осях 41,0 X 27,0м.
Уровень ответственности здания -технический несложный II (нормальный) уровень ответственности;
Степень огнестойкости здания - III.

Исходно-разрешительные документы

Дефектный акт от 8 июня 2020г;
Задание на проектирование от 19 июня 2020г;
Архитектурно-планировочное задание №4 от 2 сентября 2020г.

Антикоррозийные мероприятия

Антикоррозийную защиту стальных анкерных и сварных соединений следует выполнять в соответствии с требованиями СНИП РК 2.01-01-2013 "Защита строительных конструкций от коррозии".
Все металлические элементы покрыть эмалью ПФ 170 по ГОСТ 926-82 за 2 раза по грунтовке ГФ-021
Все бетонные и железобетонные конструкции ниже отм. 0.000 выполнять из бетона на сульфатостойком цементе . Все бетонные поверхности соприкасающиеся с грунтом обмазать горячим битумом за 2 раза.
В основании фундаментов выполнить бетонную подготовку 100мм.
Сварку металлических конструкций вести электродами Э42 ГОСТ 9467-75.

Указания по производству работ

Все работы выполнять в полном соответствии с требованиями СНиП РК 5.01-02-2013 "Основания зданий и сооружений", СНиП РК 5.03-07-2013 "Несущие и ограждающие конструкции", СНиП РК 2.04-108-2014 "Изоляционные и отделочные покрытия", СНиП РК 2.01-01-2013 "Защита строительных конструкций от коррозии". При производстве работ обеспечить их высокое качество с применением высококачественных материалов.

Мероприятия по охране окружающей среды.

Здание домкультуры отрицательного воздействия на окружающую среду не оказывает, вредных выбросов в атмосферу нет. Сточные воды отводятся в проектируемый септик. Сброс сточных вод в водоемы отсутствует. Излишний строительный грунт вывозится в места, специально для это предусмотреные, мусор - на свалку.

Противопожарные мероприятия

Протовопожарные мероприятия в проекте выполнены в соответствии с требованиями СНиП РК 2.02-01-2019"Пожарная безопасность зданий и сооружений".
Все деревянные конструкции необходимо пропитать антипиренами для защиты от возгорания, и антисептиками для защиты от увлажнения и гниения.

Изм.	Кол.	Лист	№док	Подпись	Дата	21-2020-АС		
						Капитальный ремонт зданий сельского дом культуры Хан Ордасы в ЗКО, Бокейординский район, п.Хан Орда		
ГИП		Темиров			07.08.20		Стадия	Лист	Листов
Разраб.		Ерекешова			07.08.20		РП	2	30
Н. контр.		Шукеев			07.08.20	Общие данные(окончание)	ТОО "STROYCONSALTING" г. Уральск		
Проверил		Темиров			07.08.20				

Взам. инв. №

Подп. и дата

Инв. № подл.

Формат А3

Ведомость объемов работ(начало)

№ п.п	Наименование работ	Ед. изм.	Кол-во	Примечание
	Демонтажные работы			
1	Демонтаж дверных проемов 2,1х0,8м	м2	6,72	
2	Демонтаж дверных проемов 2,1х0,9м	м2	30,24	
3	Демонтаж дверных проемов 2,1х1,3м	м2	13,65	
4	Демонтаж дверных проемов 2,4х1,8м	м2	25,92	
5	Демонтаж стены для монтажа двер.проема	м2	7,20	
6	Демонтаж существующ.перегородки	м2	57,052	
7	Демонтаж сущест.витража	м2	47,236	
8	Демонтаж отмостки	м3	11,0	
9	Демонтаж сущест.декора для потолка из пенопласта(кинозал)	м2	260,0	
10	Демонтаж верхнего слоя входного крыльца	м2	29,38	
11	Демонтаж существующего пола линолеум	м2	698,91	
12	Демонтаж существующего пола керамичес.плитка	м2	251,95	
13	Демонтаж существую.пожарной лестницы:			
14	Металлическая конструкция	м2	7,0	
15	Лестничные марши ЛС15	шт	11	
16	Демонтаж плиты пожарной лестницы	м2	10,54	
17				
18				
19				
	Монтажные работы			
	Монтаж бетонной отмостки:			
1	Сетка -1 с размерами 1450х3050	шт	52	
2	Бетон кл.В15, F100, W4	м3	11,0	
3	Монтаж перегородки из кирпича	м3	11,63	
	Заполнение проемов:			
4	Монтаж наружных дверей	м2	17,04	
5	Монтаж внутренних дверей	м2	67,05	
6	Монтаж алюмин-х витражей	м2	47,236	
7	Устройство пола из керамогранита	м2	346,0	
8	Устройство пола из ковролина	м2	315,0	

Ведомость объемов работ(начало)

№ п.п	Наименование работ	Ед. изм.	Кол-во	Примечание
9	Устройство пола из паркета	м2	284,86	
10	Устройство пола из линолеума	м2	191,8	
11	Устройство перемычек:			
12	2ПБ10-1-п	шт	5	
13	2ПБ13-1	шт	1	
14	Устройства пожарной лестницы:			
15	□120х120х6,0	кг	794,64	
16	Швеллер №16	кг	572,01	
17	Швеллер №14	кг	170,22	
18	L 63х5,0	кг	227,68	
19	Чечевичное рифл. пластина	кг	875,19	
20	__170х170х10,0	кг	36,32	
21	__240х240х10,0	кг	72,32	
22	L 50х4,0	кг	157,5	
23	L100х7,0	кг	5,40	
24	Ø12 А-III	кг	7,68	
25	Бетон кл.В20	м3	0,036	
26	▯40х20х2,0	кг	111,24	
27	Ф32х2.8	кг	72,80	
	Устройства фундамент Фм-1:	шт	8	
28	Пруток 1ф-МД-10х350-ОМ1-ОВ2-А500-бр-И2 (арматура диам.10мм)	кг	5.28	
29	Пруток 1ф-МД-18х350-ОМ1-ОВ2-А500-бр-И2 (арматура диам.18мм)	кг	2.92	
30	Болт 2.1.М20х350 09Г2С	кг	13.80	
31	Бетон кл.В20	м3	0,128	

Взам. инв. №

Подп. и дата

Инв. № подл.

Изм.	Кол.	Лист	№док	Подпись	Дата
ГИП		Темиров			07.08.20
Разраб.		Ерекешова			07.08.20
Н. контр.		Шукеев			07.08.20
Проверил		Темиров			07.08.20

21-2020-АС

Капитальный ремонт зданий сельского дом культуры Хан Ордасы в ЗКО, Бокейординский район, п.Хан Орда

Стадия	Лист	Листов
РП	3	30

Ведомость объемов работ (начало)

ТОО "STROYCONSALTING" г. Уральск

Формат А3

Ведомость объемов работ(продолжение)

№ п.п	Наименование работ	Ед. изм.	Кол-во	Примечание
32	Бетон кл.В15	м3	0,128	
33	Горячий битум	$м^2$	1,44	
34	Устройства фундамент Фм-2:	шт	8	
35	Пруток 1ф-МД-10х350-ОМ1-ОВ2-А500-бр-И2 (арматура диам.10мм)	кг	2.64	
36	Пруток 1ф-МД-10х220-ОМ1-ОВ2-А500-бр-И2 (арматура диам.10мм)	кг	1.68	
37	Пруток 1ф-МД-18х350-ОМ1-ОВ2-А500-бр-И2 (арматура диам.18мм)	кг	2.92	
38	Болт 2.1.М20х350 09Г2С	кг	13.80	
39	Бетон кл.В20	м3		
40	Бетон кл.В15	м3	0,037	
41	Горячий битум	$м^2$	1,25	
	Двойной потолок из ГКЛ в кинозале		0,043	
42	Профиль КНАУФ ППН 3000х27х28х06	шт	80	
43	Профиль КНАУФ ПП 3000х60х27х06	шт	60	
44	Дюбель-клин металл.	шт	160	
45	Саморез острый, белый 11х3,5 (т.н. "клопик")	шт	160	
46	Дюбель-гвоздь	шт	160	
47	Саморез по металлу 25х3,5	шт	960	
48	ГКЛВО КНАУФ 2500х1200х10	шт	25	
49	Саморез острый, белый 14х4 с прессшайбой	шт	160	
50	Профиль КНАУФ ПН 3000х75х40х06	шт	6	
51	Профиль КНАУФ ПС 3000х75х40х06	шт	15	
52	Дюбель К6/35	шт	30	
53	Саморез MN 45	шт	330	
54	Уплотнительная лента	пог.м	8,380	
55	ГКЛВ КНАУФ 2500х1200х12,5	шт	15	
	Устройства крыльца №1			
56	Керамогранит 30х30х8 RAL7006	м2	29,38	
57	Эмаль ПФ 170	$м^2$	1,9	
	Устройства крыльцов №2 и №3:			
58	Сетка С-1	кг	34,25	
59	Пруток 1ф-МД-10х1100-ОМ1-ОВ2-А500-бр-И2 (Арм. диам.10)	кг	16,32	
60	Пруток МД-8Х2350-А240	кг	21,39	

Ведомость объемов работ(продолжение)

№ п.п	Наименование работ	Ед. изм.	Кол-во	Примечание
60	Пруток 1ф-МД-10х1700-ОМ1-ОВ2-А500-бр-И2 (Арм. диам.10)	кг	37,8	
61	Бетон кл.В15	м3	1,08	
62	Бетон кл.В12.5	м3	0,79	
63	Бетон кл.В7,5	м3	0,15	
64	Щебень пропитанный битумом	$м^3$	1,404	
65	Гидроизол 2 слоя	$м^2$	17,05	
66				
67				

Взам. инв. №

Подп. и дата

Инв. № подл.

Изм.	Кол.	Лист	№док	Подпись	Дата
ГИП		Темиров			07.08.20
Разраб.		Ерекешова			07.08.20
Н. контр.		Шукеев			07.08.20
Проверил		Темиров			07.08.20

21-2020-АС

Капитальный ремонт зданий сельского дом культуры Хан Ордасы в ЗКО, Бокейординский район, п.Хан Орда

Стадия	Лист	Листов
РП	4	30

Ведомость объемов работ (продолжение)

ТОО "STROYCONSALTING" г. Уральск

Формат А3

План первого этажа до демонтажа М1:200

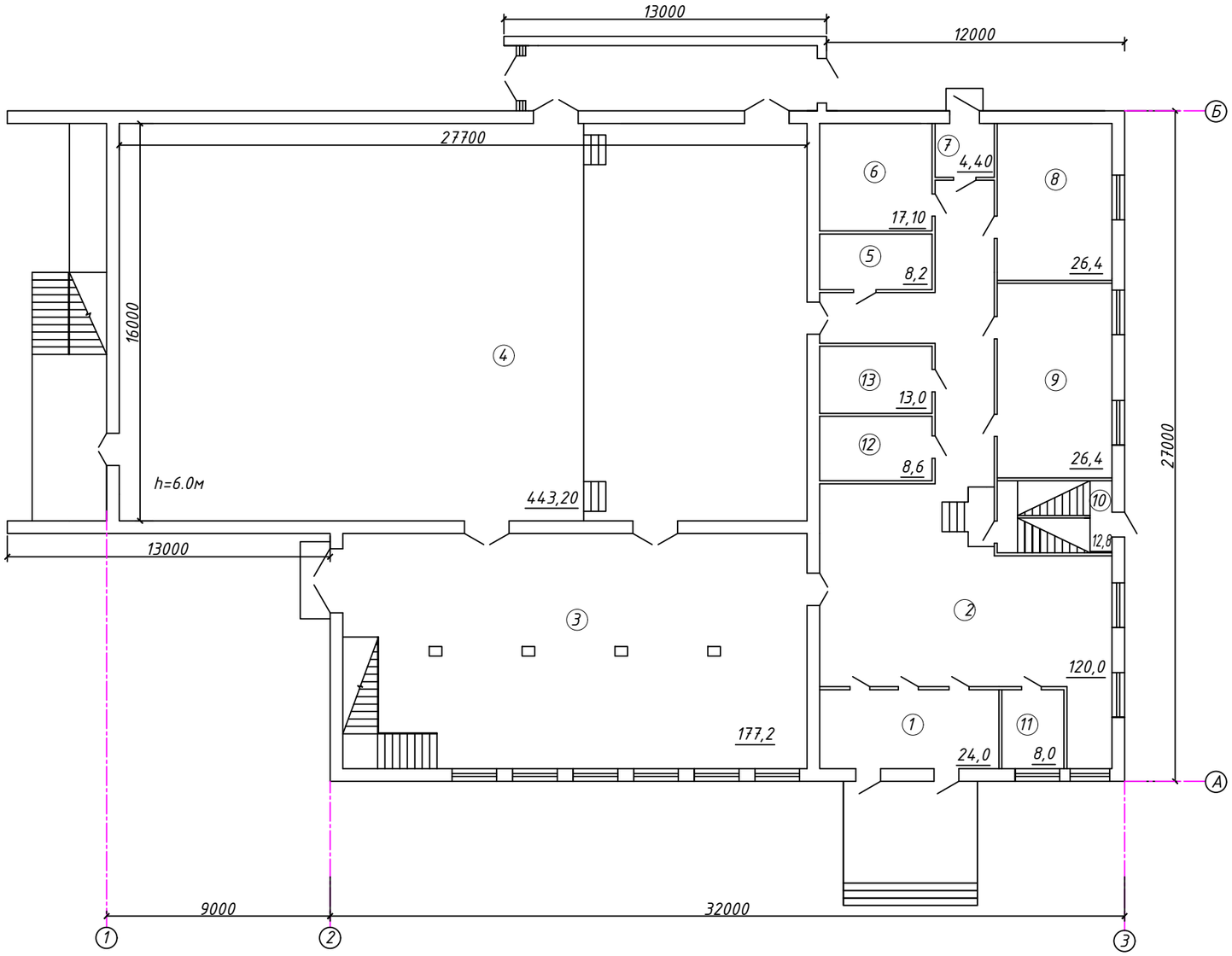

Экспликация помещений

№ пом.	Наименование	Площадь, м²
1	Тамбур	24,0
2	Коридор	120,0
3	Фойе	177,2
4	Кинозал	443,2
5	Склад	8,2
6	Склад	17,10
7	Тамбур	4,40
8	Гримерная	26,4
9	Раздевалка	26,4
10	Лестничная площадка	12,8
11	Кассовая	8,0
12	Вспомогательное помещение	8,6
13	Вспомогательное помещение	13,0
	Всего	889,30

Взам. инв. №

Подп. и дата

Инв. № подл.

Изм.	Кол.	Лист	№док	Подпись	Дата
ГИП		Темиров			07.08.20
Разраб.		Ерекешова			07.08.20
Н. контр.		Шукеев			07.08.20
Проверил		Темиров			07.08.20

21-2020-АС

Капитальный ремонт зданий сельского дом культуры Хан Ордасы в ЗКО, Бокейординский район, п.Хан Орда

Стадия	Лист	Листов
РП	5	30

План первого этажа до демонтажа М1:200

ТОО "STROYCONSALTING" г. Уральск

Формат А3

План второго этажа до демонтажа М1:200

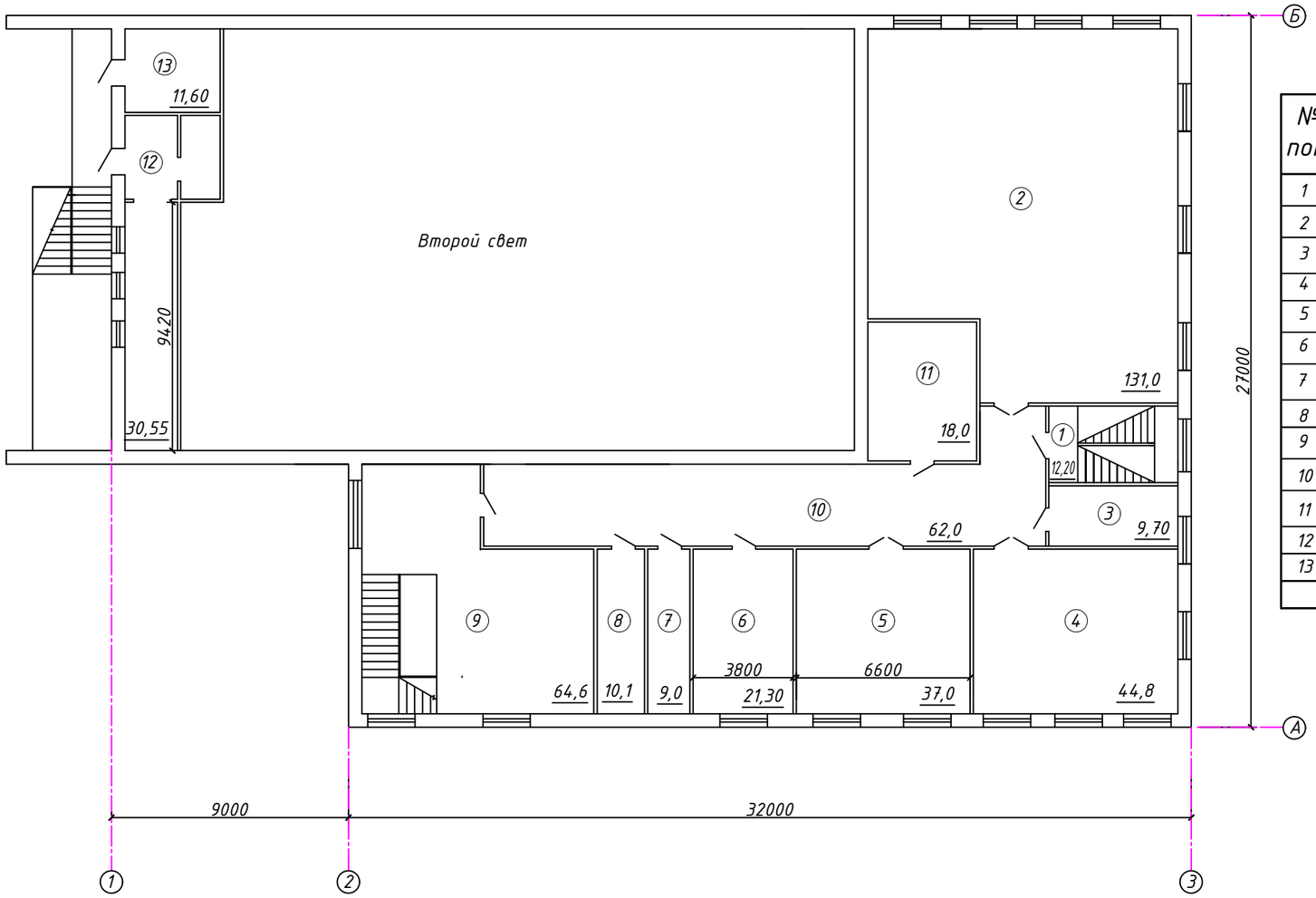

Экспликация помещений

№ пом.	Наименование	Площадь, м²
1	Тамбур	12,20
2	Библиотека	131,0
3	Кабинет	9,70
4	Танцевальный зал	44,8
5	Игральный зал	37,0
6	Кабинет	21,30
7	Кабинет тех.персонала	9,0
8	Щитовой	10,1
9	Коридор	64,6
10	Коридор	62,0
11	Кинобудка	18,0
12	Помещение	30,55
13	Помещение	11,60
	Всего	461,85

Взам. инв. №

Подп. и дата

Инв. № подл.

Изм.	Кол.	Лист	№док	Подпись	Дата
ГИП		Темиров			07.08.20
Разраб.		Ерекешова			07.08.20
Н. контр.		Шукеев			07.08.20
Проверил		Темиров			07.08.20

21-2020-АС

Капитальный ремонт зданий сельского дом культуры Хан Ордасы в ЗКО, Бокейординский район, п.Хан Орда

Стадия	Лист	Листов
РП	6	30

План второго этажа до демонтажа М1:200

ТОО "STROYCONSALTING" г. Уральск

Формат А3

План демонтажа первого этажа М1:200

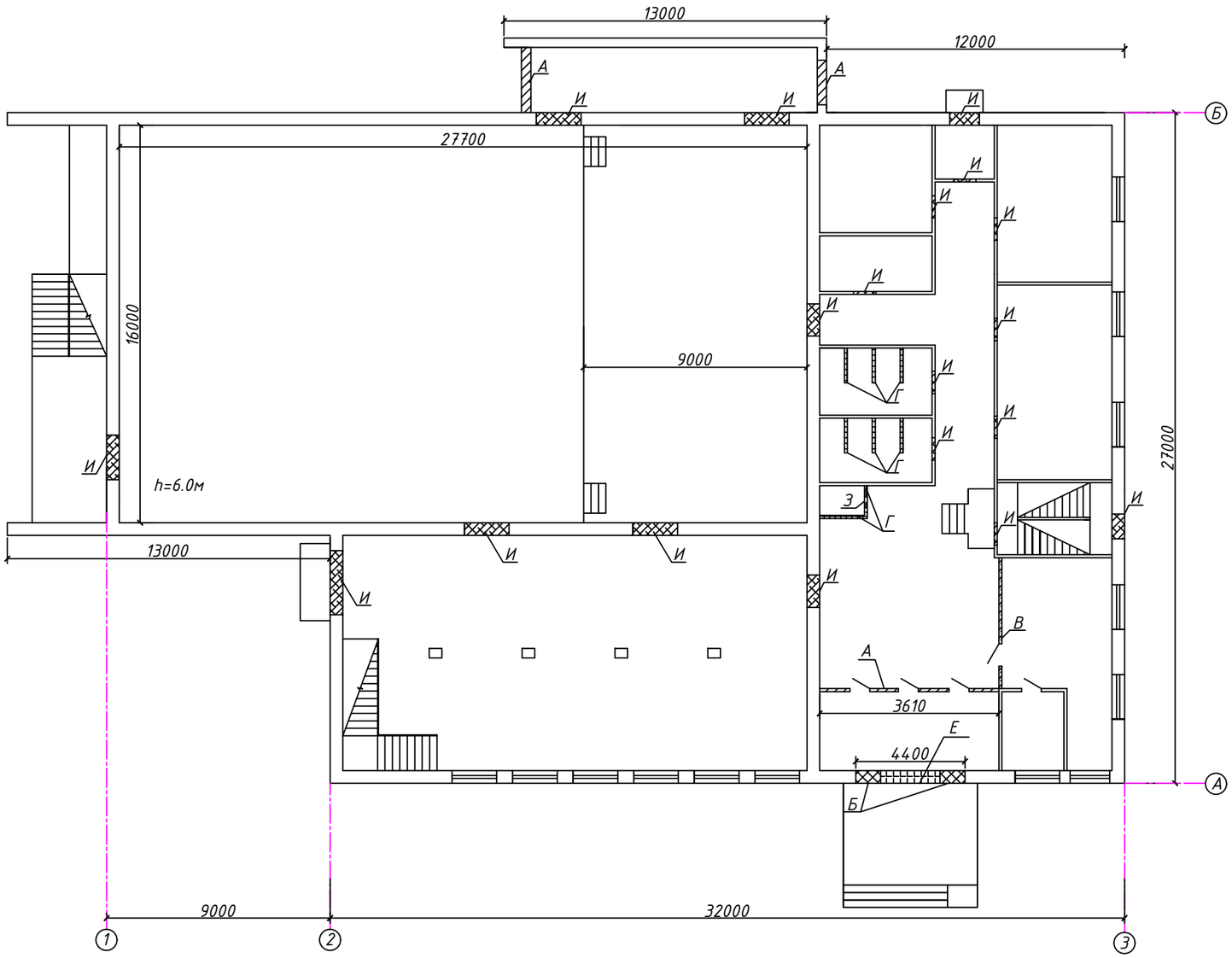

А – Демонтаж существ.витража и монтаж металлопл.витража

Б – Демонтаж дверных проемов

В – Монтаж металлопласт.витража

Г – Монтаж перегородки из кирпича

Д – Демонтаж перегородки из кирпича

Е – Демонтаж стены для монтажа двер.проема

Ж – Монтаж перегородки из ГКЛ

З – Монтаж дверного проема

И – Демонтаж и монтаж дверного проема

Взам. инв. №	Подп. и дата	Инв. № подл.

Изм.	Кол.	Лист	№док	Подпись	Дата
ГИП		Темиров			07.08.20
Разраб.		Ерекешова			07.08.20
Н. контр.		Шукеев			07.08.20
Проверил		Темиров			07.08.20

21-2020-АС

Капитальный ремонт зданий сельского дом культуры Хан Ордасы в ЗКО, Бокейординский район, п.Хан Орда

Стадия	Лист	Листов
РП	7	30

План демонтажа первого этажа М1:200

ТОО "STROYCONSALTING" г. Уральск

Формат А3

План демонтажа второго этажа М1:200

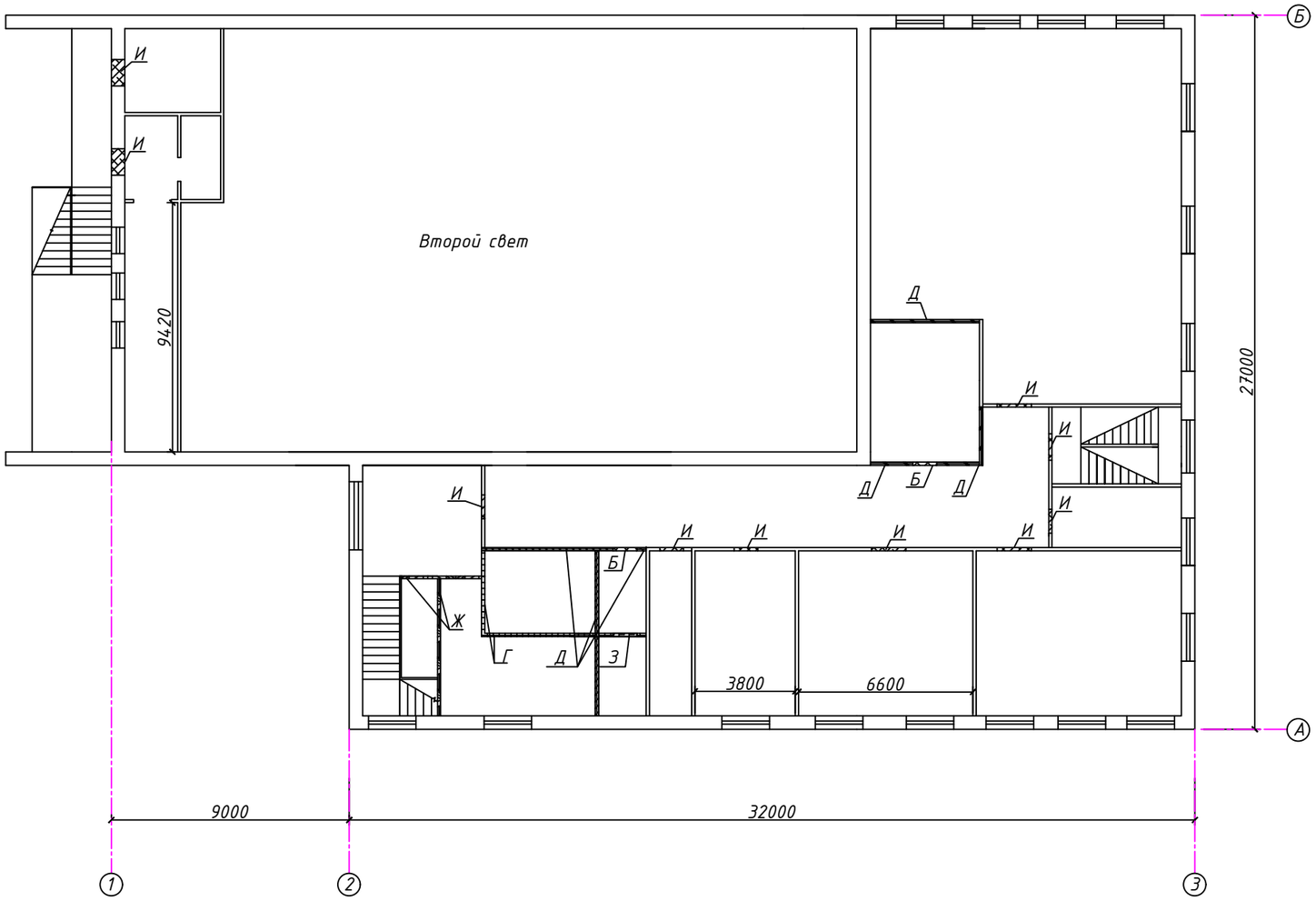

А – Демонтаж существ.витража и монтаж металлопл.витража

Б – Демонтаж дверных проемов

В – Монтаж металлопласт.витража

Г – Монтаж перегородки из кирпича

Д – Демонтаж перегородки из кирпича

Е – Демонтаж стены для монтажа двер.проема

Ж – Монтаж перегородки из ГКЛ

З – Монтаж дверного проема

Изм.	Кол.	Лист	№док	Подпись	Дата
ГИП		Темиров			07.08.20
Разраб.		Ерекешова			07.08.20
Н. контр.		Шукеев			07.08.20
Проверил		Темиров			07.08.20

21-2020-АС

Капитальный ремонт зданий сельского дом культуры Хан Ордасы в ЗКО, Бокейординский район, п.Хан Орда

Стадия	Лист	Листов
РП	8	30

План демонтажа второго этажа М1:200

ТОО "STROYCONSALTING" г. Уральск

Взам. инв. №

Подп. и дата

Инв. № подл.

Формат А3

План первого этажа М1:200

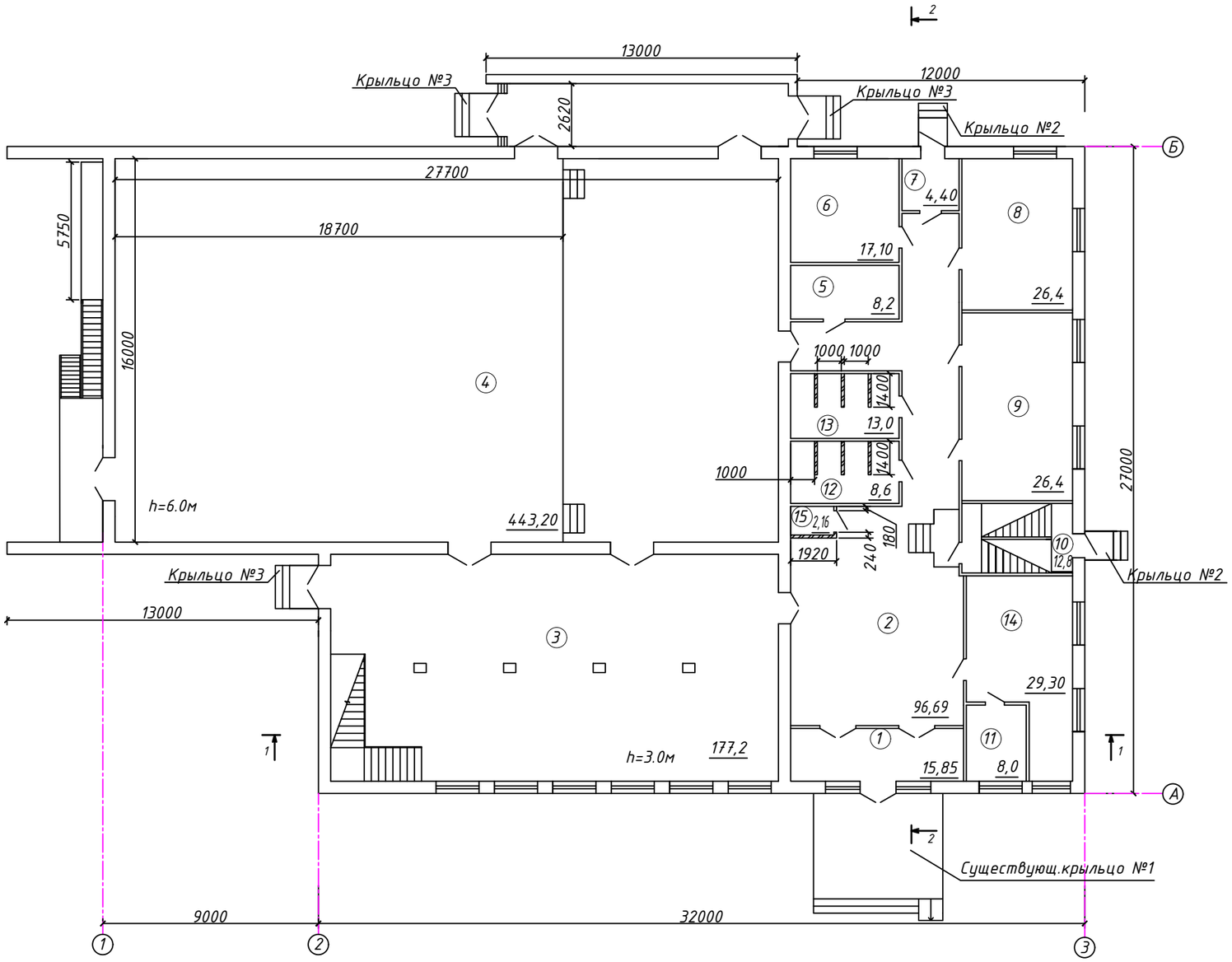

Экспликация помещений

№ пом.	Наименование	Площадь, м²
1	Тамбур	15,85
2	Коридор	96,69
3	Фойе	177,2
4	Кинозал	443,2
5	Склад	8,2
6	Склад	17,10
7	Тамбур	4,40
8	Гримерная	26,4
9	Раздевалка	26,4
10	Лестничная площадка	12,8
11	Кассовая	8,0
12	Санитарный узел	8,6
13	Санитарный узел	13,0
14	Гардеробная	29,30
15	Санузел для инвалидов	2,16
	Всего	889,30

Монтаж стен из кирпича

Изм.	Кол.	Лист	№док	Подпись	Дата
ГИП		Темиров			07.08.20
Разраб.		Ерекешова			07.08.20
Н. контр.		Шукеев			07.08.20
Проверил		Темиров			07.08.20

21-2020-АС

Капитальный ремонт зданий сельского дом культуры Хан Ордасы в ЗКО, Бокейординский район, п.Хан Орда

Стадия	Лист	Листов
РП	9	30

План первого этажа М1:200

ТОО "STROYCONSALTING" г. Уральск

Взам. инв. №

Подп. и дата

Инв. № подл.

Формат А3

План второго этажа М1:200

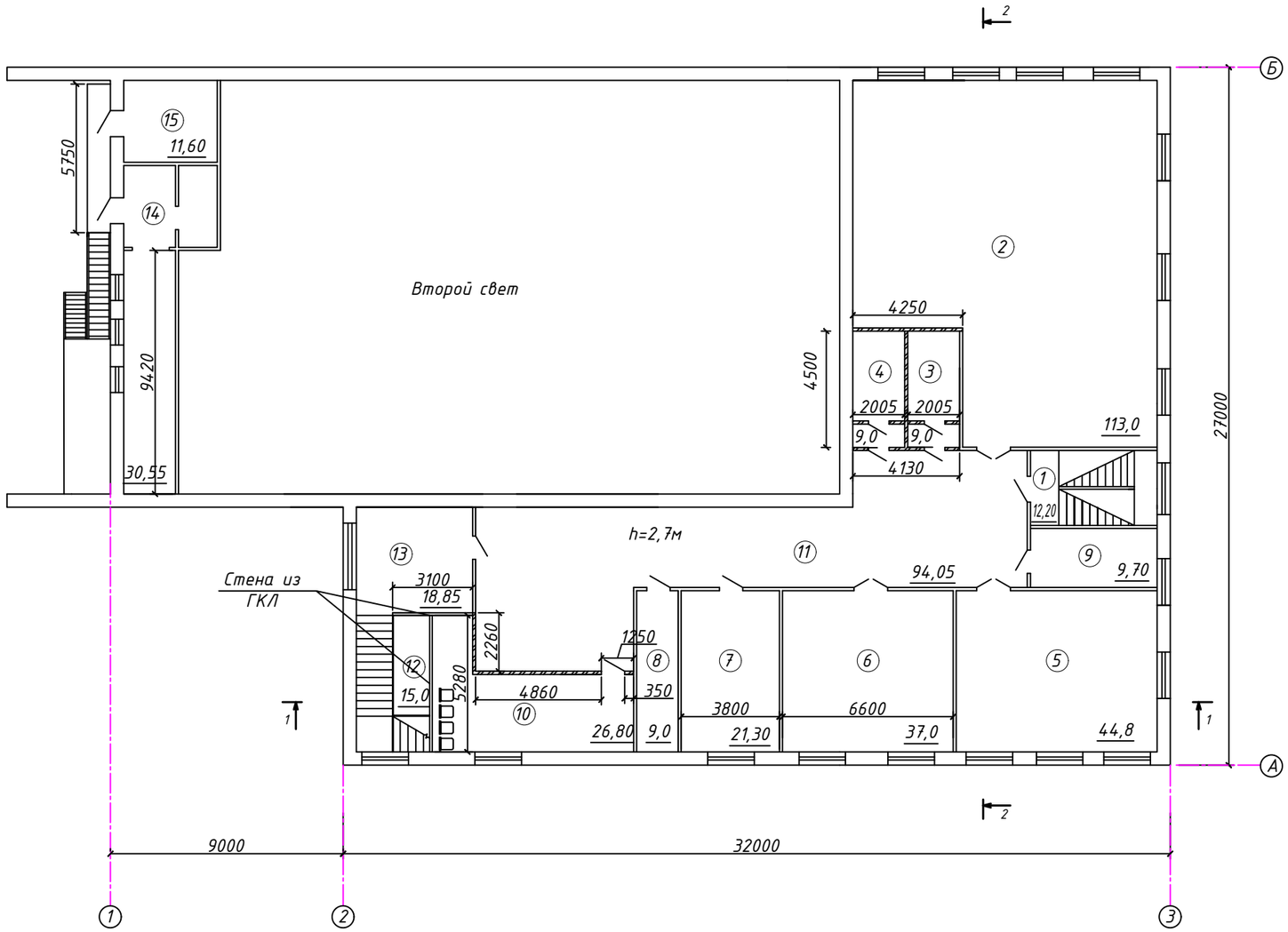

Экспликация помещений

№ пом.	Наименование	Площадь, м²
1	Тамбур	12,20
2	Библиотека	113,0
3	Санитарный узел	9,0
4	Санитарный узел	9,0
5	Танцевальный зал	44,8
6	Игральный зал	37,0
7	Кабинет	21,30
8	Щитовой	9,0
9	Кабинет	9,70
10	Коридор	26,80
11	Коридор	94,05
12	Лестничная клетка	15,0
13	Коридор	18,85
14	Помещение	30,55
15	Помещение	11,60
	Всего	461,85

— Монтаж стен из кирпича

Спецификация материалов

Позиция	Обозначение	Наименование	Кол-во	Масса ед. кг	Примечание
	ГОСТ 379-2015	Силикатный кирпич 250x120x65 м³	11,63		монтаж перегор. из кирпича

Взам. инв. №

Подп. и дата

Инв. № подл.

Изм.	Кол.	Лист	№док	Подпись	Дата
ГИП		Темиров			07.08.20
Разраб.		Ерекешова			07.08.20
Н. контр.		Шукеев			07.08.20
Проверил		Темиров			07.08.20

21-2020-АС

Капитальный ремонт зданий сельского дом культуры Хан Ордасы в ЗКО, Бокейординский район, п.Хан Орда

Стадия	Лист	Листов
РП	10	30

План второго этажа М1:200

ТОО "STROYCONSALTING" г. Уральск

Формат А3

Фасад 1-3 М1:200

Фасад 3-1 М1:200

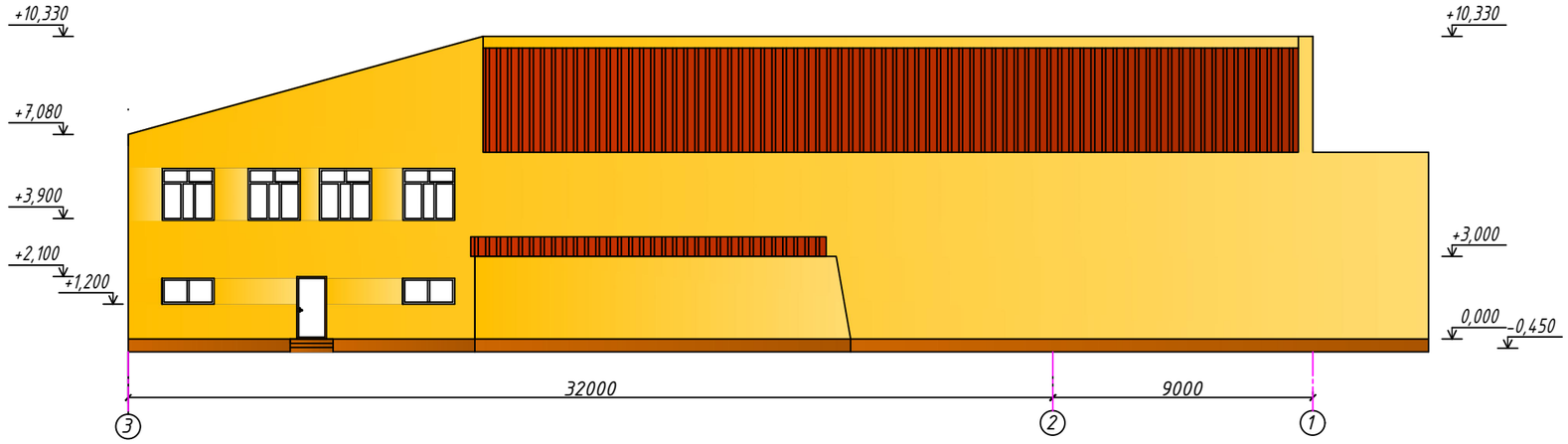

						21-2020-АС		
Изм.	Кол.	Лист	№док	Подпись	Дата	Капитальный ремонт зданий сельского дом культуры Хан Ордасы в ЗКО, Бокейординский район, п.Хан Орда		
ГИП		Темиров			07.08.20		Стадия	Лист	Листов
Разраб.		Ерекешова			07.08.20		РП	11	30
Н. контр.		Шукеев			07.08.20	Фасады 1-3, 3-1 М1:200	ТОО "STROYCONSALTING" г. Уральск		
Проверил		Темиров			07.08.20				

Взам. инв. №

Подп. и дата

Инв. № подл.

Формат А3

Фасад Б-А М1:200

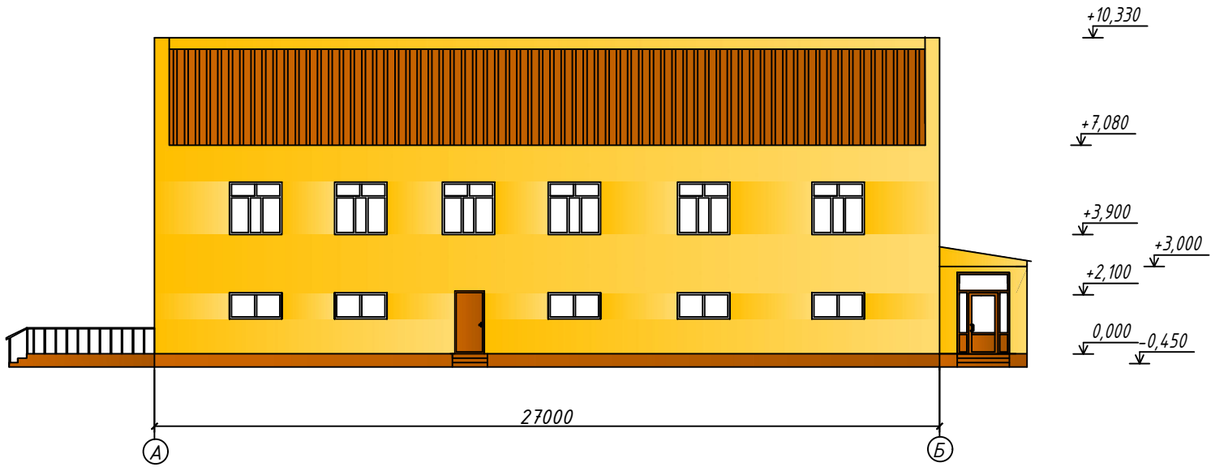

Фасад А-Б М1:200

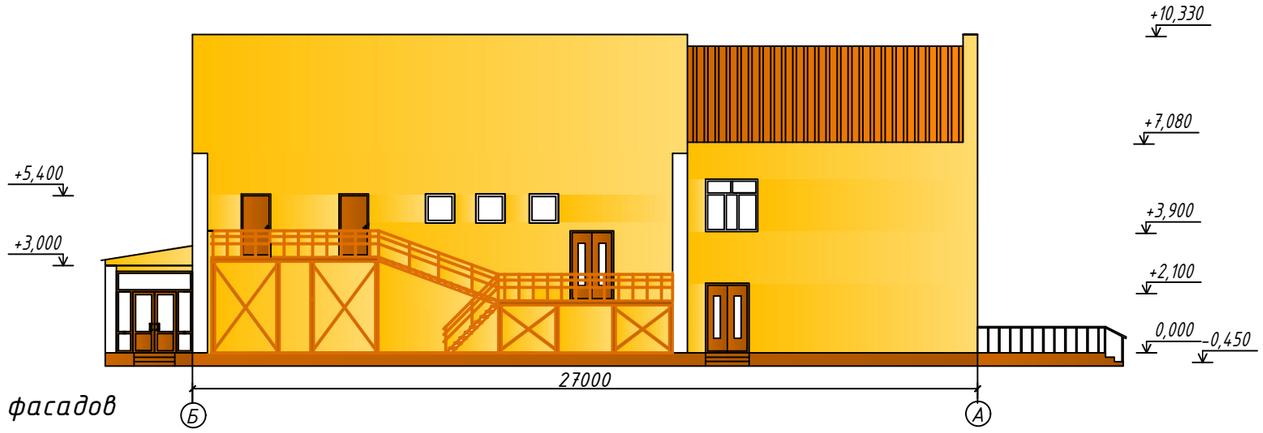

Ведомость отделки фасадов

Поз. отделки	Наименование элемента фасада	Наименование элемента фасада	Наименование и номер эталона цвета или образец колера	Примечания
1	Стены	Покраска акриловой фасадной краской	RAL 1023	1370,2м2
2	Цоколь стен	Цокольная краска ЮКИ	RAL 4859	69,52м2
3	Двери	Двери - металлические утепленные	RAL 3009	10,44м2
4	Витражи	Витражи инд.изг-я	RAL 3009	25,58м2

Взам. инв. №

Подп. и дата

Инв. № подл.

Изм.	Кол.	Лист	№док	Подпись	Дата
ГИП		Темиров			07.08.20
Разраб.		Ерекешова			07.08.20
Н. контр.		Шукеев			07.08.20
Проверил		Темиров			07.08.20

21-2020-АС

Капитальный ремонт зданий сельского дом культуры Хан Ордасы в ЗКО, Бокейординский район, п.Хан Орда

Стадия	Лист	Листов
РП	12	30

Фасады А-Б, Б-А М1:200

ТОО "STROYCONSALTING" г. Уральск

Разрез 1-1 М 1:100

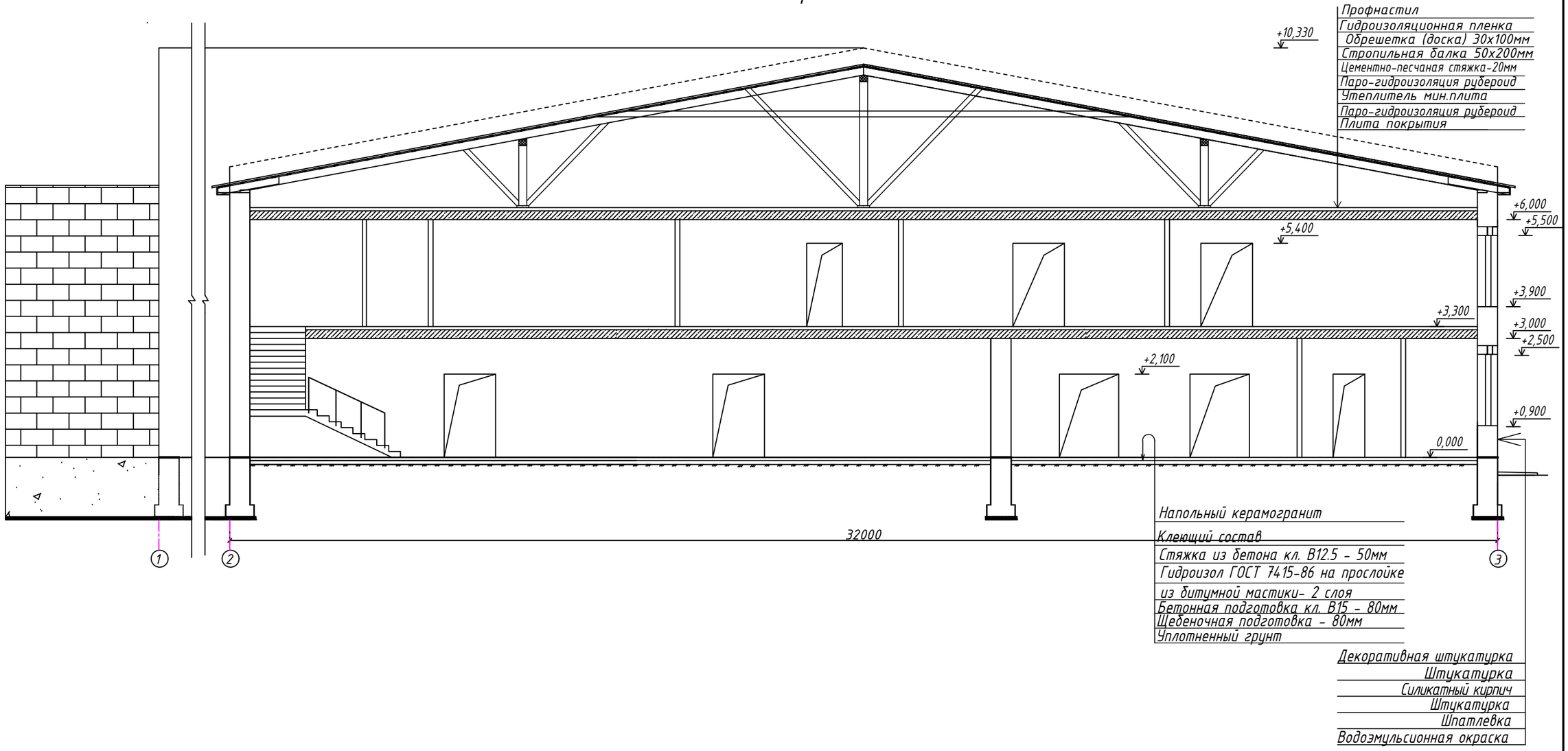

Взам. инв. №	Подп. и дата	Инв. № подл.

Изм.	Кол.	Лист	№док	Подпись	Дата
ГИП		Темиров			07.08.20
Разраб.		Ерекешова			07.08.20
Н. контр.		Шукеев			07.08.20
Проверил		Темиров			07.08.20

21-2020-АС

Капитальный ремонт зданий сельского дом культуры Хан Ордасы в ЗКО, Бокейординский район, п.Хан Орда

Стадия	Лист	Листов
РП	13	30

Разрез 1-1 М 1:100

ТОО "STROYCONSALTING" г. Уральск

Разрез 2-2 М 1:100

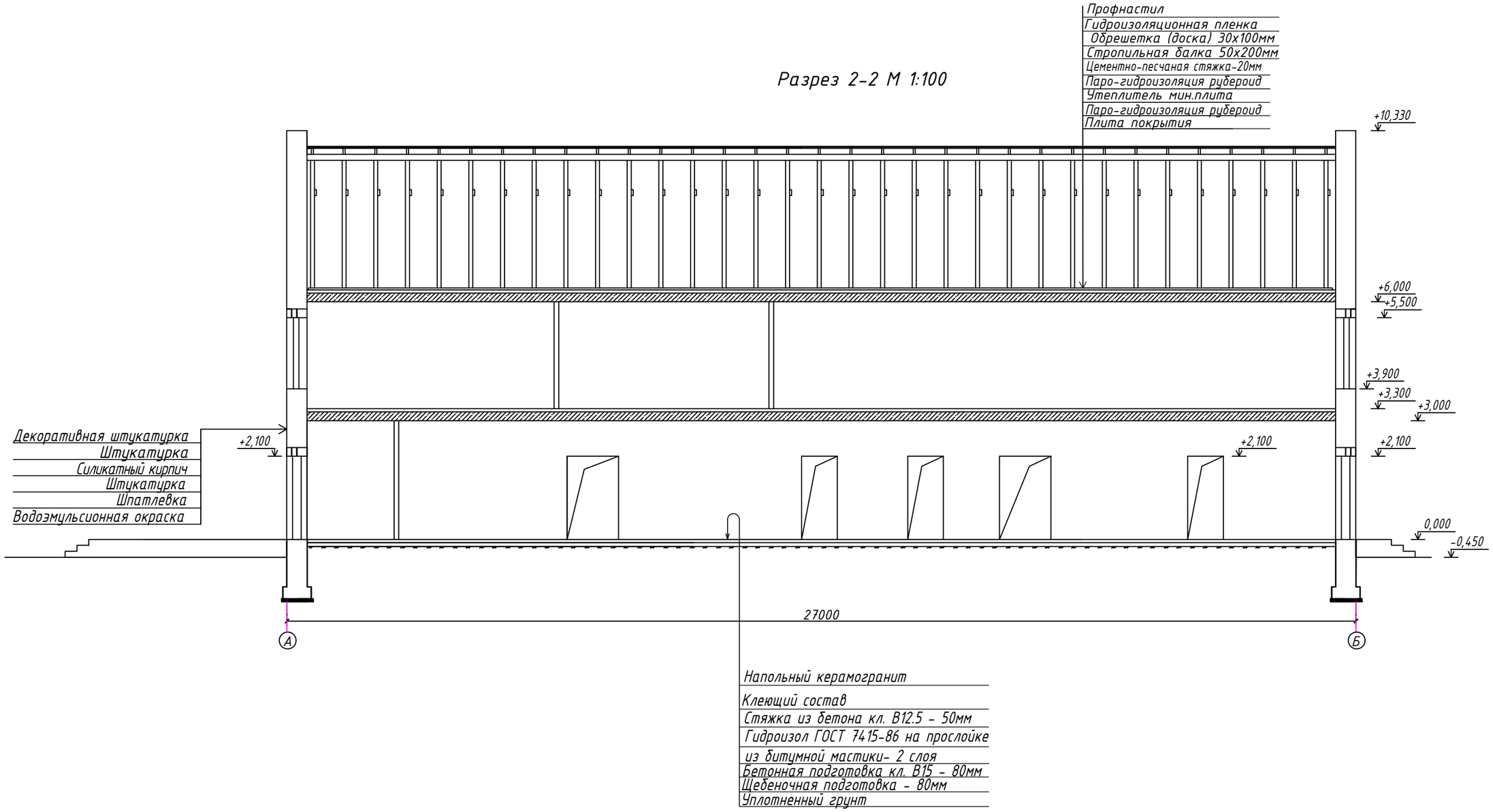

Взам. инв. №	
Подп. и дата	
Инв. № подл.	

Изм.	Кол.	Лист	№док	Подпись	Дата
ГИП		Темиров			07.08.20
Разраб.		Ерекешова			07.08.20
Н. контр.		Шукеев			07.08.20
Проверил		Темиров			07.08.20

21-2020-АС

Капитальный ремонт зданий сельского дом культуры Хан Ордасы в ЗКО, Бокейординский район, п.Хан Орда

Стадия	Лист	Листов
РП	14	30

Разрез 2-2 М 1:100

ТОО "STROYCONSALTING" г. Уральск

План отмостки М1:200

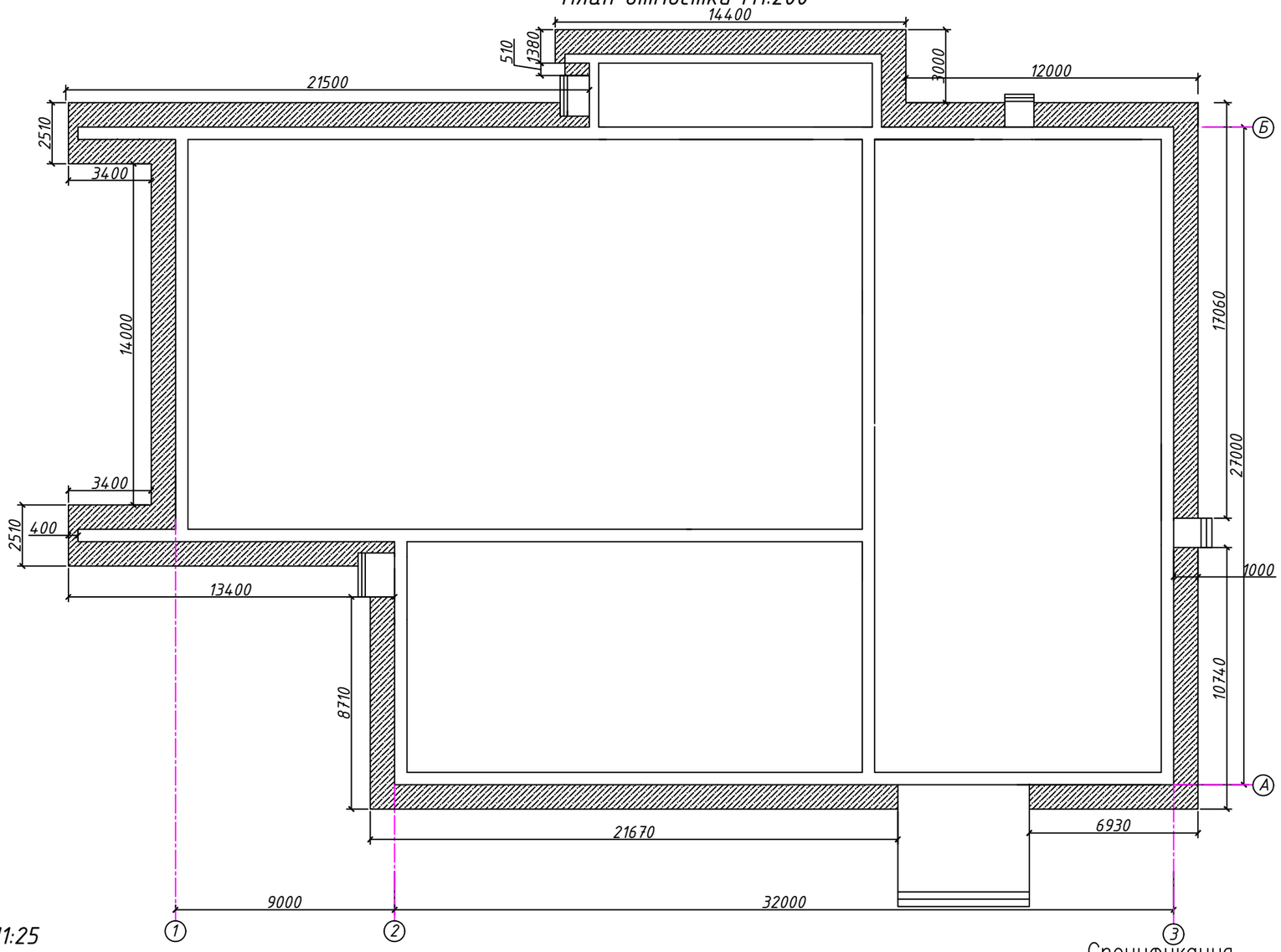

Узел отмостки М1:25

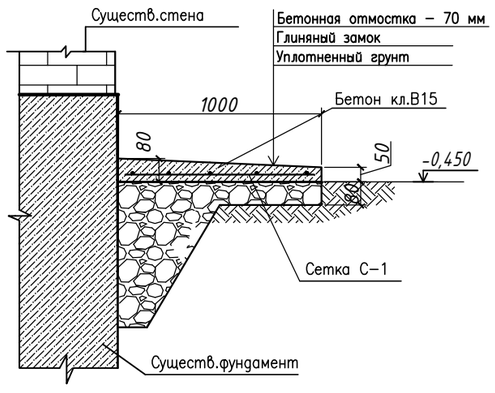

Спецификация

Позиция	Обозначение	Наименование	Кол–во	Масса ед. кг	Масса общ. кг
	Отмостка бетонная				
С–1	ГОСТ 23279–2012	4С $\frac{8А500С}{8А500С-200}$ 1450х3050 шт.	52		
		Бетон кл.В15, F100, W4 $м^3$	11,0		

Изм.	Кол.	Лист	№док	Подпись	Дата
ГИП		Темиров			07.08.20
Разраб.		Ерекешова			07.08.20
Н. контр.		Шукеев			07.08.20
Проверил		Темиров			07.08.20

21-2020-АС

Капитальный ремонт зданий сельского дом культуры Хан Ордасы в ЗКО, Бокейординский район, п.Хан Орда

Стадия	Лист	Листов
РП	15	30

План отмостки М1:200

ТОО "STROYCONSALTING" г. Уральск

Взам. инв. №

Подп. и дата

Инв. № подл.

Формат А3

План кровли М 1:200

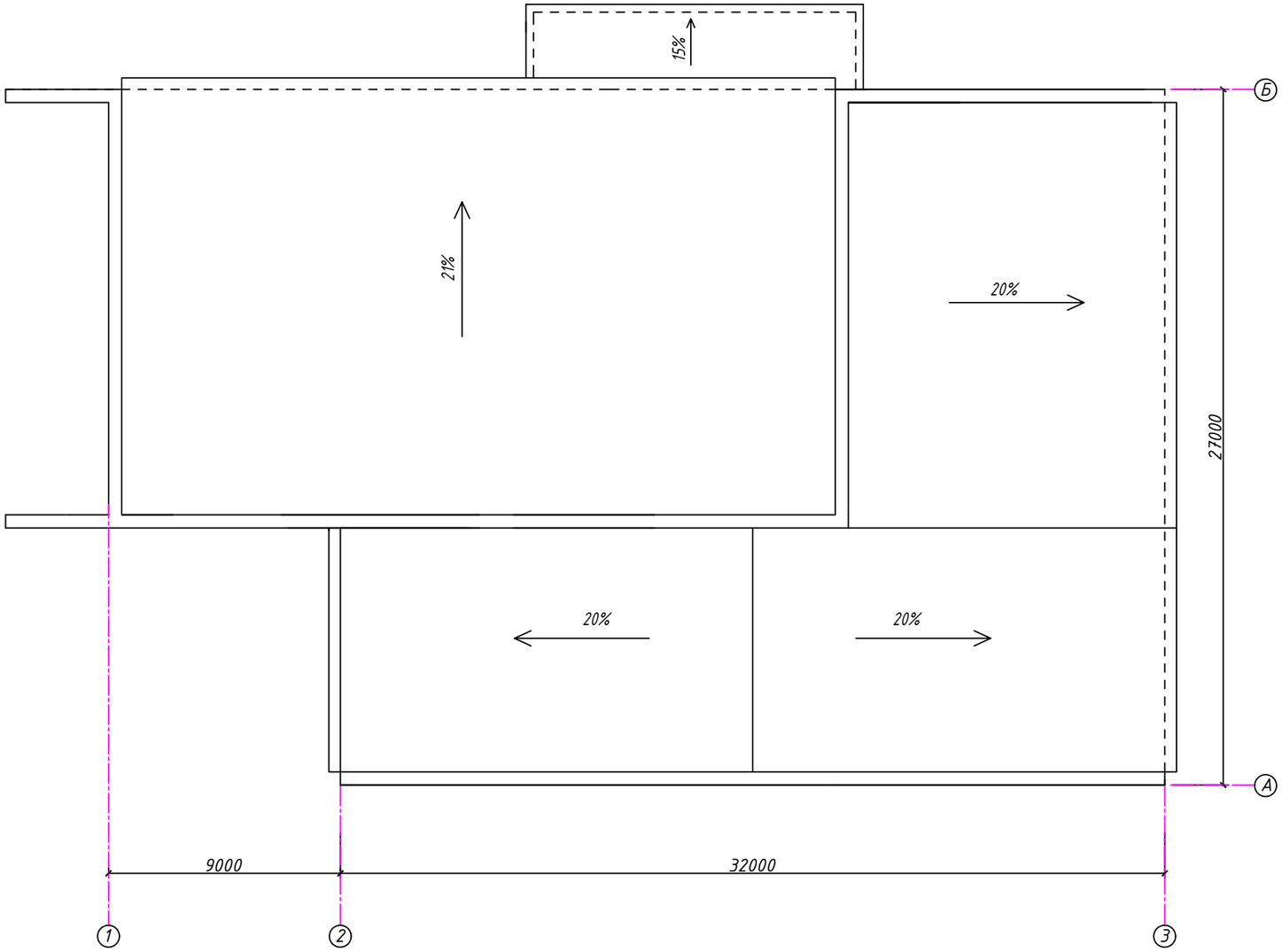

Взам. инв. №	
Подп. и дата	
Инв. № подл.	

Изм.	Кол.	Лист	№док	Подпись	Дата
ГИП		Темиров			07.08.20
Разраб.		Ерекешова			07.08.20
Н. контр.		Шукеев			07.08.20
Проверил		Темиров			07.08.20

21-2020-АС

Капитальный ремонт зданий сельского дом культуры Хан Ордасы в ЗКО, Бокейординский район, п.Хан Орда

Стадия	Лист	Листов
РП	16	30

План кровли М1:200

ТОО "STROYCONSALTING" г. Уральск

Отделочный план первого этажа М1:200

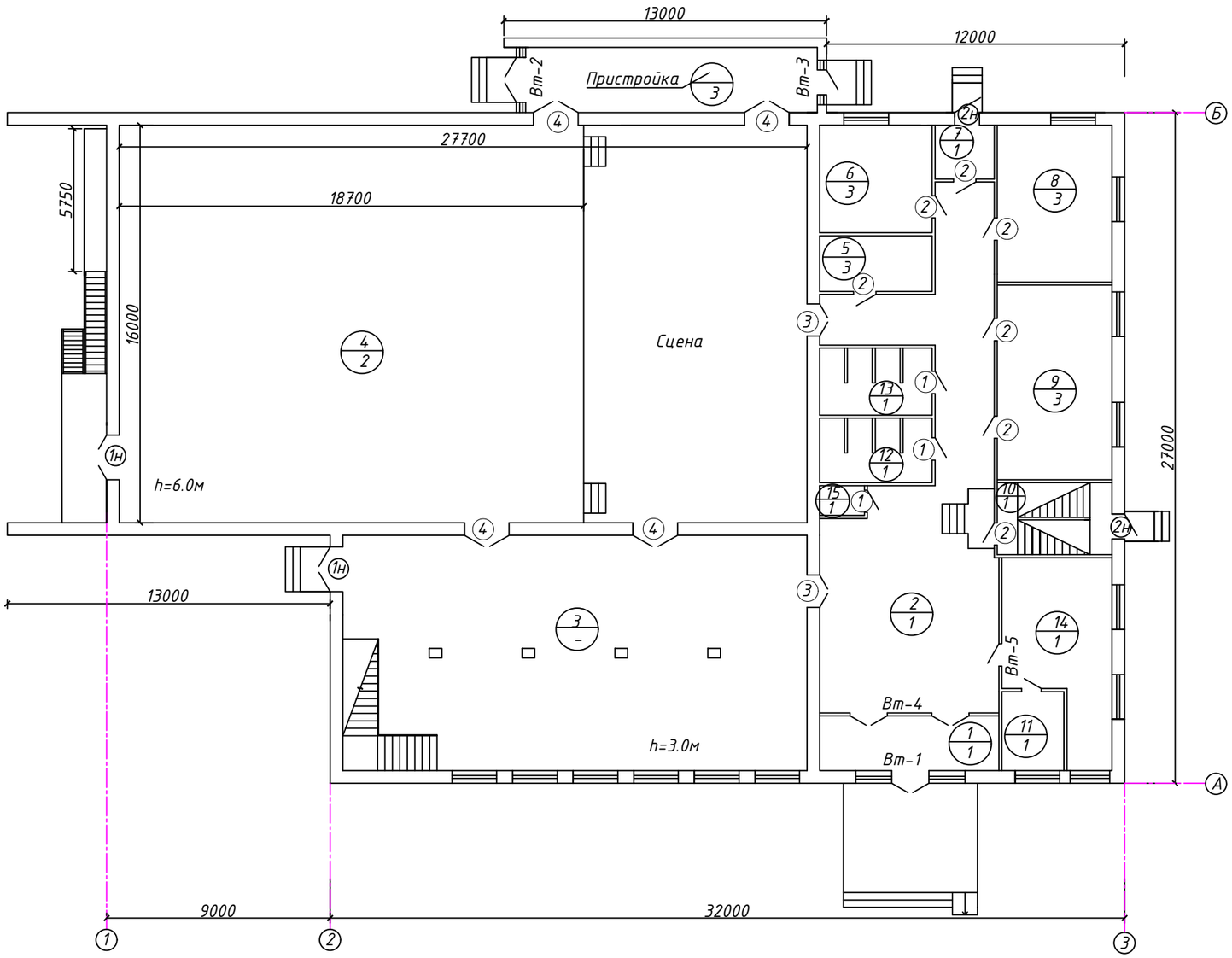

Взам. инв. №	Подп. и дата	Инв. № подл.

Изм.	Кол.	Лист	№док	Подпись	Дата
ГИП		Темиров			07.08.20
Разраб.		Ерекешова			07.08.20
Н. контр.		Шукеев			07.08.20
Проверил		Темиров			07.08.20

21-2020-АС

Капитальный ремонт зданий сельского дом культуры Хан Ордасы в ЗКО, Бокейординский район, п.Хан Орда

Стадия	Лист	Листов
РП	17	30

Отделочный план первого этажа М1:200

ТОО "STROYCONSALTING" г. Уральск

Отделочный план второго этажа М1:200

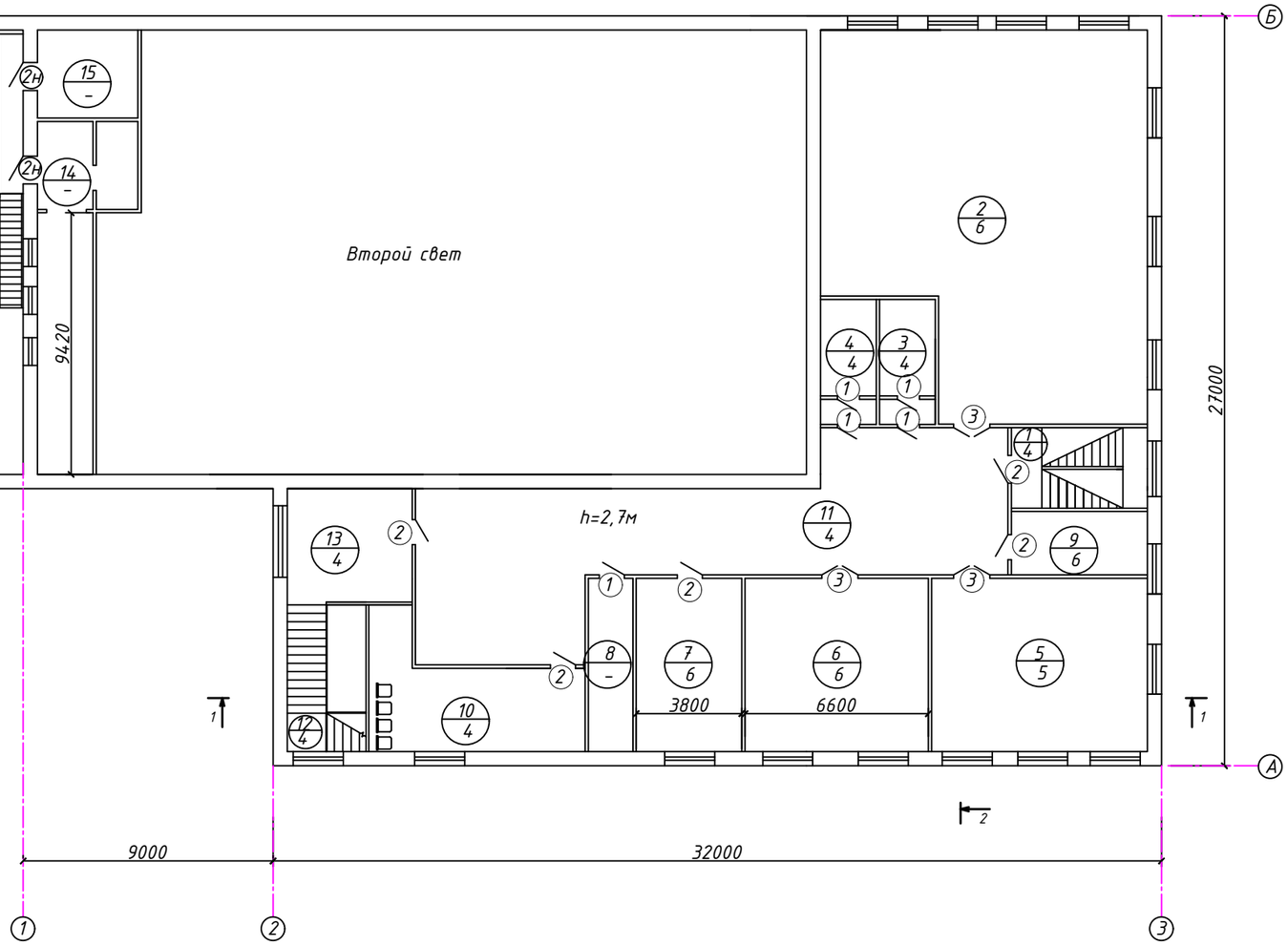

Взам. инв. №	
Подп. и дата	
Инв. № подл.	

Изм.	Кол.	Лист	№док	Подпись	Дата
ГИП		Темиров			07.08.20
Разраб.		Ерекешова			07.08.20
Н. контр.		Шукеев			07.08.20
Проверил		Темиров			07.08.20

21-2020-АС

Капитальный ремонт зданий сельского дом культуры Хан Ордасы в ЗКО, Бокейординский район, п.Хан Орда

Стадия	Лист	Листов
РП	18	30

Отделочный план второго этажа М1:200

ТОО "STROYCONSALTING" г. Уральск

Витраж В-1

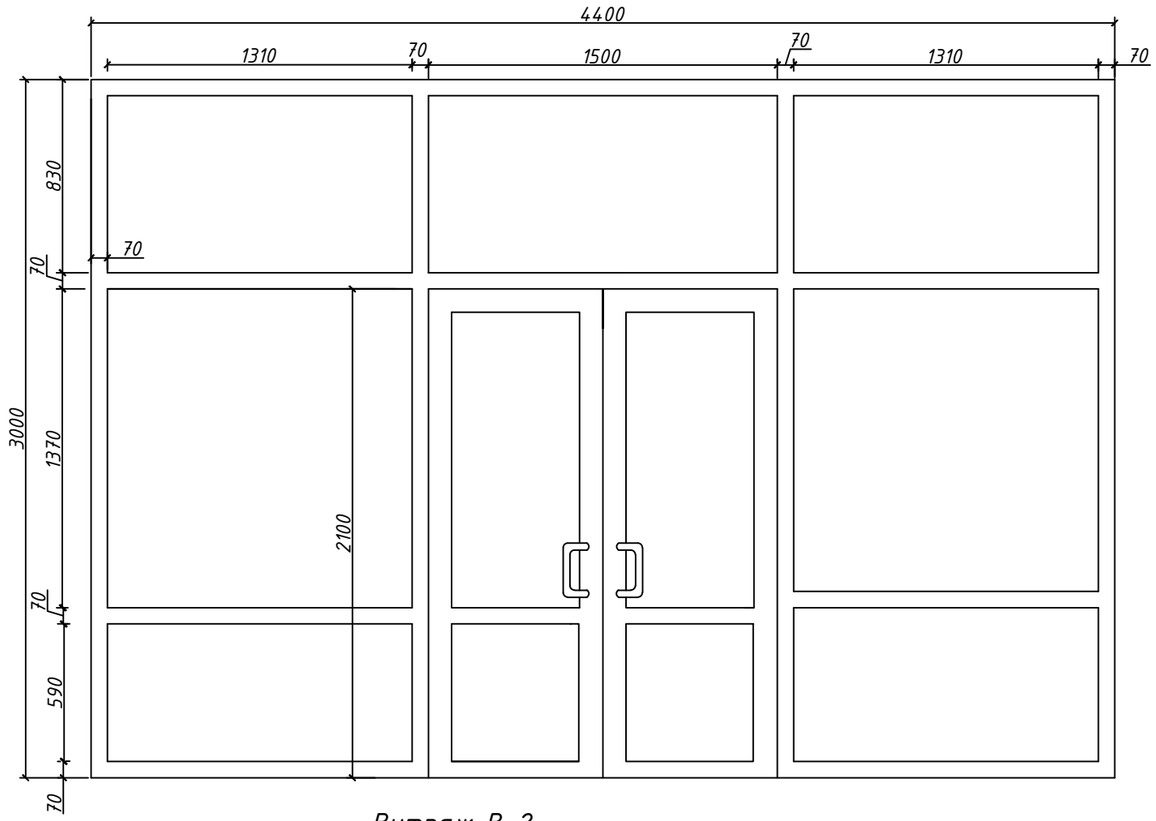

Витраж В-3

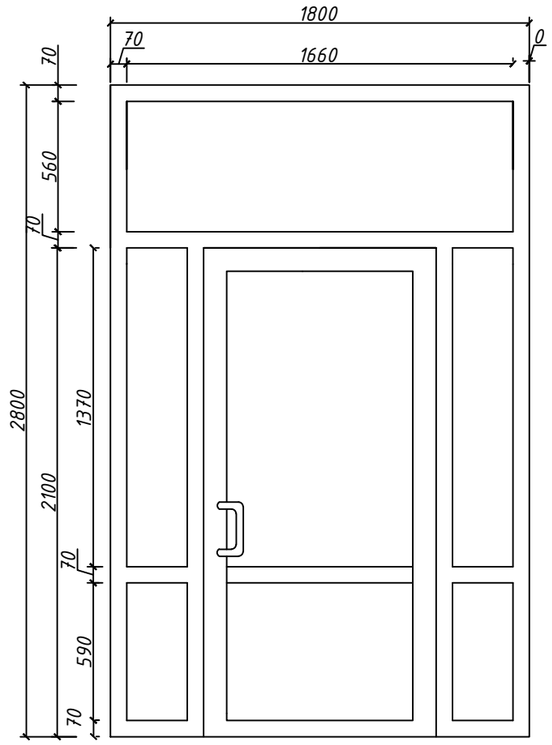

Витраж В-2

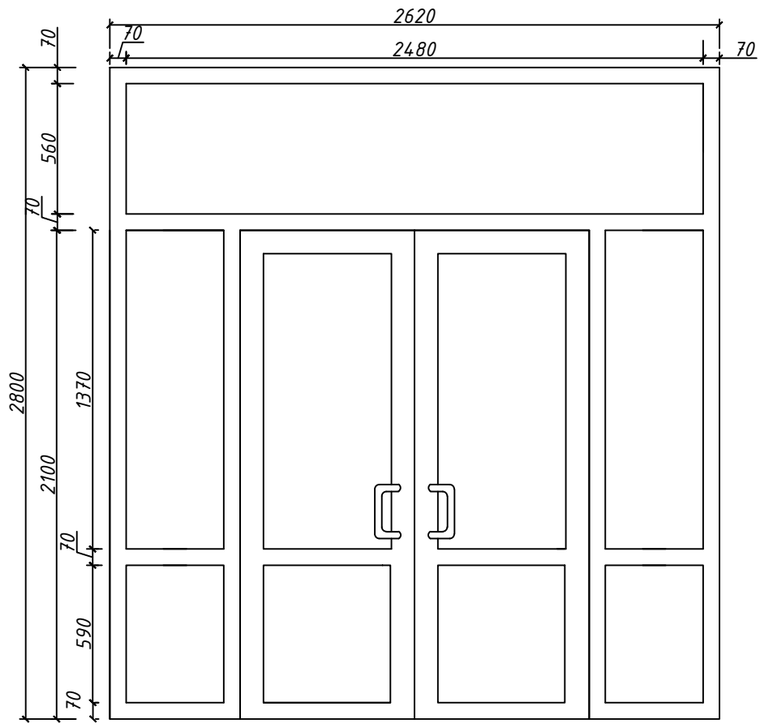

Изм.	Кол.	Лист	№док	Подпись	Дата
ГИП		Темиров			07.08.20
Разраб.		Ерекешова			07.08.20
Н. контр.		Шукеев			07.08.20
Проверил		Темиров			07.08.20

21-2020-АС

Капитальный ремонт зданий сельского дом культуры Хан Ордасы в ЗКО, Бокейординский район, п.Хан Орда

Стадия	Лист	Листов
РП	19	30

Витражи В-1,В-2,В-3

ТОО "STROYCONSALTING" г. Уральск

Взам. инв. №

Подп. и дата

Инв. № подл.

Витраж В-4

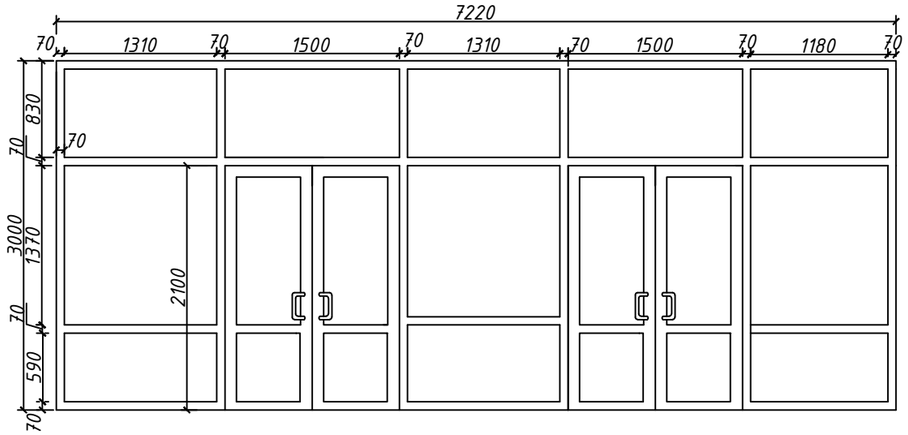

Витраж В-5

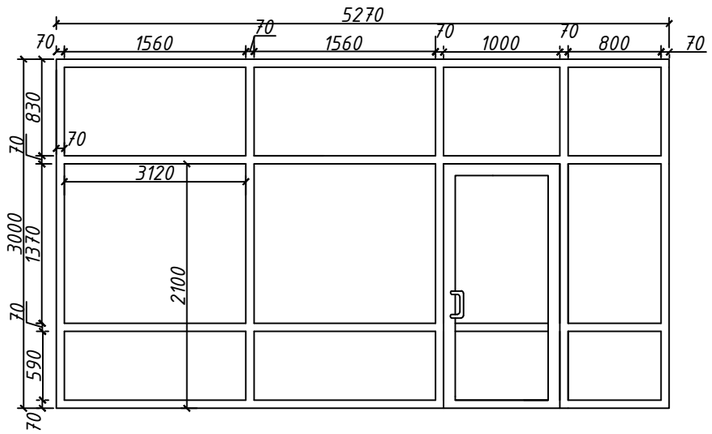

Спецификация заполнения проемов дверей

Позиция	Обозначение	Наименование	Кол-во 1 этаж	Кол-во 2 этаж	Всего	Масса ед.кг.	Примечания
		Дверные блоки наружные					
1н	ГОСТ 31173-2003	ДПН 2400-1800 М2	2	—	2		
2н	ГОСТ 31173-2003	ДСН ПЛН 2100-1000 М2	2	2	4		
		Дверные блоки внутренние					
1	ГОСТ 6629-88	ДГ 21-8	3	5	8		
2	ГОСТ 6629-88	ДГ 21-9	7	5	12		
3	ГОСТ 6629-88	ДГ 21-13	2	3	5		
4	ГОСТ 6629-88	ДГ 24-18	4	—	4		
		Витраж (алюминиевые)					
Вт-1	Инд. пр.	Витраж Вт-1 4400х3000 мм	1	—	1		
Вт-2	Инд. пр.	Витраж Вт-2 2620х2800 мм	1	—	1		
Вт-3	Инд. пр.	Витраж Вт-3 1800х2800 мм	1	—	1		
Вт-4	Инд. пр.	Витраж Вт-4 7220х3000 мм	1	—	1		
Вт-4	Инд. пр.	Витраж Вт-5 5270х3000 мм	1	—	1		

Материалы

Позиция	Обозначение	Наименование	Кол-во	Масса ед.кг.	Примечания
1		Скобяные изделия для входных дверей в помещение	6		компл.
2		Замок врезной оцинкованный с цилиндровым механизмом из латуни	29		шт
	ГОСТ 5080-78	Петля ПН-85	58		шт
	ГОСТ 1145-80	Шурупы для крепления петли размер 1-4х30 (6шт на 1 петлю)	348		шт

Примечание:

1. Дверные блоки 1н,2н металлические утепленные.
2. В оконных блоках открывание внутрь.
3. Производство работ вести в соответствии с требованиями СНиП 2.04-108-2014 Изоляционные и отделочные работы.
4. Крепление и заделку пластиковых оконных блоков выполнять по ГОСТу 30971-2002.
5. Узлы крепления витражей согласовать с фирмой изготовителем.
6. Основные размеры блоков и витражей уточняются фирмой изготовителя после выполнения кладочных и монтажных работ.

Взам. инв. №

Подп. и дата

Инв. № подл.

Изм.	Кол.	Лист	№док	Подпись	Дата	21-2020-АС		
						Капитальный ремонт зданий сельского дом культуры Хан Ордасы в ЗКО, Бокейординский район, п.Хан Орда		
ГИП		Темиров			07.08.20		Стадия	Лист	Листов
Разраб.		Ерекешова			07.08.20		РП	20	30
Н. контр.		Шукеев			07.08.20	Витражи В-4, В-5 Спецификация заполнения проемов дверей	ТОО "STROYCONSALTING" г. Уральск		
Проверил		Темиров			07.08.20				

Ведомость внутренней отделки помещений

Наименование или номер помещений	Потолок		Стены или перегородки		Примечание
	Площадь $м^2$	Вид отделки	Площадь $м^2$	Вид отделки	
		1 этаж			
1,2,3,5,6,7,8,9,11,14 пристройка	500,212	Водоэмульсионная окраска за 2 раза.	534,96	Интерьерная водоэмульсионная окраска	на всю высоту
10,12,13,15			106,496	Интерьерная водоэмульс.окраска.	на высоту 1,6-3,0м
			93,18	Масляная окраска	на высоту 1,6м
4	500,07	Шпатлевка Водоэмульсионная окраска за 2 раза.	174,3	Интерьерная водоэмульсионная окраска	на всю высоту
Котельная	25,0	Водоэмульсионная окраска за 2 раза.	57,93	Интерьерная водоэмульсионная окраска	
		2 этаж			
1,2,5,6,7,9,10,11, 13,14,15	461,85	Водоэмульсионная окраска за 2 раза.	750,806	Интерьерная водоэмульсионная окраска	на всю высоту
3,4,8,12			70,5	Интерьерная водоэмульс.окраска.	на высоту 1,6-2,7м
			101,96	Масляная окраска	на высоту 1,6м

Примечание:

1. Перед тем как укладывать ковролин на бетон при помощи клея необходимо подготовить основание . Нужно чтобы бетонная основа была абсолютно сухой.Все дефекты следует устранить - очистить пол от мусора, зашпатлевать трещины и углубления. Прежде всего, нужно вымыть бетонный пол с хлоркой или другим дезинфирующим средством,чтобы исключить возникновение грибка после укладки покрытия. Далее поверхность необходимо погрунтовать . Клей наносится на поверхность при помощи шпателя, покрытие раскатывается и разравнивается валиком. Не следует наносить слишком много клея.

Условные обозначения:

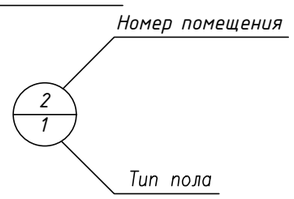

"-" -этим обозначением обозначено полы в хорошем состояний, не подлежит к замене.

Расход на масляную окраску лестничных маршей - 28,0 м2.

Расход штукатурки и шпатлевки после монтажа стен из кирпича - 200,4м2.

Расход шпатлевки после монтажа стен из ГКЛ -45,252м2.

Экспликация полов

Наименование или номер помещения по проекту	Тип пола	Схема пола	Элементы пола и их толщина	Площадь,м2
1 этаж 1,2,7,10,11,12, 13,14,15	1	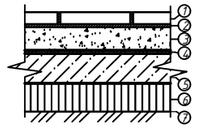	1. Керамогранит 60х60см - 10мм 2. Клеющий состав - 10мм 3. Стяжка из бетона кл. В12,5 - 45мм 4. Гидроизол ГОСТ 7415-86 - 2 слоя 5. Бетонная подготовка кл. В15 - 80мм 6. Щебоночная подготовка - 100мм 7. Уплотненный грунт (Серия 2.144-1/88) Существ. слои пола	185,0
1 этаж 4	2	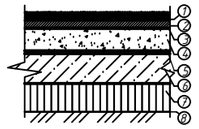	1.Ковролин на синтет. основе(коричневый цвет) 2. Прослойка из клея 3. Пенополистерол.подложка под ковролин 4. Стяжка из бетона кл. В12,5 - 45мм 5. Гидроизол ГОСТ 7415-86 - 2 слоя 6. Бетонная подготовка кл. В15 - 80мм 7. Щебоночная подготовка - 100мм 8. Уплотненный грунт (Серия 2.144-1/88) Существ. слои пола	315,0
		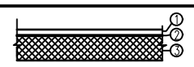	1.Паркетная доска -20мм (сцена) ГОСТ 862.1-85 2.Паркетный клей 3.Существующий дерев.покрытие	147,0
1 этаж 5,6,8,9, пристройка	3	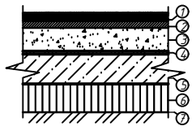	1. Линолеум на теплоиз. подоснове ГОСТ 18108-80-3,6мм 2. Прослойка из клеящей мастики 3. Стяжка из бетона кл. В12,5 - 45мм 4. Гидроизол ГОСТ 7415-86 - 2 слоя 5. Бетонная подготовка кл. В15 - 80мм 6. Щебоночная подготовка - 100мм 7. Уплотненный грунт Существ. слои пола	108,86
2 этаж 1,3,4,10,11, 12,13	4	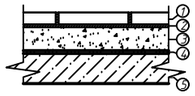	1. Керамогранит 60х60см - 10мм 2. Клеющий состав - 10мм 3. Стяжка из бетона кл. В12,5 - 45мм 4. Гидроизол ГОСТ 7415-86 - 2 слоя 5. Плита перекрытия -220мм(Существ.) (Серия 2.144-1/88) Существ. слои пола	161,0
2 этаж 5	5	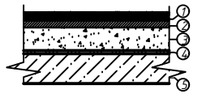	1.Паркетная доска -20мм ГОСТ 862.1-85 2.Паркетный клей 3. Стяжка из бетона кл. В12,5 - 45мм 4. Гидроизол ГОСТ 7415-86 - 2 слоя 5. Плита перекрытия -220мм(Существ.) (Серия 2.144-1/88) Существ. слои пола	44,80
2 этаж 2,6,7,9	6	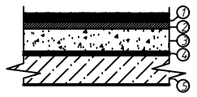	1. Линолеум на теплоиз. подоснове ГОСТ 18108-80-3,6мм 2. Прослойка из клеящей мастики 3. Стяжка из бетона кл. В12,5 - 45мм 4. Гидроизол ГОСТ 7415-86 - 2 слоя 5. Плита перекрытия -220мм(Существ.) (Серия 2.144-1/88) Существ. слои пола	181,0

Изм.	Кол.	Лист	№док	Подпись	Дата
ГИП		Темиров			07.08.20
Разраб.		Ерекешова			07.08.20
Н. контр.		Шукеев			07.08.20
Проверил		Темиров			07.08.20

21-2020-АС

Капитальный ремонт зданий сельского дом культуры Хан Ордасы в ЗКО, Бокейординский район, п.Хан Орда

Стадия	Лист	Листов
РП	21	30

Ведомость внутренней отделки помещений. Экспликация полов

ТОО "STROYCONSALTING" г. Уральск

Взам. инв. №

Подп. и дата

Инв. № подл.

План перемычек первого этажа М1:200

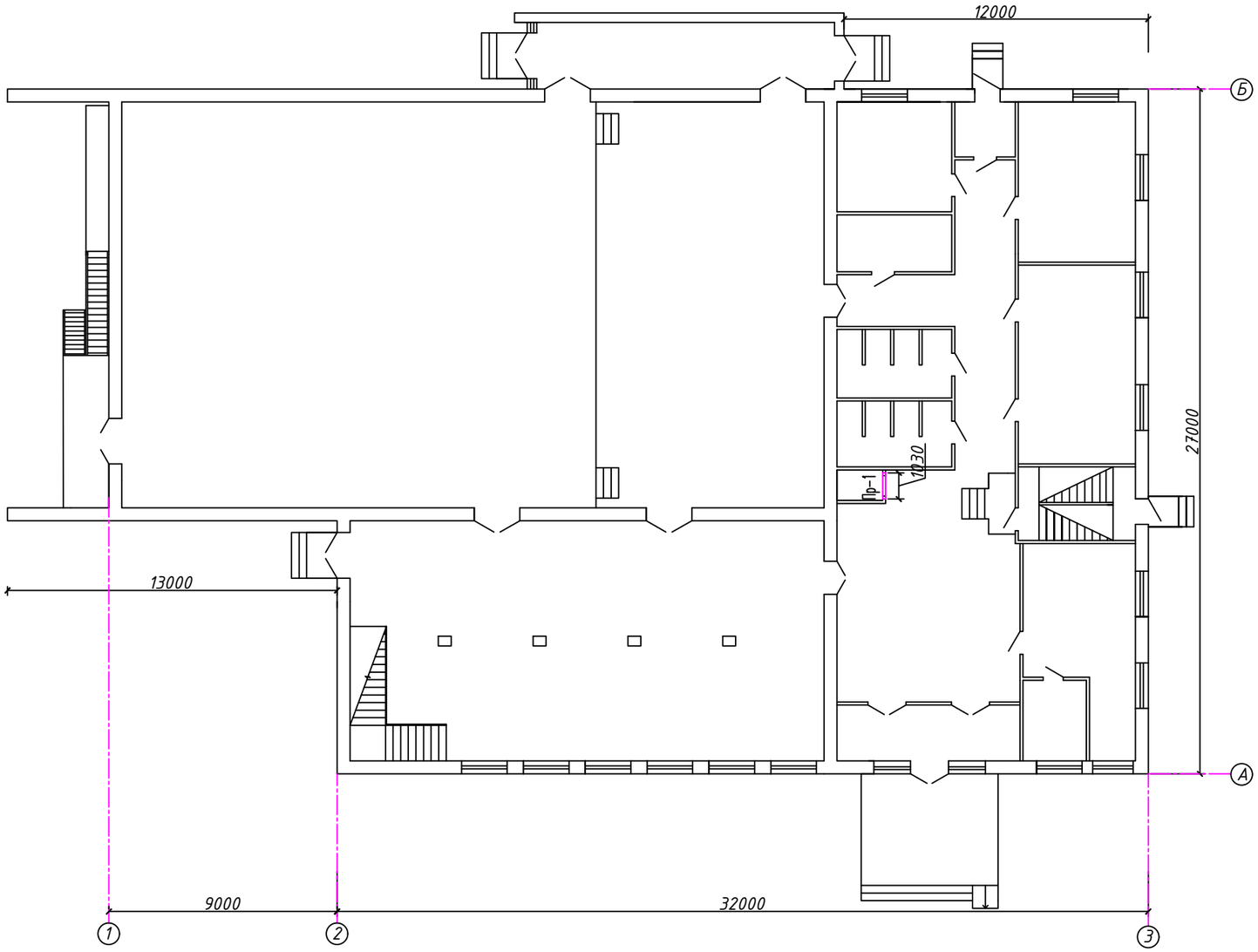

Перемычки примыкают в нововозведенной стене.

Изм.	Кол.	Лист	№док	Подпись	Дата
ГИП		Темиров			07.08.20
Разраб.		Ерекешова			07.08.20
Н. контр.		Шукеев			07.08.20
Проверил		Темиров			07.08.20

21-2020-АС

Капитальный ремонт зданий сельского дом культуры Хан Ордасы в ЗКО, Бокейординский район, п.Хан Орда

Стадия	Лист	Листов
РП	22	30

План перемычек первого этажа М1:200

ТОО "STROYCONSALTING" г. Уральск

Взам. инв. №

Подп. и дата

Инв. № подл.

План перемычек второго этажа М1:200

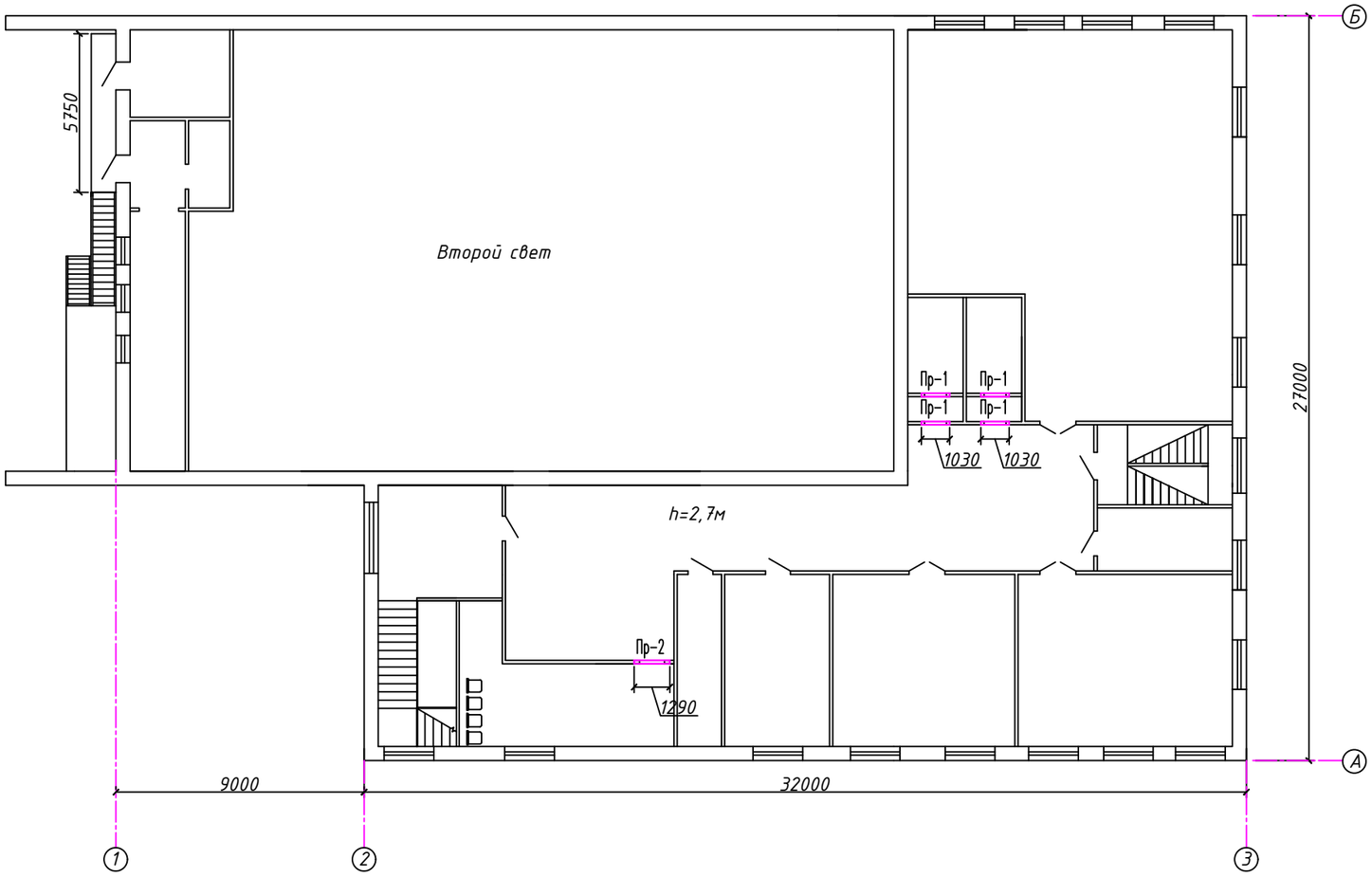

Спецификация перемычек

Позиция	Обозначение	Наименование	Кол.на этаж			Масса ед.,кг	Примечание
			1	2	Всего		
1	ГОСТ 948-2016	2ПБ10-1-п	1	4	5	43.0	
2	ГОСТ 948-2016	2ПБ13-1	–	1	1	54.0	

Перемычки примыкают в нововозведенной стене.

Ведомость перемычек

Марка поз.	Схема сечения	Марка поз.	Схема сечения
Пр-1 5 шт	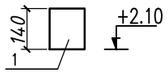	Пр-2 1 шт	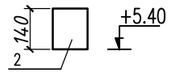

Изм.	Кол.	Лист	№док	Подпись	Дата
ГИП		Темиров			07.08.20
Разраб.		Ерекешова			07.08.20
Н. контр.		Шукеев			07.08.20
Проверил		Темиров			07.08.20

21-2020-АС

Капитальный ремонт зданий сельского дом культуры Хан Ордасы в ЗКО, Бокейординский район, п.Хан Орда

Стадия	Лист	Листов
РП	23	30

План перемычек первого этажа М1:200

ТОО "STROYCONSALTING" г. Уральск

Взам. инв. №

Подп. и дата

Инв. № подл.

Пожарная лестница М1:50

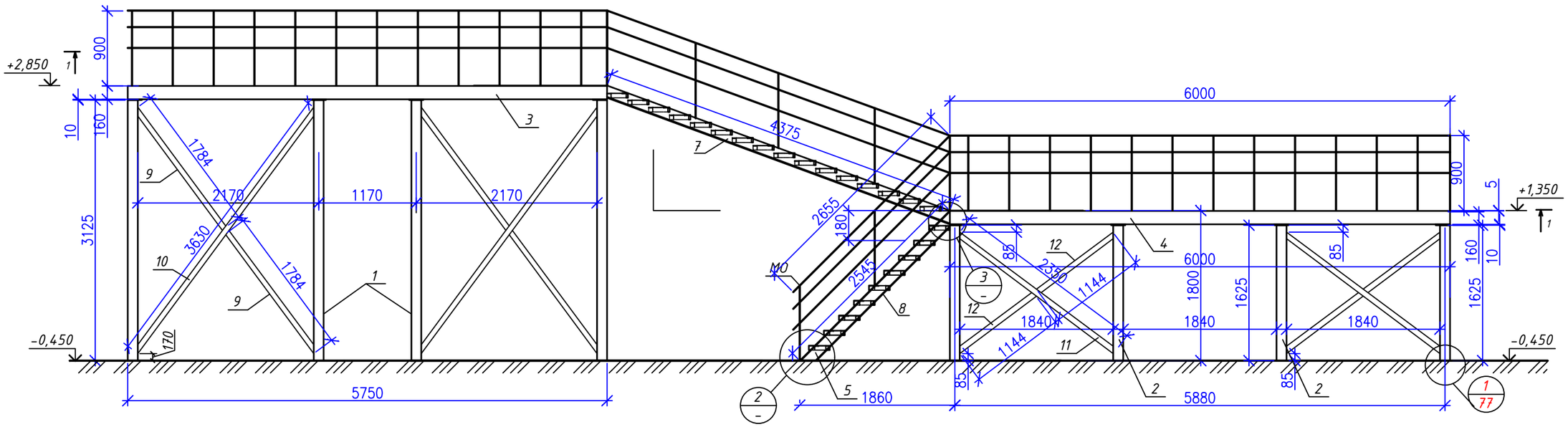

Разрез 1-1 М1:50

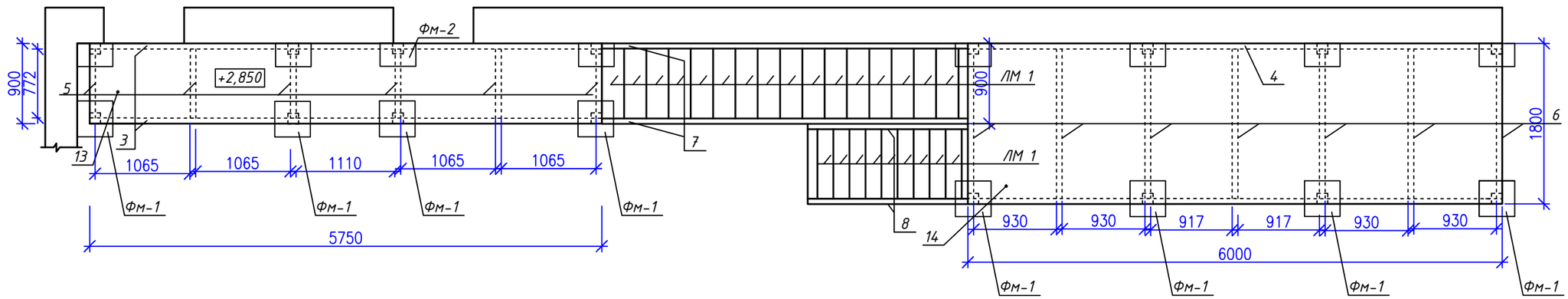

Спецификация

Позиция	Обозначение	Наименование	Кол-во	Масса ед. кг	Масса общ. кг
	ГОСТ 926-82	Эмаль ПФ 170 $м^2$	151,04		
	ГОСТ 25129-82*	Грунтовка ГФ-021 $м^2$	75,52		

Изм.	Кол.	Лист	№док	Подпись	Дата
ГИП		Темиров			07.08.20
Разраб.		Ерекешова			07.08.20
Н. контр.		Шукеев			07.08.20
Проверил		Темиров			07.08.20

21-2020-АС

Капитальный ремонт зданий сельского дом культуры Хан Ордасы в ЗКО, Бокейординский район, п.Хан Орда

Стадия	Лист	Листов
РП	24	30

Пожарная лестница М1:50
Разрез 1-1 М1:50

ТОО "STROYCONSALTING"
г. Уральск

Взам. инв. №

Подп. и дата

Инв. № подл.

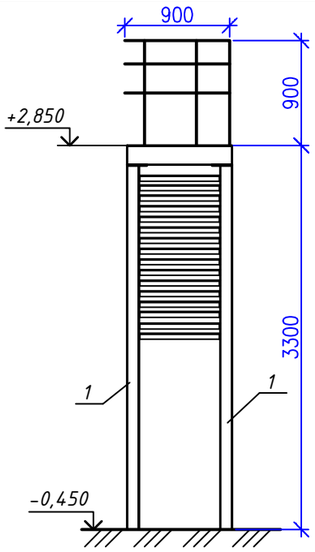

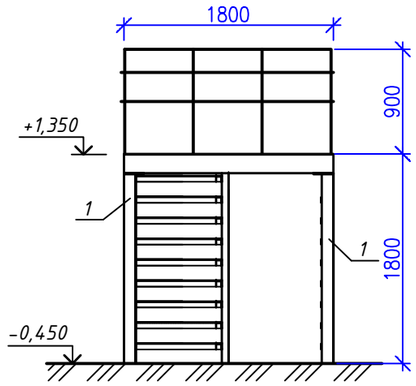

Узел-2
М1:20

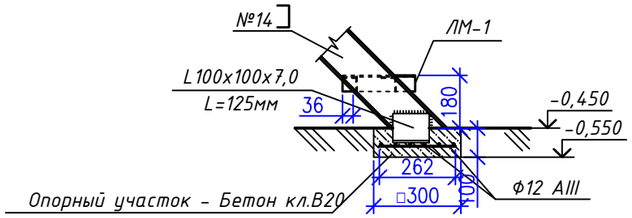

ЛМ-1
М1:20

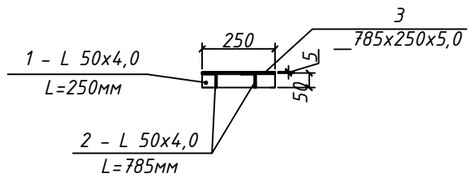

Узел-3
М1:20

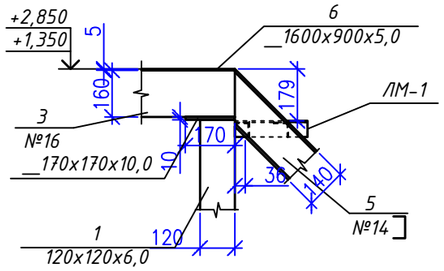

Спецификация элементов

Позиция	Обозначение	Наименование		Кол-во	Масса ед. кг	Масса общ. кг
1	ГОСТ 8639-82	□120x120x6,0	L=3125мм	8	65,35	522,8
2	ГОСТ 8639-82	□120x120x6,0	L=1625мм	8	33,98	271,84
3	ГОСТ 8240-89	[№16	L=5750	2	81,65	163,30
4	ГОСТ 8240-89	[№16	L=6000мм	2	85,2	170,4
5	ГОСТ 8240-89	[№16	L=772мм	6	10,96	65,76
6	ГОСТ 8240-89	[№16	L=1736мм	7	24,65	172,55
7	ГОСТ 8240-89	[№14	L=4375мм	2	53,81	107,62
8	ГОСТ 8240-89	[№14	L=2545мм	2	31,3	62,6
9	ГОСТ 8509-93	L 63x5,0	L=1784мм	8	8,58	68,64
10	ГОСТ 8509-93	L 63x5,0	L=3630мм	4	17,46	69,84
11	ГОСТ 8509-93	L 63x5,0	L=2350мм	4	11,30	45,2
12	ГОСТ 8509-93	L 63x5,0	L=1144мм	8	5,50	44,0
13	ГОСТ 8568-77*	Чечевичное рифл. _6750x900x5,0		1	246,04	
14	ГОСТ 8568-77*	Чечевичное рифл._6000x1800x5,0		1	437,4	
15	ГОСТ 19903-74	_170x170x10,0		16	2,27	36,32
16	ГОСТ 19903-74	_240x240x10,0		16	4,52	72,32
	ЛМ-1			25		
1	ГОСТ 8509-93	L 50x4,0	L=250мм	50	0,76	38,0
2	ГОСТ 8509-93	L 50x4,0	L=785мм	50	2,39	119,5
3	ГОСТ 8568-77*	Чечевичное рифл. _1600x900x5,0		25	7,67	191,75
	Опорный участок					
	ГОСТ 8509-93	L100x7,0	L=125мм	4	1,35	5,40
	ГОСТ 5781-82	Ø12 A-III	L=265мм	32	0,24	7,68
		Бетон кл.В20	м3	0,036		
	МО - Металлическое ограждение					
	ГОСТ 8645-68	□40x20x2,0	L=6750мм	3	16,20	48,60
	ГОСТ 8645-68	□40x20x2,0	L=6000мм	3	14,4	43,20
	ГОСТ 8645-68	□40x20x2,0	L=1800мм	3	4,32	12,96
	ГОСТ 8645-68	□40x20x2,0	L=900мм	3	2,16	6,48
	ГОСТ 10704-91	Ф32x2.8	L=900мм	40	1,82	72,80

Изм.	Кол.	Лист	№док	Подпись	Дата
ГИП		Темиров			07.08.20
Разраб.		Ерекешова			07.08.20
Н. контр.		Шукеев			07.08.20
Проверил		Темиров			07.08.20

21-2020-АС

Капитальный ремонт зданий сельского дом культуры Хан Ордасы в ЗКО, Бокейординский район, п.Хан Орда

Стадия	Лист	Листов
РП	25	30

Пожарная лестница М1:50 (продолжение)

ТОО "STROYCONSALTING" г. Уральск

Взам. инв. №

Подп. и дата

Инв. № подл.

Фундамент Фм-1
М1:10

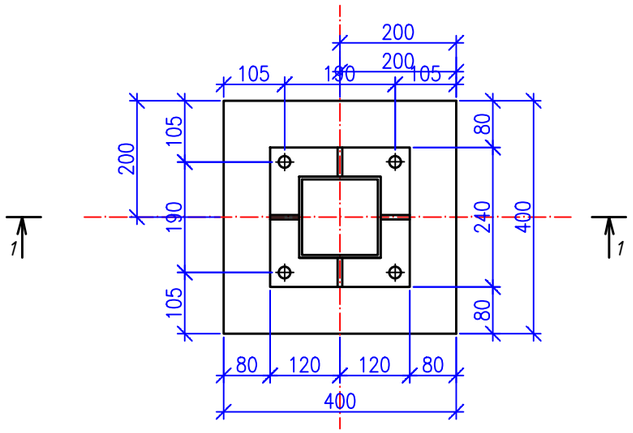

1-1

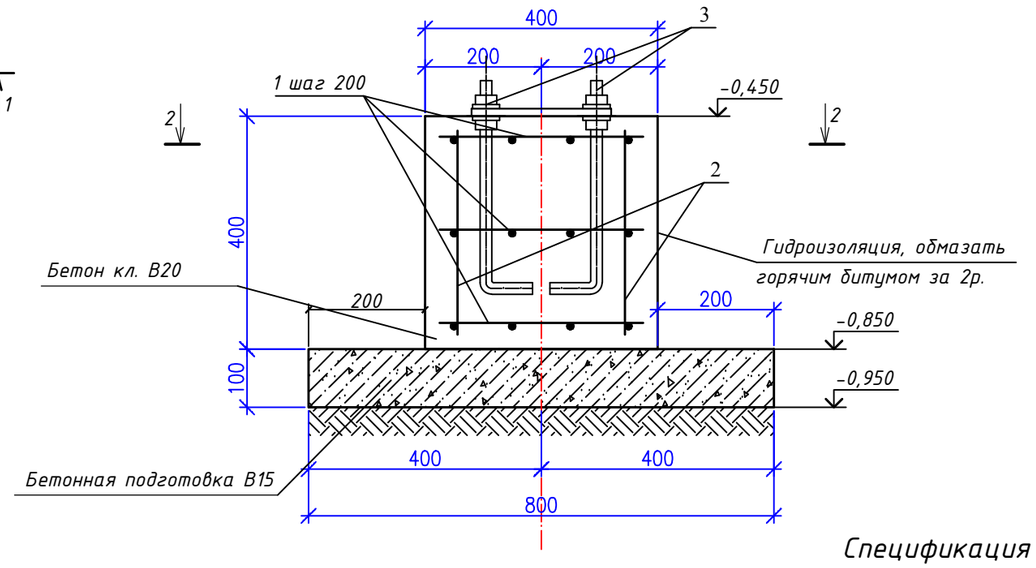

2-2

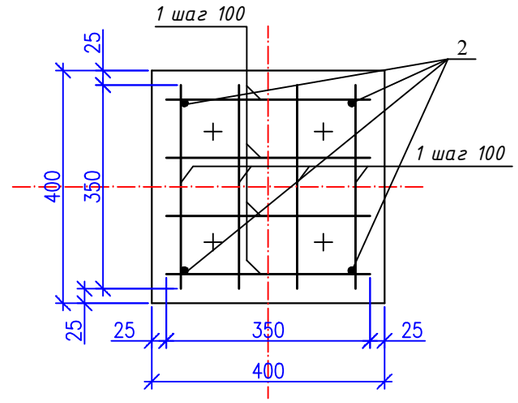

Узел-1
М1:20

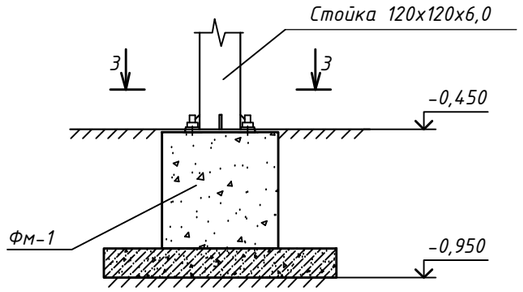

3-3

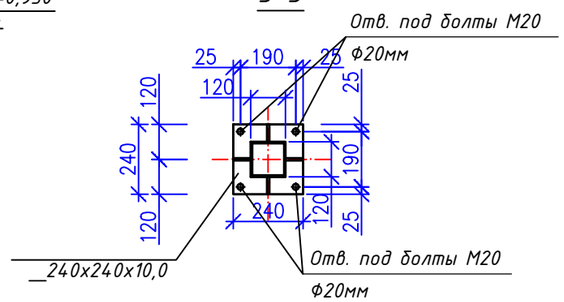

Спецификация фундамента Фм-1

Позиция	Обозначение	Наименование	Кол-во	Масса ед. кг	Масса общ. кг
		Фундамент Фм-1	8		
1	ГОСТ 34028-2016	Пруток 1ф-МД-10х350-ОМ1-ОВ2-А500-бр-И2 (арматура диам.10мм) шт	24	0.22	5.28
2	ГОСТ 34028-2016	Пруток 1ф-МД-18х350-ОМ1-ОВ2-А500-бр-И2 (арматура диам.18мм) шт	4	0.73	2.92
3	ГОСТ 24379.1-80	Болт 2.1.М20х350 09Г2С	4	3.45	13.80
		Материалы			
		Бетон кл.В20 м3	0,128		
		Бетон кл.В15 м3	0,128		
		Гидроизоляция			
	Обмазочная гидроизоляция	Горячий битум $м^2$	1,44		

Общее количество Фм-1 - 8шт. Спецификация рассчитано на один Фм-1.

Изм.	Кол.	Лист	№док	Подпись	Дата
ГИП		Темиров			07.08.20
Разраб.		Ерекешова			07.08.20
Н. контр.		Шукеев			07.08.20
Проверил		Темиров			07.08.20

21-2020-АС

Капитальный ремонт зданий сельского дом культуры Хан Ордасы в ЗКО, Бокейординский район, п.Хан Орда

Стадия	Лист	Листов
РП	26	30

Фундамент Фм-1

ТОО "STROYCONSALTING" г. Уральск

Взам. инв. №

Подп. и дата

Инв. № подл.

Фундамент Фм-2
М1:10

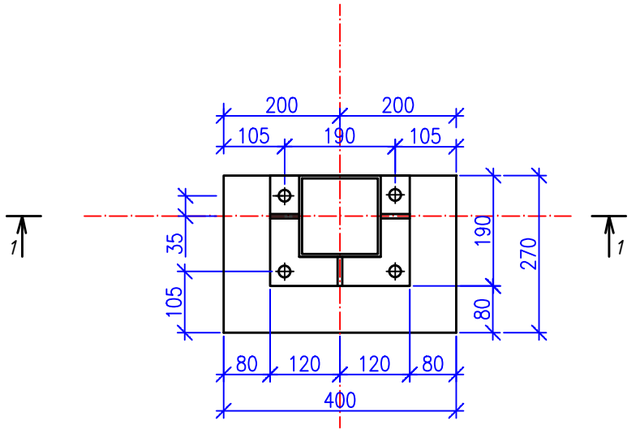

1-1

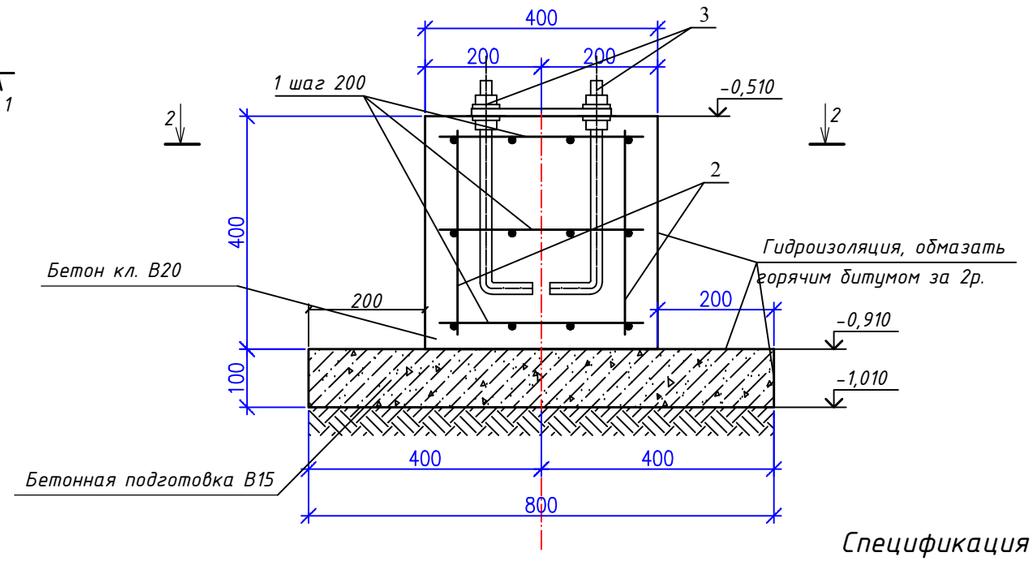

2-2

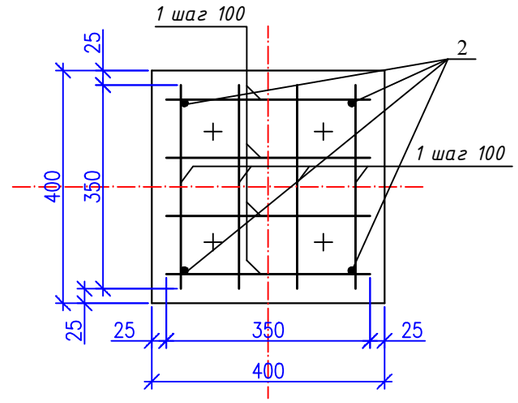

Узел-1
М1:20

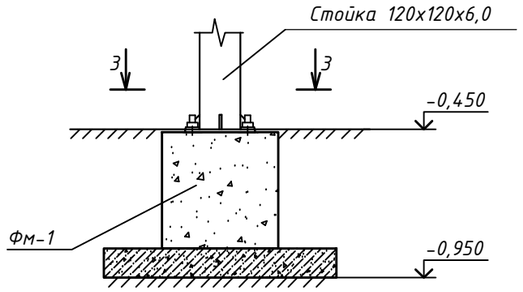

3-3

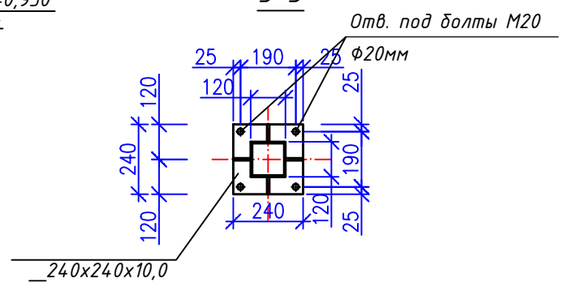

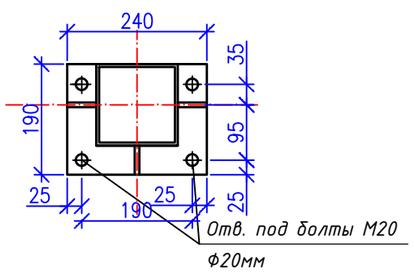

Спецификация фундамента Фм-2

Позиция	Обозначение	Наименование	Кол-во	Масса ед. кг	Масса общ. кг
	Фундамент Фм-2		8		
1	ГОСТ 34028-2016	Пруток 1ф-МД-10х350-ОМ1-ОВ2-А500-бр-И2 (арматура диам.10мм) шт	12	0.22	2.64
2	ГОСТ 34028-2016	Пруток 1ф-МД-10х220-ОМ1-ОВ2-А500-бр-И2 (арматура диам.10мм) шт	12	0.14	1.68
3	ГОСТ 34028-2016	Пруток 1ф-МД-18х350-ОМ1-ОВ2-А500-бр-И2 (арматура диам.18мм) шт	4	0.73	2.92
4	ГОСТ 24379.1-80	Болт 2.1.М20х350 09Г2С	4	3.45	13.80
	Материалы				
		Бетон кл.В20 м3	0,043		
		Бетон кл.В15 м3	0,037		
	Гидроизоляция				
	Обмазочная гидроизоляция	Горячий битум $м^2$	1,25		

Общее количество Фм-2 - 8шт. Спецификация рассчитано на один Фм-2

Изм.	Кол.	Лист	№док	Подпись	Дата
ГИП		Темиров			07.08.20
Разраб.		Ерекешова			07.08.20
Н. контр.		Шукеев			07.08.20
Проверил		Темиров			07.08.20

21-2020-АС

Капитальный ремонт зданий сельского дом культуры Хан Ордасы в ЗКО, Бокейординский район, п.Хан Орда

Стадия	Лист	Листов
РП	27	30

Фундамент Фм-2

ТОО "STROYCONSALTING" г. Уральск

Взам. инв. №

Подп. и дата

Инв. № подл.

Двойной потолок из ГКЛ в кинозале М 1:50

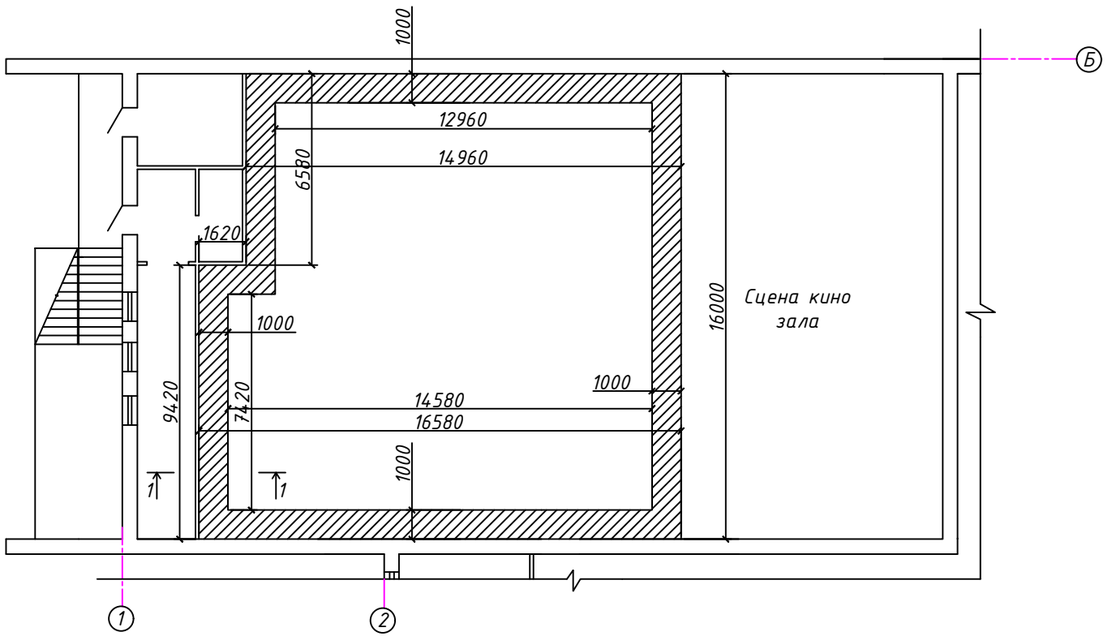

Спецификация элементов

Позиция	Обозначение	Наименование	Кол-во	Масса ед. кг	Масса общ. кг
	ТУ 1121-012-04001508-2011	Профиль КНАУФ ППН 3000х27х28х06 шт	80		
	ТУ 1121-012-04001508-2011	Профиль КНАУФ ПП 3000х60х27х06 шт	60		
		Дюбель-клин металл. шт	160		
		Саморез острый, белый 11х3,5 (т.н. "клопик") шт	160		
		Дюбель-гвоздь шт	160		
		Саморез острый, белый 14х4 с прессшайбой шт	160		
		Саморез по металлу 25х3,5 шт	960		
		ГКЛВО КНАУФ 2500х1200х10 шт	25		

Разрез 1-1 М1:5

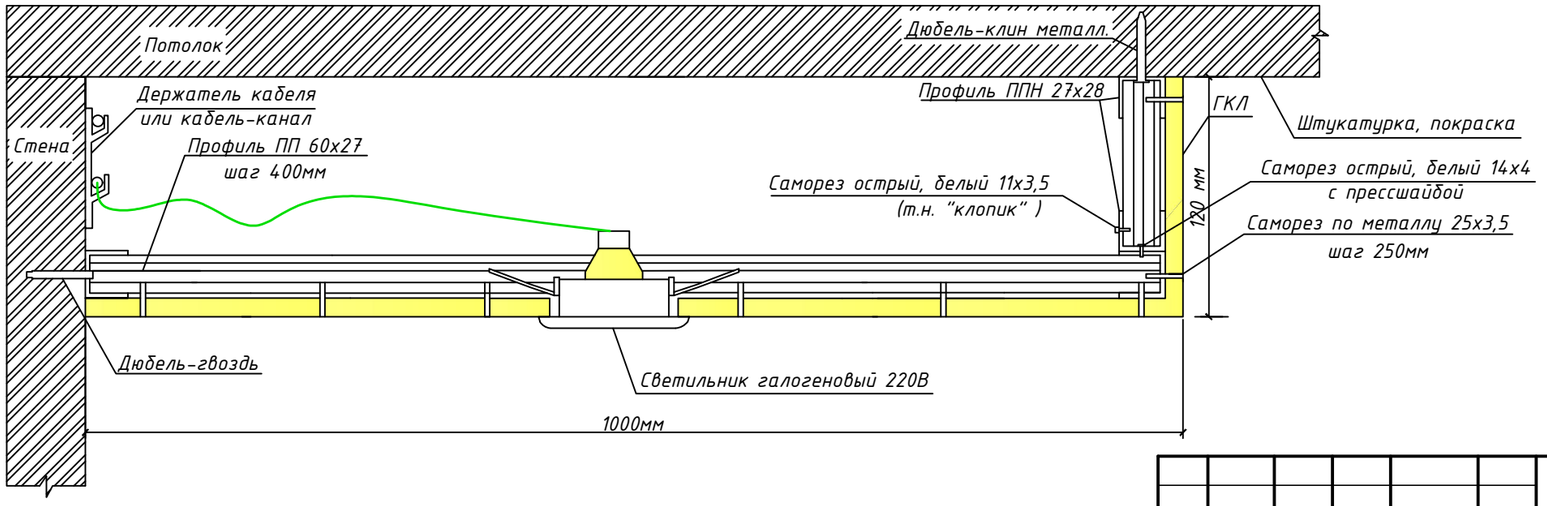

Изм.	Кол.	Лист	№док	Подпись	Дата
ГИП		Темиров			07.08.20
Разраб.		Ерекешова			07.08.20
Н. контр.		Шукеев			07.08.20
Проверил		Темиров			07.08.20

21-2020-АС

Капитальный ремонт зданий сельского дом культуры Хан Ордасы в ЗКО, Бокейординский район, п.Хан Орда

Стадия	Лист	Листов
РП	28	30

Двойной потолок из ГКЛ в кинозале

ТОО "STROYCONSALTING" г. Уральск

Взам. инв. №

Подп. и дата

Инв. № подл.

Стена из ГКЛ М1:50

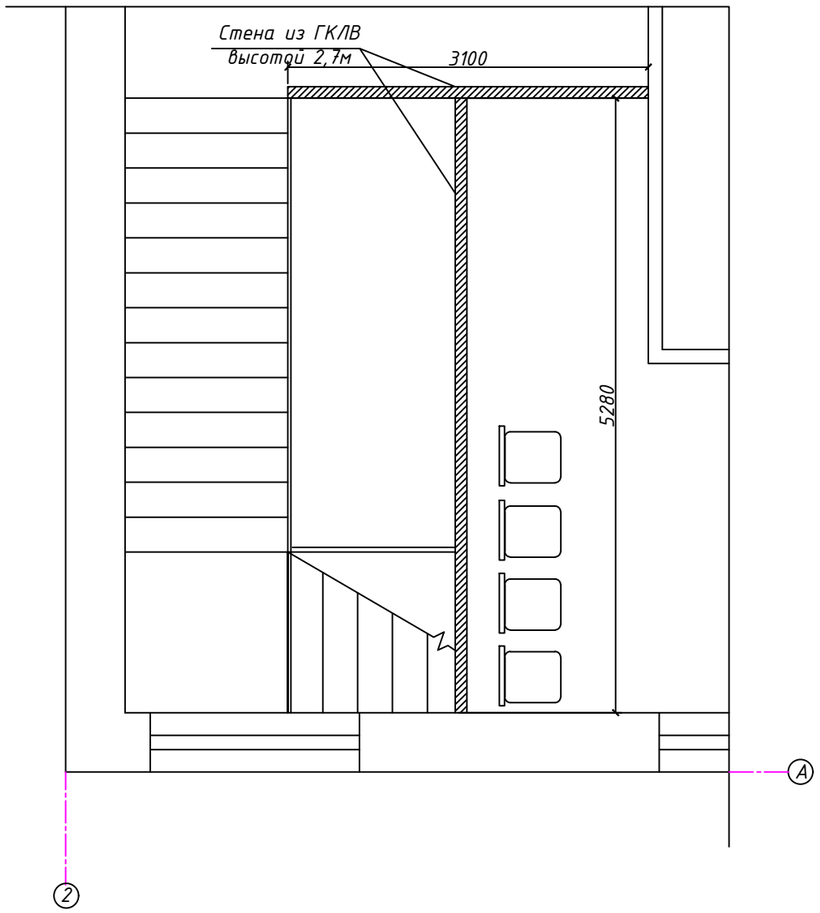

Спецификация элементов

Позиция	Обозначение	Наименование	Кол-во	Масса ед. кг	Масса общ. кг
	ТУ 1121-012-04001508-2011	Профиль КНАУФ ПН 3000х75х40х06 шт	6		
	ТУ 1121-012-04001508-2011	Профиль КНАУФ ПС 3000х75х40х06 шт	15		
		Дюбель К6/35 шт	30		
		Саморез MN 45 шт	330		
		Уплотнительная лента пог.м	8,380		
		ГКЛВ КНАУФ 2500х1200х12,5 шт	15		

Узел расположения элементов М1:10

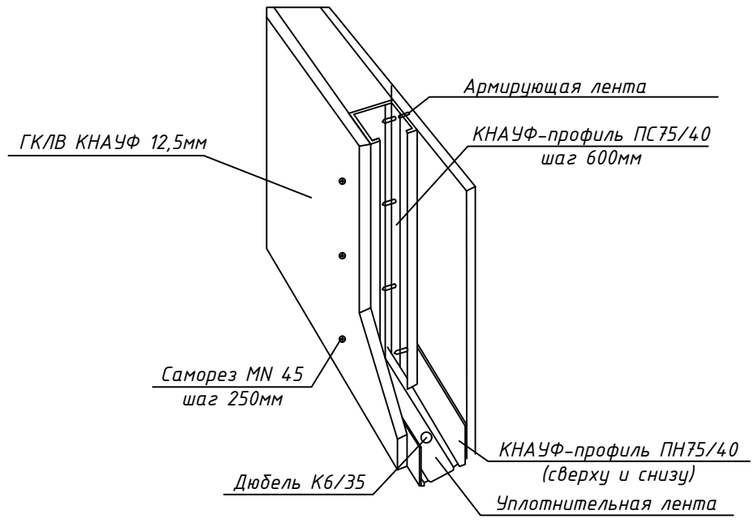

Изм.	Кол.	Лист	№док	Подпись	Дата
ГИП		Темиров			07.08.20
Разраб.		Ерекешова			07.08.20
Н. контр.		Шукеев			07.08.20
Проверил		Темиров			07.08.20

21-2020-АС

Капитальный ремонт зданий сельского дом культуры Хан Ордасы в ЗКО, Бокейординский район, п.Хан Орда

Стадия	Лист	Листов
РП	29	30

Стена из ГКЛ

ТОО "STROYCONSALTING" г. Уральск

Взам. инв. №

Подп. и дата

Инв. № подл.

План крыльца №1 М1:100

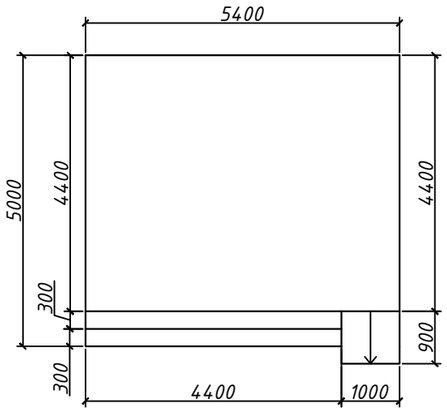

План крыльца №2 М1:50

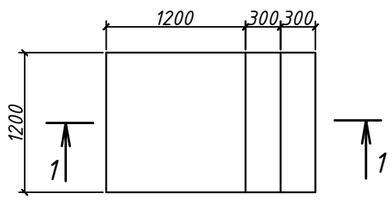

План крыльца №3 М1:50

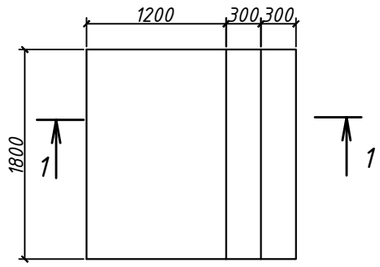

Разрез 1-1 М1:25

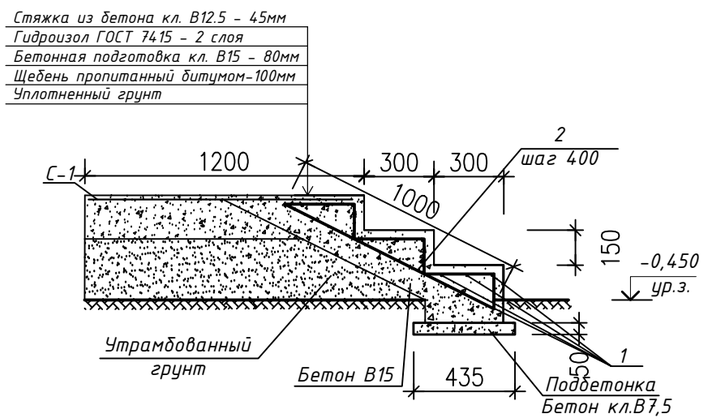

Спецификация элементов

Позиция		Наименование	Кол-во	Масса ед. кг	Масса общ. кг	Примечание
		Крыльцо №1				
		Керамогранит 30х30х8 RAL 7006 м2	29,38			монтаж керам.после демонтажа верхнего слоя
	ГОСТ 926-82	Эмаль ПФ 170 $м^2$	1,9			Покраска поручня
		Крыльцо №2	2			Специф.посчитано на 1 крыльцо(общ.2шт)
С-1	ГОСТ 23279-2012	4С $\frac{8А240С}{8А240С-200}$ 110х110см шт.	1	5,2		
1	ГОСТ 34028-2016	Пруток 1ф-МД-10х1100-ОМ1-ОВ2-А500-$б_р$-И2 (Арматура диам.10) шт	12	0,68		
2	ГОСТ 34028-2016	Пруток МД-8Х2350-А240 (Арматура диам.8) ШТ	4	0,93		
		Материалы				
		Бетон кл.В15 м3	0,18			
		Бетон кл.В12.5 м3	0,125			
		Бетон кл.В7,5 м3	0.03			
		Щебень пропитанный битумом $м^3$	0,216			
	ГОСТ 7415-86	Гидроизол 2 слоя $м^2$	2,7			
		Крыльцо №3	3			Специф.посчитано на 1 крыльцо(общ.3шт)
С-1	ГОСТ 23279-2012	4С $\frac{8А240С}{8А240С-200}$ 170х110см шт.	1	7,95		
1	ГОСТ 34028-2016	Пруток 1ф-МД-10х1700-ОМ1-ОВ2-А500-$б_р$-И2 шт	12	1,05		
2	ГОСТ 34028-2016	Пруток МД-8Х2350-А240 (Арматура диам.8) ШТ	5	0,93		
		Материалы				
		Бетон кл.В15 м3	0,24			
		Бетон кл.В12.5 м3	0,18			
		Бетон кл.В7,5 м3	0.03			
		Щебень пропитанный битумом $м^3$	0,324			
	ГОСТ 7415-86	Гидроизол 2 слоя $м^2$	4,05			

Взам. инв. №

Подп. и дата

Инв. № подл.

Изм.	Кол.	Лист	№док	Подпись	Дата
ГИП		Темиров			07.08.20
Разраб.		Ерекешова			07.08.20
Н. контр.		Шукеев			07.08.20
Проверил		Темиров			07.08.20

21-2020-АС

Капитальный ремонт зданий сельского дом культуры Хан Ордасы в ЗКО, Бокейординский район, п.Хан Орда

Стадия	Лист	Листов
РП	30	30

Крыльцо №1, №2, №3

ТОО "STROYCONSALTING" г. Уральск