КАНКОР-Проект
ТОВАРИЩЕСТВО С ОГРАНИЧЕННОЙ ОТВЕТСТВЕННОСТЬЮ

г. Алматы, пр. Абая 115а/96 оф. 301, 308. тел: +7 727 2438387 mail: kankor-proekt@mail.ru

УТВЕРЖДАЮ
Директор ТОО «КАНКОР-Проект»

_____ Н. Н. Коротинская

ТЕХНИЧЕСКОЕ ЗАКЛЮЧЕНИЕ

о проведенном техническом обследовании объектов по проекту «Реконструкция тепловых сетей города Алматы. Реконструкция тепломагистрали ТМ 18 "Айнабулак" от НС-18 до НС-19 до ТК 18-51, с реконструкцией НС-17, 19. Реконструкция тепломагистрали ТМ18 «Айнабулак» от НС18 до НС19, до ТК18-51» » Участок от НС-17 до МТК 34 (заказ 4575-3/3) для ТОО «Казахский Сантехпроект» По договору оказания услуг №7910 от 23 декабря 2019 года.

АЛЬБОМ № 6.

Шифр 0218-06

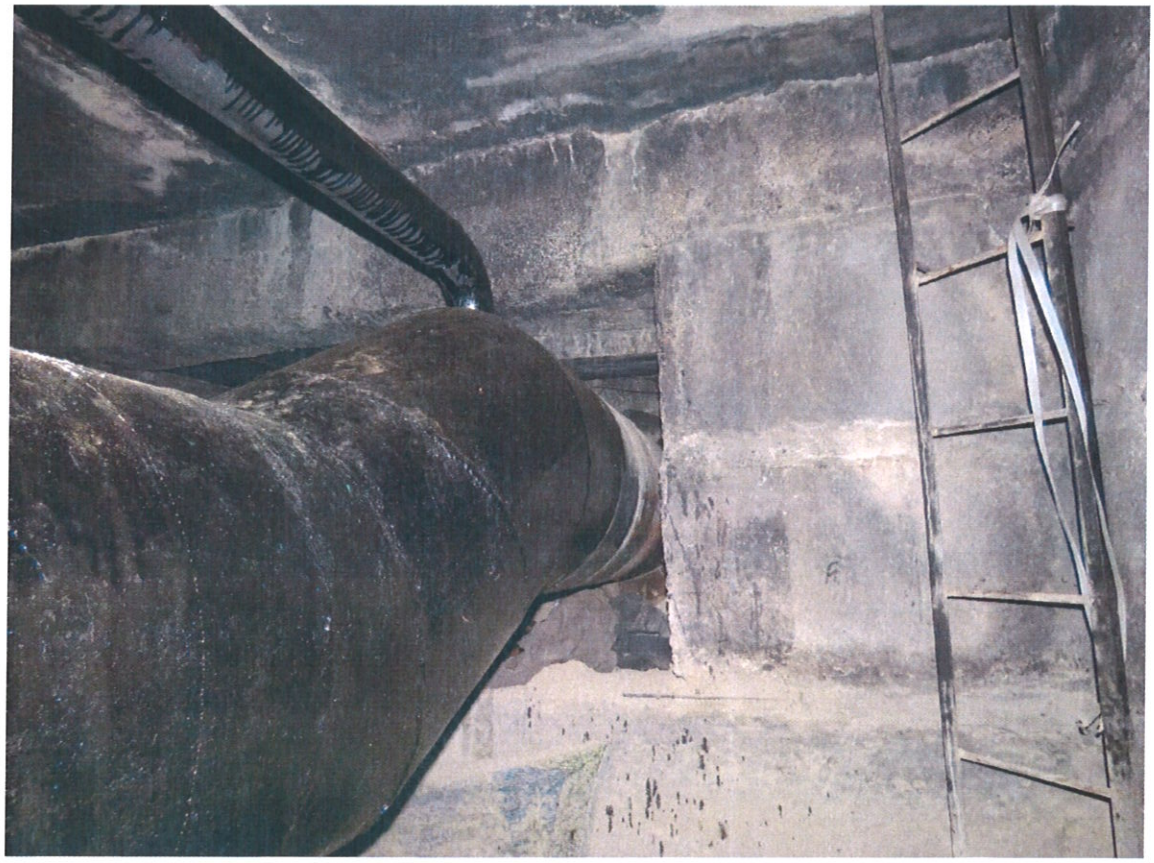

Алматы 2020г.

СОСТАВ ЗАКЛЮЧЕНИЯ

№ п/п	Наименование
Альбом №1.	«Реконструкция тепловых сетей города Алматы. Реконструкция тепломагистрали ТМ 18 "Айнабулак" от НС-18 до НС-19 до ТК 18-51, с реконструкцией НС-17, 19. **Реконструкция НС17**» (заказ 4575-1)
Альбом №2.	«Реконструкция тепловых сетей города Алматы. Реконструкция тепломагистрали ТМ 18 "Айнабулак" от НС-18 до НС-19 до ТК 18-51, с реконструкцией НС-17, 19. **Реконструкция НС19**» (заказ 4575-2)
Альбом №3.	Реконструкция тепловых сетей города Алматы. Реконструкция тепломагистрали ТМ 18 "Айнабулак" от НС-18 до НС-19 до ТК 18-51, с реконструкцией НС-17, 19. Реконструкция тепломагистрали ТМ18 «Айнабулак» от НС18 до НС19, до ТК18-51» **здание трансформаторной подстанции на площадке НС-19** (заказ 4575-2/1)
Альбом №4.	«Реконструкция тепловых сетей города Алматы. Реконструкция тепломагистрали ТМ 18 "Айнабулак" от НС-18 до НС-19 до ТК 18-51, с реконструкцией НС-17, 19. Реконструкция тепломагистрали ТМ18 «Айнабулак» от НС18 до НС19, до ТК18-51» **Участок от МТК8а до НС-17** (заказ 4575-3/1)
Альбом №5.	«Реконструкция тепловых сетей города Алматы. Реконструкция тепломагистрали ТМ 18 "Айнабулак" от НС-18 до НС-19 до ТК 18-51, с реконструкцией НС-17, 19. Реконструкция тепломагистрали ТМ18 «Айнабулак» от НС18 до НС19, до ТК18-51» **Переход тепловых сетей через БАК** (заказ 4575-3/2)
Альбом №6.	«Реконструкция тепловых сетей города Алматы. Реконструкция тепломагистрали ТМ 18 "Айнабулак" от НС-18 до НС-19 до ТК 18-51, с реконструкцией НС-17, 19. Реконструкция тепломагистрали ТМ18 «Айнабулак» от НС18 до НС19, до ТК18-51» **Участок от НС-17 до МТК 34** (заказ 4575-3/3)
Альбом №7.	«Реконструкция тепловых сетей города Алматы. Реконструкция тепломагистрали ТМ 18 "Айнабулак" от НС-18 до НС-19 до ТК 18-51, с реконструкцией НС-17, 19. Реконструкция тепломагистрали ТМ18 «Айнабулак» от НС18 до НС19, до ТК18-51**» Участок от МТК 34 до НС-19** (заказ 4575-3/4)
Альбом №8.	Реконструкция тепловых сетей города Алматы. Реконструкция тепломагистрали ТМ 18 "Айнабулак" от НС-18 до НС-19 до ТК 18-51, с реконструкцией НС-17, 19. Реконструкция тепломагистрали ТМ18 «Айнабулак» от НС18 до НС19, до ТК18-51» **Участок от НС-19 до МТК 51** (заказ 4575-3/5)

1.СОДЕРЖАНИЕ

2. Введение. 3
3. Инженерно-геологические условия и сейсмическая опасность площадки строительства. ... 5
4.Конструктивные решения. 6
5. Результаты обследовательских работ. 7
5.1. Материалы обследования: 7
5.2. Техническое состояние конструкций 7
6. Соответствие конструктивных решений требованиям действующих норм. 9
7. Мероприятия по обеспечению эксплуатационной надежности сооружения 10
8. Выводы. 11
9. Лист подписей 12

Приложение 1. Альбом фотографий 4 листа

Приложение 2. Графическая часть. 1 лист

Приложение 3. Аттестат аккредитации 1 лист

Приложение 4. Аттестат экспертов 4 листа

2. Введение.

В соответствии с договором №7910 от 23 декабря 2019г., между ТОО «Казахский Сантехпроект» и ТОО «КАНКОР-Проект», специалистами ТОО «КАНКОР-Проект» произведены обмерные и обследовательские работы, установлено техническое состояние лотков существующей теплосети на участке от НС-18 до НС-19 до ТК 18-51, с реконструкцией НС-17,19 для разработки проектно-сметной документации по строительству объекта: «Реконструкция тепломагистрали ТМ 18 «Айнабулак» от НС-18 до НС-19 до ТК 18-51 с реконструкцией НС-17,19» Объект расположен в городе Алматы Жетысуский район.

Программой работ предусмотрено:

- проведение обмерных работ тепловой камеры;

- проведение обследования конструкций сооружения и оценка текущего состояния конструкций камеры, теплотрассы и их соответствие существующим нормативным требованиям;

- выводы о функциональной надежности сооружения и возможности его дальнейшей эксплуатации.

- выводы о техническом состоянии камеры.

В процессе обследования проводились:

- обмеры конструктивных элементов для составления планов, разрезов сооружения;

- определение технического состояния несущих конструкций;

На основании полученных данных выполнена оценка надежности существующего сооружения и возможность его дальнейшей эксплуатации.

Методика выполнения обследовательских работ и оценка сейсмостойкости сооружений проводились на основании положений следующих нормативных и инструктивных документов:

Методика выполнения обследовательских работ и оценка сейсмостойкости сооружений проводились на основании положений следующих нормативных и инструктивных документов:

1. СП РК 104-101-2012» Обследование и оценка технического состояния зданий и сооружений».

2. Пособие по проектированию бетонных и железобетонных конструкций и лёгких бетонов без предварительного напряжения арматуры к СНиП 2.03-01-84. Бетонные и железобетонные конструкции.

3. Методические рекомендации по паспортизации зданий существующей застройки г.Алма-Аты и других населенных пунктов, расположенных в сейсмоопасных районах Казахской ССР. Казахский ПромстройНИИпроект. Алма-Ата, 1988.

4. Пособие по обследованию и оценке сейсмостойкости зданий существующей застройки. Казахский ПромстройНИИпроект. Алма-Ата, 1988.

5. СНиП II-А.12-69*. Строительство в сейсмических районах. М., 1977.

6. СП РК 2.03-30-2017 «Строительство в сейсмических районах»

7. СП РК 2.01-101.2013 «Защита строительных конструкций от коррозии»

8. Руководство по расчёту статически неопределимых конструкций. НИИЖБ, - М, 1975.

9. Руководство по проектированию жилых и общественных зданий с железобетонным каркасом, возводимых в сейсмических районах. М, 1979.

10. СП РК 0.03-30-2017 Строительство в сейсмических районах.

11. СП РК 1.04-110.2017 Обследование, оценка технического состояния и сейсмоусиление зданий и сооружений.

3. Инженерно-геологические условия и сейсмическая опасность площадки строительства.

Инженерно-геологические условия и сейсмическая опасность площадки строительства были определены в соответствии с Генеральным планом г.Алматы «Схема планировочных ограничений». Тип грунтовых условий II-В-4 относится к 9-балльной сейсмической зоне и площадка является неблагоприятной в сейсмическом отношении в соответствии с пунктом 1.5. СНиП 11-7-81. Грунтовые воды залегают на глубине 5-10м. Глинистые грунты просадочные – I тип, иногда с прослоениями песка разной крупности или крупнообломочных грунтов.

4.Конструктивные решения.

Объемно-планировочные и конструктивные решения зданий и сооружений выявлены в процессе проведения обмерных и обследовательских работ и отражены в материалах обследования. Общий вид и конструктивные элементы здания приведены в приложении 1 (Альбом фотографий).,

На участке от НС-17 до МТК-34 распложено 5 камер. Путь теплотрассы от НС-17 до МТК-28 пролегает прямо, проходит по подземным непроходным каналам, в камере МТК-29 теплотрасса поворачивает на запад и следует до МТК-34 по непроходным каналам.

Камера 1(МТК-34) расположена на трубопроводе между НС-17 и МТК 35, по улице Мукатаева на грунтовой обочине дороги. Камера прямоугольного сечения в плане, размерами 6880х6600х3500(h)мм. Покрытие камеры расположено в уровне планировки грунта, на отметке 3,500 от уровня пола камеры.

Стены камеры выполнены из сборных бетонных фундаментных блоков, размерами 300х600х2400мм. В уровне верха стен, уложен металлический ригель, двутаврового сечения. Плиты покрытия по периметру, оперты на стены камеры, в центре - на металлический ригель. Покрытие выполнено из железобетонной монолитной плиты толщиной 200мм, в котором устроено четыре круглых входных проема, крышки люка металлические. По полу камеры залита цементно-песчаная стяжка толщиной 150мм

В стенах, расположенных по осям А и Б, организованы проемы для прохода теплотрассы в камеру. Участок прохода теплотрассы в тепловую камеру состоит из четырёх каналов, выполненных из спаренных сборных железобетонных лотков шириной 1000мм и длиной 3000мм, высота лотка 670мм.

5. Результаты обследовательских работ.

5.1. Материалы обследования:

Материалы обмерно-обследовательских работ включают:

- детальный осмотр сооружения с выявлением конструктивной схемы и оценкой технического состояния конструкций;

- графические материалы (планы, разрезы), приведенные в графической части отчета;

5.2. Техническое состояние конструкций

Камера 1(МТК-34). По плитам покрытия наблюдается пластинчатая ржавчина, на стержнях оголенной арматуры в зоне продольных трещин или закладных деталей. Трещины в растянутой зоне бетона, превышающие их допустимое раскрытие. Бетон в растянутой зоне на глубине защитного слоя между стержнями арматуры легко крошится. Провисание отдельных стержней распределительной арматуры, выпучивание хомутов, разрыв отдельных из них вследствие коррозии стали (при отсутствии в этой зоне трещин). Уменьшенная, против требований, площадь оперения сборных элементов. Высокая водо- и воздухопроницаемость стыков.

Металлический двутавр на который опираются плиты, покрыт глубокой коррозией.

Фундаментные блоки смещены относительно друг друга, вследствие чего по цементно-песчаному раствору, скрепляющему фундаментные блоки, наблюдаются трещины.

На поверхности лотков непроходных каналов наблюдаются многочисленные участки с отслоением и разрушением защитного слоя бетона. Арматурный каркас оголён, и разрушен глубокой коррозией. По стенкам верхних лотков наблюдаются поперечные трещины с раскрытием до 7мм. Наблюдаются следы систематической фильтрации влаги через трещины. По наружной поверхности лотков, расположенной между каналами, по большей части отсутствует гидроизоляционное покрытие.

Под отверстием для спуска персонала наблюдаются наносы грунта. Лестница для спуска покрыта глубокой коррозией. По дну непроходных каналов наблюдается скопление грунта, просочившегося совместно с фильтрующейся влагой.

Согласно таблице, Ж.2 СП РК 1.04-101-2012, категория технического состояния железобетонных стен – II (работоспособная конструкция): отсутствуют видимые дефекты и повреждения, свидетельствующие о снижении несущей способности и эксплуатационной пригодности конструкций. Защитные свойства бетона по отношению к арматуре на отдельных участках исчерпаны, требуется их восстановление, устройство и восстановление гидроизоляции и антикоррозионной защиты.

Согласно таблице, Ж.2 СП РК 1.04-101-2012, категория технического состояния железобетонных плит покрытия – III (ограниченно-работоспособная конструкция), т.к. существуют повреждения, свидетельствующие о снижении несущей способности и эксплуатационной пригодности конструкции, но на момент обследования не угрожающие безопасности работающих и обрушению.

Состояние камеры **(МТК-34).** –ограниченно-работоспособное.

6. Соответствие конструктивных решений требованиям действующих норм.

В соответствии со СП РК 2.03-30-2017 «Строительство в сейсмических районах Республики Казахстан»:

Согласно п. 9.2.6 По верху сборных ленточных фундаментов следует укладывать слой раствора марки не менее 100 или бетона класса не ниже В7,5 толщиной не менее 50 мм и продольную арматуру диаметром 10 мм, в количестве трех, четырех и шести стержней при расчетной сейсмичности 7, 8 и 9 баллов соответственно. Через каждые 300-400 мм продольные стержни должны быть соединены поперечными стержнями диаметром 6 мм. Данный пункт не соблюден.

В соответствии с СП РК 2.01-101.2013 "ЗАЩИТА СТРОИТЕЛЬНЫХ КОНСТРУКЦИЙ ОТ КОРРОЗИИ"

п.1.1 Защиту строительных конструкций следует осуществлять применением коррозионно-стойких, для данной среды материалов и выполнением конструктивных требований (первичная защита), нанесением на поверхности конструкций металлических, оксидных, лакокрасочных, и др. материалов (вторичная защита).

п.2.19. Требования к толщине защитного слоя и водонепроницаемости бетона при воздействии жидких сред табл. 11. толщина защитного слоя бетона должна составлять не менее 30мм. По большей части поверхностей несущих балок, по поверхностям плит покрытия видны участки с коррозией арматурных стержней. Толщина защитного слоя бетона составляет местами менее 10мм.

п.2.40 Защиту от коррозии необетонируемых стальных закладных деталей и соединительных элементов железобетонных конструкций следует предусматривать: металлическими покрытиями (цинковыми и алюминиевыми) в помещениях с влажным или мокрым режимом, при неагрессивной и слабоагрессивной степени воздействия среды - комбинированными покрытиями (лакокрасочными по металлизационному слою).

п.2.41 Закладные детали и соединительные элементы в стыках наружных ограждающих конструкций, подвергающиеся увлажнению атмосферной влагой, конденсатом, промышленными водами, независимо от степени агрессивного воздействия среды должны быть защищены металлическими или комбинированными покрытиями.

Требования всех этих пунктов не соблюдены.

7. Мероприятия по обеспечению эксплуатационной надежности сооружения.

Общее техническое состояние обследованных сооружений теплотрассы, состоящих из магистральных тепловых камер - ограниченно-работоспособное

Учитывая техническое состояние конструкций сооружения, рекомендуется демонтировать камеры, участки теплотрассы и железобетонные лотки длинной 7572м. Следует разработать рабочий проект реконструкции участка сети в соответствии с действующими нормами и правилами и после утверждения произвести строительно–монтажные работы.

8. Выводы.

Выполненные обмерные и обследовательские работы по сооружениям участка теплотрассы позволили выявить конструктивные решения и дать оценку эксплуатационной надежности существующих сооружений.

По результатам анализа конструктивных решений и технического состояния обследуемых сооружений, а именно тепловой камеры можно сделать вывод о недопустимости использований существующих конструкций при строительстве новой теплотрассы. В соответствии с классификацией повреждений сетей систем теплоснабжения в зависимости от их технического состояния, в результате обследования участка сети определено его общее техническое состояние: МТК-34 - ограниченно-работоспособное.

Данное состояние вытекает из следующих условий:

1. Фактический срок службы превышает нормативный в 2 раза;
2. Общая фронтальная коррозия металлоконструкций;
3. МТК на сети выполнены с нарушением нормативной документации, имеют строительные дефекты и довольно высокую степень износа.

Рекомендуется демонтировать тепловые камеры. При строительстве новых сооружений допускается использовать сборные железобетонные фундаментные блоки стен тепловой камеры.

Приложение 1.

Альбом фотографий.

(на 4 листах)

Лист подписей.

Аттестат эксперта по техническому обследованию надежности и устойчивости зданий и сооружений № KZ83VJE00025766.

Коротинская Н.Н.

ТОО «КАНКОР-Проект»
Эксперт по техническому обследованию
надежности и устойчивости
зданий и сооружений
Коротинская Н.Н._____

Аттестат эксперта по градостроительной, предпроектной и проектно-сметной документации № KZ30VJE00015662.

Коротинский А.В.

ТОО «КАНКОР-Проект»
Эксперт по градостроительной,
предпроектной и проектно-сметной
документации
Коротинский А.В._____

Аттестат эксперта по техническому обследованию надежности и устойчивости зданий и сооружений № KZ02VJE00015778

Афроилов М.А.

ТОО «КАНКОР-Проект»
Эксперт по техническому обследованию
надежности и устойчивости
зданий и сооружений
Афроилов М.А._____

Фото 1. Горловина люка сдвинута относительно проема.

Фото 2. На дне камеры наблюдается бытовой и технический мусор.

Фото 3. По фундаментным блокам наблюдаются сколы и трещины.

Фото 4. Кладка стен выполнена из фундаментных блоков на цементно-песчаном растворе. По фундаментным блокам наблюдаются сколы и трещины.

Фото 5. В камере расположен металлический швеллер, покрытый сплошной коррозией.

Фото 6. Защитный слой бетона плиты покрытия разрушен, наблюдается оголенный арматурный каркас, покрытый сплошной коррозией.

Фото 7. По полкам и стенам железобетонных лотков наблюдается разрушение защитного слоя бетона.

Приложение 2.

Графическая часть.

(на 1 листе)

План на отм.0,000

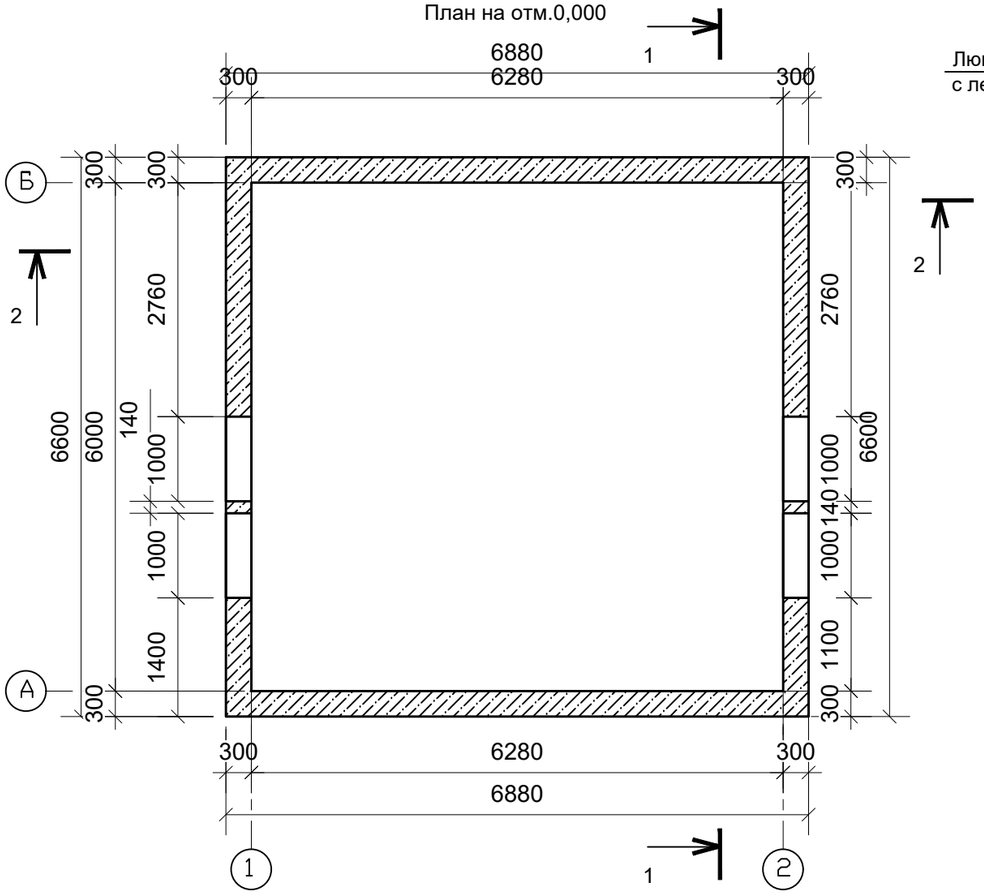

План покрытия

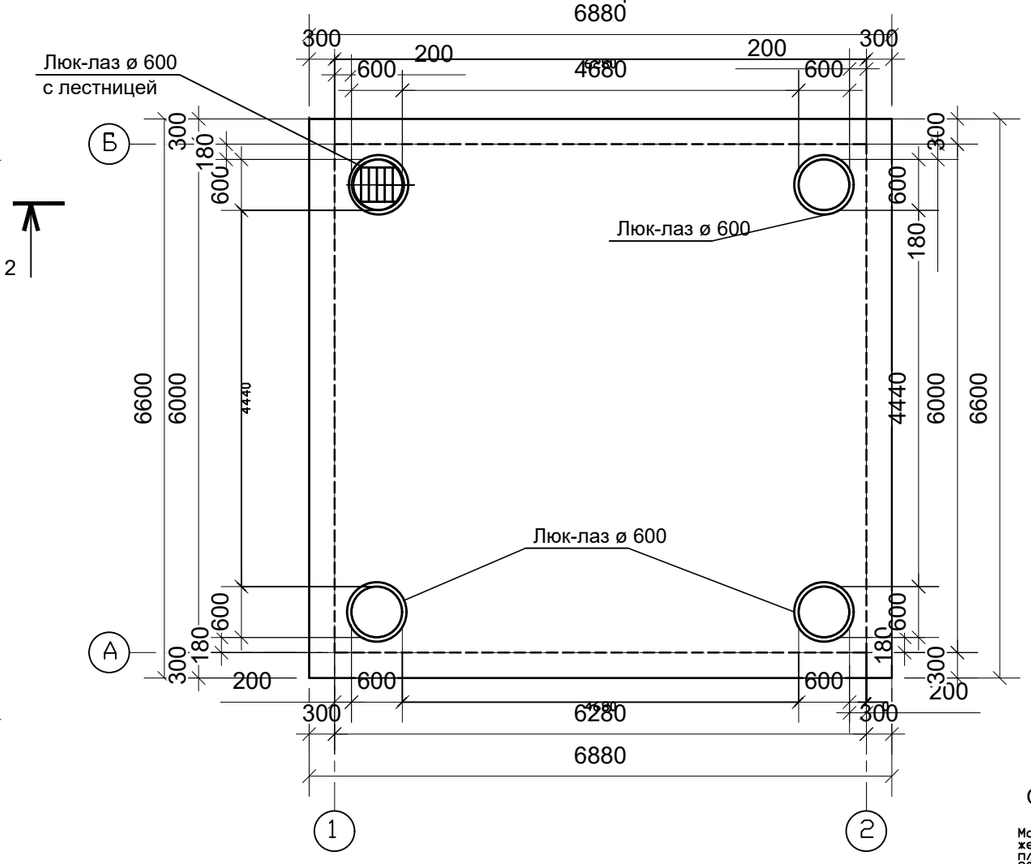

Схема раскладки лотков по оси 2

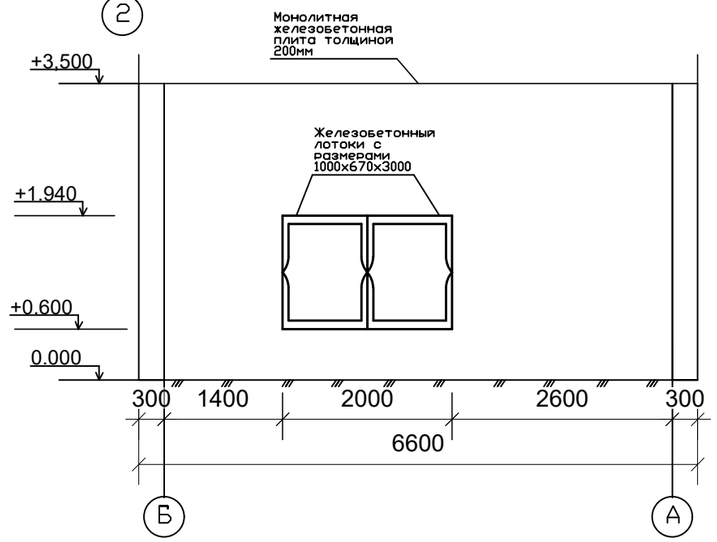

Разрез 1-1

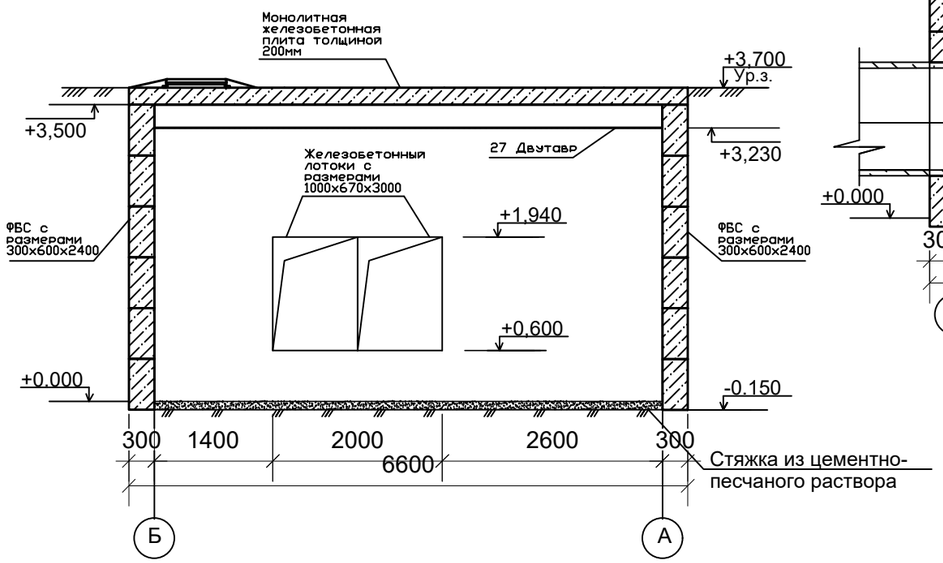

Разрез 2-2

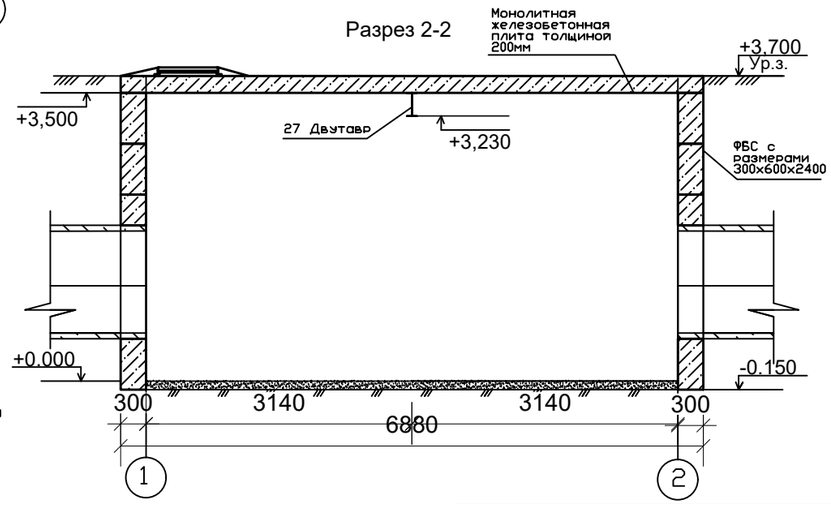

Изм.	Кол.уч	Лист	№док.	Подпись	Дата
ГИП		Колобов			
Разработал		Володченко			

0218-06

Реконструкция тепловых сетей города Алматы.Реконструкция тепломагистрали ТМ 18 "Айнабулак" от НС-18 до НС-19 до ТК 18-51, с реконструкцией НС-17,19.

Камера МТК-34

Стадия	Лист	Листов
ОБ	1	

План на отметке 0,000 План покрытия Разрез1-1,Разрез2-2.

КАНКОР-Проект

Взамен инв.N

Подпись и дата

Инв.N подл.

Формат А3

Приложение 3. Аттестат аккредитация. (на 1 листе)

СВИДЕТЕЛЬСТВО ОБ АККРЕДИТАЦИИ

№ KZ78VWC00002004

Настоящее свидетельство об аккредитации выдано
Товарищество с ограниченной ответственностью "КАНКОР-Проект"
(наименование юридического лица)
г.Алматы, Алмалинский район Проспект АБАЯ 115а/96 ком №301,308.
(юридический адрес)
на право осуществления экспертных работ по техническому обследованию надежности и устойчивости зданий и сооружений на технически и технологически сложных объектах первого и второго уровней ответственности

АККРЕДИТОВАНО

и внесен в реестр уполномоченного органа

Срок действия свидетельства до **18.04.2022 года**

Наименование услугодателя

г.Нур-Султан

Республиканское государственное учреждение "Комитет по делам строительства и жилищно-коммунального хозяйства Министерства индустрии и инфраструктурного развития Республики Казахстан"

18.04.2020 год

Бұл құжат ҚР 2003 жылдың 7 қаңтарындағы «Электронды құжат және электронды сандық қол қою» туралы заңның 7 бабы, 1 тармағына сәйкес қағаз бетіндегі заңмен тең. Электрондық құжа

Приложение 4.
Аттестат экспертов.
(на 4 листах)

Шығыс Қазақстан облысының әкімшілігі

"Шығыс Қазақстан облысының мемлекеттік сәулет-құрылыс бақылау басқармасы" мемлекеттік мекемесі

Акимат Восточно-Казахстанской области

Государственное учреждение "Управление государственного архитектурно-строительного контроля Восточно-Казахстанской области"

АТТЕСТАТ

эксперта осуществляющего экспертные работы и инжиниринговые услуги в сфере архитектурной, градостроительной и строительной деятельности
№ KZ02VJE00015778

Настоящим удостоверяется что:

АФРОИЛОВ МУРТАЗА АГАПАШАЕВИЧ

присвоен статус эксперта по экспертным работам и инжиниринговым услугам с правом осуществления этой деятельности:
по виду: **Техническое обследование надежности и устойчивости зданий и сооружений**
по специализации:

Приказ руководителя местного уполномоченного органа от 04.03.2016 г. № 26-НҚ

Дата выдачи: 04.03.2016 г.

И.о. руководителя управления **Сулейменов Асет Бауыржанович**

Бұл құжат ҚР 2003 жылдың 7 қаңтарындағы «Электрондық құжат және электрондық сандық қол қою туралы заңның» 7 бабы 1 тармағына сәйкес қағаз бетіндегі заңмен тең. Электрондық құжат www.elicense.kz порталында құрылған.Электрондық құжат түпнұсқасын www.elicense.kz порталында тексере аласыз.
Данный документ согласно пункту 1 статьи 7 ЗРК от 7 января 2003 года "Об электронном документе и электронной цифровой подписи" равнозначен документу на бумажном носителе. Электронный документ сформирован на портале www.elicense.kz. Проверить подлинность электронного документавы можете на портале www.elicense.kz.

Алматы облысының әкімшілігі

"Алматы облысының мемлекеттік сәулет-құрылыс бақылау басқармасы" мемлекеттік мекемесі

Акимат Алматинской области

Государственное учреждение "Управление государственного архитектурно-строительного контроля Алматинской области"

АТТЕСТАТ

эксперта осуществляющего экспертные работы и инжиниринговые услуги в сфере архитектурной, градостроительной и строительной деятельности
№ KZ83VJE00025766

Настоящим удостоверяется что:

КОРОТИНСКАЯ НАТАЛЬЯ НИКОЛАЕВНА

присвоен статус эксперта по экспертным работам и инжиниринговым услугам с правом осуществления этой деятельности:
по виду: **Техническое обследование надежности и устойчивости зданий и сооружений**
по специализации:

Приказ руководителя местного уполномоченного органа от 07.05.2012 г. № 12

Дата выдачи: 07.05.2012 г.

Руководитель управления **Абдыбеков Данияр Темирбекович**

Бұл құжат ҚР 2003 жылдың 7 қаңтарындағы «Электрондық құжат және электрондық сандық қол қою» туралы заңның 7 бабы 1 тармағына сәйкес қағаз бетіндегі заңмен тең. Электрондық құжат www.elicense.kz порталында құрылған.Электрондық құжат түпнұсқасын www.elicense.kz порталында тексере аласыз.
Данный документ согласно пункту 1 статьи 7 ЗРК от 7 января 2003 года "Об электронном документе и электронной цифровой подписи" равнозначен документу на бумажном носителе. Электронный документ сформирован на портале www.elicense.kz. Проверить подлинность электронного документавы можете на портале www.elicense.kz.

Алматы қаласының әкімдігі

"Алматы қаласы Мемлекеттік сәулет-құрылыс бақылауы басқармасы" коммуналдық мемлекеттік мекемесі

Акимат города Алматы

Коммунальное Государственное учреждение "Управление государственного архитектурно -строительного контроля города Алматы"

АТТЕСТАТ

эксперта осуществляющего экспертные работы и инжиниринговые услуги в сфере архитектурной, градостроительной и строительной деятельности
№ KZ30VJE00015662

Настоящим удостоверяется что:

КОРОТИНСКИЙ АЛЕКСАНДР ВЛАДИМИРОВИЧ

присвоен статус эксперта по экспертным работам и инжиниринговым услугам с правом осуществления этой деятельности:
по виду: **Экспертиза градостроительной, предпроектной и проектно-сметной документации**
по специализации: **Конструктивная часть**

Приказ руководителя местного уполномоченного органа от 22.02.2016 г. № 44НҚ

Дата выдачи: 26.04.2016 г.

И.о. руководителя управления **Жаксымбетов Кайыржан Серикбаевич**

Бұл құжат ҚР 2003 жылғы 7 қаңтарындағы «Электрондық құжат және электрондық сандық қол қою» туралы заңның 7 бабы 1 тармағына сәйкес қағаз бетіндегі заңмен тең. Электрондық құжат www.elicense.kz порталында құрылған.Электрондық құжат түпнұсқасын www.elicense.kz порталында тексере аласыз.
Данный документ согласно пункту 1 статьи 7 ЗРК от 7 января 2003 года "Об электронном документе и электронной цифровой подписи" равнозначен документу на бумажном носителе. Электронный документ сформирован на портале www.elicense.kz. Проверить подлинность электронного документавы можете на портале www.elicense.kz.

Алматы облысының әкімшілігі

"Алматы облысының мемлекеттік сәулет-құрылыс бақылау басқармасы" мемлекеттік мекемесі

Акимат Алматинской области

Государственное учреждение "Управление государственного архитектурно-строительного контроля Алматинской области"

АТТЕСТАТ

эксперта осуществляющего экспертные работы и инжиниринговые услуги в сфере архитектурной, градостроительной и строительной деятельности
№ KZ40VJE00025764

Настоящим удостоверяется что:

КОРОТИНСКИЙ АЛЕКСАНДР ВЛАДИМИРОВИЧ

присвоен статус эксперта по экспертным работам и инжиниринговым услугам с правом осуществления этой деятельности:
по виду: **Техническое обследование надежности и устойчивости зданий и сооружений**
по специализации:

Приказ руководителя местного уполномоченного органа от 07.05.2012 г. № 12

Дата выдачи: 07.05.2012 г.

Руководитель управления **Абдыбеков Данияр Темирбекович**

Бұл құжат ҚР 2003 жылдың 7 қаңтарындағы «Электрондық құжат және электрондық сандық қол қою» туралы заңның 7 бабы 1 тармағына сәйкес қағаз бетіндегі заңмен тең. Электрондық құжат www.elicense.kz порталында құрылған.Электрондық құжат түпнұсқасын www.elicense.kz порталында тексере аласыз.
Данный документ согласно пункту 1 статьи 7 ЗРК от 7 января 2003 года "Об электронном документе и электронной цифровой подписи" равнозначен документу на бумажном носителе. Электронный документ сформирован на портале www.elicense.kz. Проверить подлинность электронного документавы можете на портале www.elicense.kz.