ТОО «Атыраустройпроект»
Лицензия ГСЛ №12016817 от 09.10.2012г.

Рабочий проект

Капитальный ремонт здания и спортивной площадки физкультурно-оздоровительного комплекса КГКП «Спортивный клуб инвалидов», расположенного по адресу: г.Атырау, ул.Айнаш Байжигитовой - 61

Генеральный план

Объект №30-ГП

Том 1.1

Атырау 2019г.

ТОО «Атыраустройпроект»
Лицензия ГСЛ №12016817 от 09.10.2012г.

Рабочий проект

Капитальный ремонт здания и спортивной площадки физкультурно-оздоровительного комплекса КГКП «Спортивный клуб инвалидов», расположенного по адресу: г.Атырау, ул.Айнаш Байжигитовой - 61

Генеральный план

Объект №30-ГП

Том 1.1

Директор ТОО «Атыраустройпроект» Исимгалиев М.И.

Главный инженер проекта Горбунова Г.И.

Атырау 2019г.

Ведомость ссылочных и прилагаемых документов

Обозначение	Наименование
СН РК 3.01.01-2013, СП РК 3.01.101-2013	Градостроительство. Планировка и застройка городских и сельских поселений.
МСТ ГОСТ 21.508-93 (изд.2003)	Правила выполнения рабочей документации генеральных планов предприятий, сооружений и жилищного-гражданских объектов
ГОСТ 21.101.97	Основные требования к проектной и рабочей документации
УСН РК 8.02-03-2018	Сборники укрупненных показателей стоимости на конструкции и виды работ. Элементы внешнего благоустройства зданий и сооружений. Малые архитектурные формы
СП РК 3.06-101-2012	Проектирование зданий и сооружений с учетом доступности для маломобильных групп населения. Общие положения.

Ведомость чертежей основного комплекта марки ГП

Лист	Наименование	Кол-во листов
ГП-1	Общие данные по рабочим чертежам.	1
ГП-2	Ситуационный план.	1
ГП-3/1	Разбивочный план. (до кап.ремонта)	1
ГП-3/2	Разбивочный план. (после кап.ремонта)	1
ГП-4	План организации рельефа.	1
ГП-5	План земляных масс.	1
ГП-6	План благоустройства территории.	1
ГП-7/1 ГП-7/2	Ограждение и калитка (Сетчатое для спорт.площадки)	2
ГП-8	Ограждение. Ворота с калиткой (Металлическое, для территории)	1

Технико-экономические показатели

Наименование территории	до кап.ремонта		после кап.ремонта	
	Площадь (га)	% к общей площади	Площадь (га)	% к общей площади
Площадь проездов, тротуаров и площадок	0.2510	27,0	0.2904	45,4
Площадь озеленения	0.4866	52,3	0.1524	23,9
Площадь застройки	0,1924	20.7	0,1964	30,7
Площадь участка	0.93	100	0.6392	100

Настоящий проект разработан в соответствии с нормами, правилами, инструкциями и государственными стандартами.

Главный инженер проекта: Горбунова Г.И.

СОСТАВ ПРОЕКТА

№ тома	Обозначение	Наименование	Прим
Том 1.	30-ПЗ	Пояснительная записка	
Том 1.1	30-ГП	Генеральный план	
Том 2	30-АС	Архитектурно-строительные решения	
Том 3	30-ОВ	Отопление и вентиляция	
Том 4	30-ВК	Водопровод и канализация	
Том 5	30-ЭО	Внутреннее электроснабжение	
Том 6	30-СС	Слаботочные сети	
Том 7	30-ПС	Пожарная сигнализация	
Том 8.	30-ООС	Охрана окружающей среды	
Том 9	30-СД	Сметная документация	

Здание и спортивная площадка физкультурно-оздоровительного комплекса
КГКП «Спортивный клуб инвалидов» расположенные по адресу: Атырауская область, г.Атырау, п.Балыкшы, улица А.Байжигитовой, 61, находится в центральной части города. Участок застроен зданием, расположенным на собственном земельном участке и находящейся в государственной коммунальной собственности у КГКП «Спортивный клуб инвалидов» управления ФКиС Атырауской области, общей площадью 0,6392 га, рельеф местности спокойный.
Климатический район стоительства- IVГ с расчетной зимней температурой наружного воздуха - 24,9°С.
Вес снегового покрова - 0,80кПа (по I району).
Скорость напора ветра - 77 кПа (по III району).
Класс ответственности - II.
Степень огнестойкости - III.
В комплекс работ входит :
Демонтаж бордюра из бортового камня БР.100.30.15 - 483 п.м
Разборка существующего бетонного покрытия - 2060,2 м2
Снятие существующего искусственного газона -450 м2
Демонтаж существующего металлического ограждения футбольного поля высотой 2,0м
Демонтаж Бетонного ограждения 125м
демонтаж металлического ограждения 56м
демонтаж бордюра на бетонном основании БР.100.20.8 -48м

В ходе работ было заменено покрытие спортивной площадки, искусственная трава 432,0 м.
Ограждение спортплощадки сетчатое высотой 4, 0м, протяженностью 81 м, калитка -1шт, по УСН РК 8.02-03-2018
Площадь дорожного покрытия составляет -1897м2 , длина бортового камня марки БР100.30.15 -522м.
Для удобства пешеходов предусмотрены Тротуары, (покрытие брусчатка) с бордюром из бортового камня БР.100.20.8 =182.0 м, площадью 575.0 м2

Данный раздел разработан на основании топо и инженерно- геологических изысканий, выполненных ТОО "Атыраустройпроект"
Система координат местная.
Система высот Балтийская.

Изм.	Кол.уч	Лист	N док.	Подп.	Дата	30 - ГП		
						Здание и спортивная площадка фискультурно-оздоровительного комплекса КГКП "Спортивный клуб инвалидов" по адресу: г. Атырау, ул. Айнаш Байжигитовой -61		
Разраб		Герман			26.01.2021	ГЕНПЛАН	Стадия	Лист	Листов
							РП	1	8
ГИП		Горбунова			26.01.2021	Общие данные по рабочим чертежам.	ТОО "Атыраустройпроект"		

Взам. инв. №
Подп. и дата
Инв. № подл.

Формат А3

Проектируемый участок

– Граница участка(до кап.ремонта)

– Граница участка (после кап.ремонта)

Изм	Кол.уч.	Лист	№док.	Подп.	Дата	30 - ГП
						Здание и спортивная площадка фискультурно-оздоровительного комплекса КГКП "Спортивный клуб инвалидов" по адресу: г. Атырау, ул. Айнаш Байжигитовой -61
Разраб		Герман			26.11.2021	Г Е Н П Л А Н
ГИП		Горбунова			26.11.2021	Ситуационный план М1:500

Стадия	Лист	Листов
РП	2	8

ТОО"Атыраустройпроект"

Взам. инв. №

Подп. и дата

Инв. № подл.

Формат А2

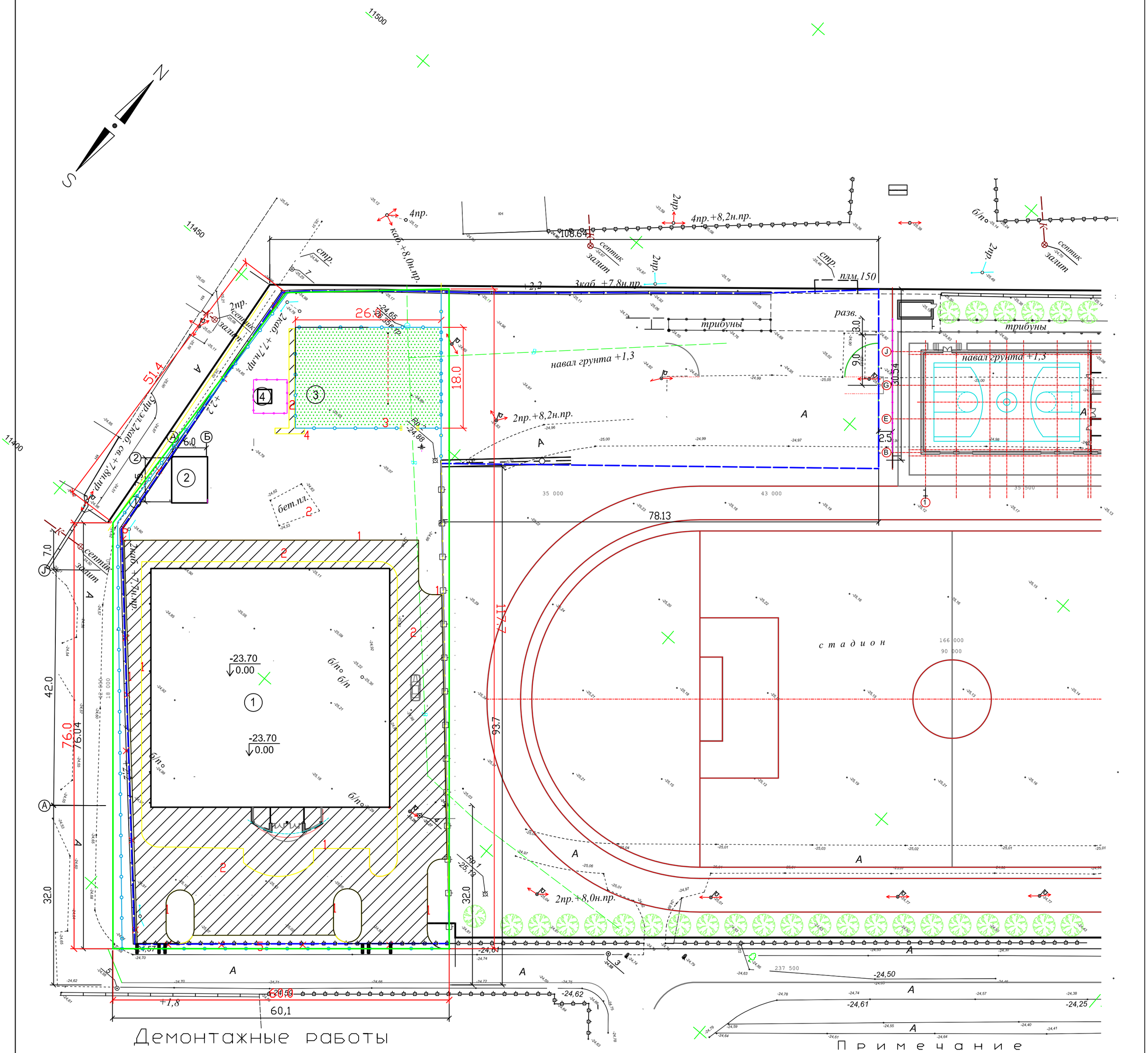

Демонтажные работы

№ п/п	Наименование	ед. изм	Кол-во
1	Камни бортовые на бетонном основании БР.100.30.15	м	483,0
2	Покрытие и основание цементно-бетонное	м2	2060,2.
3	Покрытие из искусственного газона	м2	450,0
4	Камни бортовые на бетонном основании БР.100.20.8	м	48,0
5	Металлическое ограждение	м	56,0
6	Бетонное ограждение	м	125,0
7	металлическое ограждение спортивной площадки	м	85,0

Ведомость общественных зданий и сооружений

Номер на плане	Наименование и обозначение	Этажность	Здания	Количество: Мест	Площадь, м2: Застройки	Площадь, м2: Общая площадь	Строительный объем, м3
1	2	3	4	5	6	7	8
1	Физкультурно-оздоровительный комплекс	2	1		1880,0		
2	Котельная				47,7		
3	Спортивная площадка		1				
4	КТП		1		36,0		

Примечание

Данный чертеж разработан на основании топо и инженерно- геологических изысканий, выполненных ТОО "Атыраустройпроект"

2.Система координат местная.
Система высот Балтийская.

4.Все размеры на чертеже даны в метрах.

4.Привязка дана от реперов Rp-1, Rp-2.

Условные обозначения

- Здание ФОК
- Демонтируемое ограждение
- Граница участка(до кап.ремонта)
- Граница участка (после кап.ремонта)
- Ограждение (после кап.ремонта)
- Ворота с калиткой
- камень бортовой

Взам. инв. №	Подп. и дата	Инв. № подл.

Изм	Кол.уч.	Лист	№док.	Подп.	Дата
Разраб		Герман			
ГИП		Горбунова			

30 - ГП

Привязка проекта Физкультурно - оздоровительного комплекса в пос. Балыкши .

Г Е Н П Л А Н

Разбивочный план. До капитального ремонта М1:500

Стадия	Лист	Листов
РП	3/1	8

ТОО"Атыраустройпроект"

Формат А2

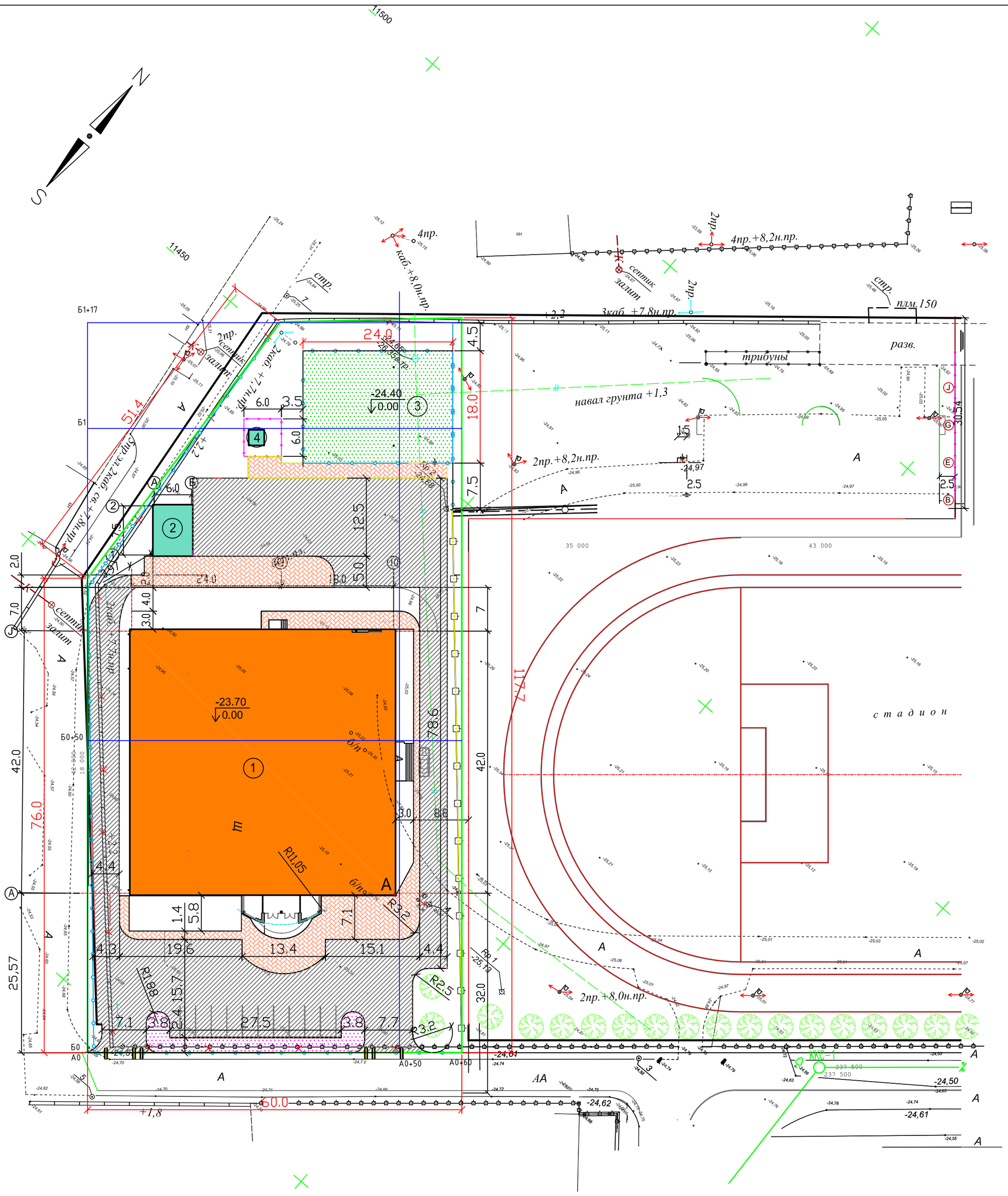

Условные обозначения

- ФОК
- плиточное покрытие
- асф./бетон. покрытие
- деревья
- Демонтируемое ограждение
- Граница участка
- Ворота с калиткой
- Ограждения
- Геодезическая сетка

1. Данный чертеж разработан на основании топо и инженерно- геологических изысканий, выполненных ТОО "Атыраустройпроект"
2. Система координат местная. Система высот Балтийская.
3. Все размеры на чертеже даны в метрах.
4. Привязка дана от реперов Rp-1, Rp-2.

Ведомость общественных зданий и сооружений

Номер на плане	Наименование и обозначение	Этажность	Здания	Количество Мест	Площадь, м2 Застройки	Площадь, м2 Общая площадь	Строительный объем, м3
1	2	3	4	5	6	7	8
1	Физкультурно-оздоровительный комплекс	2	1		1880.0		
2	Котельная				47,7		
3	Спортивная площадка		1				
4	КТП		1		36,0		

Изм	Кол.уч.	Лист	№док.	Подп.	Дата	30 - ГП		
						Здание и спортивная площадка фискультурно-оздоровительного комплекса КГКП "Спортивный клуб инвалидов" по адресу: г. Атырау, ул. Айнаш Байжигитовой -61		
Разраб		Герман			26.01.2021	ГЕНПЛАН	Стадия: РП	Лист: 3/2 / Листов: 8
ГИП		Горбунова			26.01.2021	Разбивочный план после капитального ремонта. М1:500	ТОО"Атыраустройпроект"	

Взам. инв. №

Подп. и дата

Инв. № подл.

Формат А2

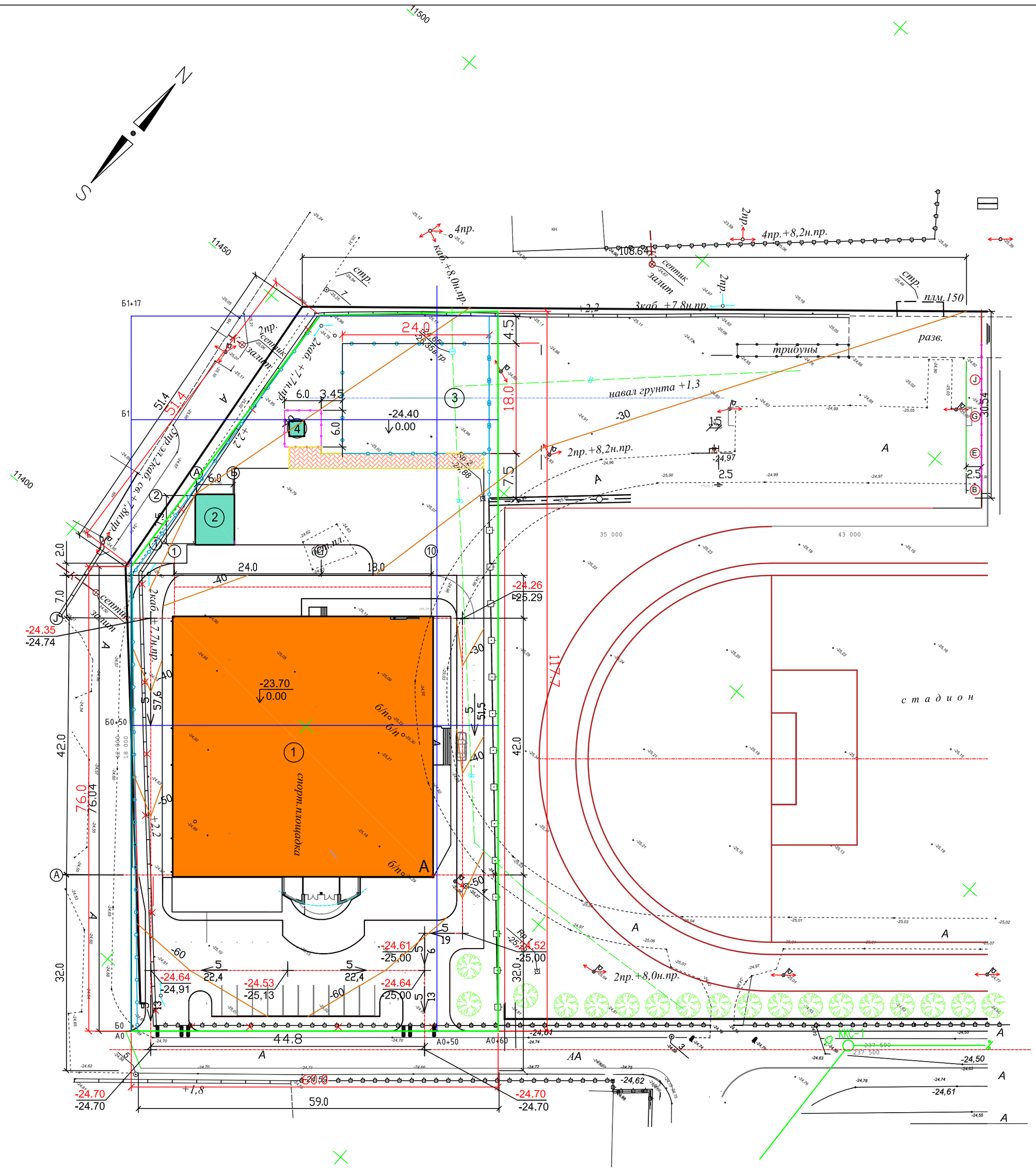

Условные обозначения

- ФОК
- -24.30 / -24.97 — Проектная отметка / Натурная отметка
- 25,05 — Существующие горизонтали
- .70 — Проектная горизонталь
- 4 / 70.58 — Направление уклона / Расстояние
- Граница участка
- Геодезическая сетка

ПРИМЕЧАНИЕ

1. Данный лист составлен на основании чертежа генплана (см.ГП-3).
2. При вертикальной планировке применен комбинированный способ, при котором поверхность определяется проектными отметками и красными горизонталями.
3. При проведении вертикальной планировки отметки назначены исходя из условий максимального сохранения естественного рельефа.

Ведомость общественных зданий и сооружений

Номер на плане	Наименование и обозначение	Этажность	Здания	Количество: Мест	Площадь, м2: Застройки	Площадь, м2: Общая площадь	Строительный объем, м3
1	2	3	4	5	6	7	8
1	Физкультурно-оздоровительный комплекс	2	1		1880.0		
2	Котельная				47,7		
3	Спортивная площадка		1				
4	КТП		1		36,0		

Изм	Кол.уч.	Лист	№док.	Подп.	Дата
Разраб		Герман			26.01.2021
ГИП		Горбунова			26.01.2021

30 - ГП

Здание и спортивная площадка фискультурно-оздоровительного комплекса КГКП "Спортивный клуб инвалидов" по адресу: г. Атырау, ул. Айнаш Байжигитовой -61

Г Е Н П Л А Н

Стадия	Лист	Листов
РП	4	8

План организации рельефа. М1:500

ТОО"Атыраустройпроект"

Взам. инв. №

Подп. и дата

Инв. № подл.

Формат А2

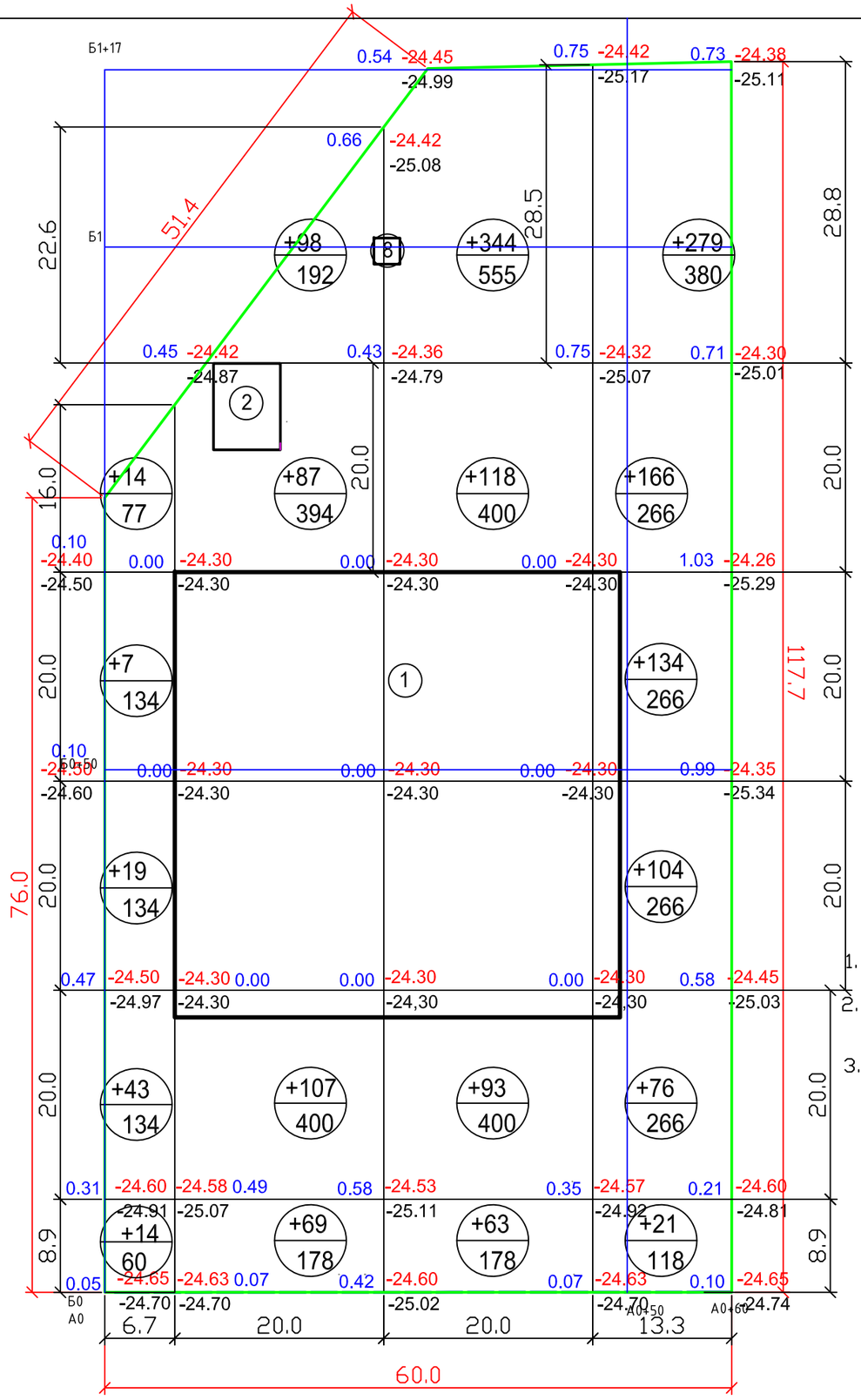

насыпь(+)	+97.0	+361.0	+618.0	+780.0	насыпь(+) = 1856.0

ВЕДОМОСТЬ ОБЪЕМОВ ЗЕМЛЯНЫХ МАСС

Наименование грунта	Объемы, м3 насыпь (+)	Объемы, м3 выемка (-)	Примечание
1.Срезка грунта h-20см, S-6392м2			
1.Грунт планировки территории	+1856.0		
2.Вытесненный грунт,		-790,1	
в том числе при устройстве:			
а) подземной части зданий и сооружений			ОСТ. ОБЪЕМ ЗЕМЛИ ПОСЛЕ ОБРАТНОЙ ЗАСЫПКИ ФУНДАМЕНТА
б) покрытий проездов		-569,1	
в) покрытий из брусчатки		-115.0	
в) покрытий для спортплощадок		-73,0	
в) деревьев, цветников, газонов		-33,0	
Плодородный грунт для озеленения территории	+1278,0	-1278,0	
Грунт непригодный для устройства насыпи подлежащий удалению			
3. Поправка на уплотнение грунта			
10% от объема насыпи	+313,4		
Итого:	3447,4	-2068,1	
4. Недостаток грунта	1379,3		
Баланс:	3447,4	3447,4	

Условные обозначения

1 — ФОК

- Геодезическая сетка

Граница участка

0.88 -24.30 / -25.18 — Проектная (красная) отметка; Натурная (черная) отметка; Рабочая отметка

+191 / 400 — Объем насыпи или выемки, м3; Площадь фигуры

ПРИМЕЧАНИЕ

1. Данный лист составлен на основании чертежа ГП-3
2. Подсчет объемов земляных работ выполнен методом квадратов со сторонами 20х20м
3. Привязку сетки квадратов производить от проектируемого здания.

Взам. инв. №	Подп. и дата	Инв. № подл.

Изм	Кол.уч.	Лист	№док.	Подп.	Дата	30 - ГП		
						Здание и спортивная площадка фискультурно-оздоровительного комплекса КГКП "Спортивный клуб инвалидов" по адресу: г. Атырау, ул. Айнаш Байжигитовой -61		
Разраб		Герман			26.01.2021	Г Е Н П Л А Н	Стадия: РП	Лист: 5 / Листов: 8
ГИП		Горбунова			26.01.2021	План земляных масс. М1:500	ТОО"Атыраустройпроект"	

Формат А3

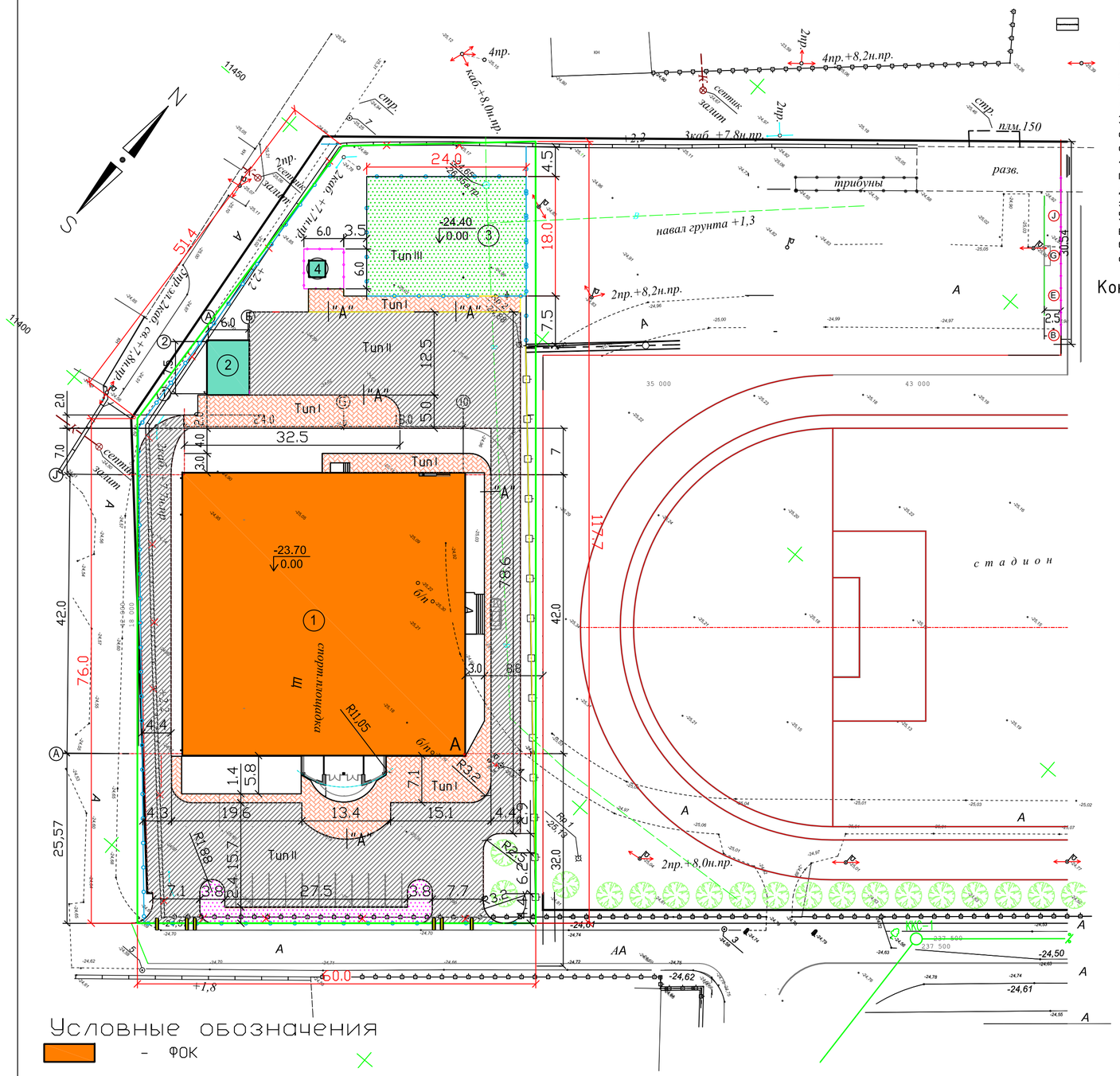

Примечание

1.Привязку дорожного покрытия производит от проектируемого здания.
2.Разбивочная сетка для посадки деревьев принята с шагом 5м.
3.Привязку элементов озеленения производить от проектируемого здания.
4.Подготовку посадочных мест под озеленения производить с добавлением 100% растительной земли.
5.Все размеры на чертеже даны в метрах.
6.Данный лист составлен на основании чертежа ГП-3.

Сечение тротуаров ТИП I

Сечение проездов ТИП II

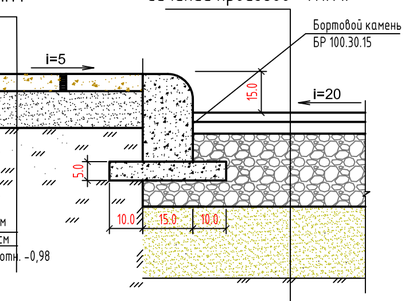

Конструкция спортивных площадок №3 ТИП III

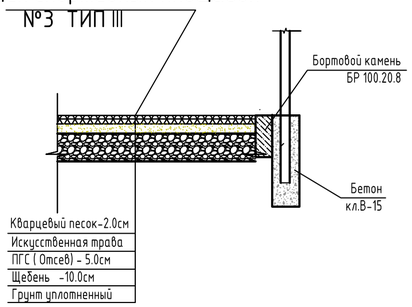

Горячий мелкозернистый плотный асфальтобетон по СТ РК 1225-2003	-4,0см
Горячий крупнозернистый пористый асфальтобетон II марки по СТ РК 1225-2003	- 6,0см
Щебень фракционированный по способу заклинки	-10,0см
Песчано-гравийная смесь по ГОСТ 23735-79*	-10,0см
Грунт уплотненный до коэф. плотн. -0,98	

Ведомость общественных зданий и сооружений

Номер на плане	Наименование и обозначение	Этажность	Здания	Количество Мест	Площадь, м2 Застройки	Площадь, м2 Общая площадь	Строительный объем, м3
1	2	3	4	5	6	7	8
1	Физкультурно-оздоровительный комплекс	2	1		1880.0		
2	Котельная		1		47,7		
3	Спортивная площадка		1				
4	КТП		1		36,0		

Ведомость элементов озеленения

Поз.	Наименование породы или вида насаждения	Воз-раст, лет	Кол-во	Примечание
Д	Деревья (Карагач перьестоветвистый)	5	2шт	С комом 0,5х0,5х0,4м
	Цветники		110м2	Из многолетников,м2

Ведомость тротуаров, дорожек и площадок

поз	Наименование	Тип	Площадь покрыт. м2	Примечание
1	Тротуар, (покрытие брусчатка) с бордюром из бортового камня БР.100.20.8 =182.0 м	I	575.0	См.констр. ГП-6
2	Асфальтобетон с бордюром из бортового камня БР.100.30.15 =522.0 м	II	1897,0	См.констр. ГП-6
3	Искусственная трава (площадка)	III	432,0	См.констр. ГП-6

Условные обозначения

- ФОК
- плиточное покрытие
- асф./бетон. покрытие
- деревья
- Демонтируемое ограждение
- Граница участка
- Ворота с калиткой
- Ограждения
- Геодезическая сетка

Разрез проездов и тротуаров "А"

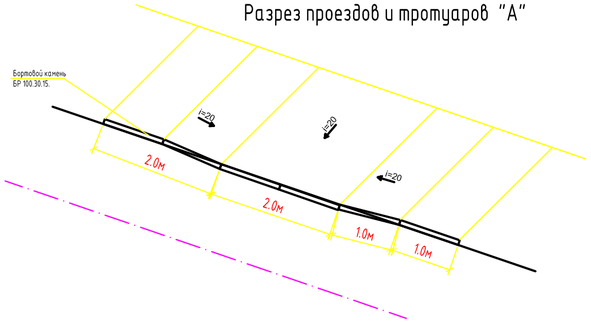

Посадка цветов в цветники

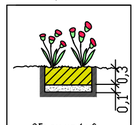

Объем на 1 м2 цветника

Выемка грунта - 0,4 м3
Устройство дренажного слоя из щебня - 0,1 м3
Засыпка раст.земли - 0,3 м3
Посадка цветников: многолетники - 6 шт.

Деревья-саженцы

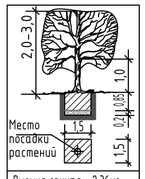

Выемка грунта - 2.36м3
Устройство дренажного слоя из щебня - 0,45 м3
Засыпка растительной земли - 1,91 м3
Посадка саженцев с комом 0,5х0,5х0,4 м

Изм	Кол.уч.	Лист	№док.	Подп.	Дата	30 - ГП			
						Здание и спортивная площадка фискультурно-оздоровительного комплекса КГКП "Спортивный клуб инвалидов" по адресу: г. Атырау, ул. Айнаш Байжигитовой -61			
Разраб		Герман			26.01.2021	Г Е Н П Л А Н	Стадия	Лист	Листов
							РП	6	8
ГИП		Горбунова			26.01.2021	План благоустройства территории. М 1:500	ТОО"Атыраустройпроект"		

Взам. инв. №
Подп. и дата
Инв. № подл.

Формат А2

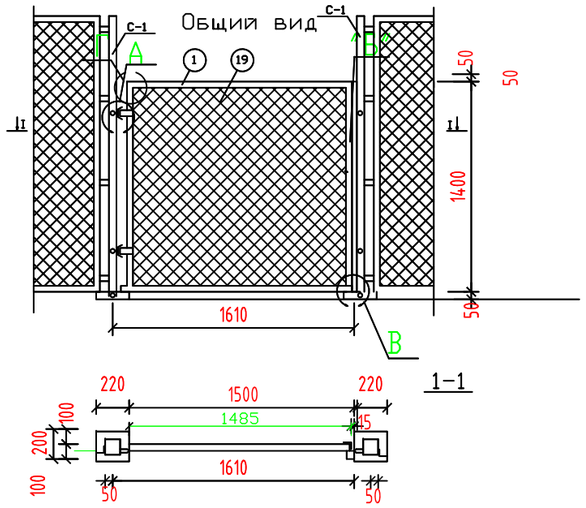

Узел "А"

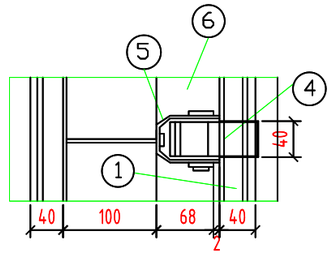

1-1

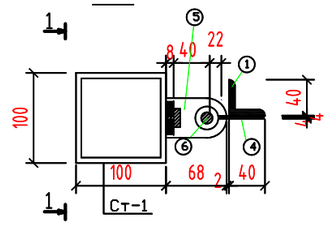

Узел "Г"

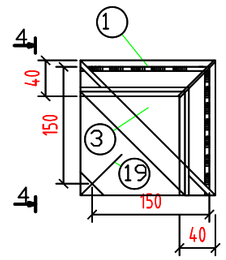

4-4

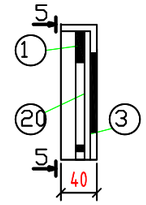

5-5

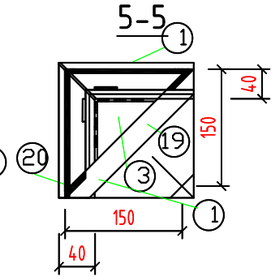

Узел "Б"

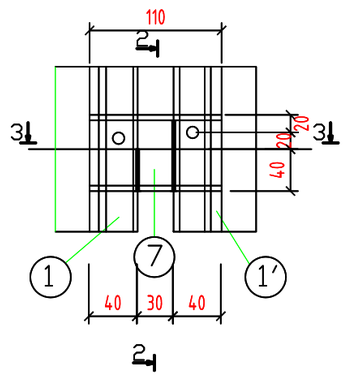

2-2

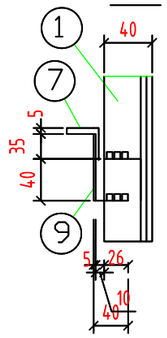

3-3

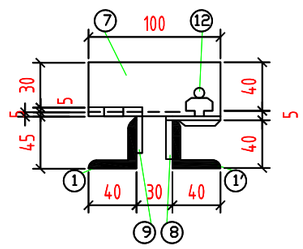

Узел "В"

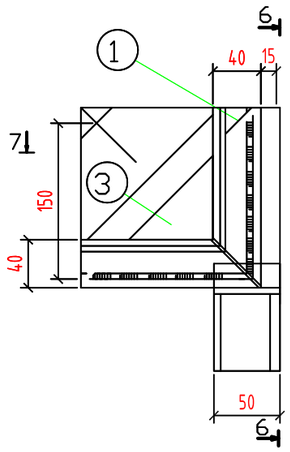

6-6

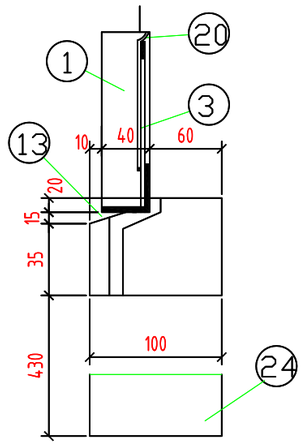

7-7

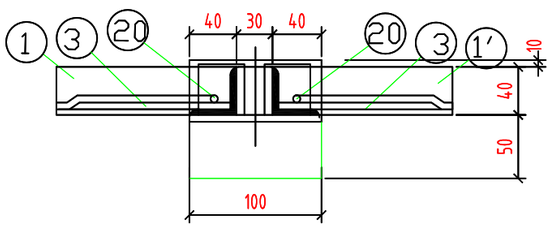

① Детали крепления сетки

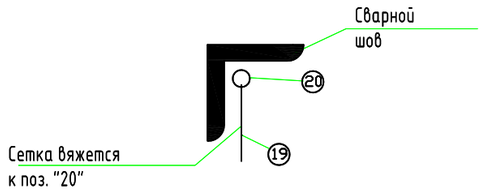

СПЕЦИФИКАЦИЯ МЕТАЛЛА

№поз.	Сечение	Длина	К-во шт.	Вес 1шт. в кг	Общ. вес в кг	Примечание
1	L40x40x5	13500	1	32,67	32,67	
3	-4x150	150	4	0,80	3,2	
4	-4x40	160	2	0,23	0,46	
5	-8x40	160	2	0,40	0,8	
6	БолтФ14	15	2	0,12	0,6	
7	L40x40x5	100	1	0.242	0,242	
8	"	80	1	0.19	0.19	
9	"	80	1	0.19	0.19	
10	"	100	1	0.242	0,242	
11	—	—	—	—	—	
12	-40x4	65	1	0.16	0.16	
13	L40x40x5	230	1	0.69	0.69	
19	сетка 5x5			2,42	10,07	
20	Ф6А1	11540	П.М.		2,56	
			ИТОГО:		52,0740	

Примечания:
1. Крепление сетки производится к прутку с приваркой последнего к позиции "1" и "2" см. данный лист
2. Столбы из металлических труб Ст-1
3. Проволочная сетка принята по ГОСТу 5336-80

Изм.	К.уч.	Лист	№док	Подп.	Дата	30 - ГП		
						Здание и спортивная площадка фискультурно-оздоровительного комплекса КГКП "Спортивный клуб инвалидов" по адресу: г. Атырау, ул. Айнаш Байжигитовой -61		
Разраб		Герман			26.01.2021	ГЕНПЛАН	Стадия: РП	Лист: 7/1	Листов:
ГИП		Горбунова			26.01.2021	Ворота Тип-I серия 3.017-3	ТОО"Атыраустройпроект"		

Согласовано

взам.инв.№

подпись и дата

инв. N подл.

Формат А3

ПМ1

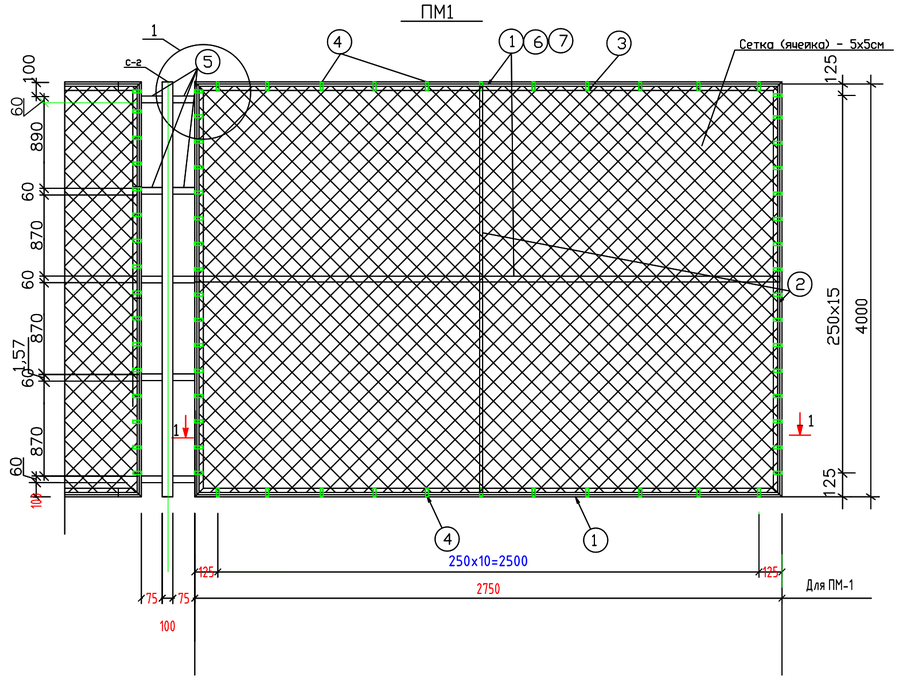

Спецификация стали на одну панель

Марка панели	N поз.	Сечение	Длина, мм	Колич., шт	Масса, кг 1 поз.	Масса, кг всех	Масса, кг марки	Примеч.
ПМ1 Серия 3.017-3	1	L40х4	2750	3	6,655	19,965	89,8	ГОСТ 8509-93
	2	L40х4	4000	3	17,68	35,36		ГОСТ 5781-82*
	3	6А-I	13500	1	2,997	2,997		ГОСТ 5781-82*
	4	-12х4	60	54	0,023	1,242		ГОСТ 103-2006
	5	□ 60х40х4	75	10	0,41	4,1		ГОСТ30245-2012
		Сетка 3мм	2700 х4000	10,8м2	2,42	26.136		ГОСТ 5336-80

Спецификация стали на одну панель

Марка панели	N поз.	Сечение	Длина, мм	Колич., шт	Масса, кг 1 поз.	Масса, кг всех	Масса, кг марки	Примеч.
ПМ2 Серия 3.017-3	1	L40х4	1375	3	3,3275	9,9825	55,24	ГОСТ 8509-93
	2	L40х4	2000	3	8,84	26,52		ГОСТ 5781-82*
	3	6А-I	6750	1	2,997	2,997		ГОСТ 5781-82*
	4	-12х4	30	54	0,0115	0,621		ГОСТ 103-2006
	5	□ 60х40х4	75	10	0,205	2,05		ГОСТ30245-2012
		Сетка 3мм	1350 х4000	10,8м2	1,21	13,068		ГОСТ 5336-80

План ограждения

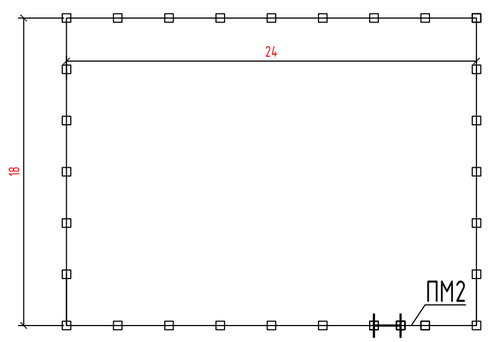

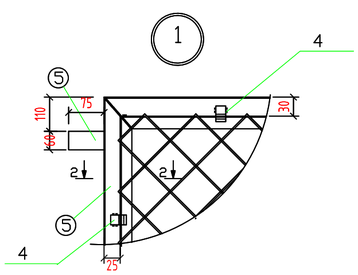

Сетка (ячейка) - 5х5см

1-1

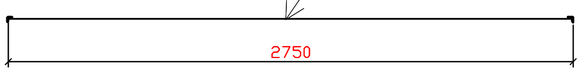

Примечание
1. Рамки должны быть окрашены масляной краской по грунту за 2 раза
2. Электроды для сварки типа Э42 по ГОСТ 9467-75
3. Высота сварных швов 4мм
4. На разрезе 2-2 сетка условно не показана

Столбы Ст-1

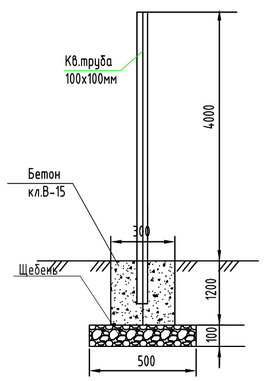

2-2

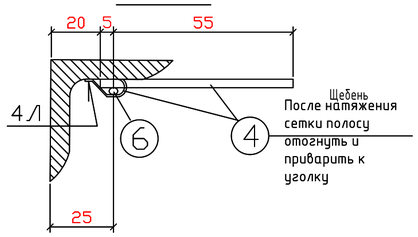

СПЕЦИФИКАЦИЯ

№ поз.	Сечение	Длина	К-во шт.	Вес 1шт. в кг	Общ. вес в кг	Примечание
Ст-1	□ 100х100х4	5200	29	24,63	714,27	ГОСТ 30245-2012

Ведомость объемов

№	Обозначениение	Наименование	Кол-во	Примечание
ПМ-1	лист ГП-7/2	Ограждения ПМ-1	27	
ПМ-2	лист ГП-7/2	Ограждения ПМ-2	1	
Вр-1	лист ГП-7/1	Калитка распашная	1	
	Бетон кл.В-15 (фундамент)		3,132м3	
	Щебень		0.725м3	

Изм.	К.уч.	Лист	№док	Подп.	Дата	30 - ГП			
						Здание и спортивная площадка фискультурно-оздоровительного комплекса КГКП "Спортивный клуб инвалидов" по адресу: г. Атырау, ул. Айнаш Байжигитовой -61			
Разраб		Герман			26.11.2021	ГЕНПЛАН	Стадия	Лист	Листов
							РП	7/2	
ГИП		Горбунова			26.11.2021	Панели ПМ1, серия 3.017-3 План ограждения	ТОО"Атыраустройпроект"		

Согласовано

взам.инв.№

подпись и дата

инв. N подл.

Формат А2

Распашные ворота с калиткой

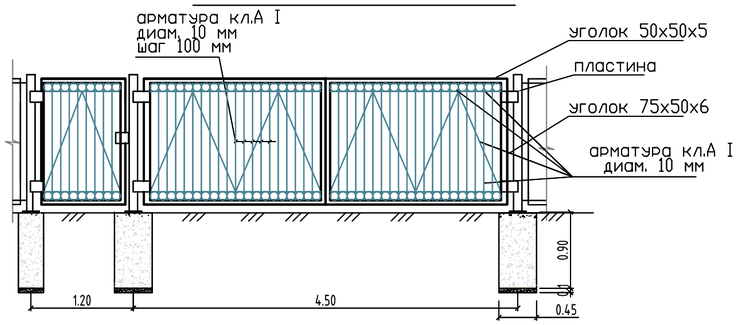

Металлическая ограда
по металлическим стойкам

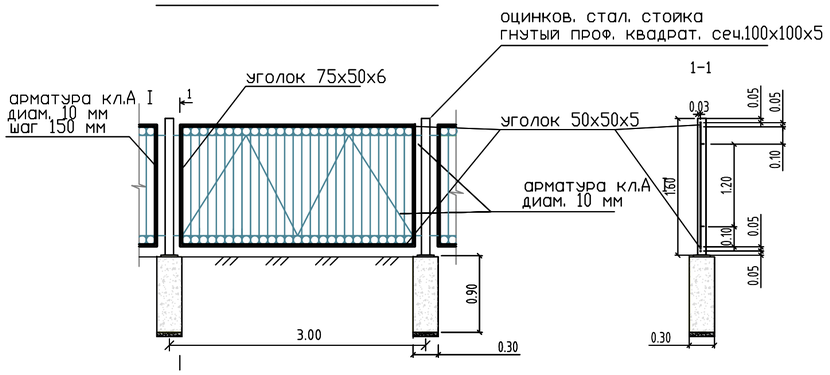

План ограждения М1:500

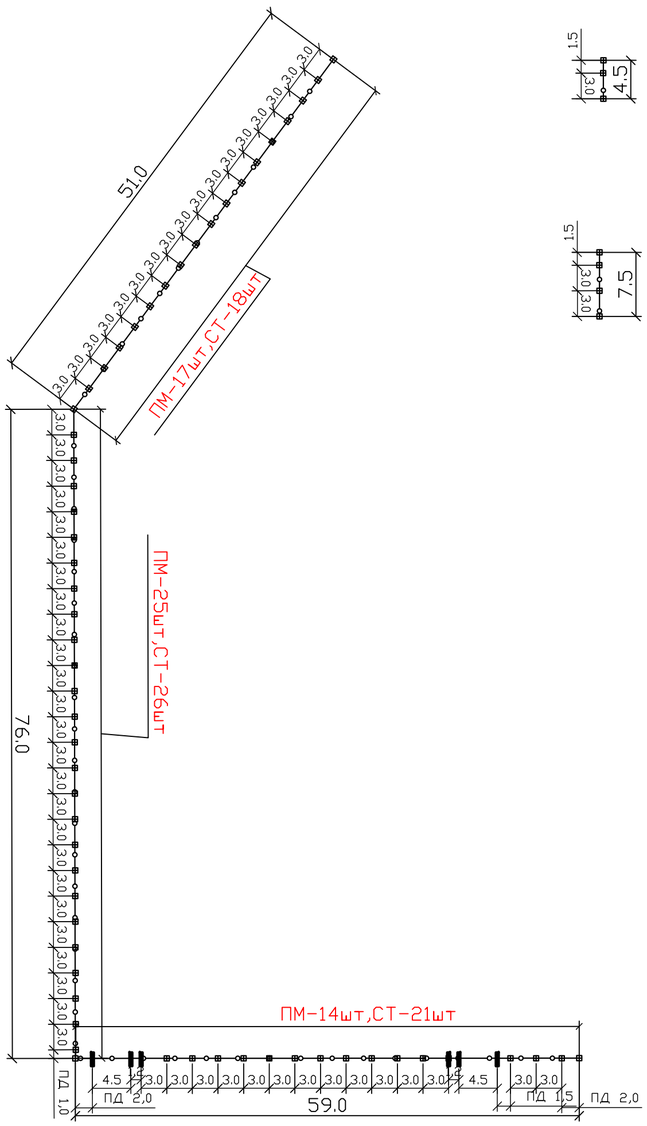

СПЕЦИФИКАЦИЯ НА МЕТАЛЛИЧЕСКОЕ ОГРАЖДЕНИЕ

Номер п/п	Обозначение	Наименование	Кол.	Масса ед.кг	Примеч.
		Ограждение территории 186,5 п.м			
1		Панель ограждения -3м	59		4728,26
2		На одну панель			80.14
3	ГОСТ 2590-2006	Арматура Ф10 кл.А I , пм	66.78	0,617	41.20
4	ГОСТ 8509-93	Уголок 50х50х5 L=2900мм Уголок 75х50х6L=1500мм	2 2	3,77 5,69	21.87 17.07
		Панель ограждения -1.0м ПД	1	32.988	32.988
	ГОСТ 2590-2006	Арматура Ф10 кл.А I , пм	14.8	0,617	9.132
	ГОСТ 8509-93	Уголок 50х50х5 L=900мм Уголок 75х50х6L=1500мм	2 2	3,77 5,69	6,786 17.07
		Панель ограждения -1.5м ПД	3	46,68	140,04
	ГОСТ 2590-2006	Арматура Ф10 кл.А I , пм	33,5	0,617	20.67
	ГОСТ 8509-93	Уголок 50х50х5 L=1400мм Уголок 75х50х6L=1500мм	2 2	3,77 5,69	8.94 17.07
		Панель ограждения -2.0м ПД	2	56.776	113,55
	ГОСТ 2590-2006	Арматура Ф10 кл.А I , пм	41.136	0,617	25.38
	ГОСТ 8509-93	Уголок 50х50х5 L=1900мм Уголок 75х50х6L=1500мм	2 2	3,77 5,69	14,326 17.07
5		Ворота 4.5м	2	99.28	198.56
6	ГОСТ 2590-2006	Арматура Ф10 кл.А I , пм	50.18	0.617	30.96
7	ГОСТ 8509-93	Уголок 50х50х5 L=2150мм	4	3,77	32.42
8	ГОСТ 8510-93	Уголок 75х50х6L=1500мм	4	5,69	34,14
9	ГОСТ 103-2006	Пластина -140х10 L=200мм	4	2,20	1.76
10		Калитка	2	39.05	78,1
11	ГОСТ 2590-2006	Арматура Ф10 кл.А I, пм	21.97	0,617	13.56
12	ГОСТ 8509-93	Уголок 50х50х5 L=1000мм	2	3,77	7.54
13	ГОСТ 8510-93	Уголок 75х50х6 L=1500мм	2	5,69	17,07
14	ГОСТ 103-2006	Пластина -140х10 L=200мм	2	2.2	0.88
15		Стойка	72	24.32	1751,04
16	ГОСТ 25577-83	Профиль 100х100х5 L=1630мм	1	14.92	24.32
17		Монолитный фундамент			
18		Бетон кл В15с/с 300х300х900	68		5,51м3
19		Бетон кл В15с/с 450х450х900	4		0,729м3
20		Щебень			0,69м3
21		Закладная деталь	72	4,61	331,92
22	ГОСТ 103-2006	Пластина -170х15 L=170мм	1		3,63
23	ГОСТ 2590-2006	Арматура Ф12 кл.А III L=550мм	2	0.888	0.98

Примечания

1. Все элементы должны быть окрашены масляной краской по грунту 2 раза
2. Электроды для сварки типа Э42 по ГОСТ 9467-75
3. Высота сварных швов 4мм, для петель - 6мм.

30 - ГП

Здание и спортивная площадка фискультурно-оздоровительного комплекса КГКП "Спортивный клуб инвалидов" по адресу: г. Атырау, ул. Айнаш Байжигитовой -61

Изм.	К.уч.	Лист	№док	Подп.	Дата
Разраб	Герман				26.01.2021
ГИП	Горбунова				26.01.2021

ГЕНПЛАН

Стадия	Лист	Листов
РП	8	8

Ограждение.
Ворота с калиткой

ТОО "Атыраустройпроект"

Формат А2