ТОО "Smartech"

Линцензия ГСЛ №000449

«Строительство призвного пункта в г. Аксай, Бурлинского района, ЗКО

АС

Директор
ТОО "Smartech" Smartech Байхатов Ж.А

г. УРАЛЬСК 2018 г.

Ведомость ссылочных и прилагаемых документов

Обозначение	Наименование	Примеч.
	Ссылочные документы	
СН РК 3.01-01-2013	Градостроительство. Планировка и застройка городских и сельских поселений	
СН РК 3.02-07-2014	Общественные здания и сооружения	
СП РК 3.02-136-2012	Полы	
СН РК 3.02-37-2013	Крыша и кровля	
СН РК 2.02-01-2014	Пожарная безопасность зданий и сооружений	
СП РК 2.02-102-2012	Пожарная безопасность зданий и сооружений	
СП РК 2.04-01-2017	Строительная климатология	
СНиП РК 2.01.07-85•	Нагрузки и воздействия	
СН РК 5.01.01-2013	Земляные сооружения,основания и фундаменты	
ГОСТ 23279-2012	Сетки арматурные сварные для железобетонных конструкций и изделий	
ГОСТ 8486-86	Пиломатериалы хвойных пород	
ГОСТ 30674-99	Блоки оконные из поливинилхлоридных профилей. Технические условия	
ГОСТ 8267-93*	Щебень из горных пород и гравий для строительных работ	
ГОСТ 8267-93	Щебень для строительных работ	
ГОСТ 22266-2013	Цементы сульфатостойкие	
ГОСТ 30970-2014	Блоки дверные из поливинилхлоридных профилей	
ГОСТ 5781-82	Сталь горячекатаная для армирования железобетонных конструкций. Технические условия	
СН РК 3.02-07-2014	Общественные здания и сооружения	
Серия 1.038.1-1В1	Перемычки железобетонные для зданий с	
	кирпичными стенами	

Технико - экономические показатели проектируемого призывного пункта

Поз.	Наименование	ед. изм.	Значение	Примечание
1	Общая площадь здания	$м^2$	703,12	
2	Полезная площадь здания	$м^2$	626,21	
3	Расчетная площадь здания	$м^2$	473,18	
4	Площадь застройки	$м^2$	443,58	
5	Строительный объем здания	$м^3$	3771,86	

Ведомомсть основных комплектов рабочих чертежей

Обозначение	Наименование	Примечание
ГП	Генеральный план	
АС	Архитектурно - строительные решения	
ВК	Водопровод и канализация	
ОВ	Отопление и вентиляция	
ЭОМ	Электрическое освещение и электрооборудование	
ПС	Пожарная сигнализация	
НВК	Наружные сети водоснабжения	
ЭС	Электроснабжение	
ТМ	Тепломеханические решения котельных	

Настоящий проект соответствует требованиям нормативных, экологических, санитарно-гигиенических, противопожарных документов и других норм действующих на территории Республики Казахстан, и обеспечивает безопасность продукции для жизни, здоровья людей, имущества, охрану окружающей среды.

Главный инженер проекта - Елеуов

Изм.	Кол.уч.	Лист	N°док.	Подп.	Дата
Разработ.		Кулмаков			02.04.19
Проверил		Байхатов			02.04.19
Н. контр.		Байхатов			02.04.19
ГИП		Елеуов			02.04.19

SM-00-18-10-АС

Строительства призывного пункта по адресу: г. Аксай, Бурлинский район, ЗКО

Архитектурно-строительная часть	Стадия	Лист	Листов
	РП	1	59
Общие данные (начало)	ТОО "Smartech"		

Взам. инв. N° | Подпись и дата | Инв. N° подл.

1. Общие данные

Проект "Строительства призывного пункта по адресу: г. Аксай, Бурлинский район, ЗКО" выполнен на основании задания на проектирования и дефектной ведомости.

Место расположения здания:

Здание расположено в г. Аксай, Бурлинского района, Западно-Казахстанской области.

2. При проектировании проекта приняты нагрузки согласно СНиП 2.01.07-85 :

- снеговая нормативная нагрузка по снеговому району - 0,7 кН/м^2;
- ветровая нормативная нагрузка по ветровому району - 0,38 кН/м^2;
- климатический район III А;
- температура наружнего воздуха наиболее холодной пятидневки - 31°С.
- нормативная глубина промерзания - 1,2 м.

Согласно СН РК 2.02-01-2014 и СП РК 2.02-102-2012 "Пожарная безопасность зданий и сооружений":

- функциональная пожарная опасность здания: Ф4.3;
- по степени огнестойкости -III;
- категоря здания по взрывопожарной и пожарной опасности - Д;
- класс конструктивной пожарной опасности здания - С0;
- степень долговечности - II.

Согласно "Правилам определения общего порядка отнесения зданий и сооружений к технически и (или) технически сложнымобъектам", утвержденным приказом МНЭ РК от 28.02.15 г. №165 здание относится к технически несложным объектам, по уровню ответственности ко "второму уровню ответственности".

3. Конструктивные решения:

- за отметку 0,000 взят уровень пола первого этажа, соответствующая абсолютной отметке 69,20;

Здание - двухэтажный прямоугольный объем с размерами в осях 37,73х11,97 м и высотой 9,39 м;

Фундамент - сборные блочные;

Основанием фундамента служат песок мелкий, маловлажный, средней плотности, малой степени водонасыщения со следующими характеристиками:

Y =31°, С =0,002МПа, Р=1,78 кН/м^3, Е=19,7 МПа;

Стены - из силикатного кирпича, t=380 мм, плитный утеплитель"SKL-M"из минваты на базальтовой основе плитами, t=100 мм, и облицованные лицевым силикатным кирпичем, t=120 мм ;

Перегородки - из силикатного кирпича, t=120 мм;

Перекрытия - ж/б плиты перекрытия;

Крыша- Односкатная деревянная;

Кровля - из профлиста НС44-1000-0,7 по деревянной обрешетке;

Полы - керамическая плитка, линолиум по назначению.

4. Противопожарные мероприятия.

Все деревянные элементы должны быть пропитаны антипиреном с поглощением солей от массы каждого элемента или обработаны огнезащитным фосфатным покрытием ОФП-9 в 2 слоя, толщиной покрытия 0,65мм.

При производстве работ руководствоваться указаниями СН РК 1.03-05-2011 "Охрана труда и техника безопасности в строительстве" и СП РК 1,03-106-2012 "Охрана труда и техника безопасности в строительстве".

5. Контроль выполнения работ производить по СН РК 5.03-07-2013 и СП РК 5.03-107-2013 "Несущие и ограждающие конструкции".

Ведомость рабочих чертежей марки АС (начало)

Лист	Наименование	Примечание
1	Общие данные (начало)	
2	Общие данные (продолжение)	
3	Общие данные (окончание)	
	План фундаментов	
5	Развертка фундаментов по оси "А", "Д"	
6	Развертка фундаментов по оси "В", "2, 5", "3, 4"	
7	Разрезы А-А, Б-Б	
8	Разрезы В-В, Г-Г	
9	Разрез Д-Д	
10	Разрез Е-Е	
11	План фундаментов под перегородки	
12	План кладочный первого этажа	

Изм.	Кол.уч.	Лист	№док.	Подп.	Дата	SM-00-18-10-АС			
						Строительства призывного пункта по адресу: г. Аксай, Бурлинский район, ЗКО			
Разработ.		Кулмаков			02.04.19	Архитектурно-строительная часть	Стадия	Лист	Листов
Проверил		Байхатов			02.04.19		РП	2	
Н. контр.		Байхатов			02.04.19				
ГИП		Елеуов			02.04.19	Общие данные (продолжение)	ТОО "Smartech"		

Взам. инв. №

Подпись и дата

Инв. № подл.

Ведомость рабочих чертежей марки АС (продолжение)

Лист	Наименование	Примечание
13	План кладочный второго этажа	
14	Фрагмент кладки с порядовкой. Арматурные связи из сеток С-1; С-2	
15	План перемычек первого этажа	
16	План перемычек второго этажа	
17	План перекрытия первого этажа	
18	План перекрытия второго этажа	
19	Разрез А-А	
19.1	Разрез Б-Б	
20	Фасады 1-6; 6-1	
21	Фасады Е-А; А-Д. Ведомость цветовых решений отделки фасада	
22	Лестница	
23	Разрезы В-В, Г-Г	
24	ЛП-1	
25	План стропил	
26	Разрезы А-А, Б-Б	
27	План кровли	
27.1	Зонт вент. шахты ЗШ-1	
28	Спецификация элементов крыши	
29	План стропил топочной. Разрез А-А, Б-Б, Д-Д. Узел В	
30	Спецификация элементов крыши топочной	
31	План чердака	
31.1	Схема вентканалов в кирпичных стенах	
32	План отделочный первого этажа	
32.1	План устройства туалетных перегородок Пт-1	
33	Экспликация полов цокольного этажа	
34	Ведомость отделки помещений первого этажа (начало)	
34/1	Ведомость отделки помещений первого этажа (окончание)	
35	План отделочный второго этажа	
36	Экспликация полов цокольного этажа	
37	Ведомость отделки помещений второго этажа	
38	Ведомость заполнения проемов	
39	Витражи В-1, В-2. Окно Ок-4	
40	Витраж В-3	
41	Крыльцо 1	

Ведомость рабочих чертежей марки АС (окончание)

Лист	Наименование	Примечание
42	План перил	
43	План закладных деталей	
44	План фундамента крыльца и пандуса	
45	Разрезы А-А, Б-Б, В-В, Г-Г крыльца 1	
46	Перила П1, П2, П3	
47	Крыша тамбура и крыльца	
48	План балок крыши крыльца и тамбура	
49	Ферма Ф-1	
50	Каркас фронтона	
51	Крыльцо 2	
52	Марш лестничный МЛ1	
53	План фундаментов лестницы эвакуационной	
54	Каркас площадки КП-1	
55	Проступь П1	
56	Марш лестничный МЛ1 и стойка Ст-1	
57	Перила П1, П2, П3	
58	Перила Пл-4	
59	Устройство стремянки на чердак	

Взам. инв. №

Подпись и дата

Инв. № подл.

Изм.	Кол.уч.	Лист	№док.	Подп.	Дата
Разработ.		Кулмаков			02.04.19
Проверил		Байхатов			02.04.19
Н. контр.		Байхатов			02.04.19
ГИП		Елеуов			02.04.19

SM-00-18-10-АС

Строительства призывного пункта по адресу:
г. Аксай, Бурлинский район, ЗКО

Архитектурно-строительная часть

Стадия	Лист	Листов
РП	3	

Общие данные (окончание)

ТОО "Smartech"

План фундаментов

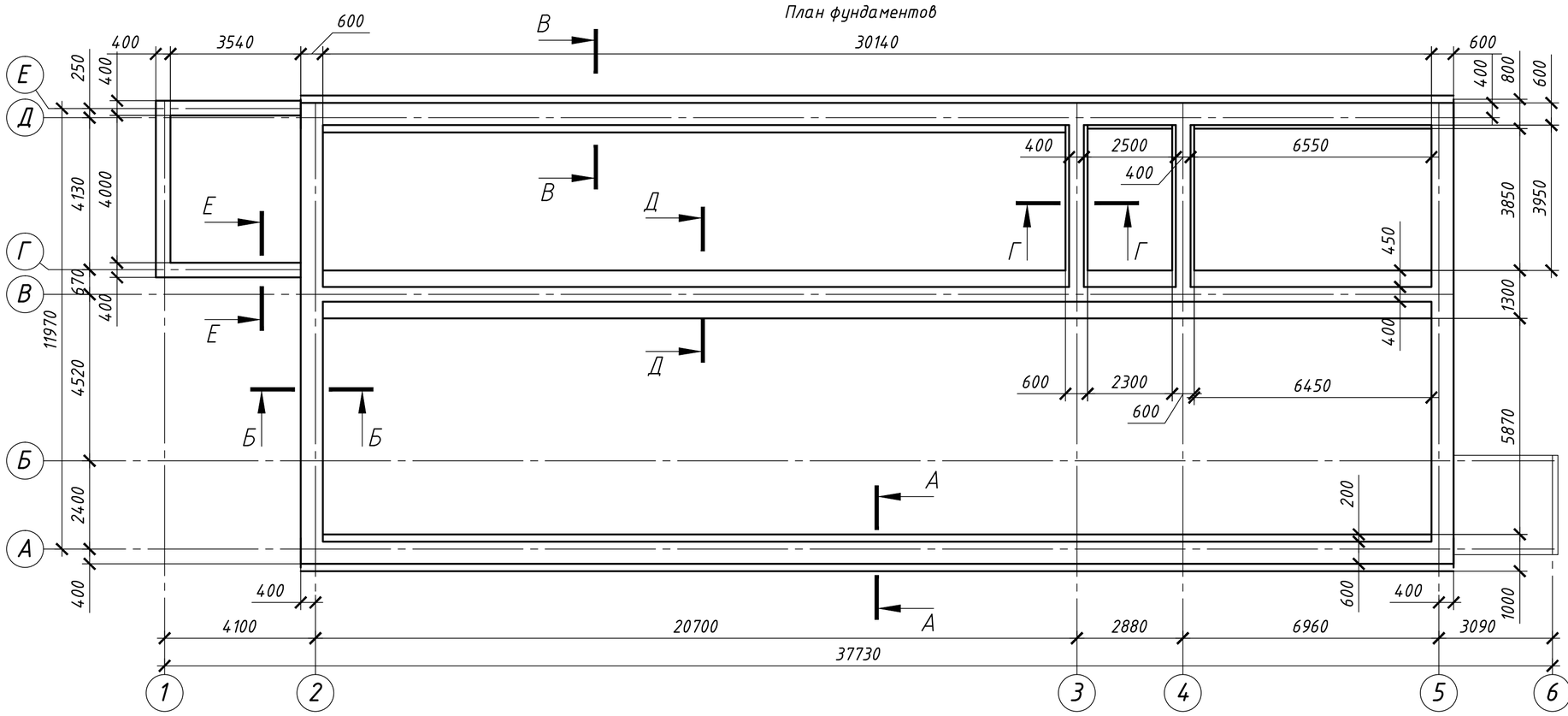

Спецификация изделий и материаллов

Марка, поз.	Обозначение	Наименование	Кол.	Масса ед.кг	Общ. масса
1	ГОСТ 13579-78	ФБС9.6.6-Т	18	700	12600
2	ГОСТ 13579-78	ФБС12.6.6-Т	8	960	7680
3	ГОСТ 13579-78	ФБС24.6.6-Т	59	1960	115640
4	ГОСТ 13579-78	ФБС9.4.6-Т	4	470	1880
5	ГОСТ 13579-78	ФБС12.4.6-Т	4	640	2560
6	ГОСТ 13579-78	ФБС24.4.6-Т	4	1300	5200
7	ГОСТ 25192-82*	Бетон В7,5, W4, F50			14,58 $м^3$
8	ГОСТ 25192-82*	Бетон В15, W8, F200			0,97 $м^3$
9	ГОСТ 25192-82*	Бетон В25, W8, F200			34,07 $м^3$
10	ГОСТ 10923-93	Рубероид РКК-400			132,16 $м^2$
11	СТ РК 2591-2014	12-А-III (А400), L=550 мм	96	0,488	46,877
12	СТ РК 2591-2014	12-А-III (А400), L=750 мм	158	0,666	105,228
13	СТ РК 2591-2014	12-А-III (А400), L=950 мм	158	0,843	133,261
14	СТ РК 2591-2014	12-А-III (А400), L=1250 мм	158	1,110	175,343
15	СТ РК 2591-2014	12-А-III (А400), L=5750 мм	10	5,105	51,05
16	СТ РК 2591-2014	12-А-III (А400), L=12400 мм	6	11,009	66,053
17	СТ РК 2591-2014	12-А-III (А400), L=30100 мм	5	26,723	133,615
18	СТ РК 2591-2014	12-А-III (А400), L=31300 мм	10	27,789	277,89
С1	ГОСТ 23279-2012	4 С $\frac{8\ AIII-150}{6\ AIII-400}$ 36х540 $\frac{100}{30}$	2	7,51	15,02
С2	ГОСТ 23279-2012	4 С $\frac{8\ AIII-150}{6\ AIII-400}$ 36х3134 $\frac{70}{30}$	1	-	43,41
С3	ГОСТ 23279-2012	4 С $\frac{8\ AIII-150}{6\ AIII-400}$ 56х1240 $\frac{200}{55}$	2	59,448	118,896
С4	ГОСТ 23279-2012	4 С $\frac{8\ AIII-150}{6\ AIII-400}$ 56х3130 $\frac{50}{55}$	2	150,431	300,862

Примечание:

1. Фундаменты запроектированы в соответствии со СН РК 5.01-02-2013 «Основания зданий и сооружений» и СП РК 5.01-102-2013 «Основания зданий и сооружений» ;

2. Основанием фундамента служат песок мелкий, маловлажный, средней плотности, малой степени водонасыщения со следующими характеристиками:
Y =31°, С =0,002МПа, Р=1,78 кН/$м^3$, Е=19,7 МПа;
Грунтовые воды вскрыты на высоте 4,2 м. Агрессивность грунтов к бетонным и железобетонным конструкциям требует применения сульфатостойкого поритландцемента с гидроизоляцией;

3. Укладка фундаментов на мерзлый грунт не допускается;

4. Монолитную заделку между фундаментными блоками выполнять из бетона кл. В15;

5. За условную отметку ±0,000 принят уровень чистого пола первого этажа, что соответствует абсолютной отметке -41,7 на генплане;

6. Посадку здания на местности производить согласно генплану;

7. По данным инженерно-геологических изысканий, выполненных в 2018 году ТОО "Комплексный испытательный центр" на основании договора N°78, выданного ТОО "SMARTECH." (г. Аксай);

8. Сейсмичность территории 6 баллов;

9. Нормативная глубина промерзания грунтов составляет 1,98 м, расчетная глубина промерзания грунтов составляет 0,99 м;

10. Грунтовые воды на период изысканий (июнь-июль 2018 г.) вскрыты на глубине 4,2 м от естественной поверхности земли. Водовмещающими породами являются супеси и пески коричневые. Максимальный уровень устанавливается в апреле-мае месяцах.
Амплитуда весеннего уровня грунтовых вод зависит от объема весеннего половодья в ближайших реках и от удаленности участка работ от реки и составляет от 1,0-3,0 м;

11. Боковые поверхности фундаментов ниже отметки земли покрыть 2 слоями битума, общей толщиной 1,0 мм;

12. Под всеми фундаментами принята подготовка из бетона В7,5, толщиной 100 мм, с заведением за грани подготовки на 100 мм;

13. При вскрытии котлованов грунты на отметке заложения фундаментов должны быть освидетельствованы с составлением соответствующего акта. В случае обнаружения под подошвой фундаментов грунтов, отличных от указанных в геологическом отчете, необходимо сообщить об этом проектной организации;

14. Все работы по возведению фундаментов выполнять в соответствии с СН РК 5.01-01-2013 "Земляные сооружения, основания и фундаменты", СП РК 5.01-101-2013 "Земляные сооружения, основания и фундаменты" и СН РК 5.01-02-2013 «Основания зданий и сооружений» и СП РК 5.01-102-2013 «Основания зданий и сооружений»;

15. Работам по отрывке котлованов должны предшедствовать работы по вертикальной планировке, защите котлована от попадания поверхностных атмосферных вод и сооружению всех подземных коммуникаций;

16. Во избежание замачивания грунтов основания здания, в период строительства необходимо отводить все поверхностные воды с участка через постоянно действующую ливнесточную сеть или непосредственно по спланированной поверхности в наиболее низкое место за пределами застраиваемой территории;

17. Применение песчаных грунтов, строительного мусора и других дренирующих материалов для планировочных насыпей, включая подстилающий слой полов зданий, для засыпки котлованов железобетонных фундаментов, каналов, тоннелей, приямков и траншей трубопроводов не допускается;

18. Обратную засыпку пазух котлованов местным грунтом с его послойным трамбованием с доведением γск до 1,65 т/$м^3$ производить немедленно после возведения фундаментов и других подземных конструкций;

19. Подготовку под отмостку в виде экранов из уплотненного грунта, а также сами отмостки должны быть выполнены непосредственно после окончания обратной засыпки;

20. Все технологические отверстия в фундаментах после пропуска труб заделать бетоном В15;

21. Кладку подземных и надземных частей каменных, железобетонных и металлических конструкций производить равномерно по всему зданию или в пределах отдельных секций, разделенных осадочными швами; опережение воздвижения отдельных стен более чем на один этаж не допускается;

22. По периметру наружных стен здания устроить водонепроницаемую отмостку из бетона В15 по щебеночному основанию пропитанному битумом шириной 1000 мм с уклоном не менее 3% от здания;

23. Данный лист читать с листами АС-5-10.

Изм.	Кол.уч.	Лист	N°док.	Подп.	Дата	SM-00-18-10-АС		
						Строительства призывного пункта по адресу: г. Аксай, Бурлинский район, ЗКО		
Разработ.		Кулмаков			02.04.19	Архитектурно-строительная часть	Стадия	Лист	Листов
Проверил		Байхатов			02.04.19		РП	4	
Н. контр.		Байхатов			02.04.19				
ГИП		Елеуов			02.04.19	План фундаментов	ТОО "Smartech"		

Взам. инв. N° | Подпись и дата | Инв. N° подл.

Развертка фундаментов по оси "А"

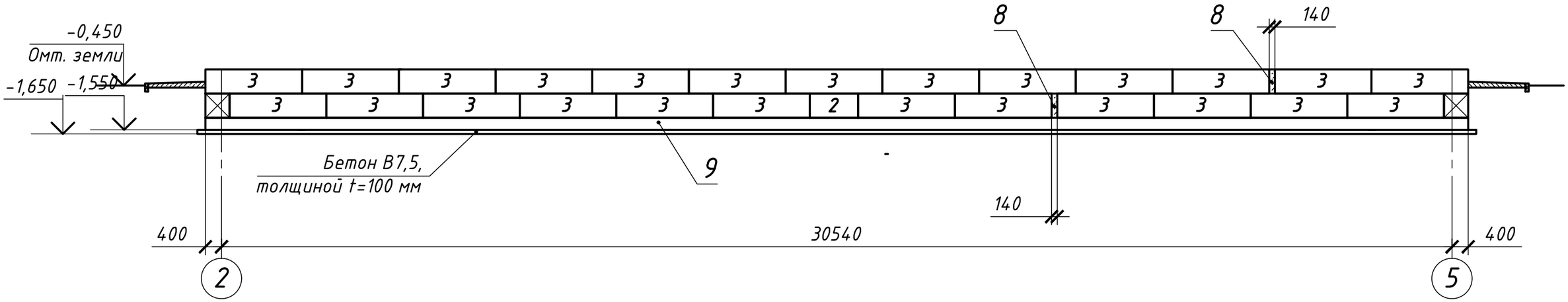

Развертка фундаментов по оси "Д"

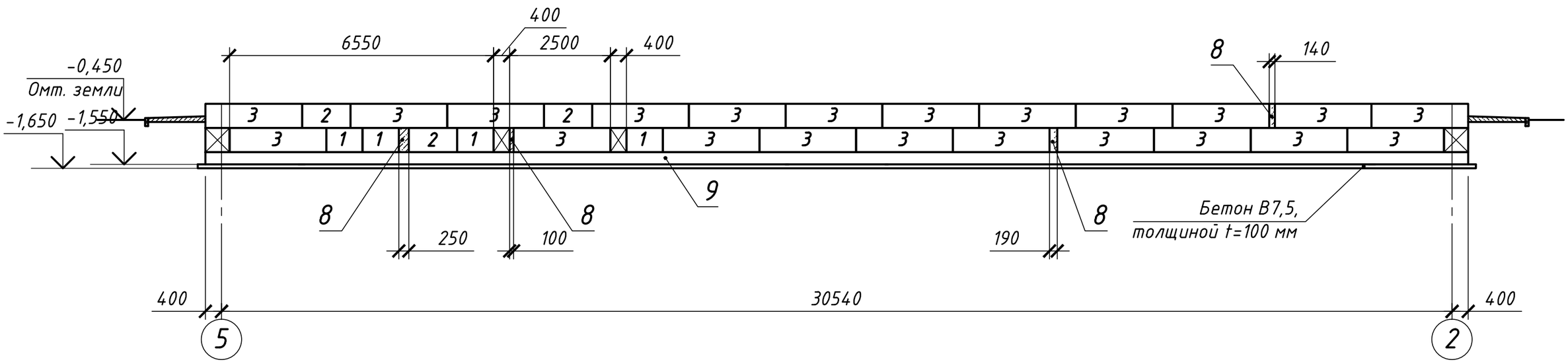

Примечание:
Смотреть совместно с листом АС-4.

Изм.	Кол.уч.	Лист	N°док.	Подп.	Дата
Разработ.		Кулмаков			02.04.19
Проверил		Байхатов			02.04.19
Н. контр.		Байхатов			02.04.19
ГИП		Елеуов			02.04.19

SM-00-18-10-АС

Строительства призывного пункта по адресу:
г. Аксай, Бурлинский район, ЗКО

Архитектурно-строительная часть

Стадия	Лист	Листов
РП	5	

Развертка фундаментов по оси "А", "Д"

ТОО "Smartech"

Взам. инв. N°

Подпись и дата

Инв. N° подл.

Развертка фундаментов по оси "В"

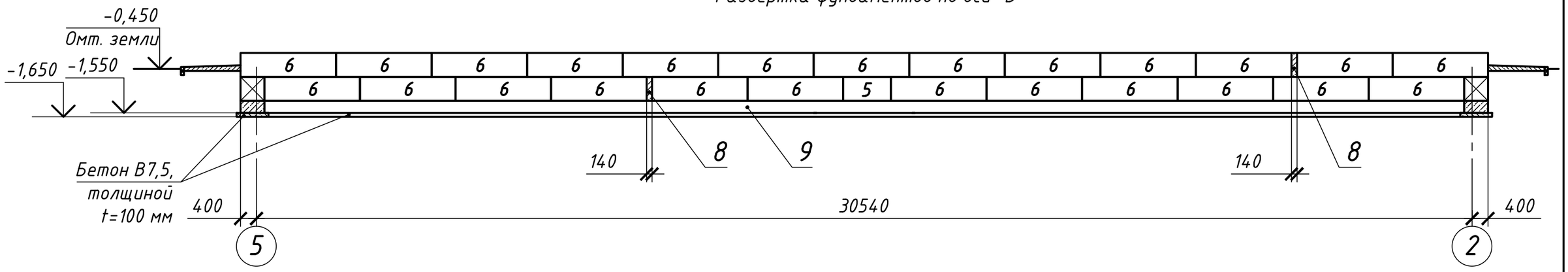

Развертка фундаментов по оси "2, 5"

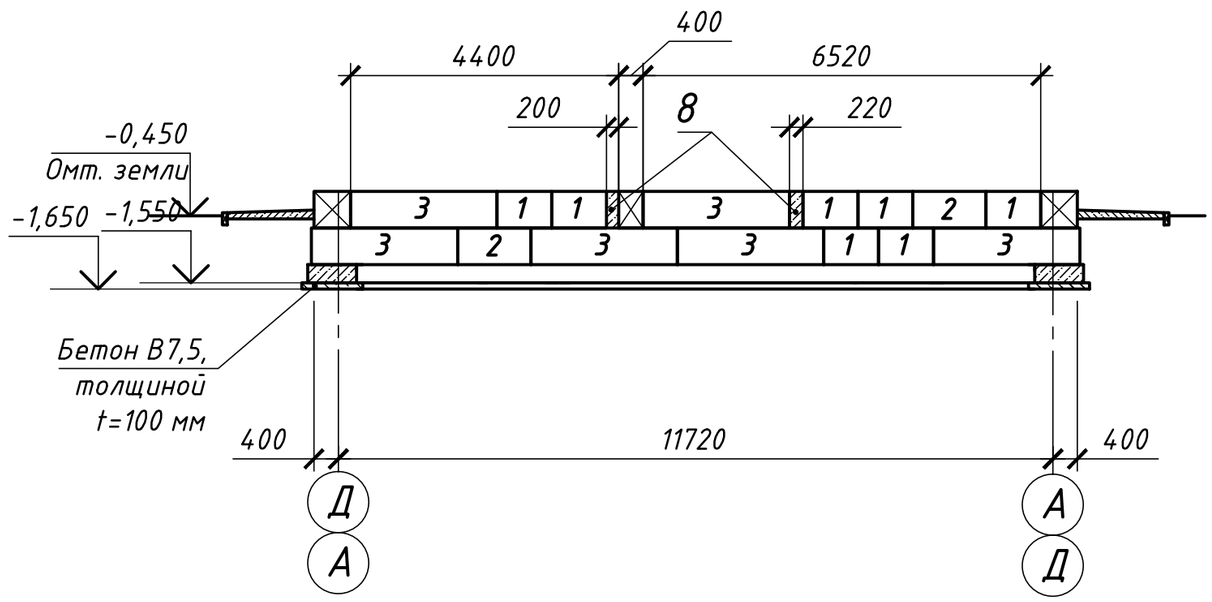

Развертка фундаментов по оси "3, 4"

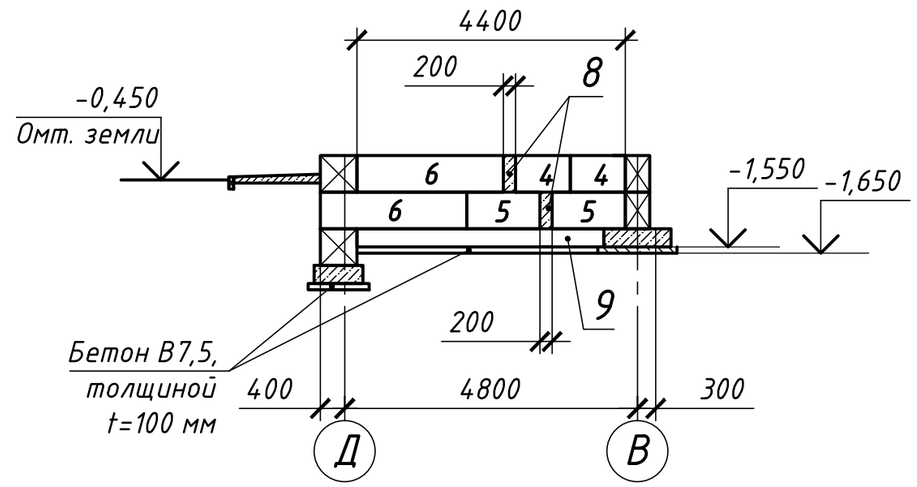

Примечание:
Смотреть совместно с листом АС-4.

Взам. инв. №	Подпись и дата	Инв. № подл.

Изм.	Кол.уч.	Лист	№док.	Подп.	Дата
Разработ.		Кулмаков			02.04.19
Проверил		Байхатов			02.04.19
Н. контр.		Байхатов			02.04.19
ГИП		Елеуов			02.04.19

SM-00-18-10-АС

Строительства призывного пункта по адресу:
г. Аксай, Бурлинский район, ЗКО

Архитектурно-строительная часть

Стадия	Лист	Листов
РП	6	

Развертка фундаментов по оси "В", "2, 5", "3, 4"

ТОО "Smartech"

А-А

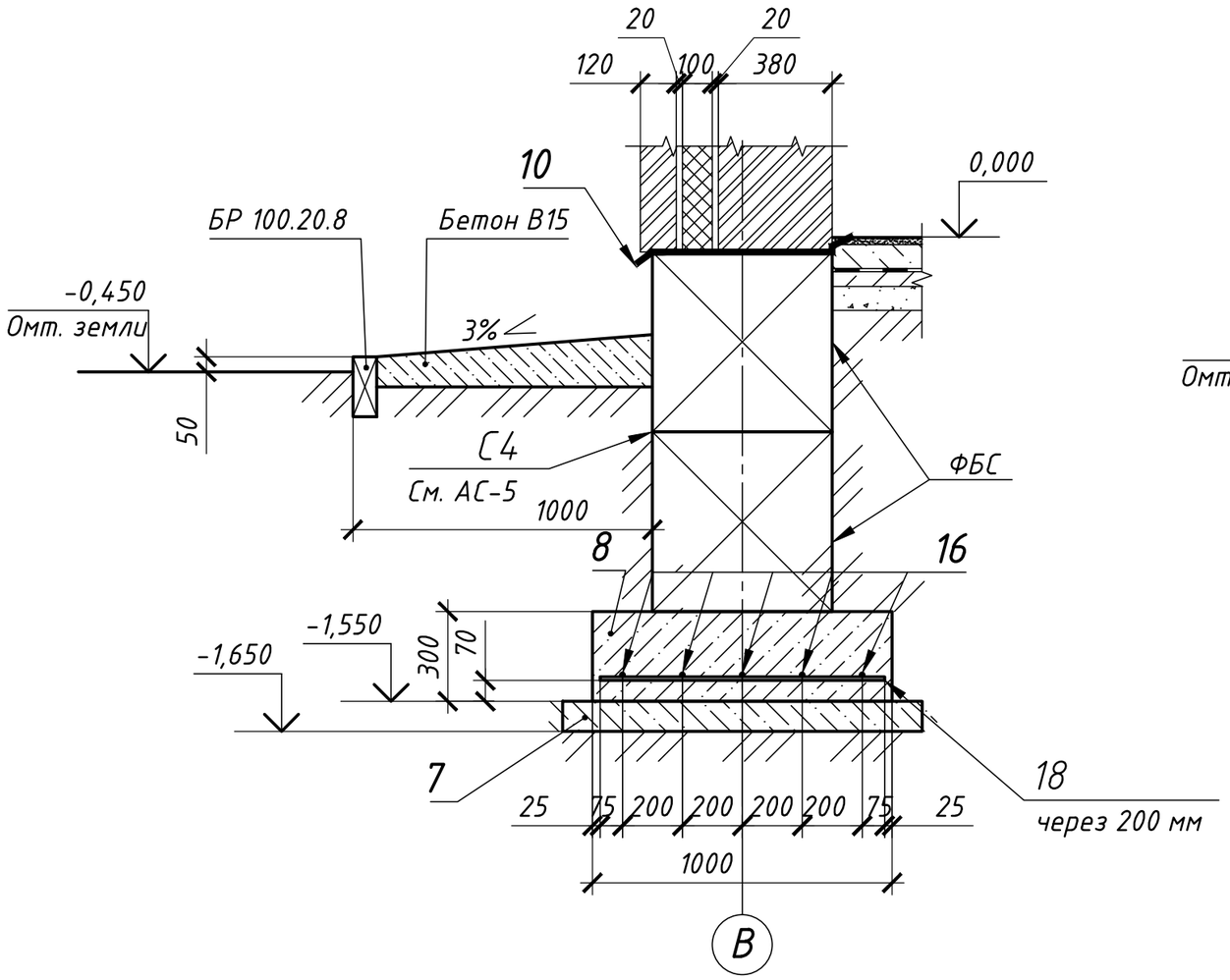

Б-Б

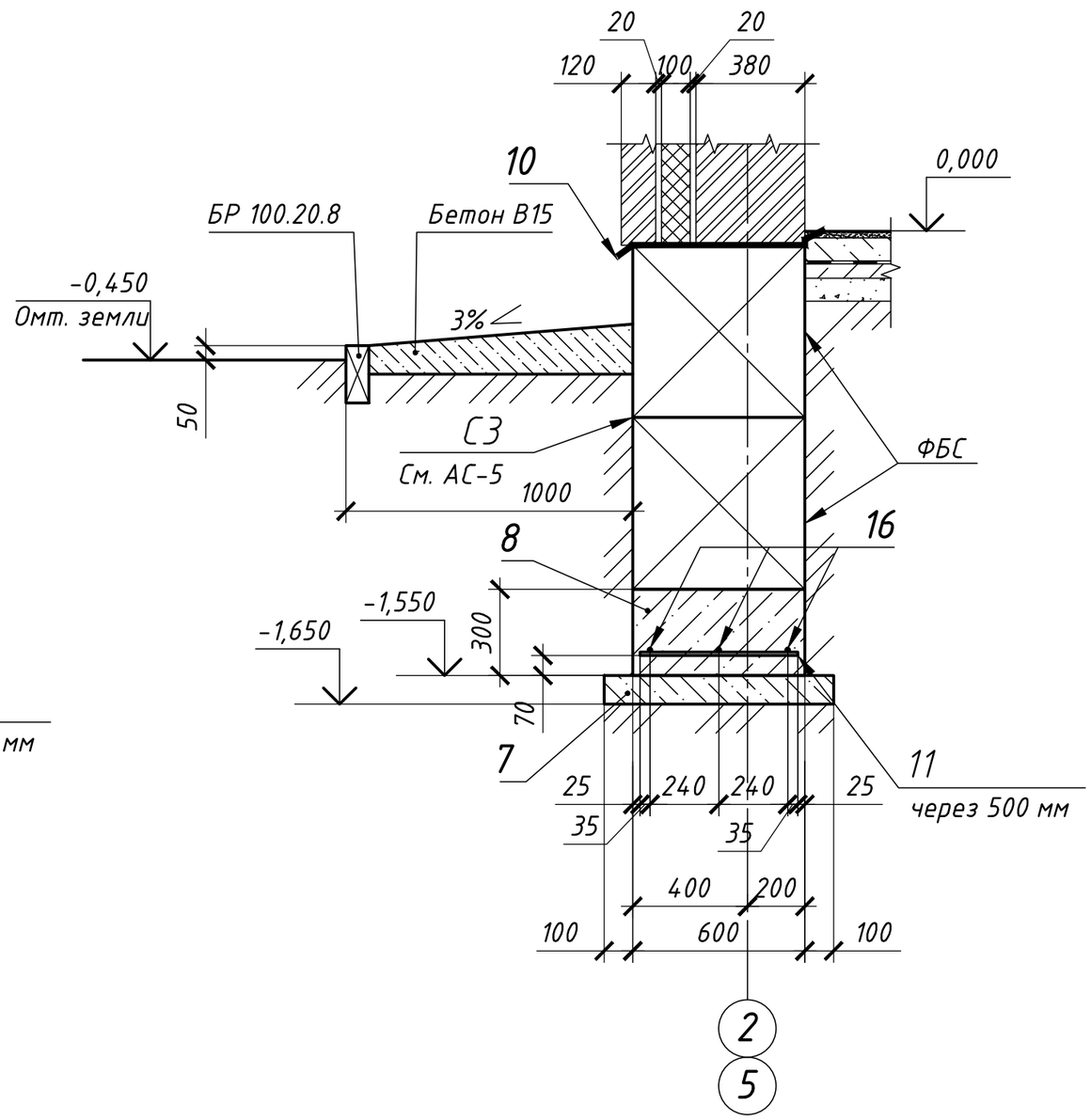

Примечание:

Смотреть совместно с листом АС-4.

						SM-00-18-10-АС		
						Строительства призывного пункта по адресу: г. Аксай, Бурлинский район, ЗКО		
Изм.	Кол.уч.	Лист	N°док.	Подп.	Дата			
Разработ.		Кулмаков			02.04.19	Архитектурно-строительная часть	Стадия	Лист	Листов
Проверил		Байхатов			02.04.19		РП	7	
Н. контр.		Байхатов			02.04.19				
ГИП		Елеуов			02.04.19	Разрезы А-А, Б-Б	ТОО "Smartech"		

Взам. инв. N°

Подпись и дата

Инв. N° подл.

В-В

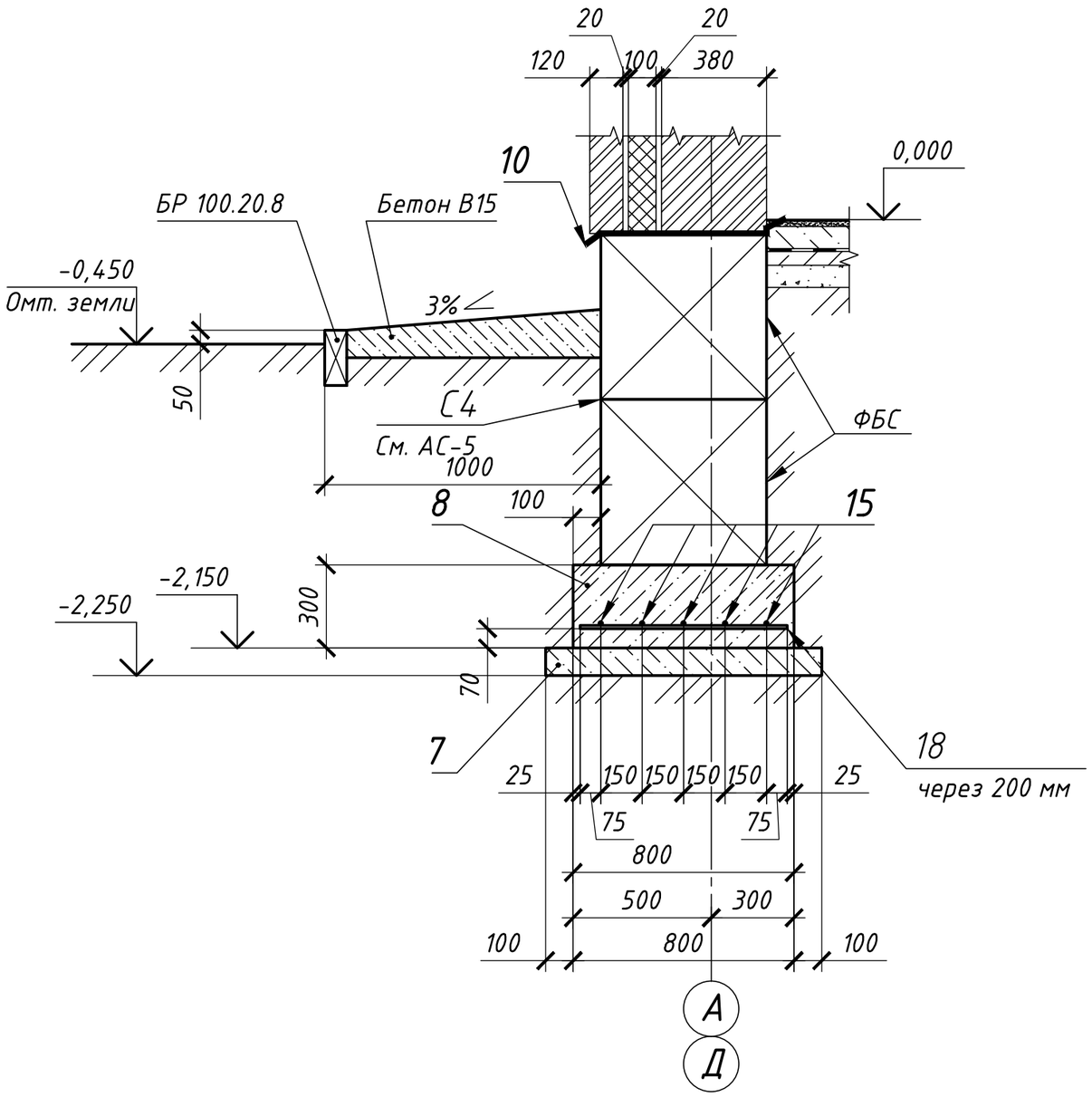

Г-Г

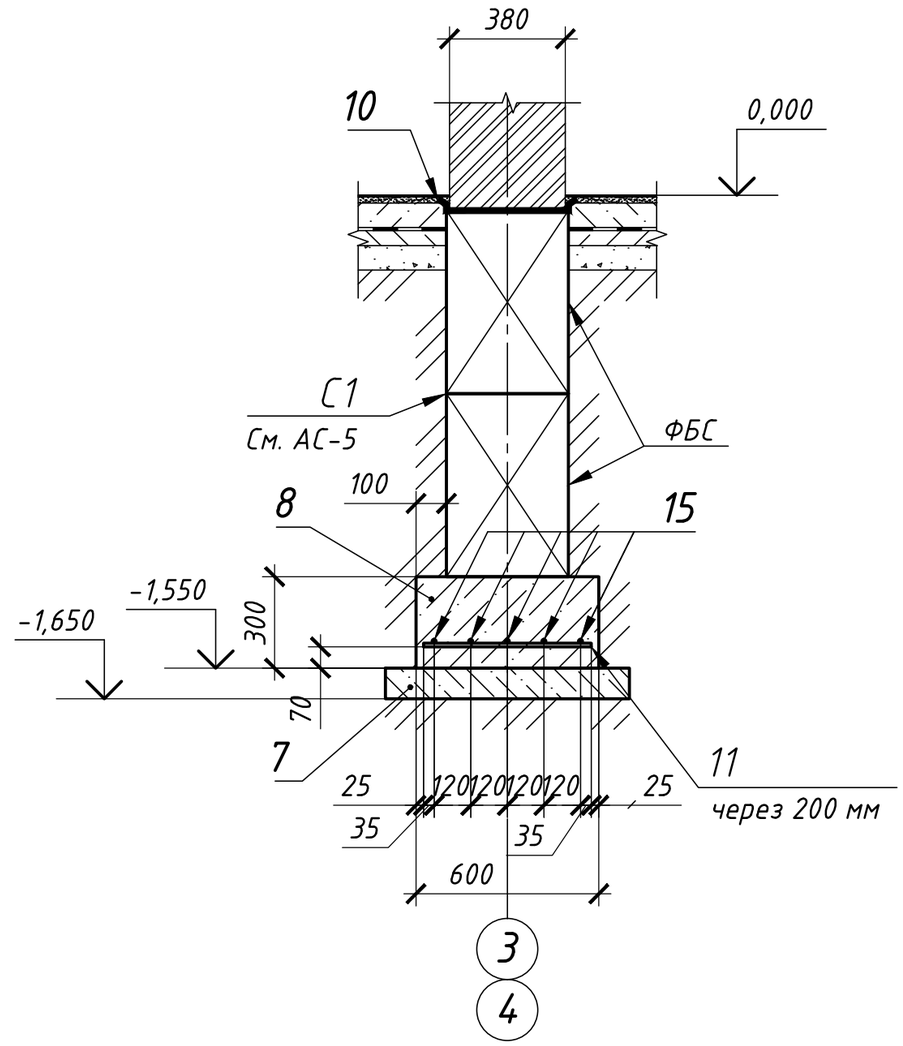

Примечание:
Смотреть совместно с листом АС-4.

Взам. инв. №	
Подпись и дата	
Инв. № подл.	

Изм.	Кол.уч.	Лист	N°док.	Подп.	Дата
Разработ.		Кулмаков			02.04.19
Проверил		Байхатов			02.04.19
Н. контр.		Байхатов			02.04.19
ГИП		Елеуов			02.04.19

SM-00-18-10-АС

Строительства призывного пункта по адресу:
г. Аксай, Бурлинский район, ЗКО

Архитектурно-строительная часть	Стадия	Лист	Листов
	РП	8	
Разрезы В-В, Г-Г	ТОО "Smartech"		

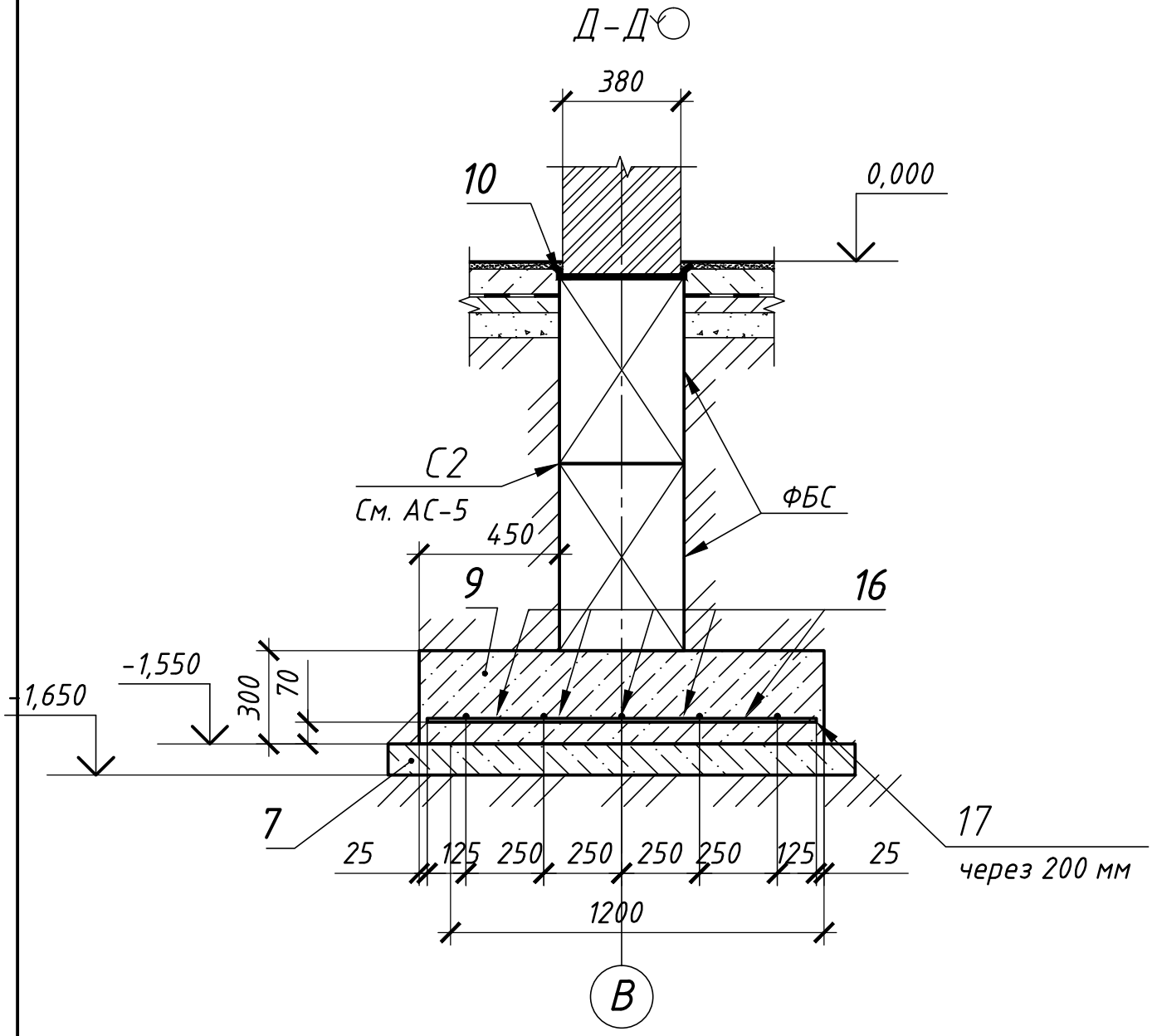

Примечание:
Смотреть совместно с листом АС-4.

Изм.	Кол.уч.	Лист	N°док.	Подп.	Дата
Разработ.		Кулмаков			02.04.19
Проверил		Байхатов			02.04.19
Н. контр.		Байхатов			02.04.19
ГИП		Елеуов			02.04.19

SM-00-18-10-АС

Строительства призывного пункта по адресу:
г. Аксай, Бурлинский район, ЗКО

Архитектурно-строительная часть	Стадия	Лист	Листов
	РП	9	
Витраж В-3	ТОО "Smartech"		

Взам. инв. N°

Подпись и дата

Инв. N° подл.

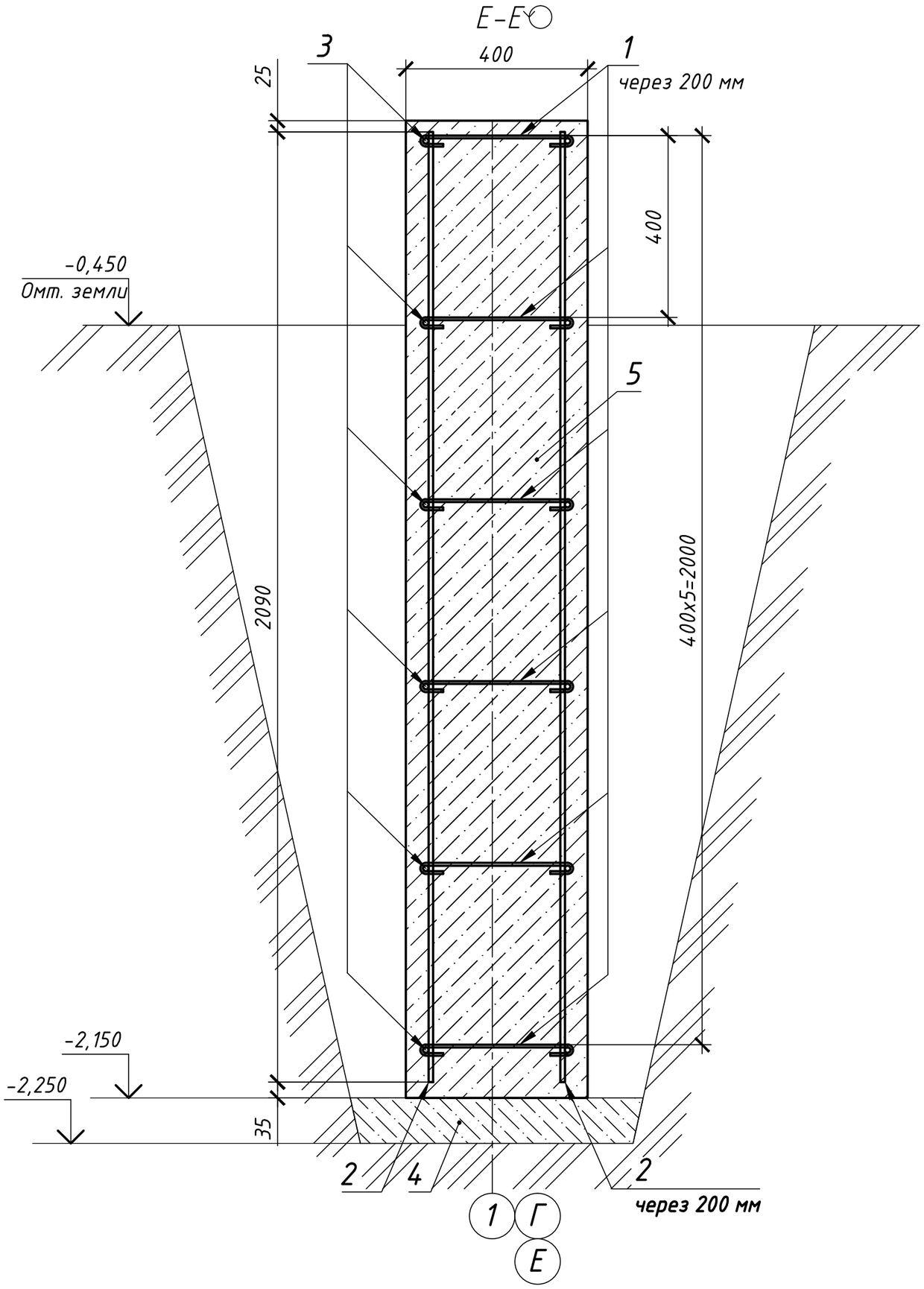

Спецификация изделий и материаллов

Марка, поз.	Обозначение	Наименование	Кол.	Масса ед.кг	Общ. масса
1	СТ РК 2591-2014	6-А-III (А400), L=465 мм	378	0,103	38,934
2	СТ РК 2591-2014	10-А-III (А400), L=2090 мм	126	1,289	162,414
3	СТ РК 2591-2014	12-А-III (А400), L=12680 мм	12	11,257	135,084
4	ГОСТ 25192-82*	Бетон В7,55, W4, F50			0,76 $м^3$
5	ГОСТ 25192-82*	Бетон В25, W8, F200			10,9 $м^3$
6	ГОСТ 10923-93	Рубероид РКК-400			10,46 $м^2$

поз. 1

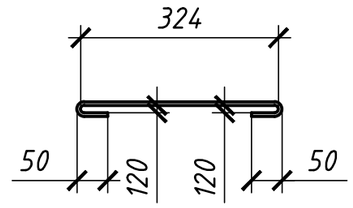

Примечание:.

1. Углы незащищенного бетона должны иметь фаску 25 мм под углом 45°;
2. Минимальная толщина защитного слоя бетона сеток и каркасов принят 25 мм.;
3. Плоские сетки и стержни объединить в пространственный каркас с помощью проволок;
4. Поверхности ниже отметки земли покрыть 3 слоями битума, общей толщиной 1,0 мм.;
5. Данный лист читать с АС-4.

Изм.	Кол.уч.	Лист	N°док.	Подп.	Дата	SM-00-18-10-АС		
						Строительства призывного пункта по адресу: г. Аксай, Бурлинский район, ЗКО		
Разработ.		Кулмаков			02.04.19	Архитектурно-строительная часть	Стадия	Лист	Листов
Проверил		Байхатов			02.04.19		РП	10	
Н. контр.		Байхатов			02.04.19				
ГИП		Елеуов			02.04.19	Разрез Е-Е	ТОО "Smartech"		

Взам. инв. N° | Подпись и дата | Инв. N° подл.

План фундаментов под перегородки

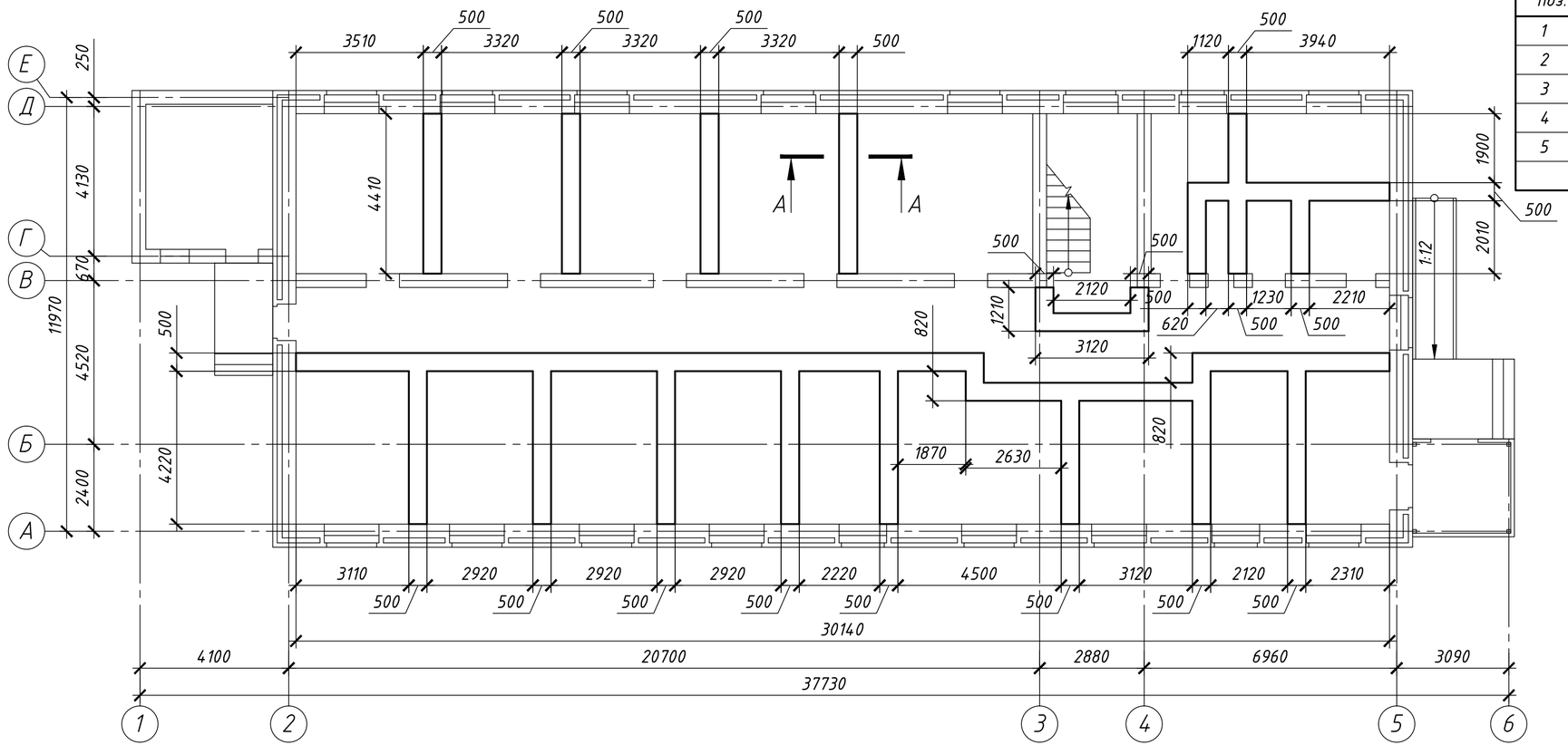

Спецификация материаллов

Марка, поз.	Обозначение	Наименование	Кол.	Масса ед. кг	Масса общ. кг
1	ГОСТ 25192-82	Бетон В15			14,3 $м^3$
2	СТ РК 2591-2014	6-А-III (А400), L=440 мм	502	0,098	49,2
3	СТ РК 2591-2014	12-А-III (А400), L=100,53 м	3	89,252	267,76
4	ГОСТ 25192-82	Бетон В7,5			4,8 $м^3$
5	ГОСТ 10923-93	Рубероид РКК-400			95,04 $м^2$

А-А

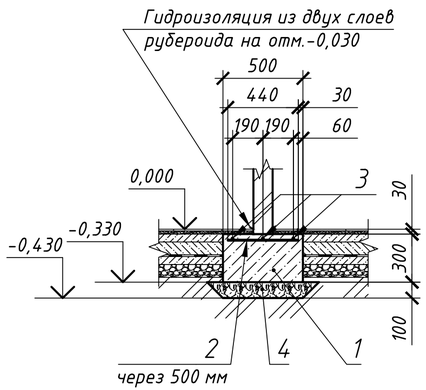

Взам. инв. N°	Подпись и дата	Инв. N° подл.

Изм.	Кол.уч.	Лист	N°док.	Подп.	Дата
Разработ.		Кулмаков			02.04.19
Проверил		Байхатов			02.04.19
Н. контр.		Байхатов			02.04.19
ГИП		Елеуов			02.04.19

SM-00-18-10-АС

Строительства призывного пункта по адресу:
г. Аксай, Бурлинский район, ЗКО

Архитектурно-строительная часть

Стадия	Лист	Листов
РП	11	

План фундаментов под перегородки

ТОО "Smartech"

Формат А3

План кладочный первого этажа

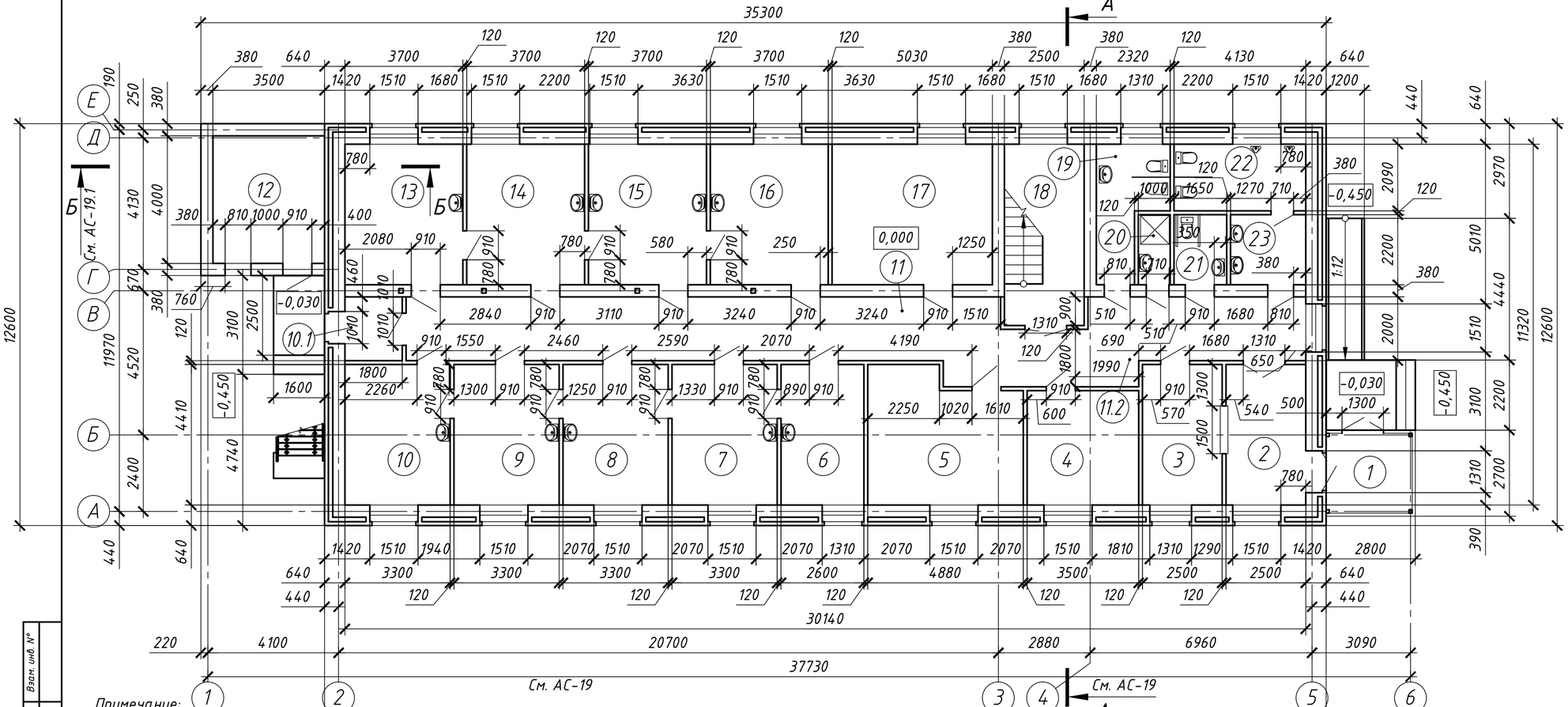

Экспликация помещений (окончание)

Номер помещения	Наименование	Площадь м²	Кат. помещения
4	Кабинет заседания призывной коммисии	12,5	
5	Кабинет	19,3	
6	Антропометрия	11,47	
7	Дерматолог	14,55	
8	Хирург	14,55	
9	Стамотолог	14,55	
10	Психиатр	14,55	
10.1	Тамбур	3,6	
11	Коридор	58,6	
12	Топочная	14,0	
13	Невропатолог	16,32	
14	Отоларинголог	16,32	
15	Окулист	16,32	
16	Терапевт	16,32	
17	Раздевалка	22,18	
18	Лестничная клетка	14,2	
19	Санузел для персонала	7,63	
20	Комната уборочного инвентаря	2,2	
21	Санузел для инвалидов	3,63	
22	Санузел	8,63	
23	Санузел	5,19	
	Итого:	335,36	

Примечание:

1. Облегченая кладка состоит из двух продольных стенок:
   - наружной, выполненой из лицевого силикатного кирпича марки СОЛПу 125/50 ГОСТ 379-2015 на растворе М100 объемом 28,8 м³;
   - внутреней, выполненной из силикатного кирпича марки СОРПо 125/50 по ГОСТ 379-2015 на растворе М100 объемом 114,4 м³;
2. Перегородки выполнить из силикатного кирпича марки СОРПо 125/50 по ГОСТ 379-2015 на растворе М100 площадью -206,3 м²;
3. Кладку топочной выполнить из силикатного кирпича марки СОРПо 125/50 по ГОСТ 379-2015 на растворе М100 объемом 14,27 м³
4. Смотреть совместно с листами АС-14, 19, 32.

Экспликация помещений (начало)

Номер помещения	Наименование	Площадь м²	Кат. помещения
1	Тамбур	6,71	
2	Холл	11,02	
3	Дежурка	11,02	

Изм.	Кол.уч.	Лист	N°док.	Подп.	Дата
Разработ.		Кулмаков			02.04.19
Проверил		Байхатов			02.04.19
Н. контр.		Байхатов			02.04.19
ГИП		Елеуов			02.04.19

SM-00-18-10-АС

Строительства призывного пункта по адресу: г. Аксай, Бурлинский район, ЗКО

Архитектурно-строительная часть	Стадия	Лист	Листов
	РП	12	

План кладочный первого этажа

ТОО "Smartech"

Взам. инв. N° | Подпись и дата | Инв. N° подл.

Формат А3

План кладочный второго этажа

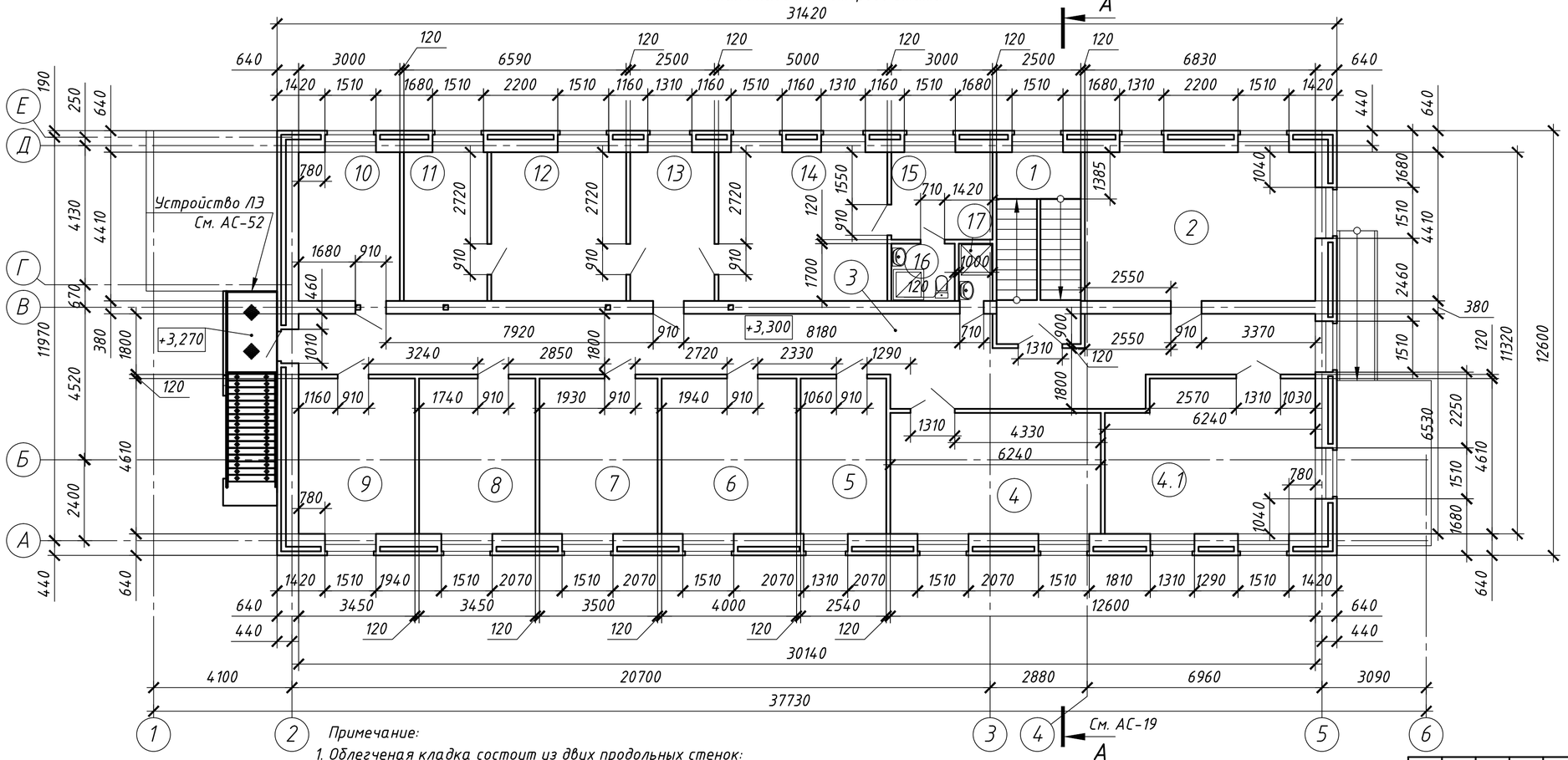

Экспликация помещений

Номер помещения	Наименование	Площадь м²	Кат. помещения
1	Лестничная клетка	14,2	
2	Общая картотека	30,12	
3	Коридор	59,1	
4	Кабинет	22,4	
4.1	Кабинет	27,4	
5	Архив	11,71	
6	Кабинет помощника и картотека подлежащих призыву	18,44	
7	Кабинет	16,13	
8	Кабинет	15,9	
9	Кабинет	15,9	
10	Кабинет	13,23	
11	Комната отдыха	10,89	
12	Кабинет начальника отделения призыва	17,64	
13	Кабинет	11,02	
14	Кабинет начальника	22,05	
15	Комната отдыха	7,77	
16	Санузел	3,2	
17	Комната уборочного инвентаря	1,7	
	Итого:	319,25	

Примечание:

1. Облегченая кладка состоит из двух продольных стенок:
   - наружной, выполненой из лицевого силикатного кирпича марки СОЛПу 125/50 ГОСТ 379-2015 на растворе М100 объемом 33,2 м³;
   - внутреней, выполненной из силикатного кирпича марки СОРПо 125/50 по ГОСТ 379-2015 на растворе М100 объемом 107 м³;
2. Перегородки выполнить из силикатного кирпича марки СОРПо 125/50 по ГОСТ 379-2015 на растворе М100 площадью -242,3 м²;
3. Смотреть совместно с листами АС-14, 52, 35.

Изм.	Кол.уч.	Лист	N°док.	Подп.	Дата
Разработ.		Кулмаков			02.04.19
Проверил		Байхатов			02.04.19
Н. контр.		Байхатов			02.04.19
ГИП		Елеуов			02.04.19

SM-00-18-10-АС

Строительства призывного пункта по адресу: г. Аксай, Бурлинский район, ЗКО

Архитектурно-строительная часть	Стадия	Лист	Листов
	РП	13	

План кладочный второго этажа

ТОО "Smartech"

Взам. инв. N° | Подпись и дата | Инв. N° подл.

Формат А4х3

Фрагмент кладки по типу "А-64" Серия 2.130-8.1 03 с порядовкой

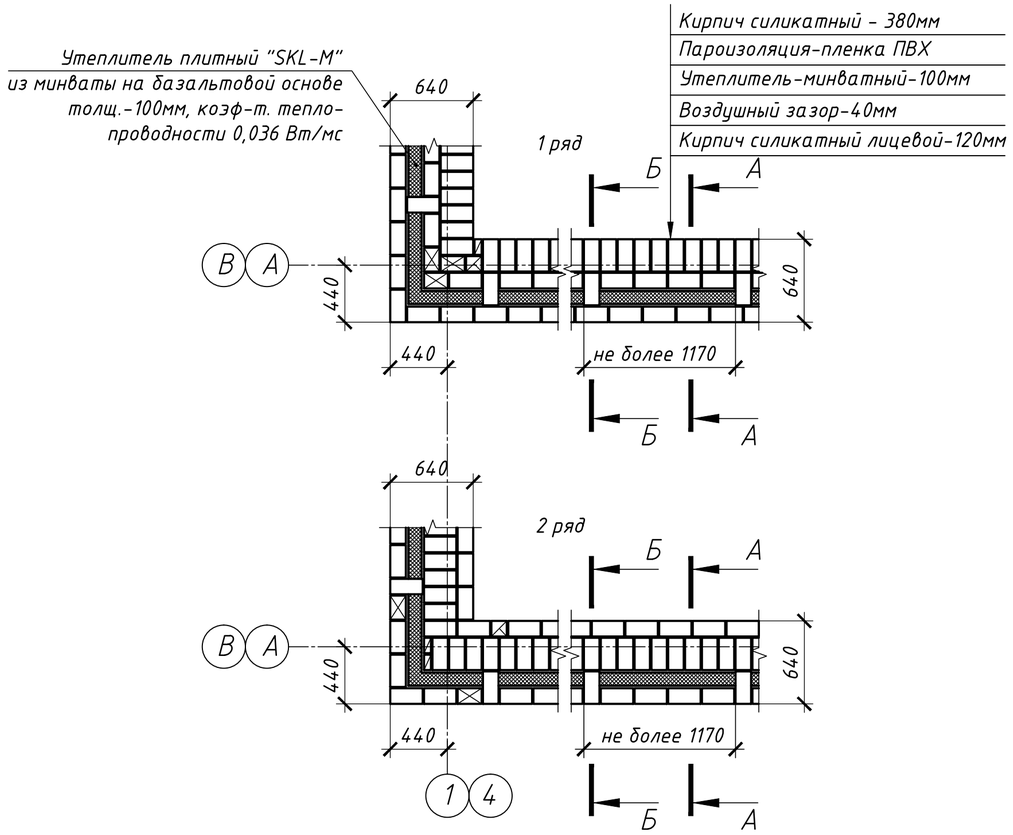

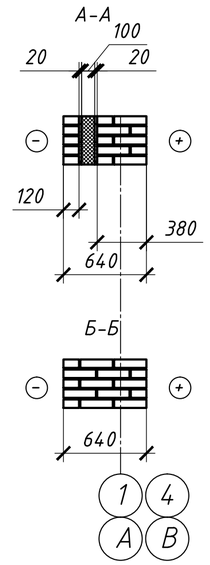

Спецификация материалов

Марка, поз.	Обозначение	Наименование	Кол.	Масса ед.кг	Общ. масса
		Сетка С-1	8	3,32	26,56
1	СТ РК 2591-2014	4-Вр-I , L=1640 мм	12	0,16	1,92
2	СТ РК 2591-2014	6-А-I , L=620 мм	10	0,14	1,4
		Сетка С-2	6	3,52	21,12
3	СТ РК 2591-2014	4-Вр-I , L=1630 мм	5	0,16	0,8
4	СТ РК 2591-2014	4-Вр-I , L=2000 мм	6	0,2	1,2
5	СТ РК 2591-2014	6-А-I , L=360 мм	5	0,08	0,4
6	СТ РК 2591-2014	6-А-I , L=620 мм	8	0,14	1,12

Примечание:

1. Работу по кладке стен выполнять в соответствий с требованиями СНиП 5.03-37-2005. Наружные стены-многослойные (Тип"А-64" по Серии 2.130-8) из кирпича и утеплителя - плитный "SKL-M"из минваты на базальтовой основе толщ.-100мм, коэф-т. теплопроводности 0,036 Вт/м.с, площадью - 564,7 $м^2$;

Облегченая кладка состоит из двух продольных стенок:

- наружной, выполненой из лицевого силикатного кирпича марки СОЛПу 125/50 ГОСТ 379-2015 на растворе М100;
- внутреней, выполненной из силикатного кирпича марки СОРПо 125/50 по ГОСТ 379-2015 на растворе М100;

Связь между стенками обеспечивается поперечными стенками (диафрагмами).

Применение пустотелого кирпича в диафрагмах не допускается.

Утеплитель устанавливают в кладку в процессе возведения. Установку очередного ряда плитного утеплителя выполнять по слою свежеуложенного цементного раствора толщиной 10-15мм;

2. Швы в кладке должны быть тщательно заполнены раствором. В лицевом слое кладки стен горизонтальные и вертикальные швы должны быть полностью заполнены раствором и расшиты в процессе кладки;

3. Через каждые пять рядов кладки ложить кладочную сетку 50х50х3 шириной 620 мм, общей массой 2865 кг;

3, При перерывах в процессе выполнения кладки стены следует накрывать рубероидом,толем, пленкой и т.д., не допуская увлажнения утеплителя;

4. Кладку перегородок вести из силикатного кирпича марки СОРПо 125/50 по ГОСТ 379-2015 на растворе М100;

5. В облегченной кладке предусмотрены арматурные связи в виде арматурных сеток С-1 и С-2. Связи устанавливаются в горизонтальных швах кладки в уровне перекрытий (в углах и в местах примыканий продольных стен к поперечным).

6. Смотреть совместно с листами АС-12, 13.

Сетка С-1

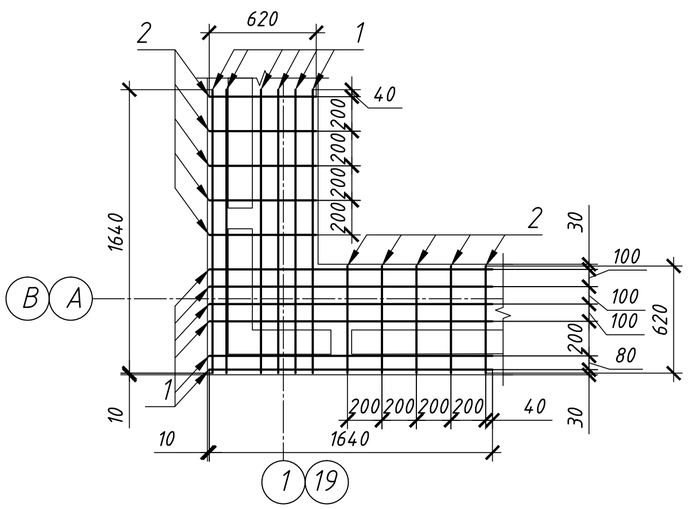

Сетка С-2

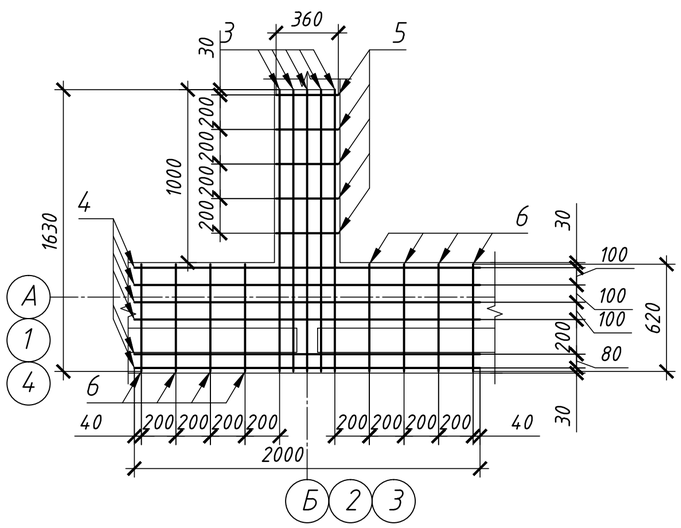

Условные обозначения:

- Кирпич полнотелый 250х120 по ГОСТ 379-2015 М100;
- Кирпич полнотелый 185х120 3/4 по ГОСТ 379-2015 М100 ;
- Кирпич полнотелый 120х120 1/2 по ГОСТ 379-2015 М100;
- Кирпич полнотелый 60х120 1/4 по ГОСТ 379-2015 М100.

Изм.	Кол.уч.	Лист	N°док.	Подп.	Дата
Разработ.		Кулмаков			02.04.19
Проверил		Байхатов			02.04.19
Н. контр.		Байхатов			02.04.19
ГИП		Елецов			02.04.19

SM-00-18-10-АС

Строительства призывного пункта по адресу: г. Аксай, Бурлинский район, ЗКО

Архитектурно-строительная часть

Стадия	Лист	Листов
РП	14	

Фрагмент кладки с порядовкой. Арматурные связи из сеток С-1; С-2

ТОО "Smartech"

Взам. инв. N° | Подпись и дата | Инв. N° подл.

План перемычек первого этажа

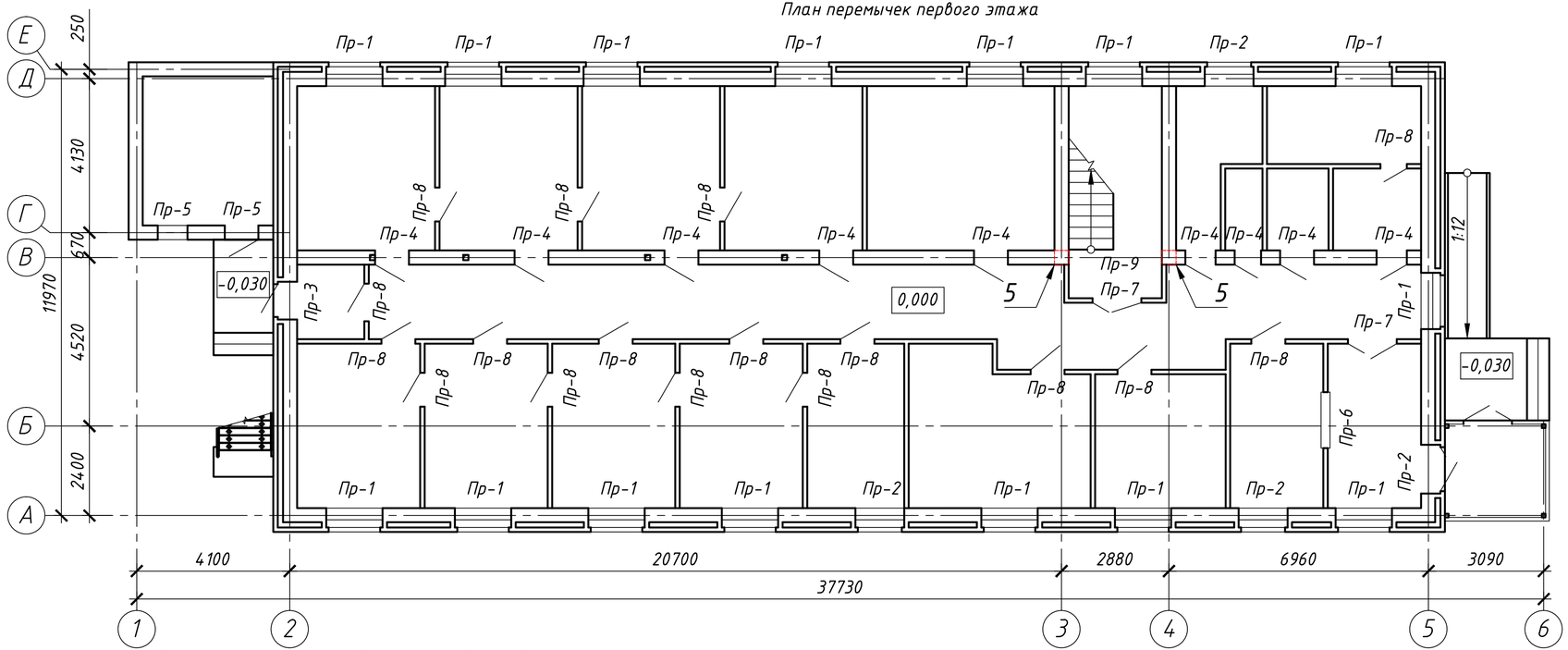

Ведомость перемычек (начало)

Марка	Схема сечения
Пр-1 15 шт.	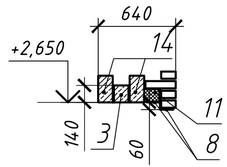
Пр-2 4 шт.	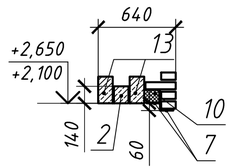
Пр-3 1 шт.	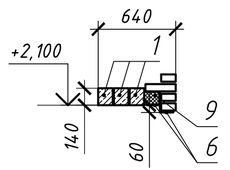
Пр-4 9 шт.	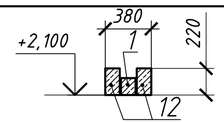

Ведомость перемычек (окончание)

Марка	Схема сечения
Пр-5 2 шт.	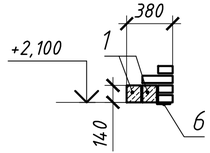
Пр-6 1 шт.	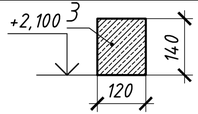
Пр-7 2 шт.	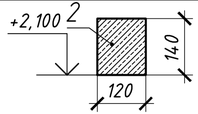
Пр-8 17 шт.	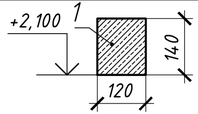
Пр-9 1 шт.	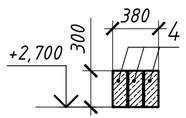

Спецификация элементов перемычек (начало)

Поз.	Обозначение	Наименование	Кол.	Масса ед. кг	Примечание
1	Серия 1.038.1-1в1	2ПБ13-1	33	54	
2	Серия 1.038.1-1в1	2ПБ16-2	4	65	
3	Серия 1.038.1-1в1	2ПБ19-3	16	81	
4	Серия 1.225-2 вып.11	ПРГ 32.1.4-4Т	3	380	
5	Серия 1.225-2 вып.11	ОП 4.4-Т	2	50	
6	ГОСТ 8509-93	∟ 100х7, L=1400 мм	4	15,12	
7	ГОСТ 8509-93	∟ 100х7, L=1800 мм	8	19,44	
8	ГОСТ 8509-93	∟ 100х7, L=2000 мм	30	21,6	
9	ГОСТ 15588-2014	ППС15Ф-РГ-А 100х120х1010мм	1	0,18	
10	ГОСТ 15588-2014	ППС15Ф-РГ-А 100х120х1310мм	4	0,23	
11	ГОСТ 15588-2014	ППС15Ф-РГ-А 100х120х1510мм	10	0,27	

Ведомость деталей

Поз.	Эскиз детали
6, 7, 8	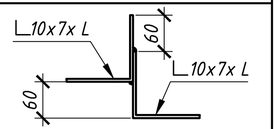

Спецификация элементов перемычек (окончание)

Поз.	Обозначение	Наименование	Кол.	Масса ед. кг	Примечание
12	Серия 1.038.1-1в1	3ПБ13-37	18	85	
13	Серия 1.038.1-1в1	3ПБ18-8	8	119	
14	Серия 1.038.1-1в1	3ПБ21-8	30	137	

Изм.	Кол.уч.	Лист	N°док.	Подп.	Дата	SM-00-18-10-АС		
						Строительства призывного пункта по адресу: г. Аксай, Бурлинский район, ЗКО		
Разработ.		Кулмаков			02.04.19	Архитектурно-строительная часть	Стадия	Лист	Листов
Проверил		Байхатов			02.04.19		РП	15	
Н. контр.		Байхатов			02.04.19				
ГИП		Елеуов			02.04.19	План перемычек первого этажа	ТОО "Smartech"		

Взам. инв. N° | Подпись и дата | Инв. N° подл.

Формат А3

План перемычек второго этажа

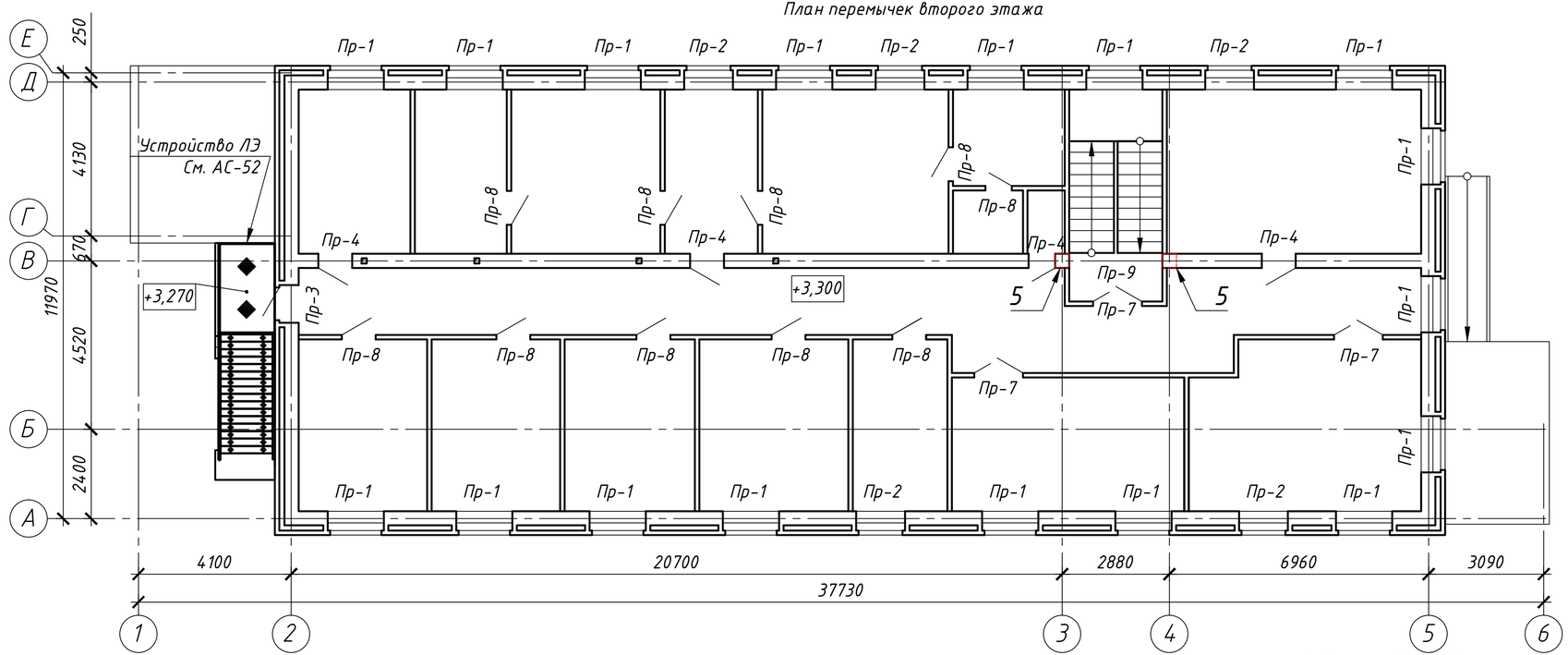

Ведомость перемычек (начало)

Марка	Схема сечения
Пр-1 17 шт.	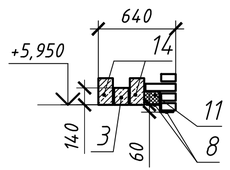
Пр-2 5 шт.	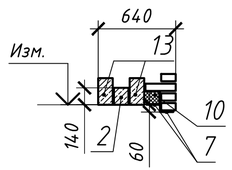
Пр-3 1 шт.	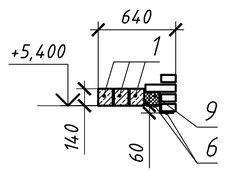

Ведомость перемычек (окончание)

Марка	Схема сечения
Пр-4 4 шт.	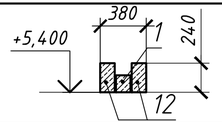
Пр-7 3 шт.	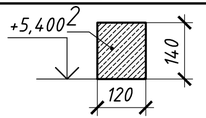
Пр-8 10 шт.	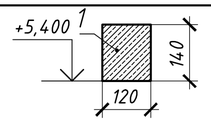
Пр-9 1 шт.	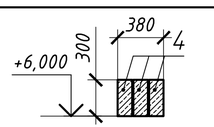

Спецификация элементов перемычек

Поз.	Обозначение	Наименование	Кол.	Масса ед. кг	Примечание
1	Серия 1.038.1-1в1	2ПБ13-1	17	54	
2	Серия 1.038.1-1в1	2ПБ16-2	18	65	
3	Серия 1.038.1-1в1	2ПБ19-3	17	81	
4	Серия 1.225-2 вып.11	ПРГ 32.1.4-4Т	3	380	
5	Серия 1.225-2 вып.11	ОП 4.4-Т	2	50	
6	ГОСТ 8509-93	∟ 100х7, L=1400 мм	2	15,12	
7	ГОСТ 8509-93	∟ 100х7, L=1800 мм	10	19,44	
8	ГОСТ 8509-93	∟ 100х7, L=2000 мм	34	21,6	
9	ГОСТ 15588-2014	ППС15Ф-РГ-А 100х120х1010мм	1	0,18	
10	ГОСТ 15588-2014	ППС15Ф-РГ-А 100х120х1310мм	5	0,23	
11	ГОСТ 15588-2014	ППС15Ф-РГ-А 100х120х1510мм	17	0,27	
12	Серия 1.038.1-1в1	3ПБ13-37	8	85	
13	Серия 1.038.1-1в1	3ПБ18-8	10	119	
14	Серия 1.038.1-1в1	3ПБ21-8	34	137	

Ведомость деталей

Поз.	Эскиз детали
6, 7, 8	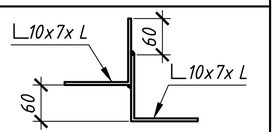

Изм.	Кол.уч.	Лист	N°док.	Подп.	Дата
Разработ.		Кулмаков			02.04.19
Проверил		Байхатов			02.04.19
Н. контр.		Байхатов			02.04.19
ГИП		Елеуов			02.04.19

SM-00-18-10-АС

Строительства призывного пункта по адресу:
г. Аксай, Бурлинский район, ЗКО

Архитектурно-строительная часть

Стадия	Лист	Листов
РП	16	

План перемычек второго этажа

ТОО "Smartech"

Взам. инв. N° | Подпись и дата | Инв. N° подл.

Формат А4х3

План перекрытия первого этажа

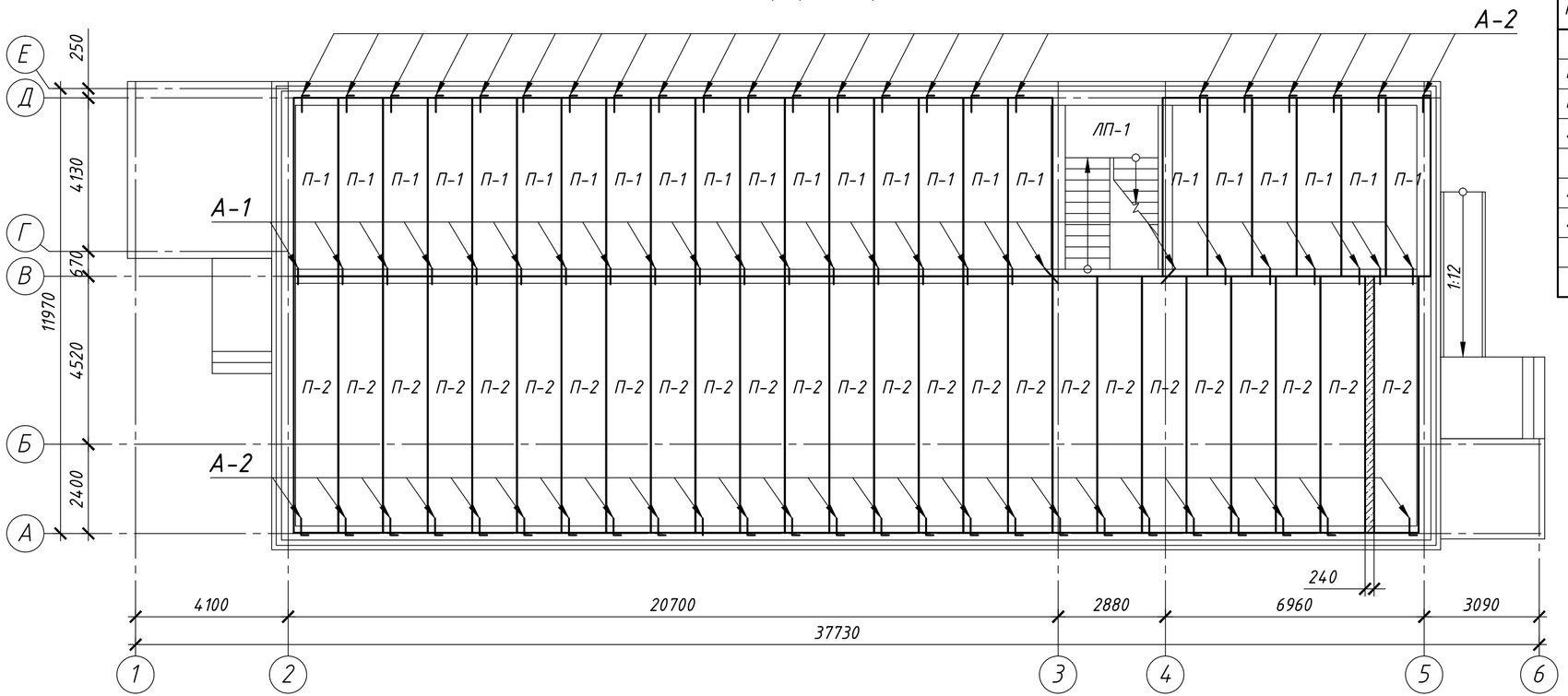

Спецификация изделий

Марка поз.	Обозначение	Наименование	Кол. шт.	Масса ед. кг	Примеч
		Плиты перекрытия			
П-1	ГОСТ 26434-2015	ПБ-48-12-8К7т	23	2160	
П-2	ГОСТ 26434-2015	ПБ-69-12-8К7т	25	3110	
ЛП-1	см. лист АС-24	Лестничная площадка ЛП-1	-	-	
		Соединительные эл-ты			
А-1	Серия 2.240-1вып.6	МС-2	25	0,55	
А-2	Серия 2.240-1вып.6	МС-5	48	0,80	
		Монолитные заделки			
		Бетон кл. В25	0,4		$м^3$

Примечание:

1. Размеры для контроля;
2. Панели покрытия укладывать по выровненному слою цементного раствора М 50;
3. Швы между панелями тщательно заделать цементным раствором марки 100 на всю высоту шва;
4. Торцы панелей заделать бетоном класса В 7,5;
5. Смотреть совместно с листами АС-24.

Изм.	Кол.уч.	Лист	N°док.	Подп.	Дата	SM-00-18-10-АС		
						Строительства призывного пункта по адресу: г. Аксай, Бурлинский район, ЗКО		
Разработ.		Кулмаков			02.04.19	Архитектурно-строительная часть	Стадия	Лист	Листов
Проверил		Байхатов			02.04.19		РП	17	
Н. контр.		Байхатов			02.04.19				
ГИП		Елеуов			02.04.19	План перекрытия первого этажа	ТОО "Smartech"		

Взам. инв. N° | Подпись и дата | Инв. N° подл.

Формат А3

План перекрытия второго этажа

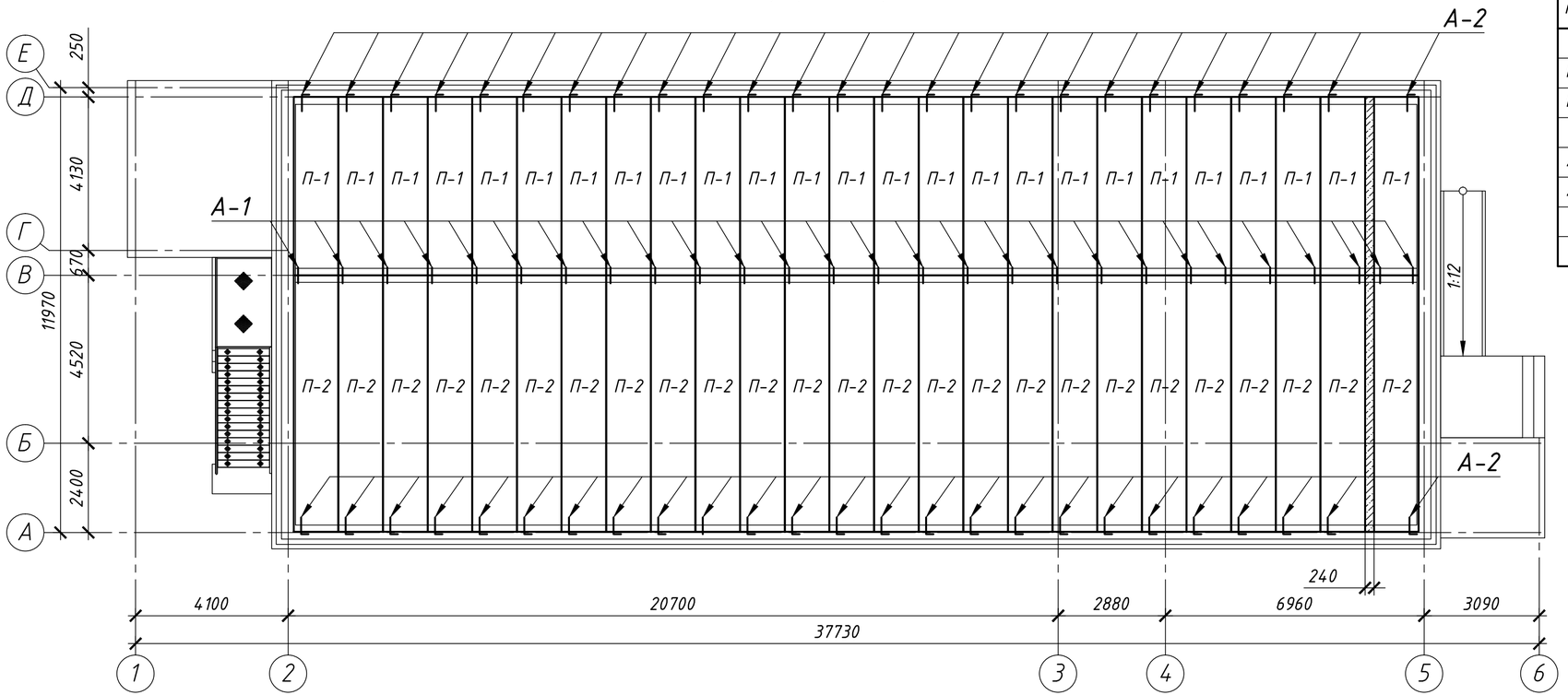

Спецификация изделий

Марка поз.	Обозначение	Наименование	Кол. шт.	Масса ед. кг	Примеч
		Плиты перекрытия			
П-1	ГОСТ 26434-2015	ПБ-48-12-8К7т	25	2160	
П-2	ГОСТ 26434-2015	ПБ-69-12-8К7т	25	3110	
		Соединительные эл-ты			
А-1	Серия 2.240-1вып.6	МС-2	27	0,55	
А-2	Серия 2.240-1вып.6	МС-5	50	0,80	
		Монолитные заделки			
		Бетон кл. В25	0,8		$м^3$

Примечание:

1. Размеры для контроля;
2. Панели покрытия укладывать по выровненному слою цементного раствора М 50;
3. Швы между панелями тщательно заделать цементным раствором марки 100 на всю высоту шва;
4. Торцы панелей заделать бетоном класса В 7,5;
5. Данный лист читать с листом АС-26.

Изм.	Кол.уч.	Лист	N°док.	Подп.	Дата	SM-00-18-10-АС		
						Строительства призывного пункта по адресу: г. Аксай, Бурлинский район, ЗКО		
Разработ.		Кулмаков			02.04.19	Архитектурно-строительная часть	Стадия	Лист	Листов
Проверил		Байхатов			02.04.19		РП	18	
Н. контр.		Байхатов			02.04.19				
ГИП		Елеуов			02.04.19	План перекрытия второго этажа	ТОО "Smartech"		

Взам. инв. N° | Подпись и дата | Инв. N° подл.

Формат А3

Разрез А-А

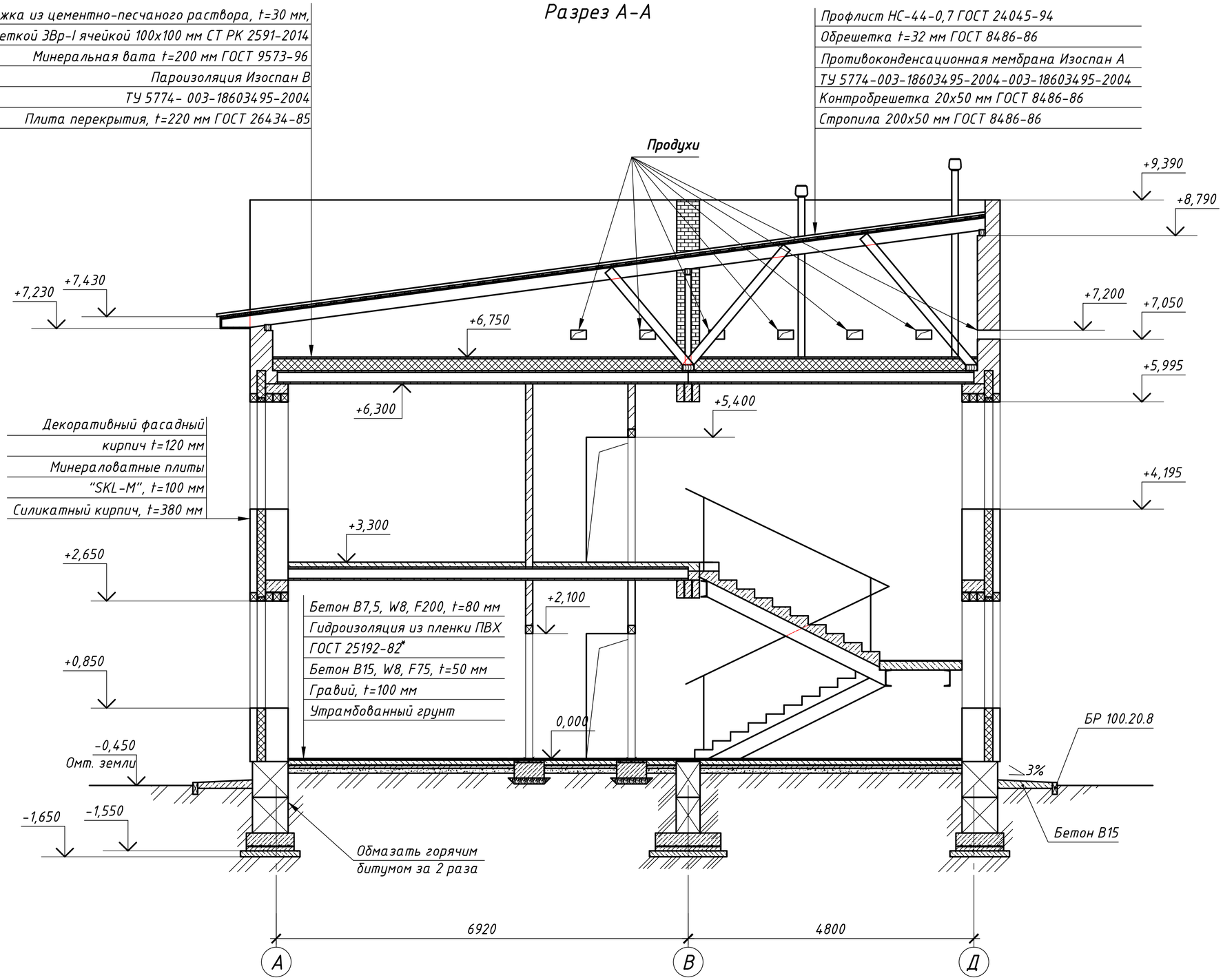

Примечания:

Данный лист читать совместно с листом АС -12.

						SM-00-18-10-АС		
						Строительства призывного пункта по адресу: г. Аксай, Бурлинский район, ЗКО		
Изм.	Кол.уч.	Лист	N°док.	Подп.	Дата	Архитектурно-строительная часть	Стадия	Лист	Листов
Разработ.		Кулмаков			02.04.19		РП	19	
Проверил		Байхатов			02.04.19				
Н. контр.		Байхатов			02.04.19				
ГИП		Елеуов			02.04.19	Разрез А-А	ТОО "Smartech"		

Взам. инв. N° | Подпись и дата | Инв. N° подл.

Разрез Б-Б

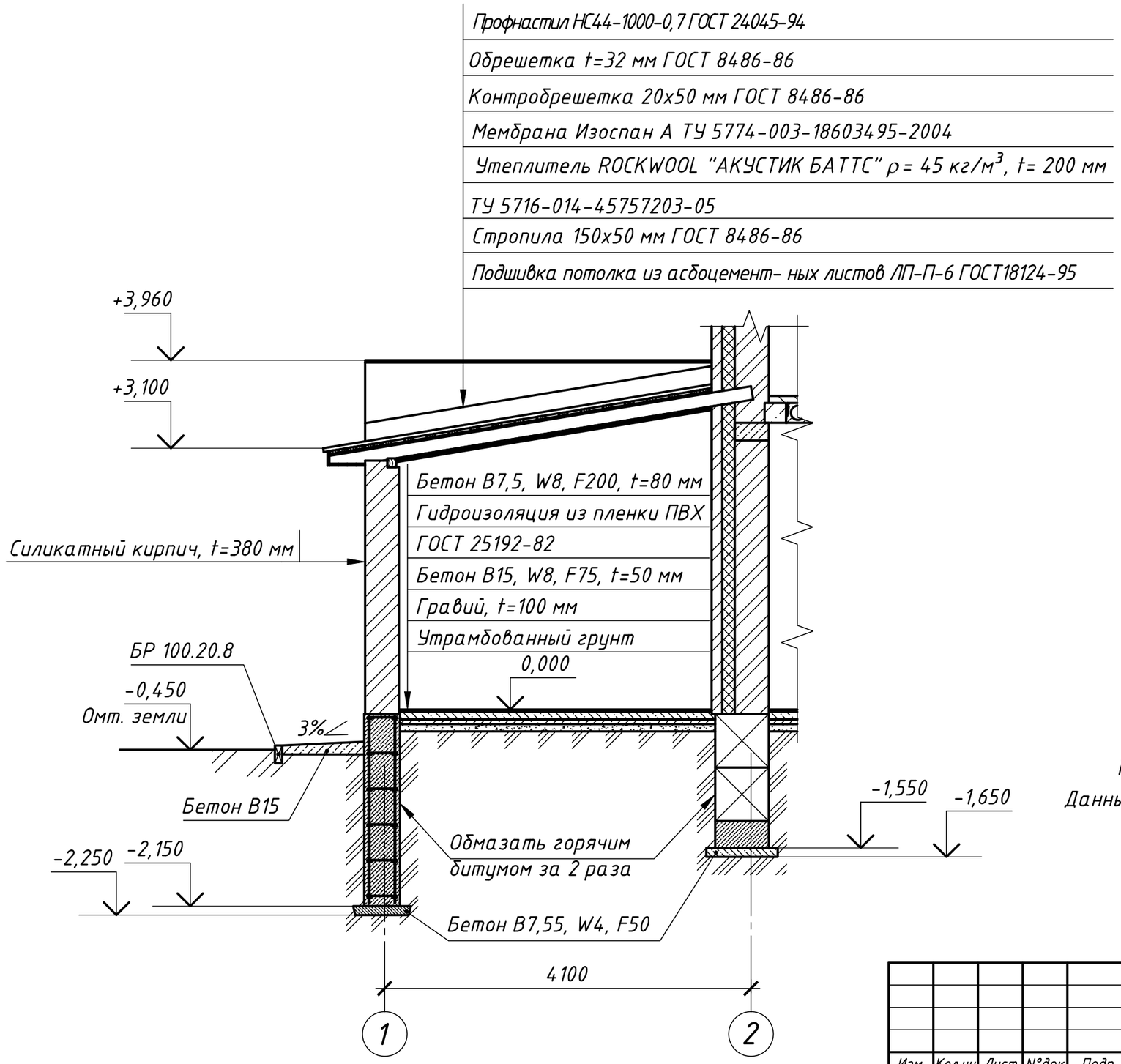

Примечания:

Данный лист читать совместно с листом АС -12.

Изм.	Кол.уч.	Лист	N°док.	Подп.	Дата	SM-00-18-10-АС		
						Строительства призывного пункта по адресу: г. Аксай, Бурлинский район, ЗКО		
Разработ.		Кулмаков			02.04.19	Архитектурно-строительная часть	Стадия	Лист	Листов
Проверил		Байхатов			02.04.19		РП	19.1	
Н. контр.		Байхатов			02.04.19				
ГИП		Елеуов			02.04.19	Разрез Б-Б	ТОО "Smartech"		

Взам. инв. N°

Подпись и дата

Инв. N° подл.

Формат А3

Фасад 1-6

Фасад 6-1

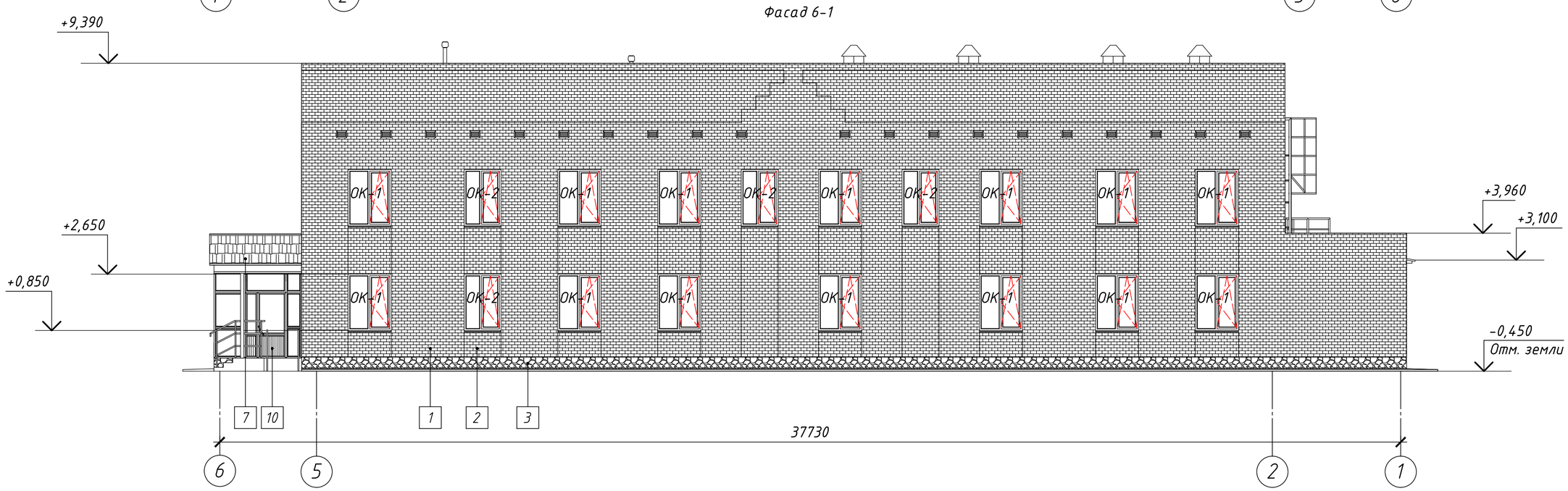

Примечание:
Данный лист читать с листом АС-21.

Изм.	Кол.уч.	Лист	N°док.	Прдп.	Дата
Разработ.		Кулмаков			02.04.19
Проверил		Байхатов			02.04.19
Н. контр.		Байхатов			02.04.19
ГИП		Елеуов			02.04.19

SM-00-18-10-АС

Строительства призывного пункта по адресу:
г. Аксай, Бурлинский район, ЗКО

Архитектурно-строительная часть

Стадия	Лист	Листов
РП	20	

Фасады 1-6; 6-1

ТОО "Smartech"

Взам. инв. N°

Подпись и дата

Инв. N° подл.

Фасад Е-А

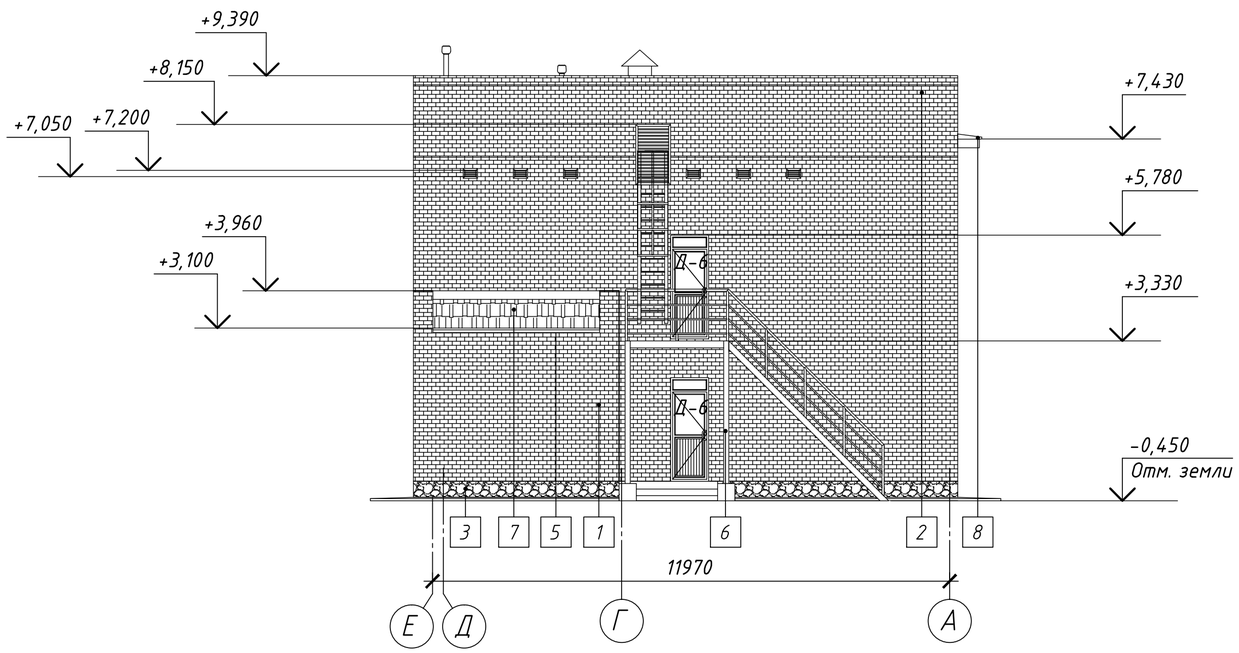

Фасад А-Д

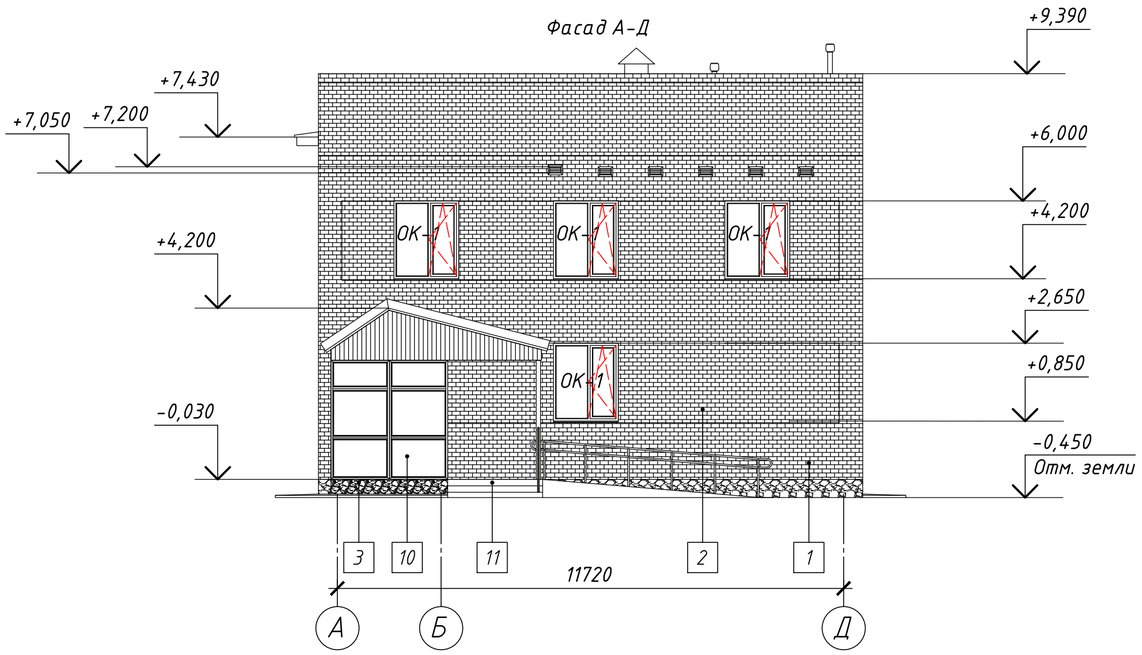

Ведомость цветовых решений отделки фасада

Поз. отделки	Наименование элемента фасада	Наименование материала отделки фасада	Наименование и номер эталона цвета или образец колера	Примечание
1	Стены наружные	Декоративный фасадный кирпич	RAL 9002	Светло-серый
2			RAL 8004	Медно-коричневый
3	Цоколь	Искуственный камень	RAL 8016	Махагон коричневый
4	Профили окон, витражей	ПВХ		
5	Доборные элементы	Тонколистовая сталь		
6	Наружные глухие двери, перила, поручни, пожарная лестница	Профили металлические	RAL 8025	Бледно-коричневый
7	Кровля	Металлочерепица НС 42 (ПП) типа "Классическая"	RAL 8016	Махагон коричневый
8		Профлист		
9	Отмостка	Бетон	RAL 9002	Светло-серый
10	Витражное остекление	Стекло системы «ТАТПРОФ»	RAL 9005	Черный янтарь
11	Ступени, пандус	Керамическая плитка	RAL 8002	Сигнальный коричневый

Примечание:
Данный лист читать с листом АС-20.

Изм.	Кол.уч.	Лист	N°док.	Подп.	Дата
Разработ.		Кулмаков			02.04.19
Проверил		Байхатов			02.04.19
Н. контр.		Байхатов			02.04.19
ГИП		Елеуов			02.04.19

SM-00-18-10-АС

Строительства призывного пункта по адресу:
г. Аксай, Бурлинский район, ЗКО

Архитектурно-строительная часть

Стадия	Лист	Листов
РП	21	

Фасады Е-А; А-Д.
Ведомость цветовых решений отделки фасада

ТОО "Smartech"

Взам. инв. N°
Подпись и дата
Инв. N° подл.

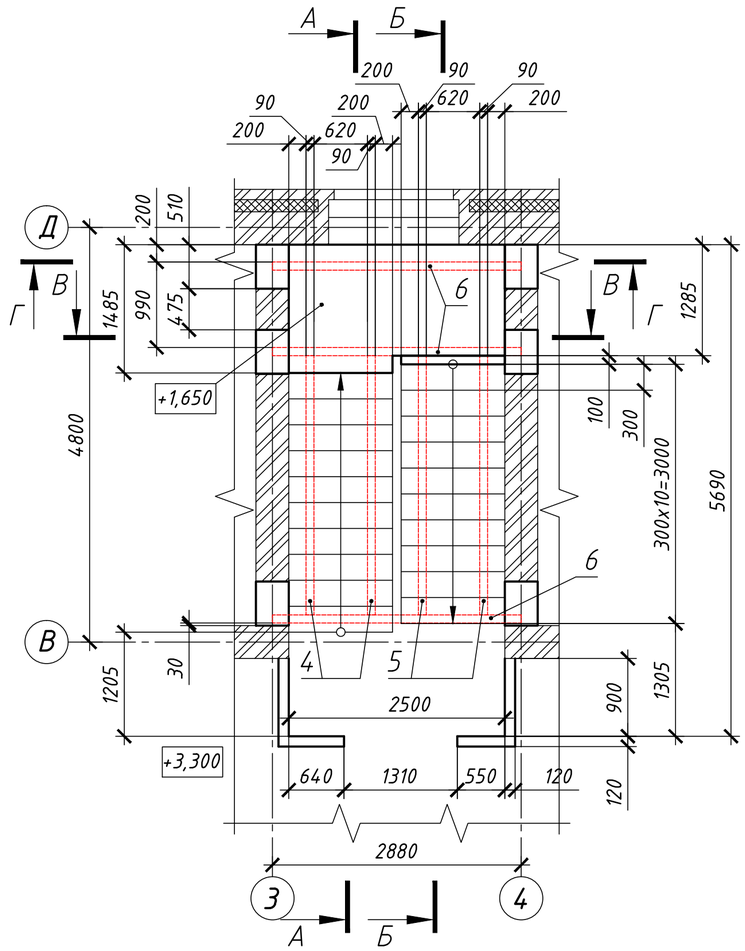

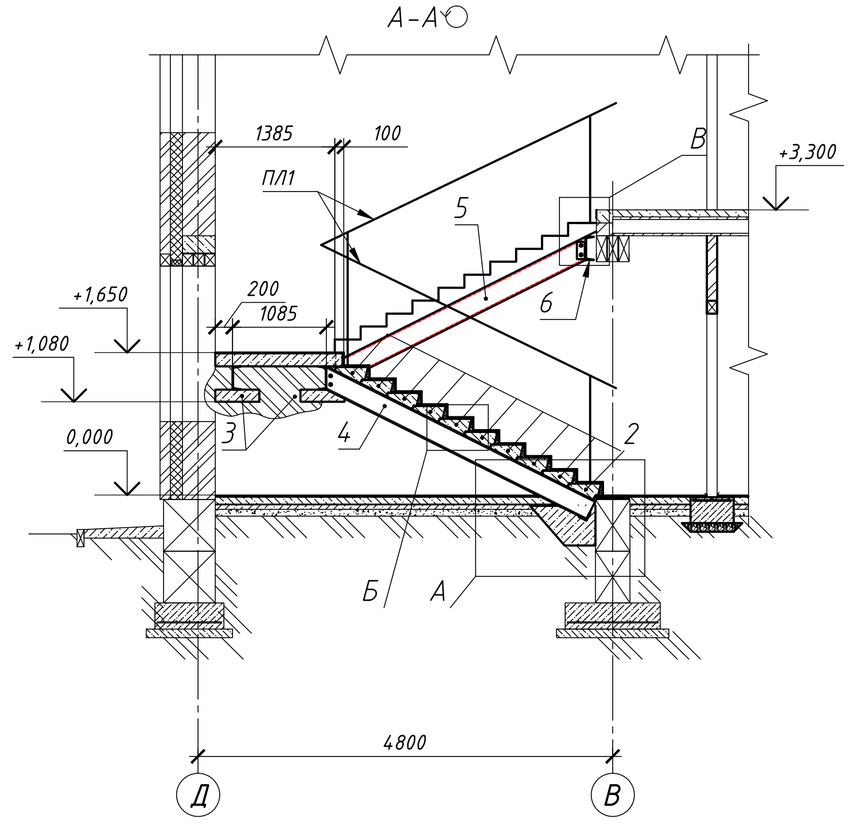

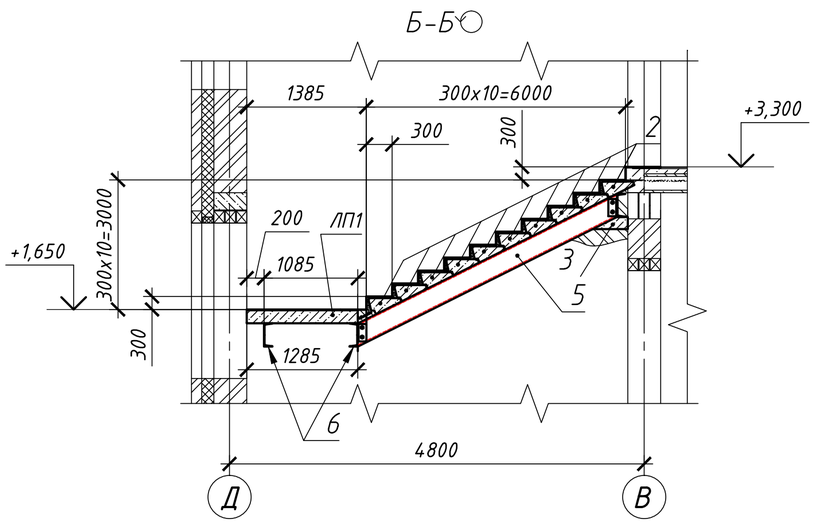

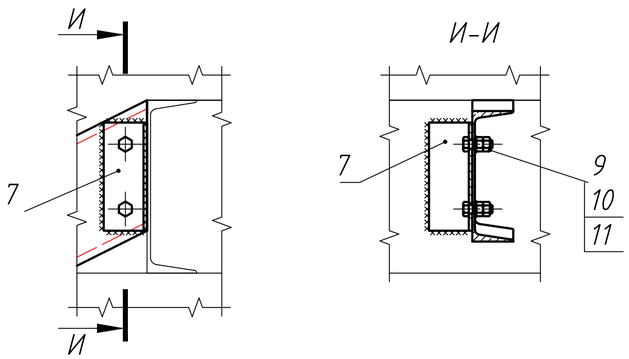

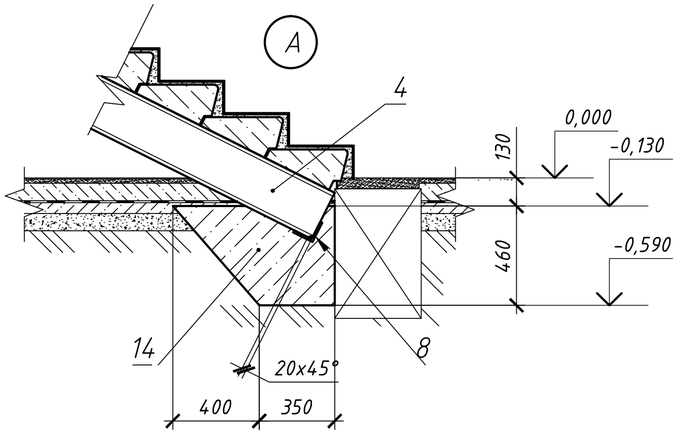

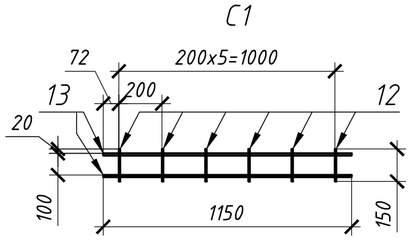

Спецификация изделий и материалов лестницы

Марка, поз.	Обозначение	Наименование	Кол.	Масса ед. кг	Общ. масса
Пл-1	Серия 1.256-1	ОЛ-33-1	2	39,46	78,92
Пл-2	Серия 1.256-1	ОПВ-12-1	1	-	18,06
Пл-3	Серия 1.256-1	ОПВ-21-1	1	-	27,69
ЛП-1	Смотреть АС-24	Лестничная плита ЛП-1	1		
1	ГОСТ 103-2006	ОН-40-4 L=340 мм	9	0,427	3,743
2	ГОСТ 8717.0-84*	ЛС12-СБ	20	98	1960
3	Серия 1.225-2 вып.11	ОП 5.4-Т	4	70	280
4	ГОСТ 8240-97	[24 У, L=3710 мм	2	89,0	178,0
5	ГОСТ 8240-97	[24 У, L=3810 мм	2	91,44	182,88
6	ГОСТ 8240-97	[27 У, L=2880 мм	3	79,8	159,6
7	ГОСТ 8509-93	∟ 100x8, L=200 мм	6	2,44	14,64
8	ГОСТ 8509-93	∟ 100x8, L=1200 мм	1	-	14,64
9	ГОСТ 5915-70	Гайка М20.10.35Х	24	-	1,71
10	ГОСТ 7798-70	Болт М20х55.88.35	12	-	2,44
11	ГОСТ 11371-78	Шайба 20.11	12	-	0,21
12	СТ РК 2591-2014	6-А-III (А400), L=150 мм	6	0,033	0,2
13	СТ РК 2591-2014	10-А-III (А400), L=640 мм	2	0,395	0,79
14	ГОСТ 25192-82	Бетон В25, W8, F200			1,94 $м^3$

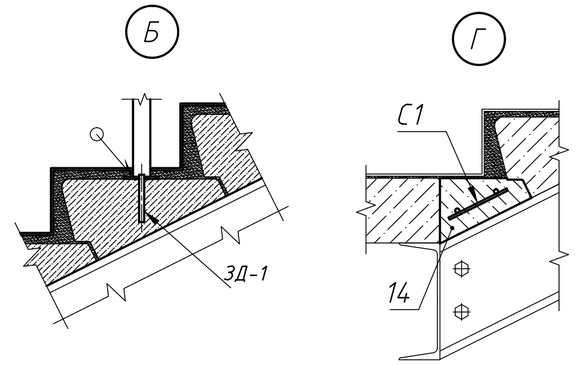

Примечание:

1. Сварные швы по ГОСТ 5264-80;
2. Сварку производить электродами Э-42 по ГОСТ 9467-75;
3. Катет сварных швов принять по наименьшей толщине свариваемых деталей;
4. Покрытие металлических элементов лестницы кроме перил : Грунтовка ГФ-021 ГОСТ 25129-82, эмаль ПФ-115 ГОСТ 6465-76 черная;
5. Данный лист читать с листом АС-23, 24.

Изм.	Кол.уч.	Лист	N°док.	Подп.	Дата	SM-00-18-10-АС		
						Строительства призывного пункта по адресу: г. Аксай, Бурлинский район, ЗКО		
Разработ.		Кулмаков			02.04.19	Архитектурно-строительная часть	Стадия	Лист	Листов
Проверил		Байхатов			02.04.19		РП	22	
Н. контр.		Байхатов			02.04.19				
ГИП		Елеуов			02.04.19	Лестница	ТОО "Smartech"		

Взам. инв. N° | Подпись и дата | Инв. N° подл.

В-В

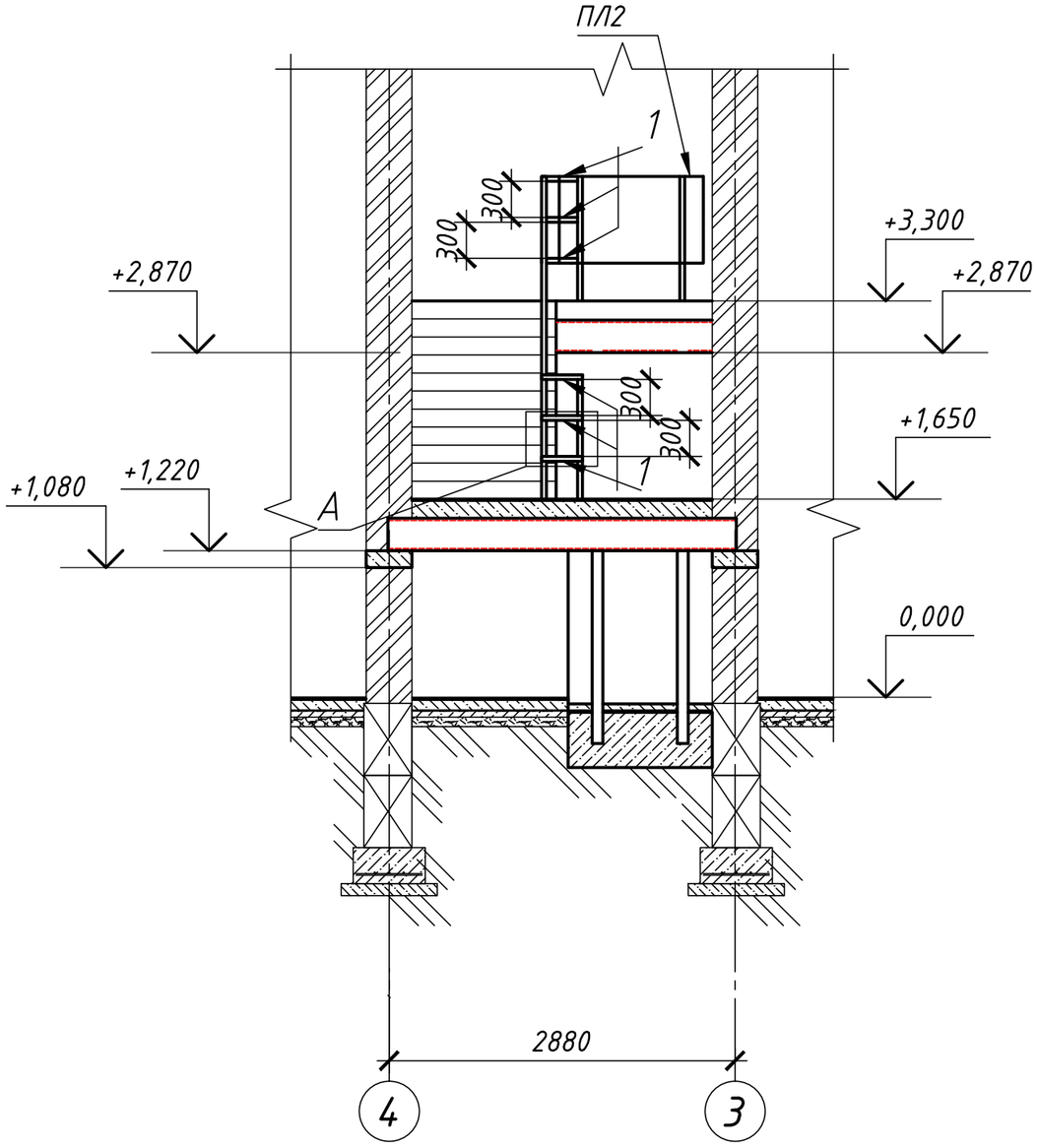

Г-Г

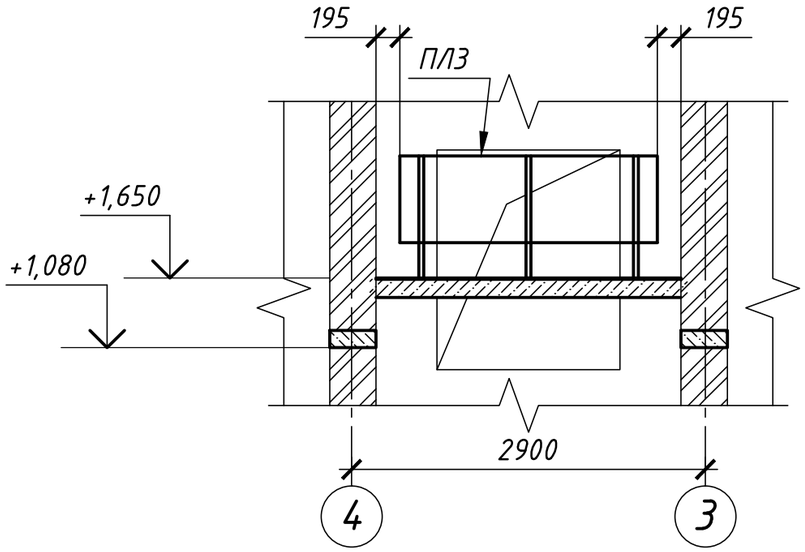

А

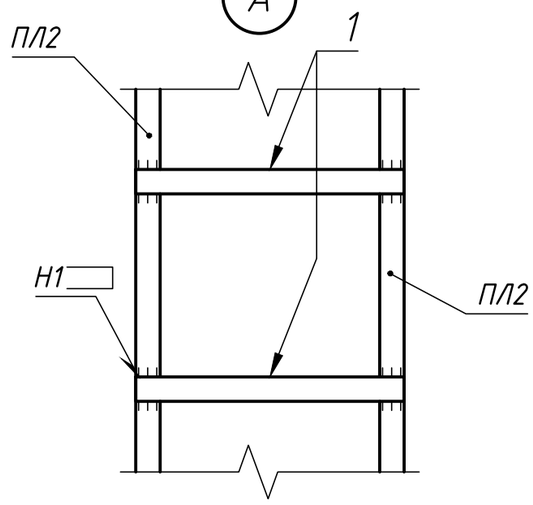

Примечание:
Данный лист читать с листом АС-22.

Изм.	Кол.уч.	Лист	N°док.	Подп.	Дата	SM-00-18-10-АС		
						Строительства призывного пункта по адресу: г. Аксай, Бурлинский район, ЗКО		
Разработ.		Кулмаков			02.04.19	Архитектурно-строительная часть	Стадия	Лист	Листов
Проверил		Байхатов			02.04.19		РП	23	
Н. контр.		Байхатов			02.04.19				
ГИП		Елеуов			02.04.19	Разрезы В-В, Г-Г	ТОО "Smartech"		

Взам. инв. N°

Подпись и дата

Инв. N° подл.

Формат А3

ЛП1-1

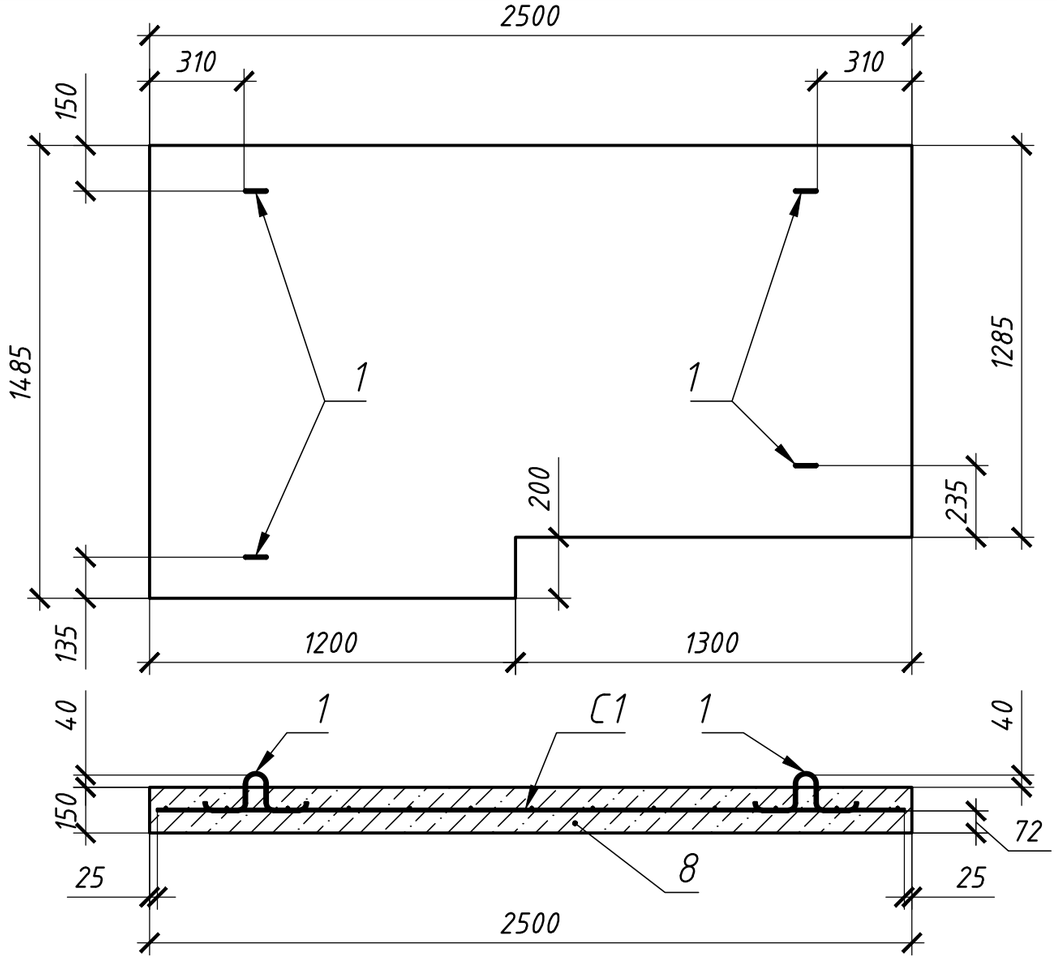

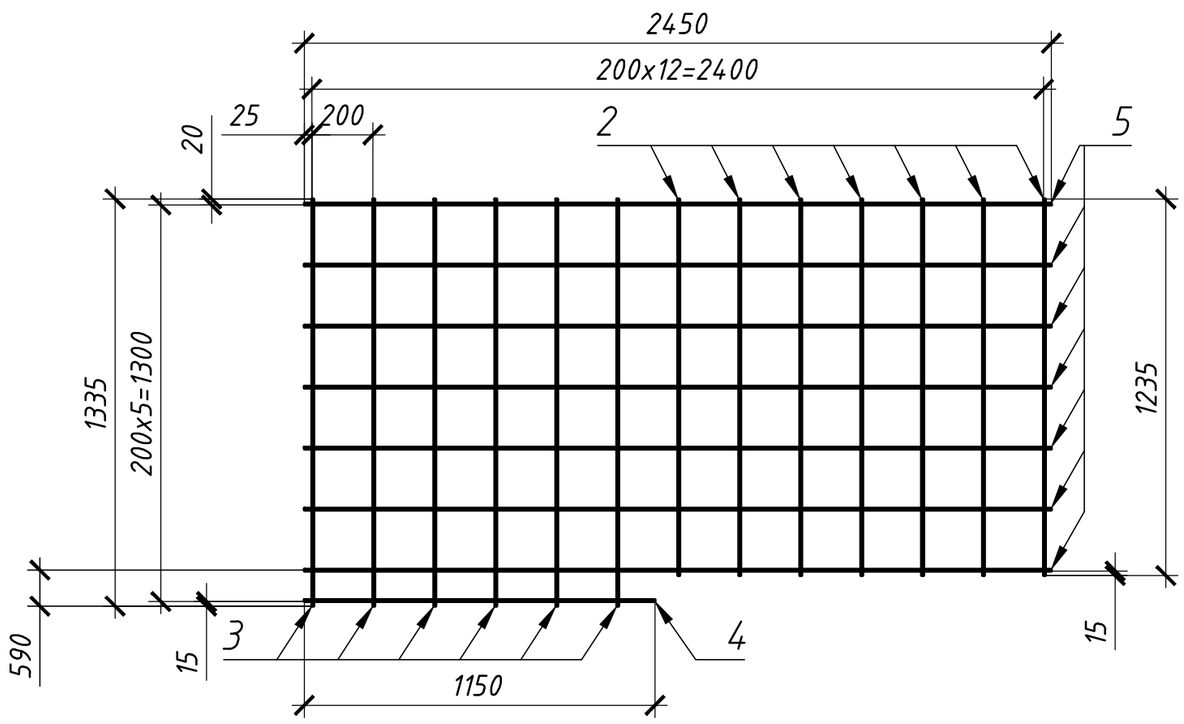

Спецификация изделий и материалов лестничных площадок

Марка, поз.	Обозначение	Наименование	Кол.	Масса ед. кг	Общ. масса
	Лестничная площадка ЛП1		1		
1	СТ РК 2591-2014	8-А-III (А400), L=570 мм	4	0,225	0,9
2	СТ РК 2591-2014	6-А-III (А400), L=1235 мм	7	0,274	1,918
3	СТ РК 2591-2014	6-А-III (А400), L=1335 мм	6	0,296	1,776
4	СТ РК 2591-2014	6-А-III (А400), L=1150 мм	1	0,255	0,255
5	СТ РК 2591-2014	6-А-III (А400), L=2450 мм	7	0,544	3,808
6	ГОСТ 25192-82	Бетон В25, W8, F200			0,52 $м^3$

Примечание:

1. Минимальная толщина защитного слоя бетона сеток и каркасов принят 25 м;
2. Плоские сетки и каркасы объединить в пространственный каркас с помощью проволок;
3. Данный лист читать с листами АС-17, 22.

Изм.	Кол.уч.	Лист	N°док.	Подп.	Дата	SM-00-18-10-АС		
						Строительства призывного пункта по адресу: г. Аксай, Бурлинский район, ЗКО		
Разработ.		Кулмаков			02.04.19	Архитектурно-строительная часть	Стадия	Лист	Листов
Проверил		Байхатов			02.04.19		РП	24	
Н. контр.		Байхатов			02.04.19				
ГИП		Елеуов			02.04.19	ЛП-1	ТОО "Smartech"		

Взам. инв. N° | Подпись и дата | Инв. N° подл.

Формат А3

План стропил

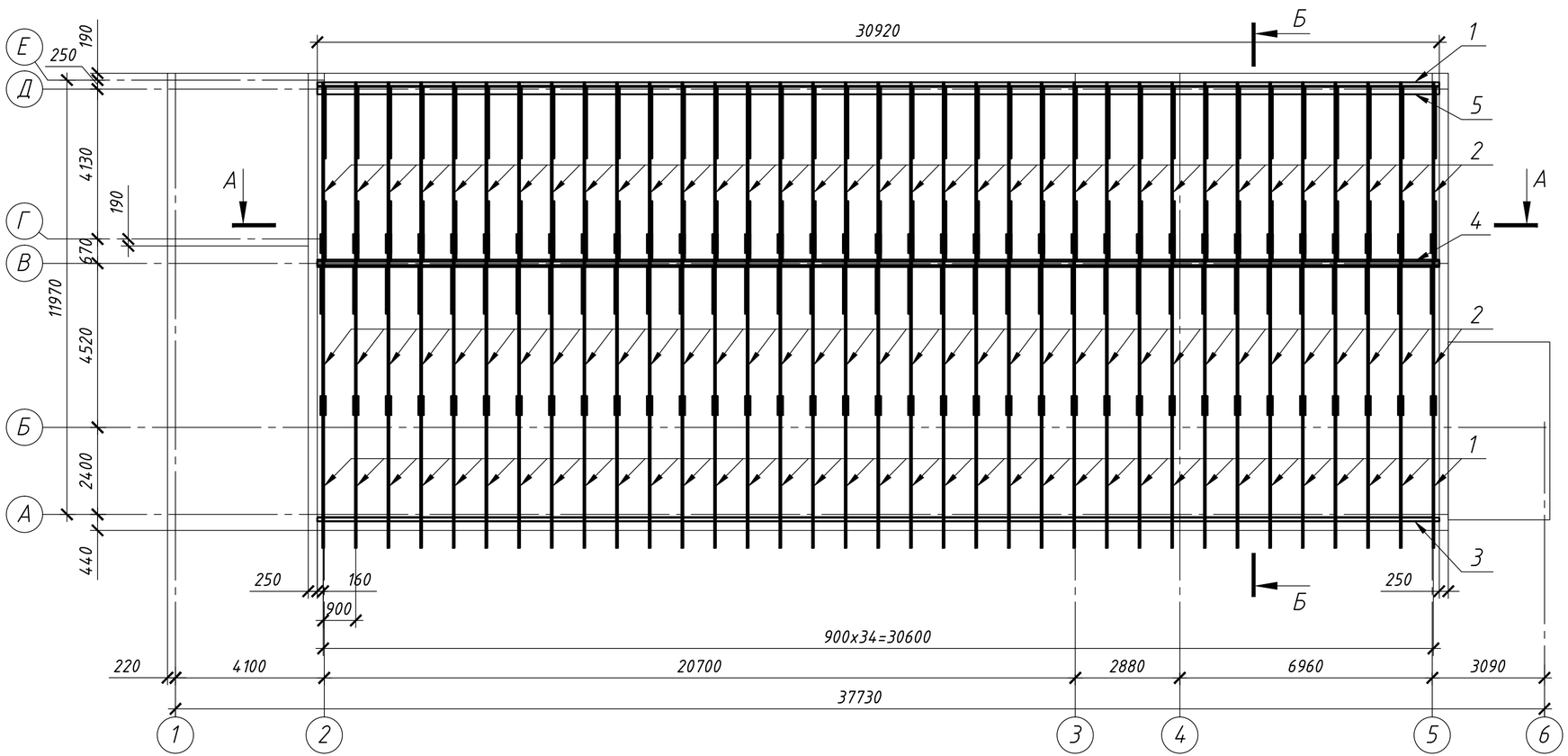

Примечание:

1. Все деревянные элементы крыши изготовляются из древесины хвойных пород 1-го сорта, накладки, обрешетки и ветровые доски - 3-го сорта и с влажностью не более 25%;

2. Обрешетки под кровлю из досок 32х100 устанавливать с шагом 250 мм. На участке карниза выполнить сплошную обрешетку шириной 700 мм;

3. Все соединения производить на гвоздях, врубках, скобами, скрутками, стропильную ногу, через одну привязать скруткой из проволоки 2 Ф4 мм;

4. Несущий профилированный настил устанавливается по деревянным обрешеткам, с креплением самонарезающими болтами (винтами) с шайбами и герметизирующими прокладками ГОСТ 11650-80. Отверстия под болты сверлятся по месту. По продольной стороне листы профнастила соединяются комбинированными заклепками 3-4,8 РСІ ОСТ 34.13.017-88 с шагом 500 мм;

4. Размеры стропил уточнить на месте;

5. Все деревянные элементы крыши должны быть антисептированы и обработаны огнезащитными составами;

6. Данный лист читать совместно с листами АС-26, 27, 28.

поз. 22

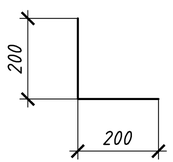

поз. 23

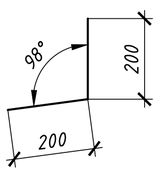

поз. 24

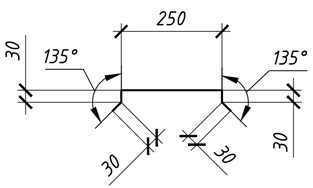

поз. 25

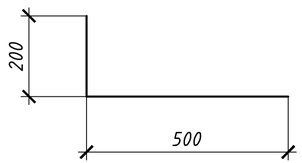

Изм.	Кол.уч.	Лист	N°док.	Подп.	Дата	SM-00-18-10-АС
						Строительства призывного пункта по адресу: г. Аксай, Бурлинский район, ЗКО
Разработ.		Кулмаков			02.04.19	Архитектурно-строительная часть
Проверил		Байхатов			02.04.19	Стадия: РП; Лист: 25; Листов:
Н. контр.		Байхатов			02.04.19	
ГИП		Елеуов			02.04.19	План стропил
						ТОО "Smartech"

Взам. инв. N°

Подпись и дата

Инв. N° подл.

Формат А4х3

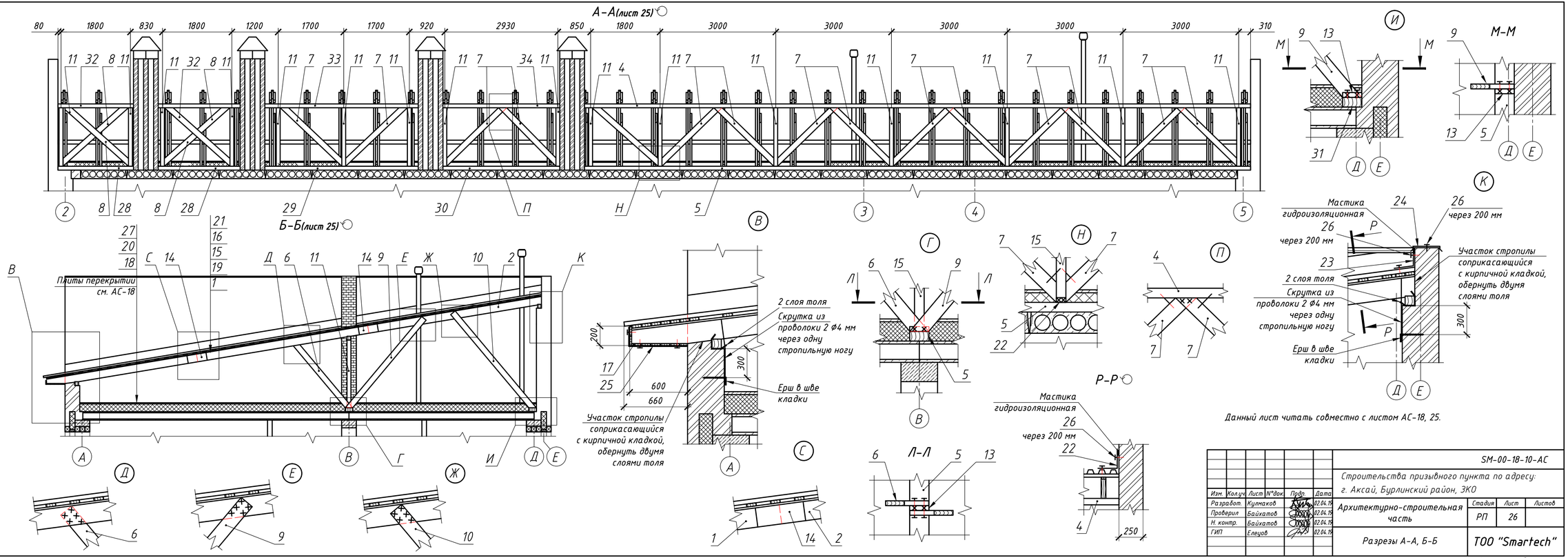

						SM-00-18-10-АС		
						Строительства призывного пункта по адресу: г. Аксай, Бурлинский район, ЗКО		
Изм.	Кол.уч	Лист	N°док.	Подп.	Дата	Архитектурно-строительная часть	Стадия	Лист	Листов
Разработ.		Куймаков			02.04.19		РП	26	
Проверил		Байхатов			02.04.19				
Н. контр.		Байхатов			02.04.19				
ГИП		Елевцов			02.04.19	Разрезы А-А, Б-Б	ТОО "Smartech"		

Взам. инв. N° | Подпись и дата | Инв. N° подл.

Формат А4х3

План кровли

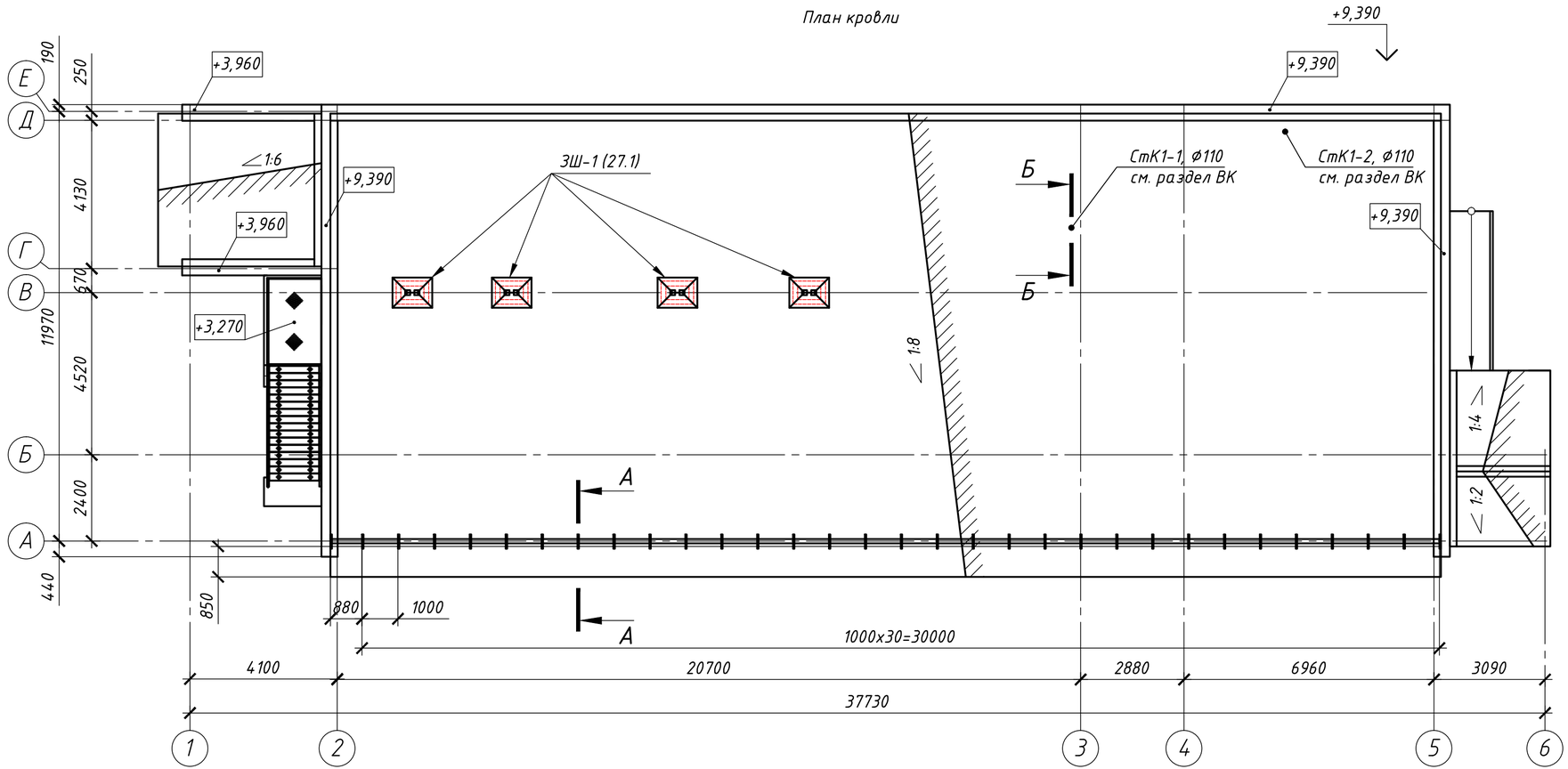

А-А (10:1)

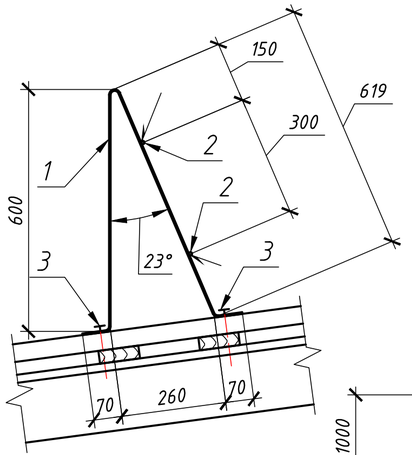

Б-Б

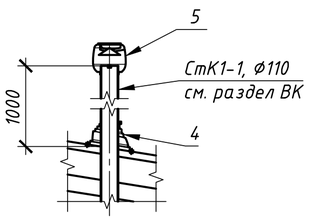

Примечание:

1. Сварные швы по ГОСТ 5264-80;
2. Сварку производить электродами Э-42 по ГОСТ 9467-75;
3. Катет сварных швов принять по наименьшей толщине свариваемых деталей;
4. Покрытие металлических элементов лестницы: Грунтовка ГФ-021 ГОСТ 25129-82, эмаль ПФ-115 ГОСТ 6465-76 черная;
5. Данный лист читать с листом АС-25, 27.1.

Спецификация изделий и материалов ограждения кровли

Марка, поз.	Обозначение	Наименование	Кол.	Масса ед. кг	Общ. масса
1	ГОСТ 103-76	-40х4, L=1350мм	32	1,7	54,4
2	СТ РК 2591-2014	8-А-III (А400), L=30,92 м	2	12,201	24,402
3	ГОСТ 1144-70	Шуруп А 10х100.016	64	-	2,16

Спецификация материалов уплотнения канализационной стойки

Марка, поз.	Обозначение	Наименование	Кол.	Масса ед.кг	Общ. масса
4	ROOFSEAL No-3	Уплотнитель для металлических кровель Ф110мм	2	-	Компл.
5	VILPE - 110	Колпак, выход канализации Ф110мм	2	-	

Изм.	Кол.уч	Лист	N°док.	Подп.	Дата
Разработ.		Кулмаков			02.04.19
Проверил		Байхатов			02.04.19
Н. контр.		Байхатов			02.04.19
ГИП		Елеуов			02.04.19

SM-00-18-10-АС

Строительства призывного пункта по адресу: г. Аксай, Бурлинский район, ЗКО

Архитектурно-строительная часть

Стадия	Лист	Листов
РП	27	

План кровли

ТОО "Smartech"

Взам. инв. N° | Подпись и дата | Инв. N° подл.

Формат А4х3

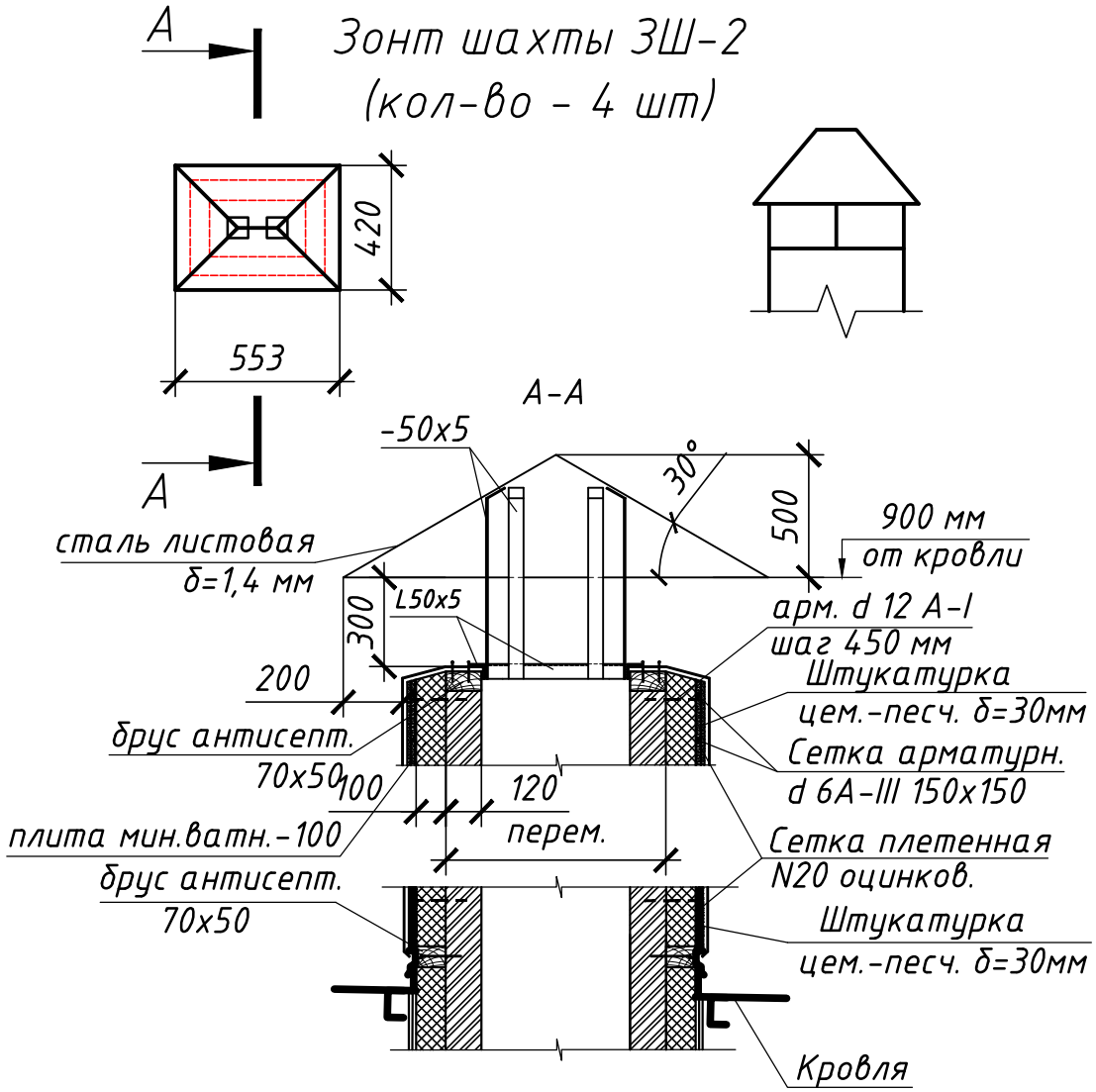

Поз.	Обозначение	Наименование	Кол-во шт.	Масса ед.,кг	Всего
1	ГОСТ 19903-74*	Сталь листовая δ=1,4мм м2	5,12	10,99	56,27 кг
2	ГОСТ 103-76*	Сталь полосовая 50x5 п.м.	9,0	1,96	14,4 кг
3	ГОСТ 8510-86	Уголок 50x5 п.м.	7,96	3,77	30,0 кг
4		Брус антисептир. 70x50 п.м.	7,96	-	0,028 м3
5		Плиты минераловатные м2	39,3		
6	ГОСТ 8478-81*	Сетка арматур.6A-III 150x150 м2	39,3	1,94	76,2 кг
7		Сетка плетенная N20 оцинков. м2	39,3		
8		Штукатурка м2	39,3		

Взам. инв. N°

Подпись и дата

Инв. N° подл.

Изм.	Кол.уч.	Лист	N°док.	Подп.	Дата
Разработ.		Кулмаков			02.04.19
Проверил		Байхатов			02.04.19
Н. контр.		Байхатов			02.04.19
ГИП		Елеуов			02.04.19

SM-00-18-10-АС

Строительства призывного пункта по адресу:
г. Аксай, Бурлинский район, ЗКО

Архитектурно-строительная часть

Стадия	Лист	Листов
РП	27.1	

Зонт вент. шахты ЗШ-1

ТОО "Smartech"

Спецификация элементов крыши (начало)

Поз.	Наименование	Размер в чистоте		Кол-во шт	Объем древисины в чистоте, м³	Примечание
		Сечение, мм	Длина, мм			
1	Стропильная нога	50 x 200	3940	35	1,386	
2	Стропильная нога	50 x 200	4550	70	3,15	
3	Мауэрлат	100 x 100	30920	2	0,6184	
4	Прогон	100 x 100	17360	1	0,3092	
5	Лежень	100 x 200	17360	1	1,2368	
6	Подкос	50 x 150	2140	35	0,56175	
7	Подкос	50 x 150	2170	15	0,29295	
8	Подкос	50 x 150	2280	4	0,034275	
9	Подкос	50 x 150	3086	35	0,6916875	
10	Подкос	50 x 150	3275	35	0,756	
11	Стойка	100 x 100	1755	11	0,16665	
12	Накладка	50 x 50	100	22	0,0055	
13	Накладка	50 x 50	200	70	0,035	
14	Накладка	50 x 200	500	140	0,7	
15	Контробрешетка	20 x 50	12940	35	0,4529	
16	Обрешетка	32 x 100	30920	56	5,541	
17	Ветровая доска	t=20 мм	-	-	21,03 м²	
18	Пароизоляция Изоспан В ТУ 5774-003-18603495-2004	-	-	-	402,2 м²	
19	Мембрана Изоспан А ТУ 5774-003-18603495-2004	-	-	-	440,3 м²	
20	Утеплитель ROCKWOOL "АКУСТИК БАТТС" ρ= 45 кг/м³, t= 200 мм	-	-	-	73,22 м³	
21	Профнастил НС44-1000-0,7 ГОСТ 24045-94, (цвет шоколадный)	-	-	-	444,1 м²	
22	Примыкание к стене	200 x 200	-	-	10,0 м²	Кровельная сталь зеленого цвета t=0,7мм
23	Примыкание к стене	200 x 200	-	-	12,4 м²	Кровельная сталь зеленого цвета t=0,7мм

Спецификация элементов крыши (окончание)

Поз.	Наименование	Размер в чистоте		Кол-во шт	Объем древисины в чистоте, м³	Примечание
		Сечение, мм	Длина, мм			
24	Карнизный элемент	60 x 250 x 60	-	-	21,0 м²	Кровельная сталь зеленого цвета t=0,7мм
25	Обшивка карниза	200 x 500	-	-	21,7 м²	Кровельная сталь зеленого цвета t=0,7мм
26	Шуруп по бетону с уплотнительным кольцом TI-6,3x100	-	-	565		
27	Стяжка из цементно-песчаного раствора, t=30 мм, армированная сеткой 3Вр-I ячейкой 100x100 мм	-	-	-	402,2 м²	
28	Лежень	100 x 200	2210	2	0,0884	
29	Лежень	100 x 200	4370	1	0,0874	
30	Лежень	100 x 200	3250	1	0,065	
31	Лежень	100 x 200	30920	1	0,6184	
32	Прогон	100 x 100	2210	2	0,0442	
33	Прогон	100 x 100	4370	1	0,0437	
34	Прогон	100 x 100	3250	1	0,0325	

Примечание:
Данный лист читать с листами АС-25, 26, 31.

Взам. инв. №
Подп. и дата
Инв. № подл.

Изм.	Кол.уч.	Лист	№док.	Подп.	Дата
Разработ.		Кулмаков			02.04.19
Проверил		Байхатов			02.04.19
Н. контр.		Байхатов			02.04.19
ГИП		Елеуов			02.04.19

SM-00-18-10-АС

Строительства призывного пункта по адресу:
г. Аксай, Бурлинский район, ЗКО

Архитектурно-строительная часть

Стадия	Лист	Листов
РП	28	

Спецификация элементов крыши

ТОО "Smartech"

Формат А3

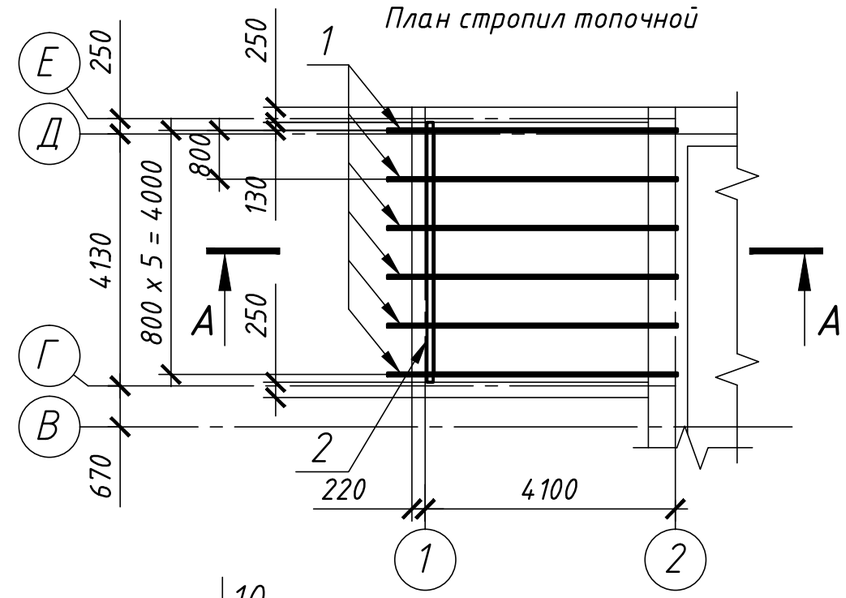

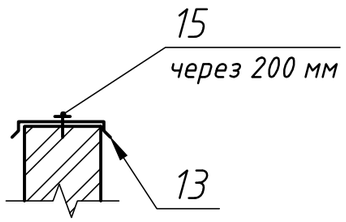

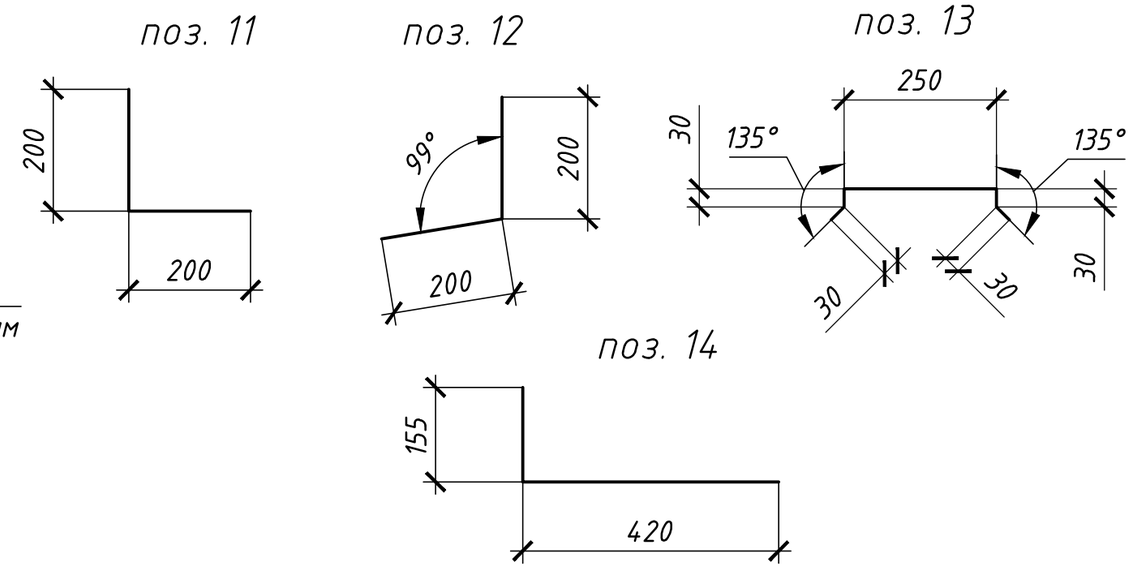

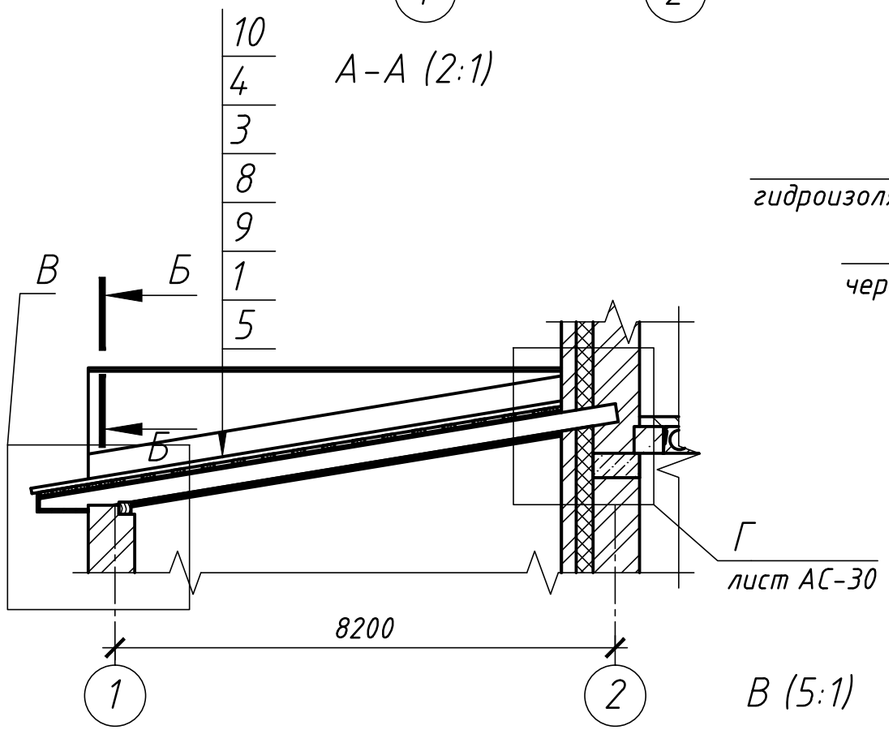

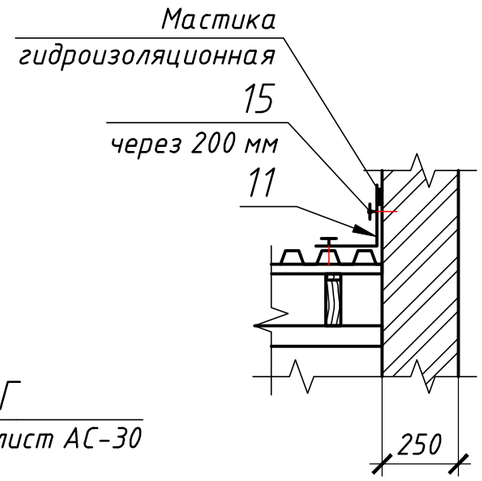

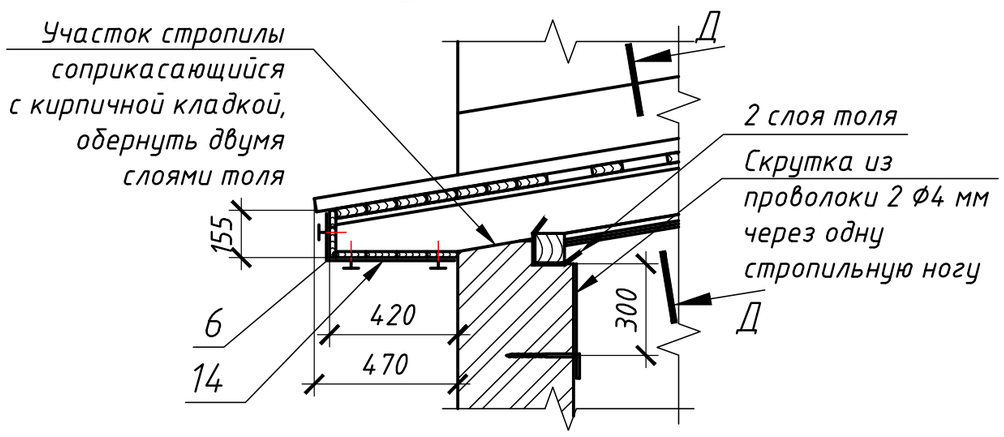

Примечание:

1. Все деревянные элементы крыши изготовляются из древесины хвойных пород 1-го сорта, накладки, обрешетки и ветровые доски - 3-го сорта и с влажностью не более 25% по ГОСТ 8486-86.

2. Обрешетки под кровлю из досок 32х100 устанавливать с шагом 250 мм. На участке карниза выполнить сплошную обрешетку шириной 700 ммпо ГОСТ 8486-86.

3. Все соединения производить на гвоздях, врубках, скобами, скрутками, стропильную ногу, через одну привязать скруткой из проволоки 2 Ф4 мм.

4. Размеры стропил уточнить на месте.

5. Все деревянные элементы крыши должны быть антисептированы и обработаны огнезащитными составами;

6. Данный лист читать совместно с листом АС-30.

						SM-00-18-10-АС		
						Строительства призывного пункта по адресу: г. Аксай, Бурлинский район, ЗКО		
Изм.	Кол.уч.	Лист	N°док.	Подп.	Дата			
Разработ.		Кулмаков			02.04.19	Архитектурно-строительная часть	Стадия	Лист	Листов
Проверил		Байхатов			02.04.19		РП	29	
Н. контр.		Байхатов			02.04.19				
ГИП		Елеуов			02.04.19	План стропил топочной. Разрез А-А, Б-Б, Д-Д. Узел В	ТОО "Smartech"		

Взам. инв. N

Подпись и дата

Инв. N подл.

Формат А3

Спецификация элементов крыши

Поз.	Наименование	Размер в чистоте		Кол-во шт	Объем древисины в чистоте, м³	Примечание
		Сечение, мм	Длина, мм			
1	Стропильная нога	50 x 150	4800	6	0,216	
2	Мауэрлат	100 x 100	4260	1	0,043	
3	Контробрешетка	20 x 50	4340	6	0,026	
4	Обрешетка	32 x 100	4260	22	0,3	
5	Подшивка потолка из асбоцемент- ных листов ЛП-П-6 ГОСТ18124-95	t=20 мм	-	-	14,0 м²	
6	Ветровая доска	t=20 мм	-	-	2,36 м²	
7	Пароизоляция Изоспан В ТУ 5774-003-18603495-2004	-	-	-	15,4 м²	
8	Мембрана Изоспан А ТУ 5774-003-18603495-2004	-	-	-	24,3 м²	
9	Утеплитель ROCKWOOL "АКУСТИК БАТТС" ρ = 45 кг/м³, t= 200 мм	-	-	-	24,3 м³	
10	Профнастил НС44-1000-0,7 ГОСТ 24045-94, (цвет шоколадный)	-	-	-	26,1 м²	
11	Примыкание к стене	200 x 200	-	-	3,18 м²	Кровельная сталь зеленого цвета t=0,7мм
12	Примыкание к стене	200 x 200	-	-	1,71 м²	Кровельная сталь зеленого цвета t=0,7мм
13	Карнизный элемент	60 x 250 x 60	-	-	2,87 м²	Кровельная сталь зеленого цвета t=0,7мм
14	Обшивка карниза	155 x 420	-	-	2,5 м²	Кровельная сталь зеленого цвета t=0,7мм
15	Шуруп по бетону с уплотнительным кольцом ТІ-6,3х100	-	-	100		

Г (лист 29)
(5:1)

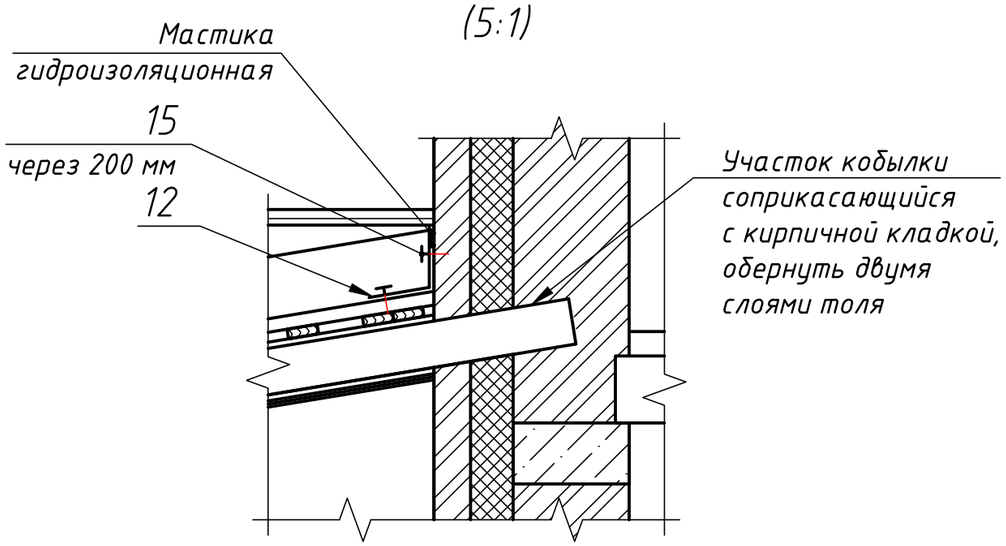

Примечание:
Данный лист читать с листом АС-29.

Взам. инв. №
Подп. и дата
Инв. № подл.

Изм.	Кол.уч.	Лист	N°док.	Подп.	Дата	SM-00-18-10-АС			
						Строительства призывного пункта по адресу: г. Аксай, Бурлинский район, ЗКО			
Разработ.		Кулмаков			02.04.19	Архитектурно-строительная часть	Стадия	Лист	Листов
Проверил		Байхатов			02.04.19		РП	30	
Н. контр.		Байхатов			02.04.19				
ГИП		Елеуов			02.04.19	Спецификация элементов крыши топочной	ТОО "Smartech"		

Формат А3

План чердака

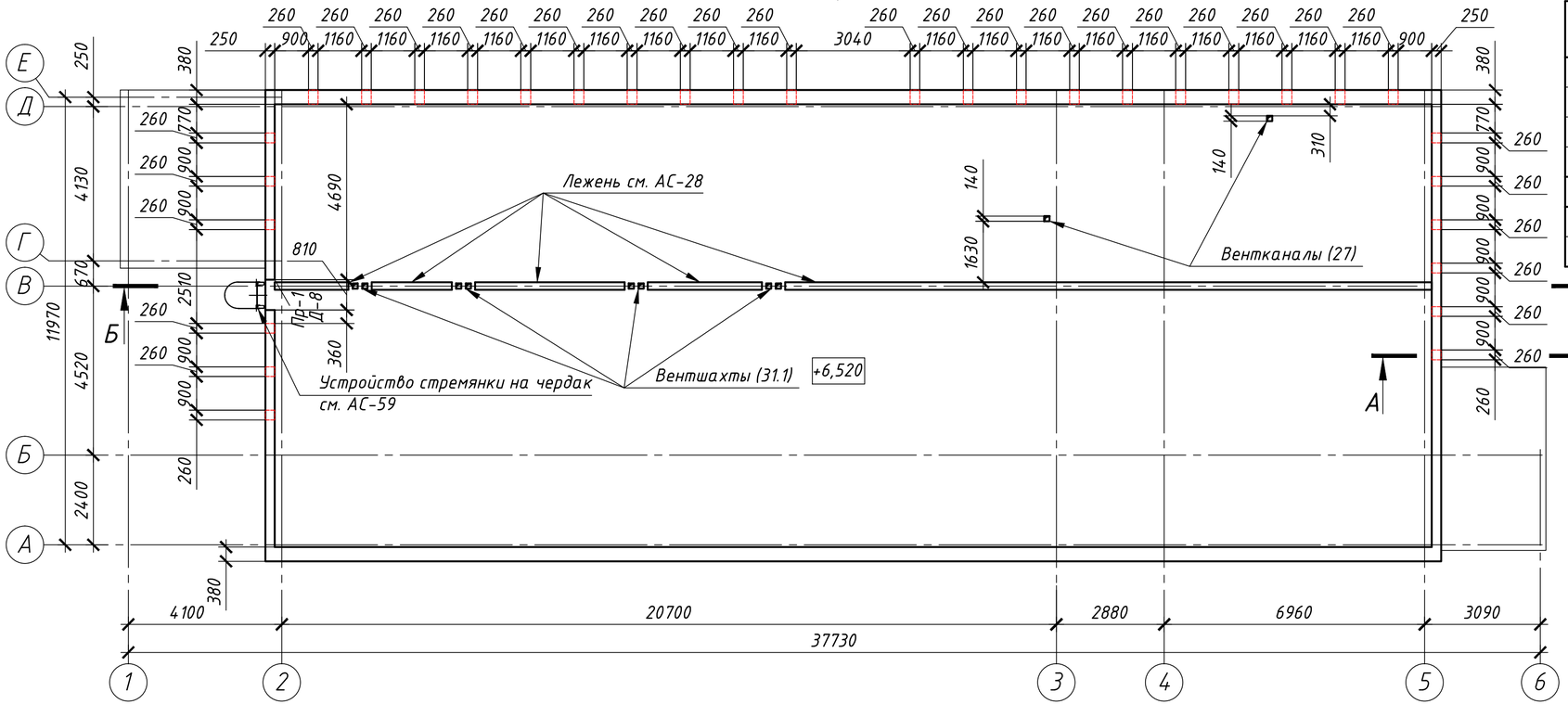

Спецификация изделий и материалов

Марка, поз.	Обозначение	Наименование	Кол.	Масса ед. кг	Общ. масса
		Решетка Р1	32		
1	СТ РК 2591-2014	6-А-I(А240), L=295 мм	4	0,065	0,26
2	ГОСТ 8509-93	∟40х3; L=224 мм	2	0,414	0,828
3	ГОСТ 8509-93	∟40х3; L=334 мм	2	0,618	1,236
		Перемычка Пр-1	1		
4	Серия 1.038.1-1В1	2ПБ13-1	1	54	54
5	ГОСТ 8509-93	∟100х7, L=1400 мм	1	15,12	15,12

Примечание:

1. Предусмотреть 32 вентиляционных отверстий 260х150 мм общей площадью 1,28 $м^2$;
2. Количество вентиляционных отверстий принято согласно п. 5.2.1 СП РК 3.02-137-2013 "Крыши и кровли";
3. Сварные швы по ГОСТ 5264-80;
4. Сварку производить электродами Э-42 по ГОСТ 9467-75;
5. Катет сварных швов принять по наименьшей толщине свариваемых деталей;
6. Все элементы решетки Р1 очистить от ржавчины и окалины;
7. Покрытие: грунтовка ГФ-021 ГОСТ 25129-82, эмаль ПФ-115 ГОСТ 6465-76 коричневая;
8. Кладку парапета выполнить из силикатного кирпича марки СОРПо 125/50 по ГОСТ 379-2015 на растворе М100 объемом - 57,35 $м^3$;
9. Дверь Д-8 (ДСН ЛВн 1400х800) изготовить согласноГОСТ 31173-2003 "Блоки дверные стальные";
10. Данный лист читать с листом АС-28, 31.1, 59.

А-А

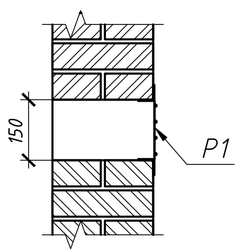

Решетка Р1

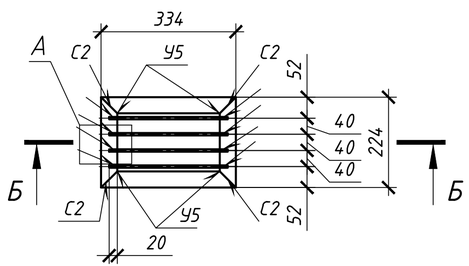

А

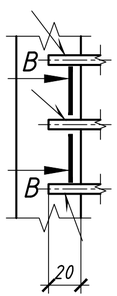

Б-Б

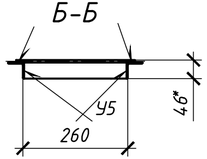

В-В

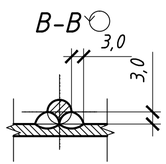

Перемычка Пр-1

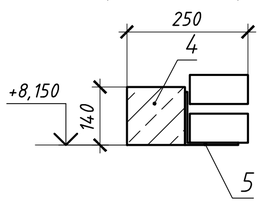

Изм.	Кол.уч	Лист	N°док.	Подп.	Дата
Разработ.		Кулмаков			02.04.19
Проверил		Байхатов			02.04.19
Н. контр.		Байхатов			02.04.19
ГИП		Елеуов			02.04.19

SM-00-18-10-АС

Строительства призывного пункта по адресу: г. Аксай, Бурлинский район, ЗКО

Архитектурно-строительная часть	Стадия	Лист	Листов
	РП	31	
План чердака	ТОО "Smartech"		

Взам. инв. N° | Подпись и дата | Инв. N° подл.

Формат А4х3

Б-Б (31)

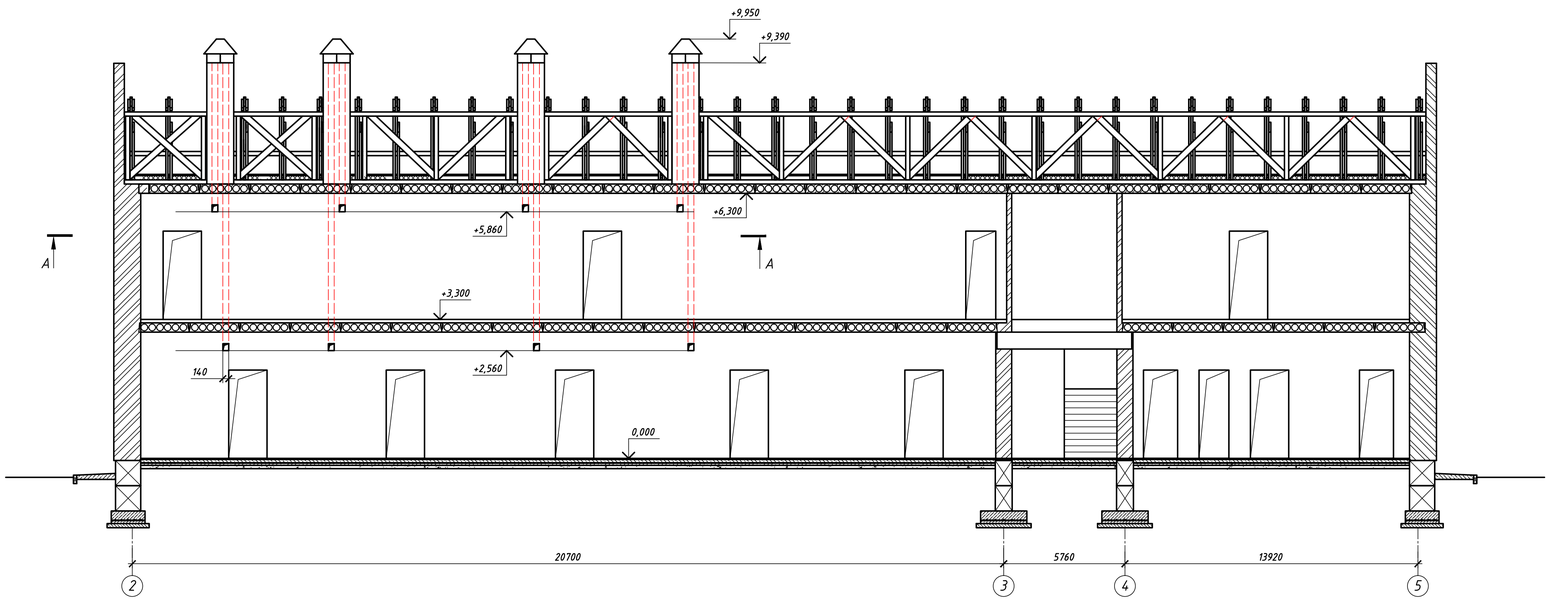

А-А

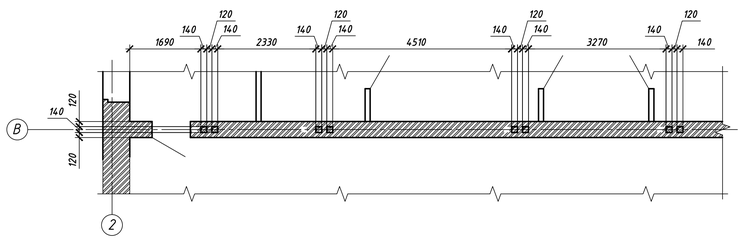

Примечание:
Данный лист читать с листами АС-31.

						SM-00-18-10-АС		
						Строительства призывного пункта по адресу: г. Аксай, Бурлинский район, ЗКО		
Изм.	Кол.уч.	Лист	№док.	Подп.	Дата	Архитектурно-строительная часть	Стадия	Лист	Листов
Разработ.		Култахов			02.04.19		РП	31.1	
Проверил		Байгалов			02.04.19				
Н. контр.		Байгалов			02.04.19				
ГИП		Елеуов			02.04.19	Разрез Б-Б	ТОО "Smartech"		

Инв. № подл. | Подпись и дата | Взам. инв. №

План отделочный первого этажа

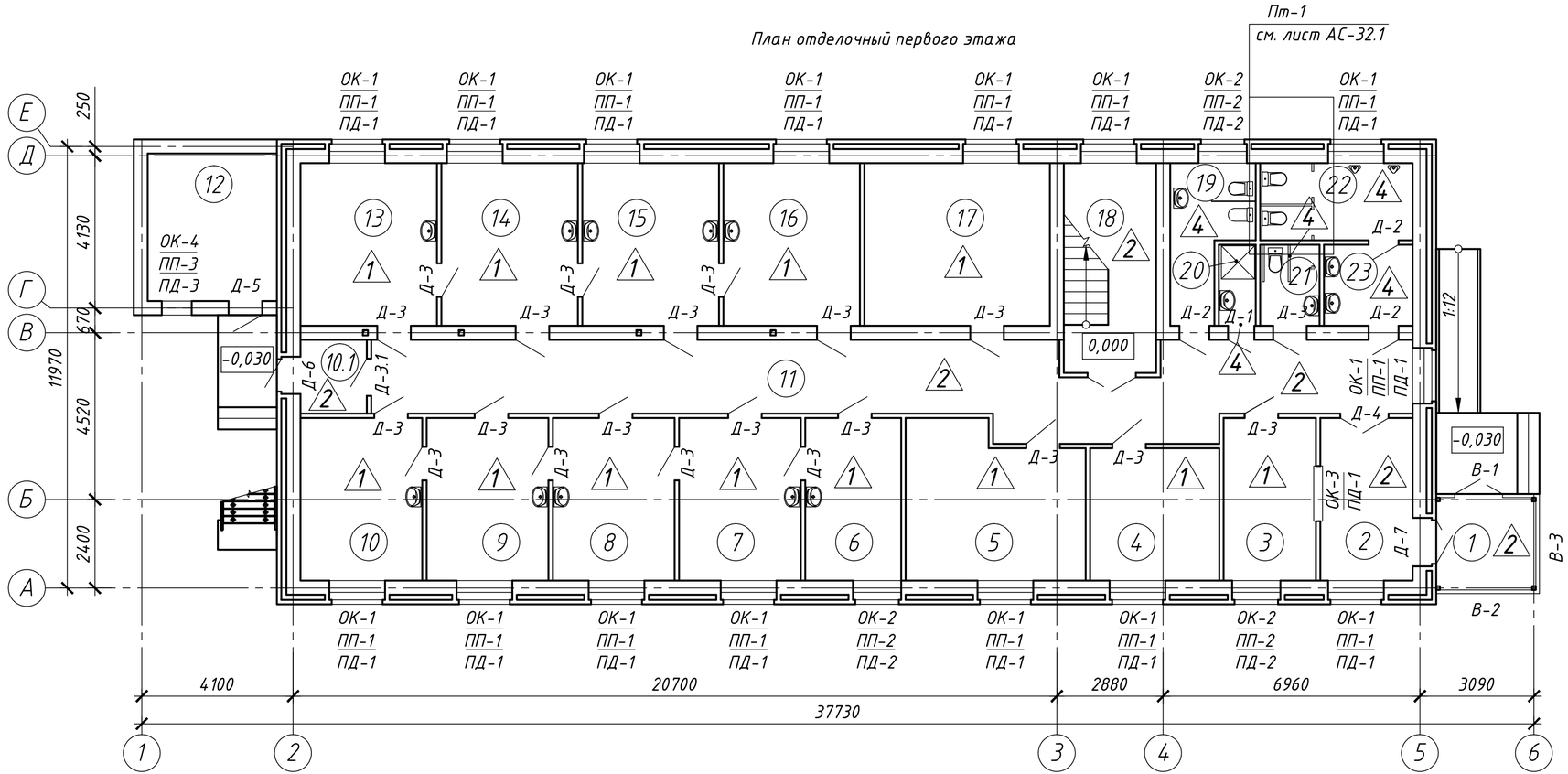

Примечание:

Данный лист читать с листами АС-33, 34, 34/1, 38, 39, 40.

Экспликация помещений (окончание)

Номер помещения	Наименование	Площадь м²	Кат. помещения
4	Кабинет заседания призывной коммисии	12,5	
5	Кабинет	19,3	
6	Антропометрия	11,47	
7	Дерматолог	14,55	
8	Хирург	14,55	
9	Стамотолог	14,55	
10	Психиатр	14,55	
10.1	Тамбур	3,6	
11	Коридор	58,6	
12	Топочная	14,0	
13	Невропатолог	16,32	
14	Отоларинголог	16,32	
15	Окулист	16,32	
16	Терапевт	16,32	
17	Раздевалка	22,18	
18	Лестничная клетка	14,2	
19	Санузел для персонала	7,63	
20	Комната уборочного инвентаря	2,2	
21	Санузел для инвалидов	3,63	
22	Санузел	8,63	
23	Санузел	5,19	
	Итого:	335,36	

Экспликация помещений (начало)

Номер помещения	Наименование	Площадь м²	Кат. помещения
1	Тамбур	6,71	
2	Холл	11,02	
3	Дежурка	11,02	

Изм.	Кол.уч.	Лист	N°док.	Подп.	Дата
Разработ.		Кулмаков			02.04.19
Проверил		Байхатов			02.04.19
Н. контр.		Байхатов			02.04.19
ГИП		Елеуов			02.04.19

SM-00-18-10-АС

Строительства призывного пункта по адресу: г. Аксай, Бурлинский район, ЗКО

Архитектурно-строительная часть	Стадия	Лист	Листов
	РП	32	

План отделочный первого этажа

ТОО "Smartech"

Взам. инв. N° | Подпись и дата | Инв. N° подл.

Формат А3

План устройства туалетных перегородок Пт-1

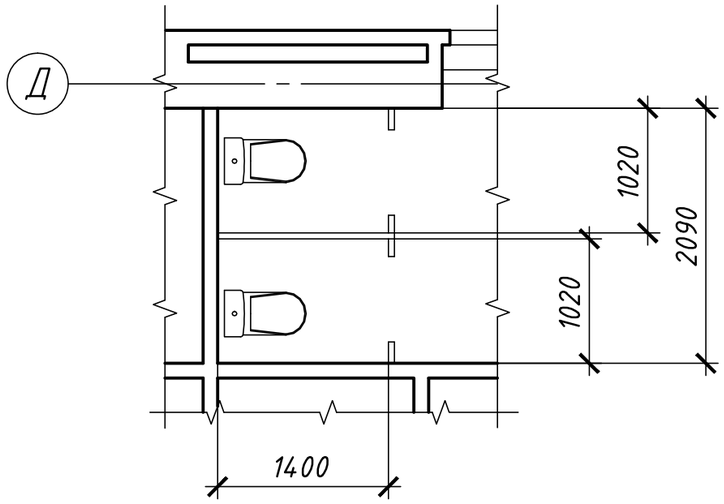

Устройство туалетных перегородок производить согласно техническому каталогу "COMFORT" Сантехнические кабины, Петралюм, Санкт-Петербург.

Перед установкойперегородки необходимо произвести разметку в соответствии с проектом.

Последовательность монтажа:

- крепить к стене установочные профили;
- разделительные панели вставить в закрепленный профиль и зафиксировать их шурупами;
- к разделительным панелям крепить фасадные панели;
- на выступающие края ЛДСП фасадных панелей сверху надеть установочный профиль;
- в установочный профиль снизу, в промежутках мехду фасадными панелямивставить отрезки профиля Т64, длина которыхравна ширине проема под дверь;
- установить двери;
- открытые полости стоек закрыть отрезками профиля Т64.

Все операции, кроме крепления к стене, выполняются предварительно, с креплением на 2-3 самонарезающих шурупа. Окончательное крепление производить после регулировки положения фасадных панелей с помощью регулировочных опор, навески дверей и проверки работы ручек-защелок.

Спецификацию материалов см. лист 14 вышеуказанного каталога.

Данный лист читать с листами АС-32.

Взам. инв. №	
Подпись и дата	
Инв. № подл.	

Изм.	Кол.уч.	Лист	№док.	Подп.	Дата	SM-00-18-10-АС		
						Строительства призывного пункта по адресу: г. Аксай, Бурлинский район, ЗКО		
Разработ.		Кулмаков			02.04.19	Архитектурно-строительная часть	Стадия	Лист	Листов
Проверил		Байхатов			02.04.19		РП	32.1	
Н. контр.		Байхатов			02.04.19				
ГИП		Елеуов			02.04.19	План устройства туалетных перегородок Пт-1	ТОО "Smartech"		

Экспликация полов первого этажа (начало)

Номер поме-щения	Тип пола	Схема пола или тип пола по серии	Данные элементов пола (наименование, толщина, основание и др.), мм	Площадь, $м^2$
3, 4, 5, 6, 7, 8, 9, 10, 12, 13, 14, 15, 16, 17	1	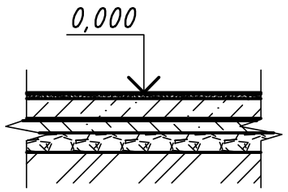	- линолеум на теплоизолирующей подоснове ГОСТ 18108-80; - клей "Бустилат"; - стяжка выравнивающая из цементно-песчанного раствора М150 - 20 мм; - стяжка из бетона В7,5,W8, F200 -80 мм; -стяжка из бетона В15,W8, F200 -50 мм; - подстилающий слой: гравий-100 мм ; - утрамбованный грунт .	215,1
1, 2, 10.1, 11, 11.2, 18	2	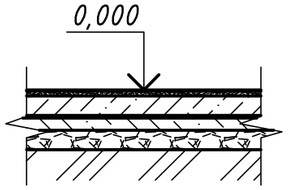	- керамическая плитка ГОСТ 6787-2001; - стяжка выравнивающая из цементно - песчанного раствора М150 - 20 мм; - стяжка из бетона В7,5,W8, F200 -80 мм; -стяжка из бетона В15,W8, F200 -50 мм; - подстилающий слой: гравий-100 мм ; - утрамбованный грунт .	92,93

Экспликация полов первого этажа (окончание)

Номер поме-щения	Тип пола	Схема пола или тип пола по серии	Данные элементов пола (наименование, толщина, основание и др.), мм	Площадь, $м^2$
Лестничная клетка				
Лестничные марши				
18	3	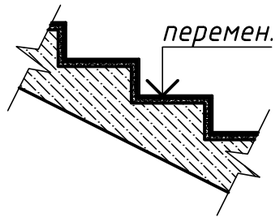	- керамическая плитка ГОСТ 6787-2001 (с нескользящей поверхностью); - стяжка выравнивающая из цементно- песчанного раствора М150-20 мм; - лестничный марш .	5,5
19, 20, 21, 22, 23	4	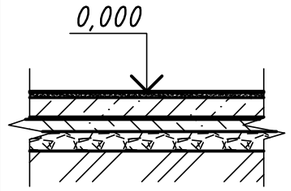	- керамическая плитка ГОСТ 6787-2001; - стяжка выравнивающая из цементно - песчанного раствора М150 - 20 мм; - стяжка из бетона В7,5,W8, F200 -80 мм; - двухслойная оклеечная гидроизоляция из пленки ПВХ на мастике ; -стяжка из бетона В15,W8, F200 -50 мм; - подстилающий слой: гравий-100 мм ; - утрамбованный грунт .	27,28

Примечания:

1. При устройстве цем.песч. стяжек поверхность нижележащего элемента пола (подстилающего слоя или перекрытия) необходимо тщательно очистить от грязи и пыли, увлажнить водой (без видимых скоплений воды) и прогрунтовать цементным молоком состава 1:2 (цем:вода), чтобы предотвратить чрезмерное отсасывание влаги из раствора и тем самым повысить прочность стяжки;

2. Данный лист смотреть совместно с листом АС - 32.

Изм.	Кол.уч.	Лист	N°док.	Подп.	Дата
Разработ.		Кулмаков			02.04.19
Проверил		Байхатов			02.04.19
Н. контр.		Байхатов			02.04.19
ГИП		Елеуов			02.04.19

SM-00-18-10-АС

Строительства призывного пункта по адресу: г. Аксай, Бурлинский район, ЗКО

Архитектурно-строительная часть	Стадия	Лист	Листов
	РП	33	
Экспликация полов первого этажа	ТОО "Smartech"		

Взам. инв. N°

Подпись и дата

Инв. N° подл.

Ведомость отделки помещений первого этажа (начало)

N° помещения	Потолок		Стены или перегородки		Низ стен или перегородок			Примечание
	Площ., $м^2$	Вид отделки	Площ., $м^2$	Вид отделки	Площ., $м^2$	Вид отделки	Высота, м	
3, 6, 7, 8, 9, 10, 13, 14, 15, 16, 17	254,37	- сплошное выравнивание; - водоэмульсионная краска.	674,06	- штукатурка; - сплошное выравнивание;	381,55	- масляная краска	1,8	плинтус из ПВХ, L= 143,46 м
2, 10.1, 11, 18			245,0	- водоэмульсионная краска.		- плинтус: керамическая плитка	0,07	длина плинтуса $L_{общ}$=75,0 м
19, 20, 21, 22, 23	27,28	- сплошное выравнивание; - водоэмульсионная краска.	132,53	- штукатурка; - сплошное выравнивание; - керамическая плитка		- плинтус: керамическая плитка	0,07	длина плинтуса $L_{общ}$=44,52 м
4, 5	33,0	- сплошное выравнивание; - водоэмульсионная краска.	90,3	- штукатурка; - сплошное выравнивание; - водоэмульсионная краска.				плинтус из ПВХ, L= 31,34 м

Примечания:
Данный лист читать совместно с листом АС -32, 41.

Взам. инв. N°
Подпись и дата
Инв. N° подл.

Изм.	Кол.уч.	Лист	N°док.	Подп.	Дата	SM-00-18-10-АС			
						Строительства призывного пункта по адресу: г. Аксай, Бурлинский район, ЗКО			
Разработ.		Кулмаков			02.04.19	Архитектурно-строительная часть	Стадия	Лист	Листов
Проверил		Байхатов			02.04.19		РП	34	
Н. контр.		Байхатов			02.04.19				
ГИП		Елеуов			02.04.19	Ведомость отделки помещений первого этажа (начало)	ТОО "Smartech"		

Ведомость отделки помещений первого этажа (окончание)

N° помещения	Потолок		Стены или перегородки		Низ стен или перегородок			Примечание
	Площ., $м^2$	Вид отделки	Площ., $м^2$	Вид отделки	Площ., $м^2$	Вид отделки	Высота, м	
1	6,71	-ГВЛВ по металлокаркасу, -сплошное выравнивание, -водоимульсиооная краска						
12	14,0	- Подшивка потолка из асбоцементных листов ЛП-П-6 ГОСТ18124-95 и профлиста С10-1000-0,7 ГОСТ24045-94	42,45	- штукатурка; - сплошное выравнивание; - водоэмульсионная краска.		- плинтус: керамическая плитка	0,07	длина плинтуса $L_{общ}$=14,1 м

Примечания:
Данный лист читать совместно с листом АС -32, 47.

Изм.	Кол.уч.	Лист	N°док.	Подп.	Дата
Разработ.		Кулмаков			02.04.19
Проверил		Байхатов			02.04.19
Н. контр.		Байхатов			02.04.19
ГИП		Елеуов			02.04.19

SM-00-18-10-АС

Строительства призывного пункта по адресу:
г. Аксай, Бурлинский район, ЗКО

Архитектурно-строительная часть	Стадия	Лист	Листов
	РП	34/1	

Ведомость отделки помещений первого этажа (окончание)

ТОО "Smartech"

Взам. инв. N°
Подпись и дата
Инв. N° подл.

План отделочный второго этажа

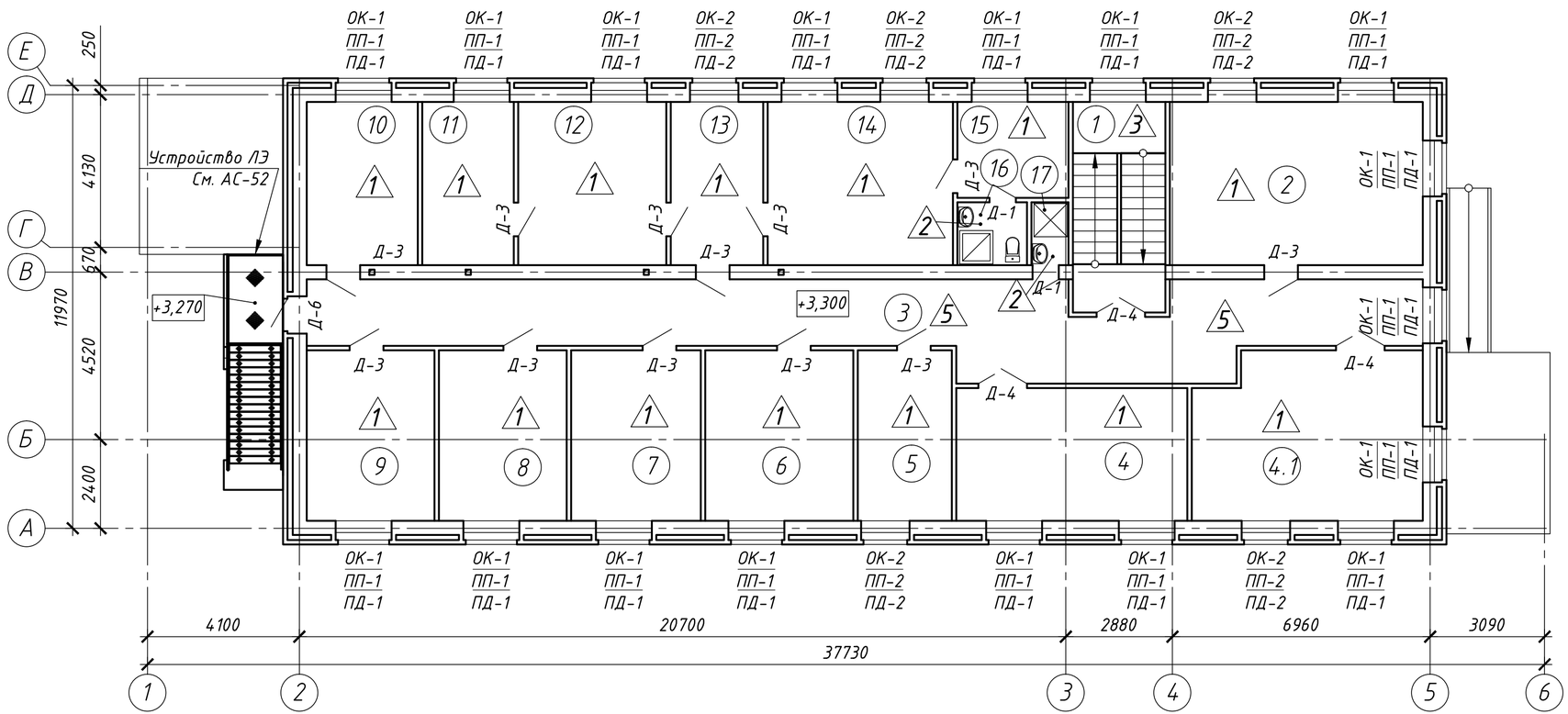

Примечание:
Данный лист читать с листами АС-36, 37, 38.

Экспликация помещений

Номер помещения	Наименование	Площадь м²	Кат. помещения
1	Лестничная клетка	14,2	
2	Общая картотека	30,12	
3	Коридор	59,1	
4	Кабинет	22,4	
4.1	Кабинет	27,4	
5	Архив	11,71	
6	Кабинет помощника и картотека подлежащих призыву	18,44	
7	Кабинет	16,13	
8	Кабинет	15,9	
9	Кабинет	15,9	
10	Кабинет	13,23	
11	Комната отдыха	10,89	
12	Кабинет начальника отделения призыва	17,64	
13	Кабинет	11,02	
14	Кабинет начальника	22,05	
15	Комната отдыха	7,77	
16	Санузел	3,2	
17	Комната уборочного инвентаря	1,7	
	Итого:	319,25	

Изм.	Кол.уч.	Лист	N°док.	Подп.	Дата
Разработ.		Кулмаков			02.04.19
Проверил		Байхатов			02.04.19
Н. контр.		Байхатов			02.04.19
ГИП		Елеуов			02.04.19

SM-00-18-10-АС

Строительства призывного пункта по адресу: г. Аксай, Бурлинский район, ЗКО

Архитектурно-строительная часть	Стадия	Лист	Листов
	РП	35	

План отделочный второго этажа

ТОО "Smartech"

Взам. инв. №
Подпись и дата
Инв. № подл.

Формат А4х3

Экспликация полов 2-го этажа (начало)

Номер поме-щения	Тип пола	Схема пола или тип пола по серии	Данные элементов пола (наименование, толщина, основание и др.), мм	Площадь, $м^2$
2, 4, 4.1, 5, 6, 7, 8, 9, 10, 11, 12, 13,14, 15	1	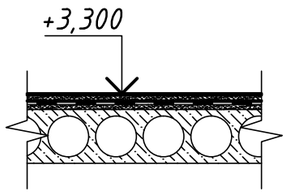	- линолеум на теплоизолирую-щей подоснове ГОСТ 18108-80; - клей "Бустилат"; - стяжка выравнивающая из цементно-песчанного раствора М150 - 25 мм; - подстилающий слой: стяжка из цементно - песчанного раствора М150 - 20 мм ; - плита перекрытия-220 мм .	242,0
16, 17	2	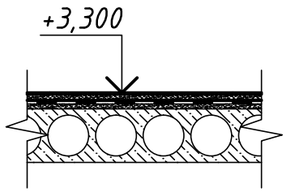	- керамическая плитка ГОСТ 6787-2001; - стяжка выравнивающая из цементно - песчанного раствора М150 - 25 мм; - обмазка горячей битумной мастикой с подсыпкой песком круп. - 5 мм ; - двухслойная оклеечная гидроизоляция из пленки ПВХ на мастике ; - подстилающий слой: стяжка из цементно - песчанного раствора М150 - 20 мм ; - плита перекрытия-220 мм .	4,9

Экспликация полов 2-го этажа (окончание)

Номер поме-щения	Тип пола	Схема пола или тип пола по серии	Данные элементов пола (наименование, толщина, основание и др.), мм	Площадь, $м^2$
Лестничная клетка				
Лестничные площадки				
1	3	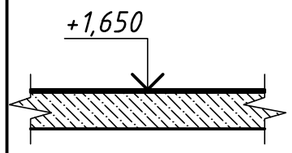	- керамическая плитка ГОСТ 6787-2001; - стяжка выравнивающая из цементно- песчанного раствора М150-5 мм; - лестничные площадки	6,72
Лестничные марши				
1	4	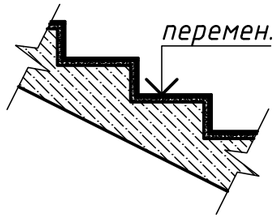	- керамическая плитка ГОСТ 6787-2001 (с нескользящей поверхностью); - стяжка выравнивающая из цементно- песчанного раствора М150-20 мм; - лестничный марш .	7,2
3	5	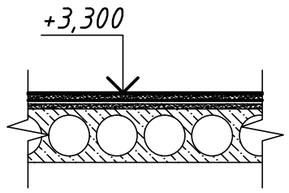	- керамическая плитка ГОСТ 6787-2001; - стяжка выравнивающая из цементно - песчанного раствора М150 - 25 мм; - подстилающий слой: стяжка из цементно - песчанного раствора М150 - 20 мм ; - плита перекрытия-220 мм .	59,1

Примечания:

1. При устройстве цем.песч. стяжек поверхность нижележащего элемента пола (подстилающего слоя или перекрытия) необходимо тщательно очистить от грязи и пыли, увлажнить водой (без видимых скоплений воды) и прогрунтовать цементным молоком состава 1:2 (цем:вода), чтобы предотвратить чрезмерное отсасывание влаги из раствора и тем самым повысить прочность стяжки;

2. Данный лист смотреть совместно с листом АС - 35.

Изм.	Кол.уч.	Лист	N°док.	Подп.	Дата
Разработ.		Кулмаков			02.04.19
Проверил		Байхатов			02.04.19
Н. контр.		Байхатов			02.04.19
ГИП		Елеуов			02.04.19

SM-00-18-10-АС

Строительства призывного пункта по адресу: г. Аксай, Бурлинский район, ЗКО

Архитектурно-строительная часть	Стадия	Лист	Листов
	РП	36	

Экспликация полов второго этажа

ТОО "Smartech"

Взам. инв. N°

Подпись и дата

Инв. N° подл.

Ведомость отделки помещений второго этажа

N° помещения	Потолок		Стены или перегородки		Низ стен или перегородок			Примечание
	Площ., $м^2$	Вид отделки	Площ., $м^2$	Вид отделки	Площ., $м^2$	Вид отделки	Высота, м	
1, 3	66,23	- сплошное выравнивание; - водоэмульсионная краска.	206,18	- штукатурка; - сплошное выравнивание;	115,69	- масляная краска	1,8	
			90,49	- водоэмульсионная краска.		- плинтус: керамическая плитка	0,07	длина плинтуса $L_{общ}$=66,66 м
16, 17	4,9	- сплошное выравнивание; - водоэмульсионная краска.	34,7	- штукатурка; - сплошное выравнивание; - керамическая плитка		- плинтус: керамическая плитка	0,07	длина плинтуса $L_{общ}$=11,16 м
2, 4, 4.1, 5, 6, 7, 8, 9, 10, 11, 12, 13, 14, 15	588,7	- сплошное выравнивание; - водоэмульсионная краска.	1678,8	- штукатурка; - сплошное выравнивание; - водоэмульсионная краска.				плинтус из ПВХ, L= 207,5 м

Примечания:
Данный лист читать совместно с листом АС - 35.

Взам. инв. N°
Подпись и дата
Инв. N° подл.

Изм.	Кол.уч.	Лист	N°док.	Подп.	Дата	SM-00-18-10-АС		
						Строительства призывного пункта по адресу: г. Аксай, Бурлинский район, ЗКО		
Разработ.		Кулмаков			02.04.19	Архитектурно-строительная часть	Стадия	Лист	Листов
Проверил		Байхатов			02.04.19		РП	37	
Н. контр.		Байхатов			02.04.19				
ГИП		Елеуов			02.04.19	Ведомость отделки помещений второго этажа	ТОО "Smartech"		

Ведомость заполнения проемов

Марка, поз.	Обозначение	Наименование	Кол. на этаж 1	2	Всего	Масса ед., кг	Примечание
		Дверные блоки					
Д-1	ГОСТ 6629-88	ДГ21-7	1	2	3		
Д-2	ГОСТ 6629-88	ДГ21-8	3		3		
Д-3	ГОСТ 6629-88	ДГ21-9	21	12	33		
Д-3.1	ГОСТ 6629-88	ДГ21-10	1		1		
Д-4	ГОСТ 6629-88	ДГ21-13	2	3	5		
Д-5	ГОСТ 31173-2003	ДСН 2100х900	1		1		
Д-6	ГОСТ 31173-2003	ДСН 2100х1000	1	1	2		
Д-7	ГОСТ 31173-2003	ДСВ 2100х1300	1		1		
		Оконные блоки					
ОК-1	ГОСТ 30674-99	ОП В2 1800х1500	15	17	32		
		$(4М_1-12-4М_1-12-4М_1)М$					
ОК-2	ГОСТ 30674-99	ОП В2 1800х1300	3	5	8		
		$(4М_1-12-4М_1-12-4М_1)М$					
ОК-3	ГОСТ 30674-99	ОП В2 1500х1500 $4М_1-12-4М_1$	1		1		
ОК-4	ГОСТ 30674-99	ОП В2 800х800	1		1		
		$(4М_1-12-4М_1-12-4М_1)М$					
		Подоконные доски с заглушками					
ПД-1	ГОСТ 30673-99	Доска подоконная 1640х400	16	17	32		
ПД-2	ГОСТ 30673-99	Доска подоконная 1440х400	3	5	8		
ПД-3	ГОСТ 30673-99	Доска подоконная 960х200	1		1		
		Профили подоконные					
ПП-1	8ГК.333.139-09	ПП4-10, L=1510 мм	15	17	32		
ПП-2	8ГК.333.139-09	ПП4-10, L=1310 мм	3	5	8		
ПП-3	8ГК.333.139-01	ПП4-2, L=800 мм	1		1		
		Витражи					
В-1	ГОСТ 30674-99	ОПГ 2755х2800	1		1		
		$(4М_1-12-4М_1-12-4М_1)М$					
В-2	ГОСТ 30674-99	ОПГ 2755х2700	1		1		
		$(4М_1-12-4М_1-12-4М_1)М$					
В-3	ГОСТ 30674-99	ОПГ 2755х2700	1		1		
		$(4М_1-12-4М_1-12-4М_1)М$					

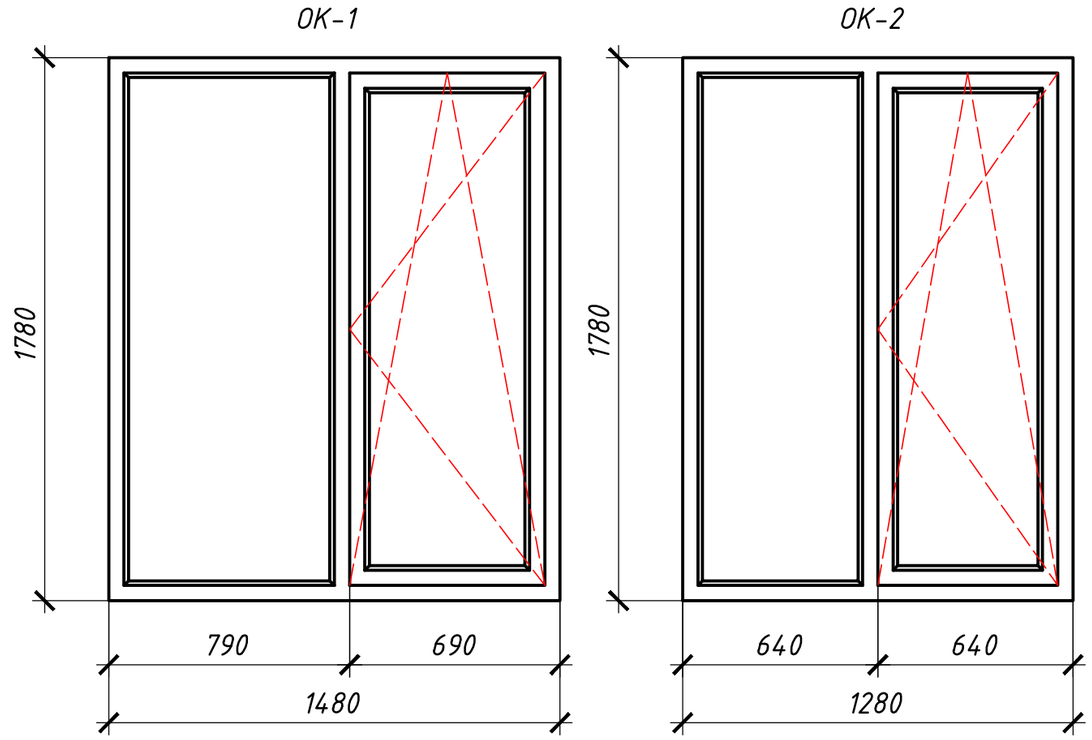

Примечания:

1. Размеры дверных блоков, оконных блоков, витражей, подоконных досок и подоконных сливов уточнить перед изготовлением;
2. Штукатурка, выравнивание и покраска водоэмульсионной краской дверных и оконных откосов - 111,8 $м^2$;
3. Установка дверных наличников - 322,3 м;
4. Данный лист читать совместно с листами АС - 32, 35.

Взам. инв. №

Подпись и дата

Инв. № подл.

Изм.	Кол.уч.	Лист	№док.	Подп.	Дата
Разработ.		Кулмаков			02.04.19
Проверил		Байхатов			02.04.19
Н. контр.		Байхатов			02.04.19
ГИП		Елеуов			02.04.19

SM-00-18-10-АС

Строительства призывного пункта по адресу: г. Аксай, Бурлинский район, ЗКО

Архитектурно-строительная часть

Стадия	Лист	Листов
РП	38	

Ведомость заполнения проемов

ТОО "Smartech"

В-1

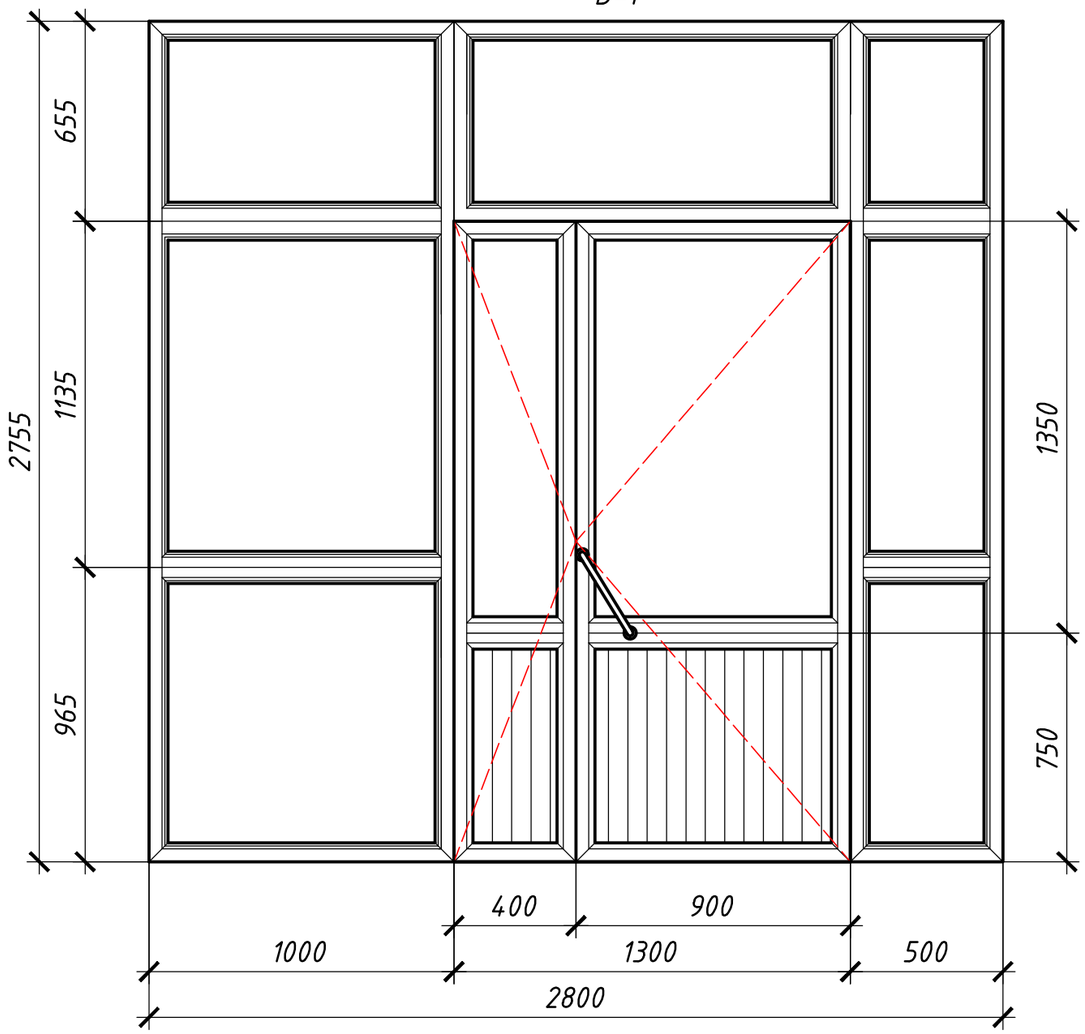

В-2

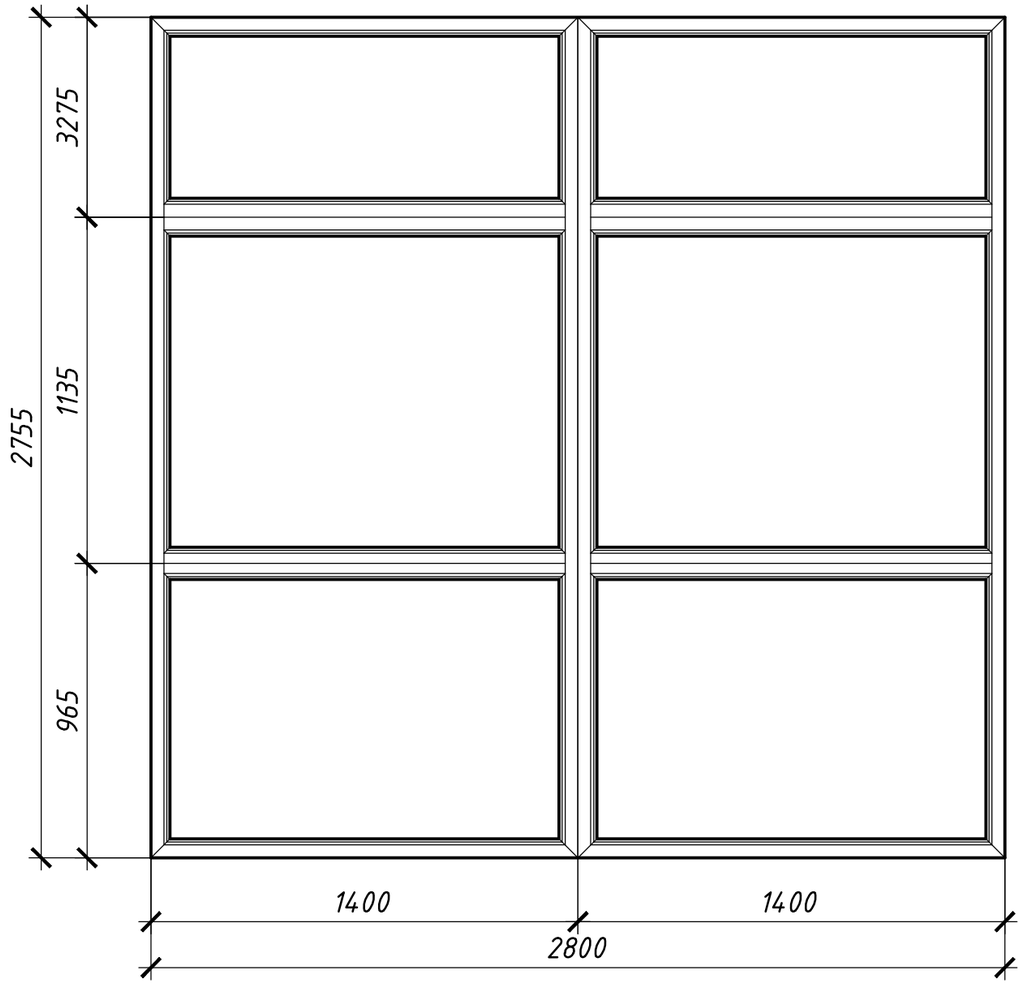

ОК-4

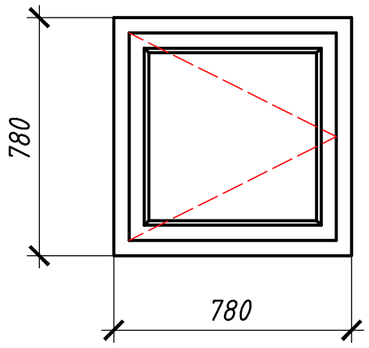

Примечание:

1. Размеры оконных и дверных блоков, витражей, подоконных досок и подоконных сливов уточнить перед изготовлением;
2. Поверхности остекления металлопластиковых остекленных витражей покрыть антивандальной пленкой;
3. Конструкция заполнения нижней части полотна двери Д-8 - трехслойная панель с утеплителем - 20 мм;
4. Данный лист читать совместно с листом АС-32.

Изм.	Кол.уч.	Лист	N°док.	Подп.	Дата	SM-00-18-10-АС		
						Строительства призывного пункта по адресу: г. Аксай, Бурлинский район, ЗКО		
Разработ.		Кулмаков			02.04.19	Архитектурно-строительная часть	Стадия	Лист	Листов
Проверил		Байхатов			02.04.19		РП	39	
Н. контр.		Байхатов			02.04.19				
ГИП		Елецов			02.04.19	Витражи В-1, В-2. Окно Ок-4	ТОО "Smartech"		

Взам. инв. N°

Подпись и дата

Инв. N° подл.

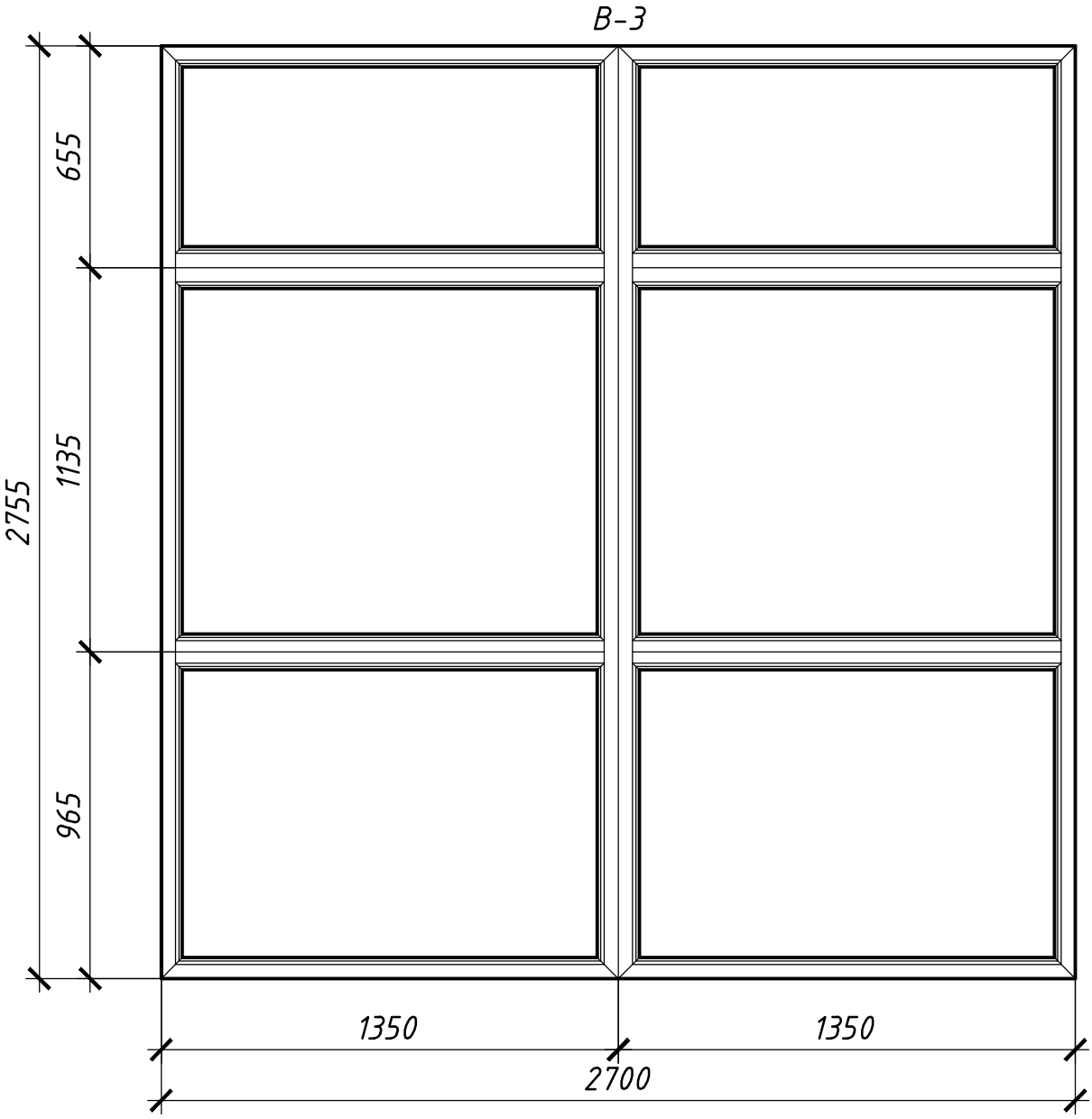

Примечание:

1. Размеры оконных и дверных блоков, витражей, подоконных досок и подоконных сливов уточнить перед изготовлением;

2. Поверхности остекления металлопластиковых остекленных витражей покрыть антивандальной пленкой;

3. Данный лист читать совместно с листом АС-32, 41.

Взам. инв. №						
Подпись и дата						
Инв. № подл.						
Изм.	Кол.уч.	Лист	N°док.	Подп.	Дата	
Разработ.		Кулмаков			02.04.19	Архитектурно-строительная часть
Проверил		Байхатов			02.04.19	
Н. контр.		Байхатов			02.04.19	
ГИП		Елеуов			02.04.19	

SM-00-18-10-АС

Строительства призывного пункта по адресу:
г. Аксай, Бурлинский район, ЗКО

Стадия	Лист	Листов
РП	40	

Витраж В-3

ТОО "Smartech"

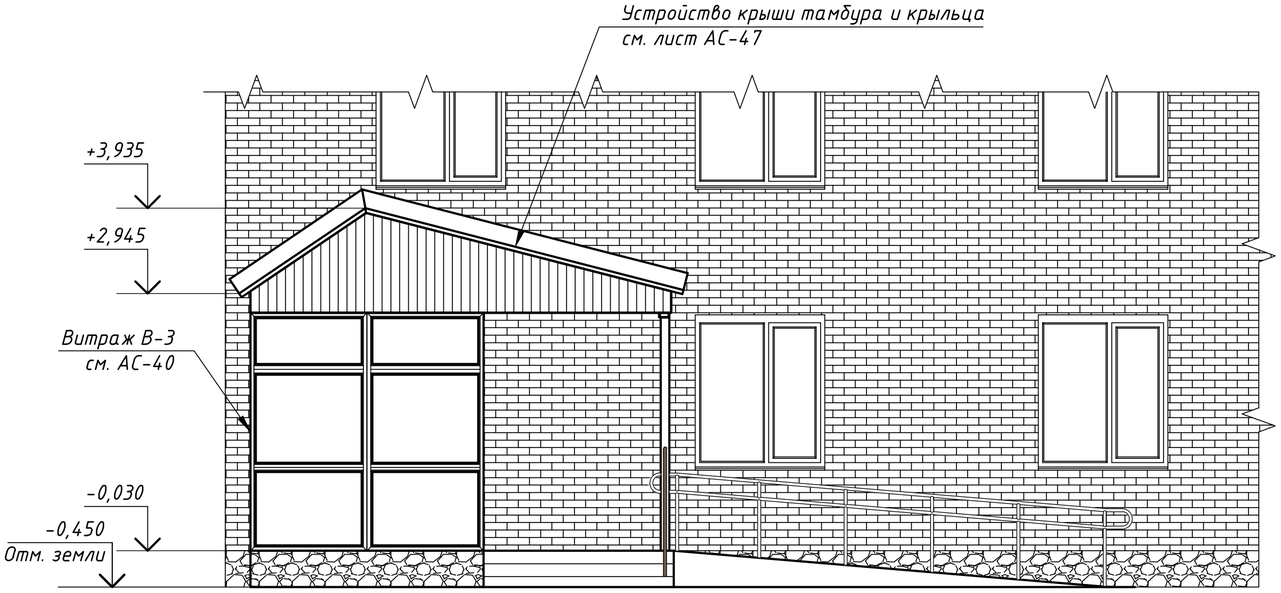

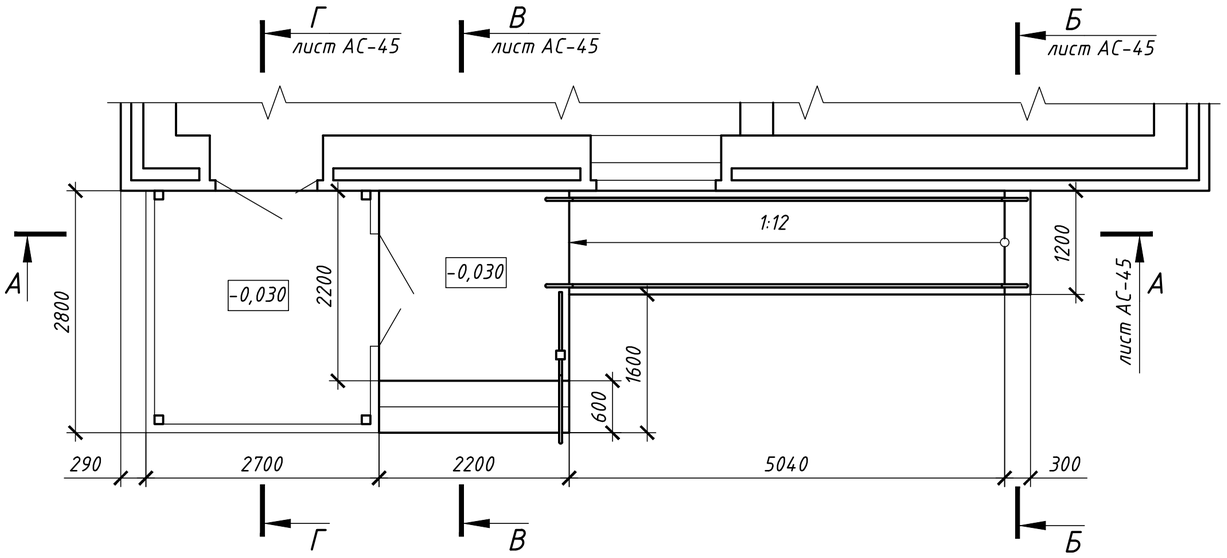

Спецификация материаллов крыльца

Марка, поз.	Обозначение	Наименование	Кол.	Масса ед.кг	Общ. масса
1	ГОСТ 23279-2012	$4C\frac{5В500С-100}{5В500С-100}$ 28х115 $\frac{25}{40}$	1	-	1,05
2	ГОСТ 23279-2012	$4C\frac{5В500С-100}{5В500С-100}$ 23х215 $\frac{25}{15}$	1	-	1,77
3	ГОСТ 23279-2012	$4C\frac{5В500С-100}{5В500С-100}$ 75х215 $\frac{25}{25}$	1	-	5,19
4	ГОСТ 23279-2012	$4C\frac{5В500С-100}{5В500С-100}$ 115х506 $\frac{30}{25}$	1	-	18,4
5	ГОСТ 23279-2012	$4C\frac{5В500С-100}{5В500С-100}$ 210х215 $\frac{25}{50}$	1	-	14,41
6	ГОСТ 23279-2012	$4C\frac{5В500С-100}{5В500С-100}$ 265х275 $\frac{25}{25}$	1	-	22,88
7	ГОСТ 6787-2001	Плитка керамическая		-	7,6 $м^2$
8	ГОСТ 25192-82	Бетон В15		-	2,5 $м^3$
9	ГОСТ 8267-93	Щебень		-	10,4 $м^3$
10	Стяжка выравнивающая	М200		-	19,0 $м^2$
11	ТУ 640 РК 39003606 ЗАО-01-99	Тротуарная плитка 2К2,7		-	11,4 $м^2$

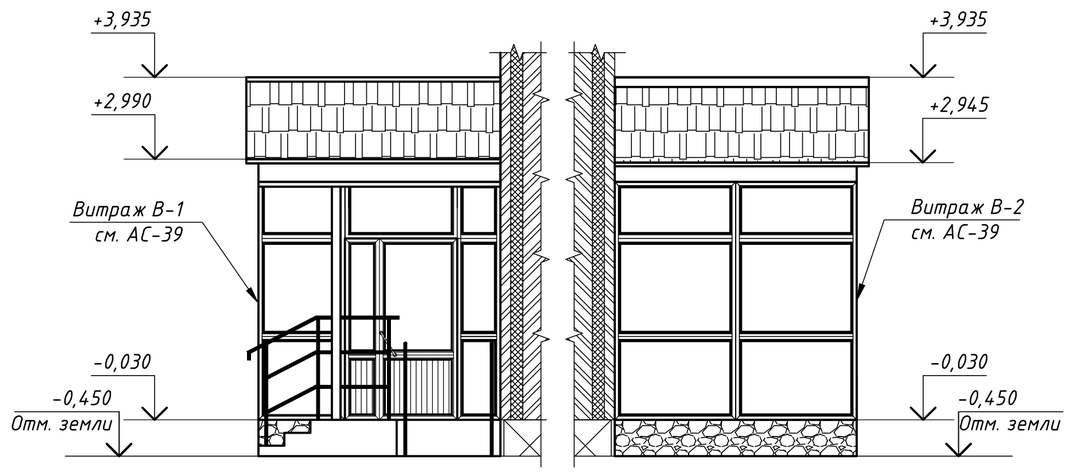

Примечания:

Данный лист читать совместно с листами АС-39, 40, 42-48.

Изм.	Кол.уч.	Лист	N°док.	Подп.	Дата	SM-00-18-10-АС		
						Строительства призывного пункта по адресу: г. Аксай, Бурлинский район, ЗКО		
Разработ.		Кулмаков			02.04.19	Архитектурно-строительная часть	Стадия	Лист	Листов
Проверил		Байхатов			02.04.19		РП	41	
Н. контр.		Байхатов			02.04.19				
ГИП		Елеуов			02.04.19	Крыльцо 1	ТОО "Smartech"		

Взам. инв. N°

Подпись и дата

Инв. N° подл.

План перил

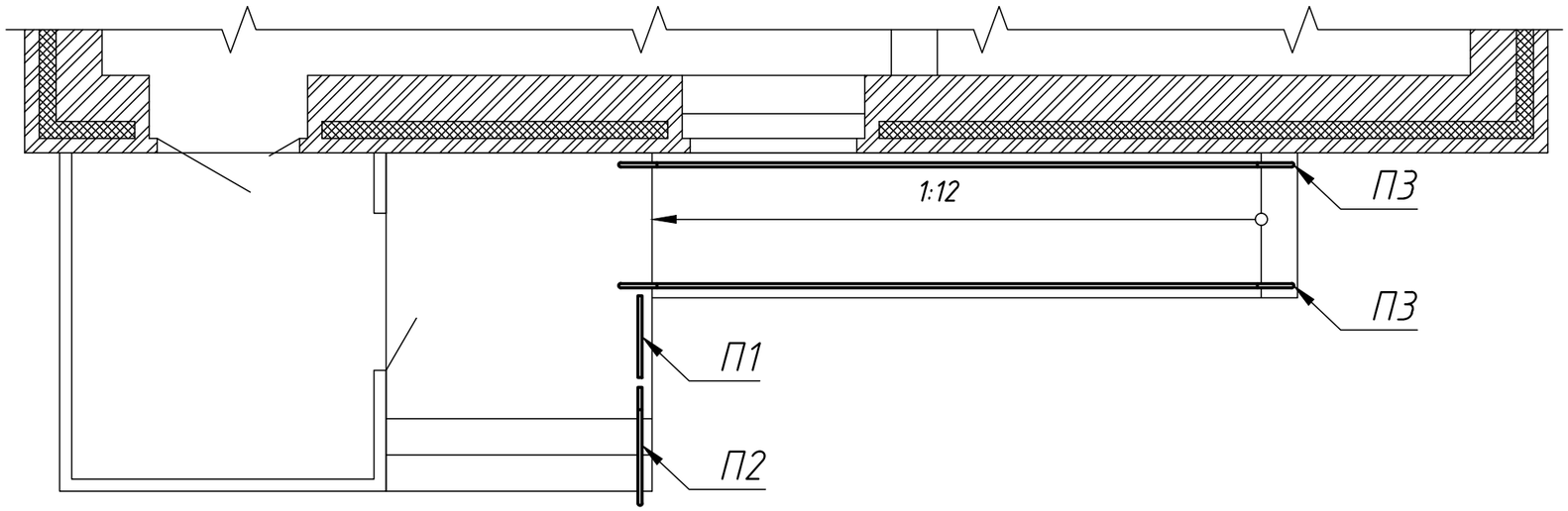

Спецификация изделий

Марка, поз.	Обозначение	Наименование	Кол.	Масса ед. кг	Общ. масса
1	См. лист АС - 60	Перила П-1	1	-	7,0
2	См. лист АС - 60	Перила П-2	1	-	12,04
3	См. лист АС - 60	Перила П-3	2	39,63	79,26

Примечание:

1. Сварные швы по ГОСТ 5264-80;
2. Сварку производить электродами Э-42 по ГОСТ 9467-75;
3. Катет сварных швов принять по наименьшей толщине свариваемых деталей;
5. Все перила очистить от ржавчины и окалины;
6. Покрытие: грунтовка ГФ-021 ГОСТ 25129-82, эмаль ПФ-115 ГОСТ 6465-76 зеленая;
7. Данный лист читать с листами АС6-41, 46.

Взам. инв. №

Подпись и дата

Инв. № подл.

Изм.	Кол.уч.	Лист	№док.	Подп.	Дата
Разработ.		Кулмаков			02.04.19
Проверил		Байхатов			02.04.19
Н. контр.		Байхатов			02.04.19
ГИП		Елеуов			02.04.19

SM-00-18-10-АС

Строительства призывного пункта по адресу: г. Аксай, Бурлинский район, ЗКО

Архитектурно-строительная часть

Стадия	Лист	Листов
РП	42	

План перил

ТОО "Smartech"

Формат А3

План закладных деталей

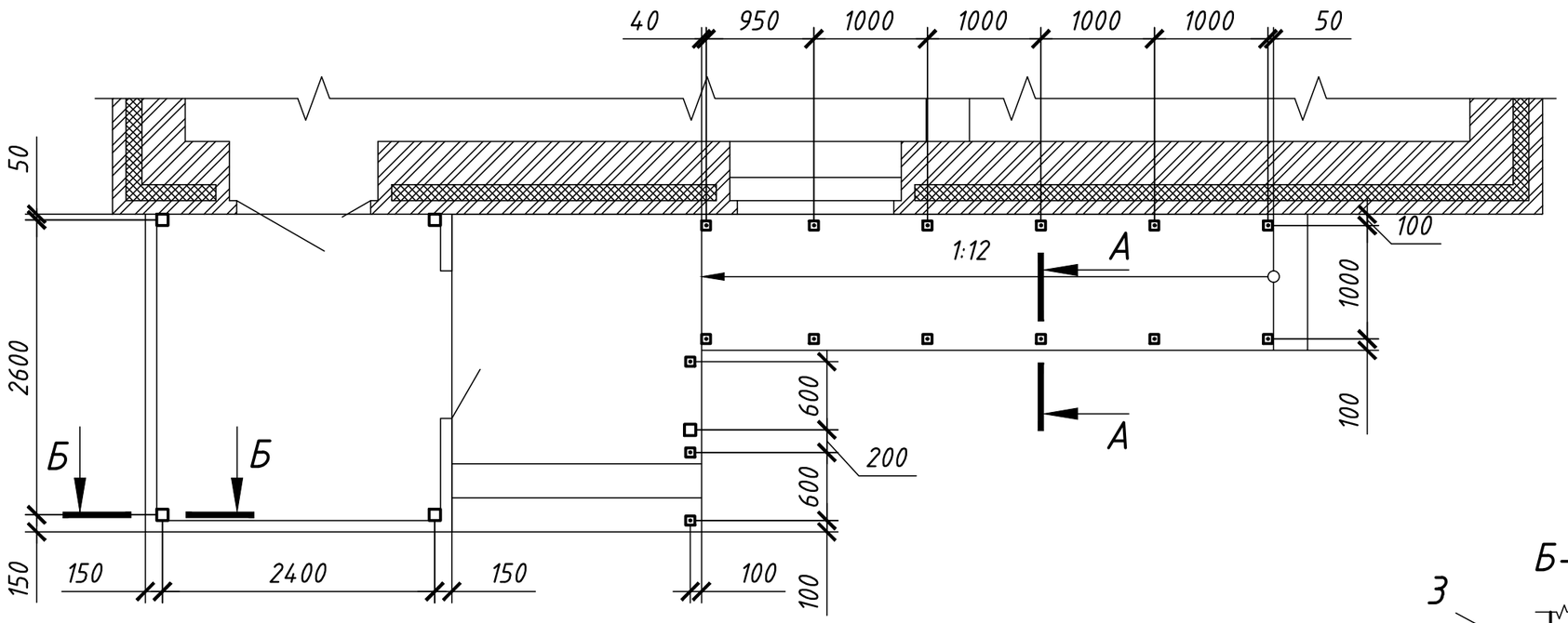

Стойка

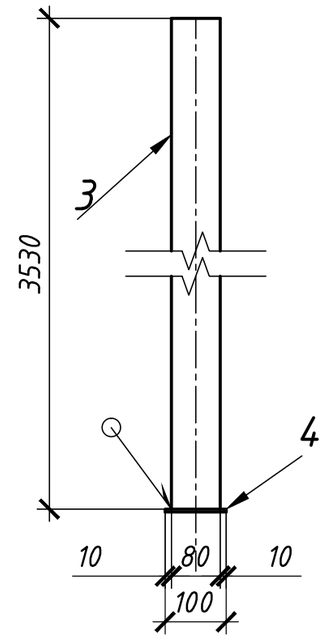

А-А

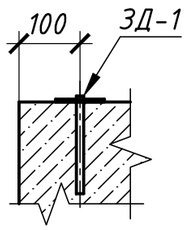

поз. 1

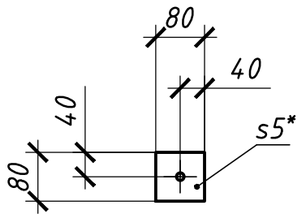

ЗД-1

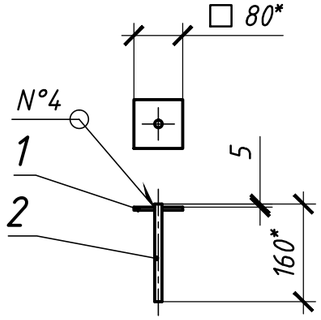

Б-Б

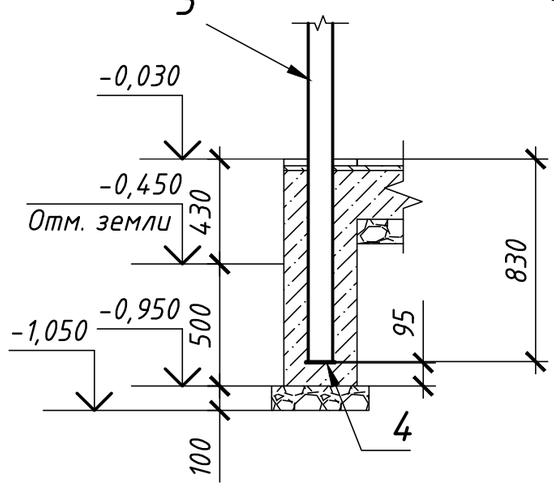

Примечания:

Данный лист читать совместно с листом АС -41, 48.

Спецификация материалов

Марка, поз.	Обозначение	Наименование	Кол.	Масса ед.кг	Общ. масса
		Закладная деталь ЗД-1	15		
1	ГОСТ 19903-74	-5x80x80	1	-	0,251
2	ГОСТ 5781-82	12-А-III (А400), L=160 мм	1	-	0,142
		Стойка	5		
3	ГОСТ 30245-2003	□ 100x100x6, L=3530 мм	1	-	60,0
4	ГОСТ 19903-2015	-3x120x120	1	-	,034

Изм.	Кол.уч.	Лист	N°док.	Подп.	Дата
Разработ.		Кулмаков			02.04.19
Проверил		Байхатов			02.04.19
Н. контр.		Байхатов			02.04.19
ГИП		Елеуов			02.04.19

SM-00-18-10-АС

Строительства призывного пункта по адресу:
г. Аксай, Бурлинский район, ЗКО

Архитектурно-строительная часть

Стадия	Лист	Листов
РП	43	

План закладных деталей

ТОО "Smartech"

Взам. инв. N°

Подпись и дата

Инв. N° подл.

Формат А3

План фундамента крыльца и пандуса

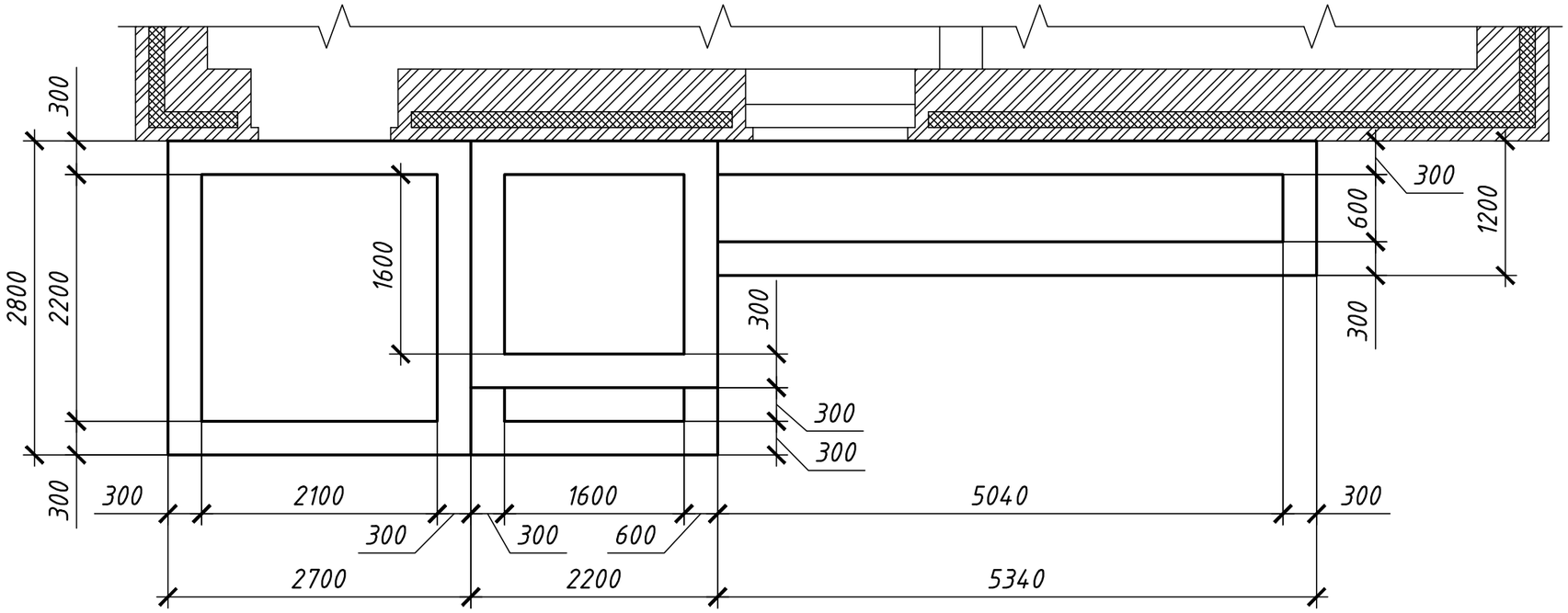

Примечания:

Данный лист читать совместно с листом АС -41.

						SM-00-18-10-АС		
						Строительства призывного пункта по адресу: г. Аксай, Бурлинский район, ЗКО		
Изм.	Кол.уч.	Лист	N°док.	Подп.	Дата			
Разработ.		Кулмаков			02.04.19	Архитектурно-строительная часть	Стадия	Лист	Листов
Проверил		Байхатов			02.04.19		РП	44	
Н. контр.		Байхатов			02.04.19				
ГИП		Елеуов			02.04.19	План фундамента крыльца и пандуса	ТОО "Smartech"		

Взам. инв. N°

Подпись и дата

Инв. N° подл.

Формат А3

А-А (См. АС-41)

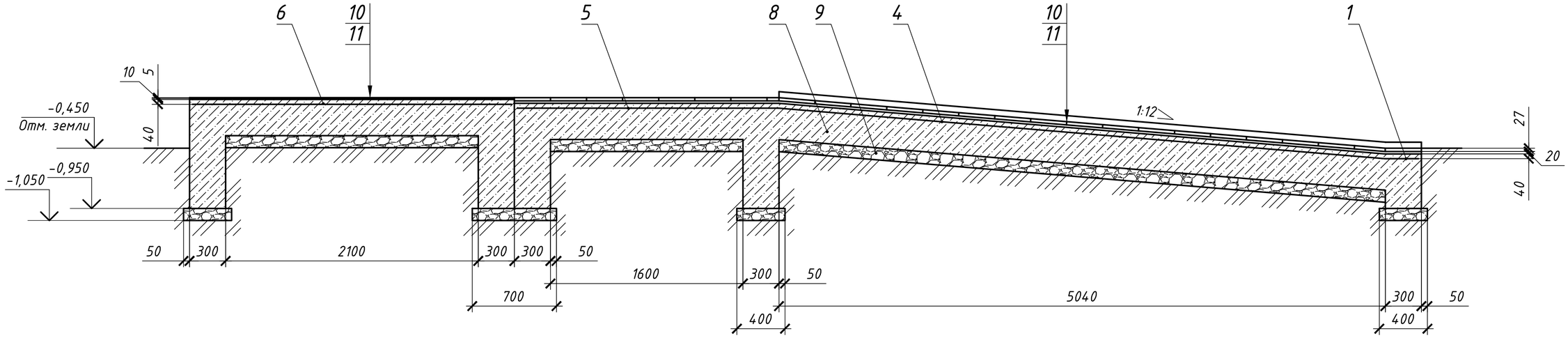

В-В (См. АС-41)

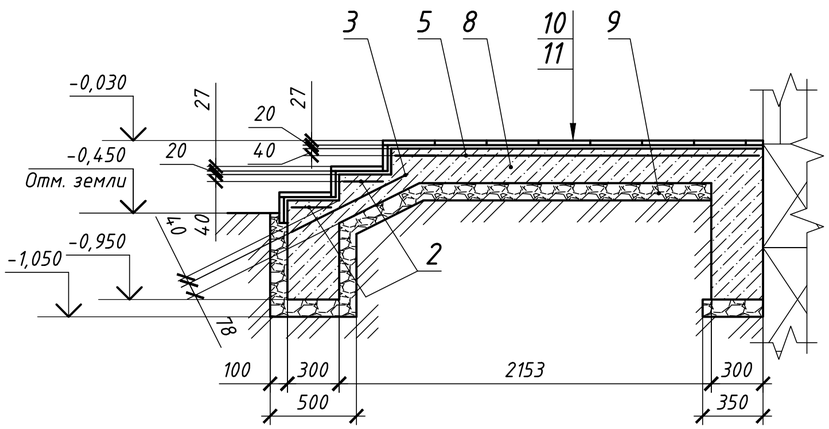

Г-Г (См. АС-41)

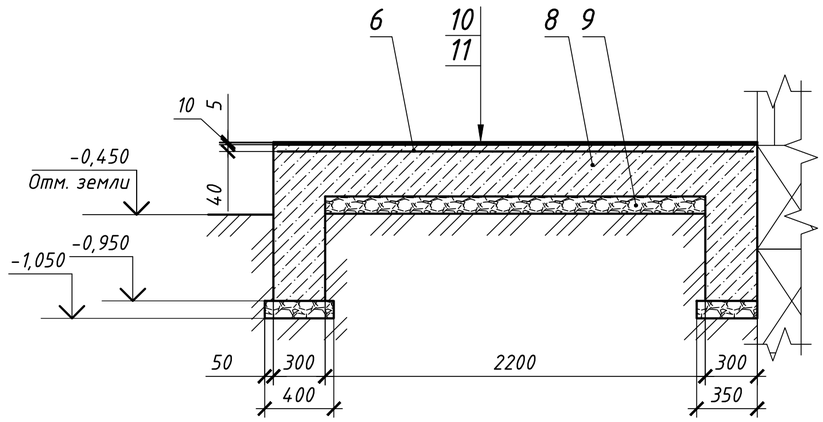

Б-Б (См. АС-41)

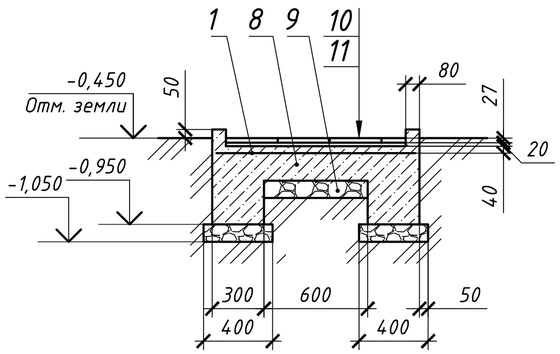

Примечания:

Данный лист читать совместно с листом АС-41.

						SM-00-18-10-АС		
						Строительства призывного пункта по адресу: г. Аксай, Бурлинский район, ЗКО		
Изм.	Кол.уч.	Лист	N°док.	Подп.	Дата	Архитектурно-строительная часть	Стадия	Лист	Листов
Разработ.		Кулмаков			02.04.19		РП	45	
Проверил		Байхатов			02.04.19				
Н. контр.		Байхатов			02.04.19				
ГИП		Елеуов			02.04.19	Разрезы А-А, Б-Б, В-В, Г-Г крыльца 1	ТОО "Smartech"		

Взам. инв. N°

Подпись и дата

Инв. N° подл.

П3

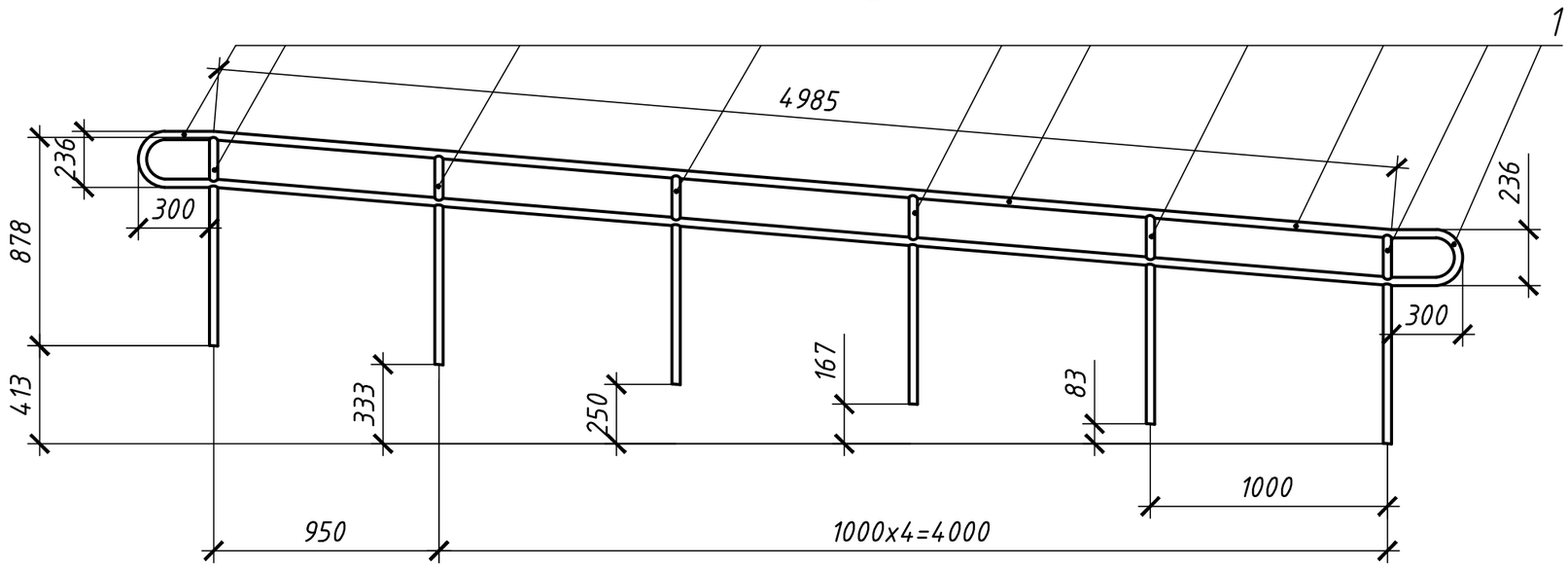

П2

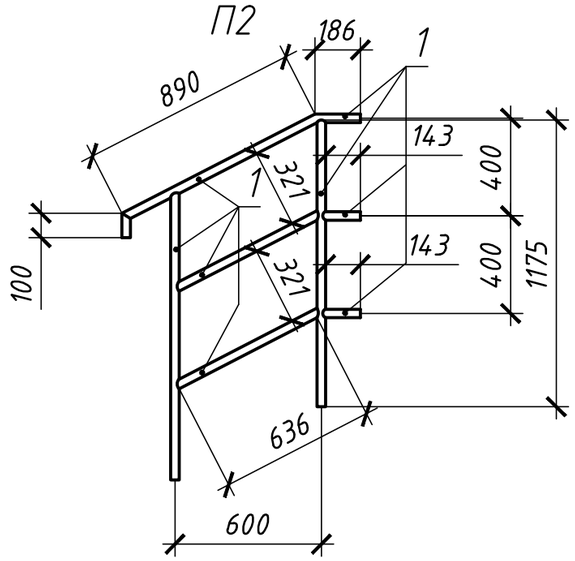

П1

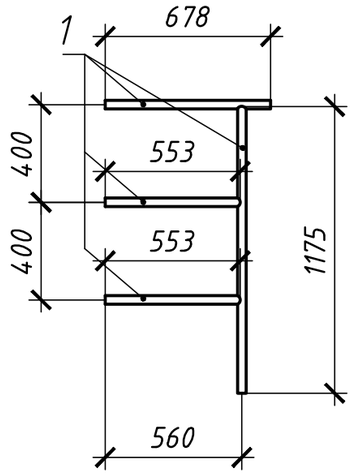

Спецификация материалов перил

Марка, поз.	Обозначение	Наименование	Кол.	Масса ед.кг	Общ. масса
		Перила Пл-1	1	-	7,0
1	ГОСТ 8734-75	⌀ 35х3, L=2960 мм		-	7,0
		Перила Пл-2	1	-	12,04
1	ГОСТ 8734-75	⌀ 35х3, L=5085мм		-	12,04
		Перила Пл-3	2	39,63	79,26
1	ГОСТ 8734-75	⌀ 35х3, L=16740 мм		-	39,63

Примечания:

Данный лист читать совместно с листом АС-41, 42.

Изм.	Кол.уч.	Лист	N°док.	Подп.	Дата
Разработ.		Кулмаков			02.04.19
Проверил		Байхатов			02.04.19
Н. контр.		Байхатов			02.04.19
ГИП		Елеуов			02.04.19

SM-00-18-10-АС

Строительства призывного пункта по адресу:
г. Аксай, Бурлинский район, ЗКО

Архитектурно-строительная часть

Стадия	Лист	Листов
РП	46	

Перила П1, П2, П3

ТОО "Smartech"

Взам. инв. N°

Подпись и дата

Инв. N° подл.

Формат А3

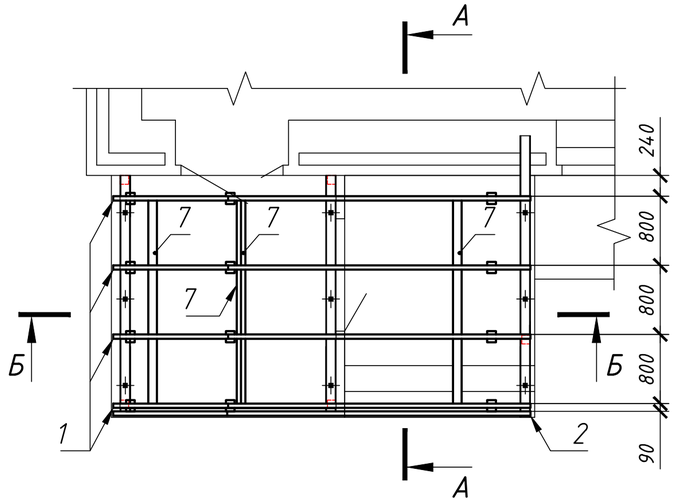

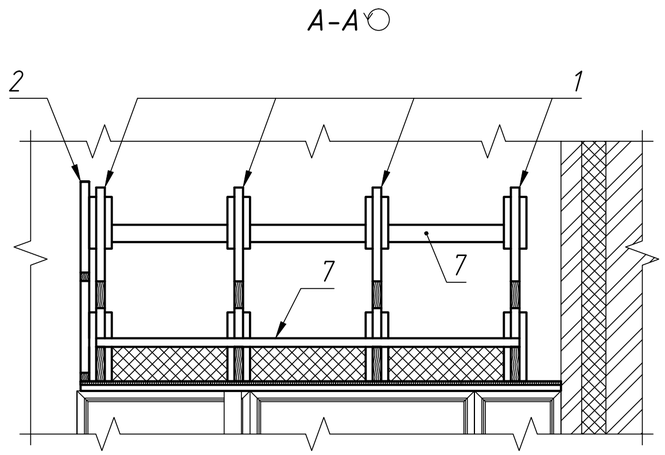

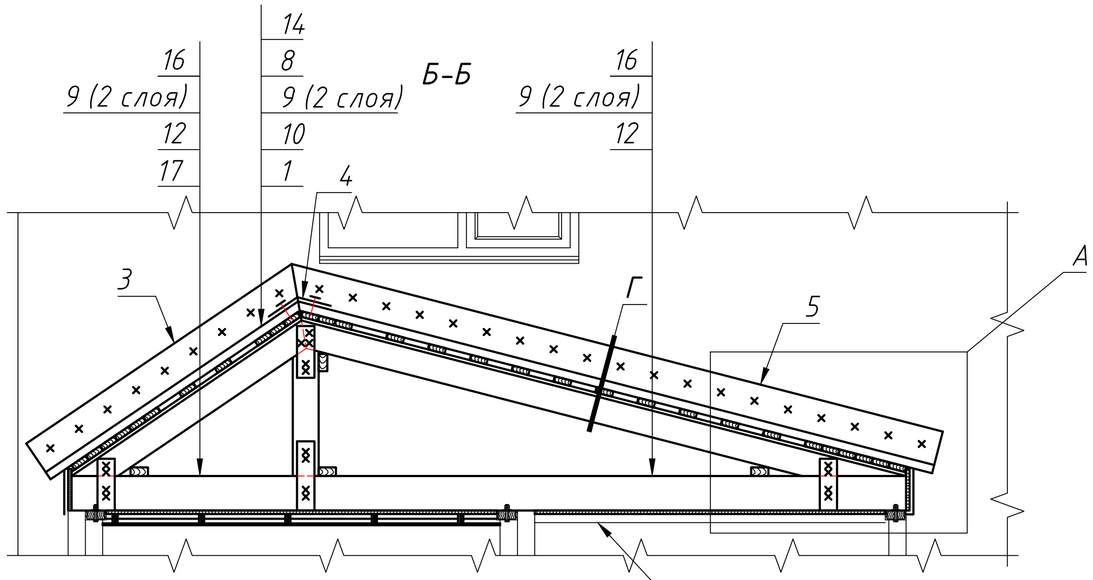

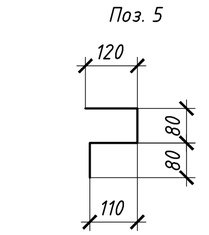

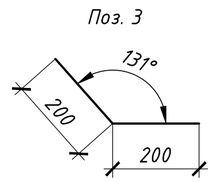

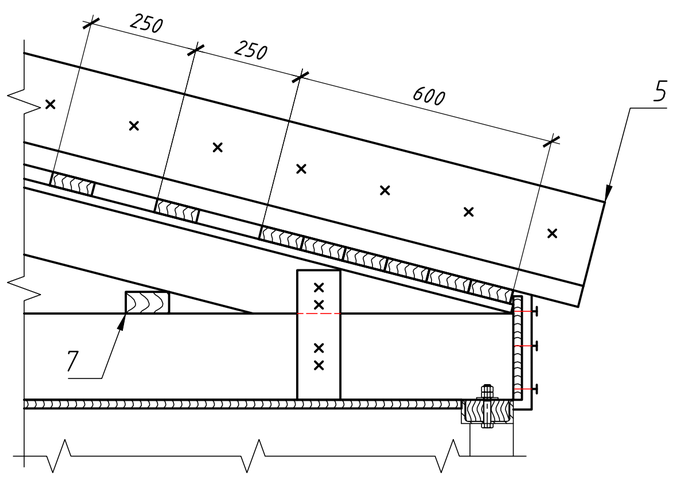

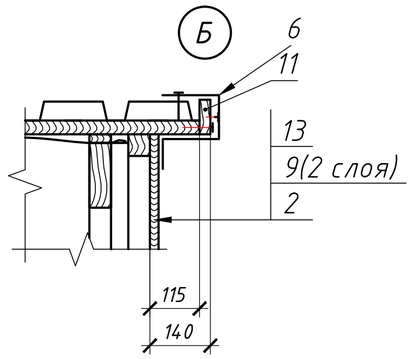

Спецификация материаллов

Марка, поз.	Обозначение	Наименование	Кол., шт.	Объем м³	Общ. объем м³
1	См. АС-49	Ф-1	4	-	-
2	См. АС-50	Каркас фронтона	1	-	-
3	ГОСТ 14918 -80	Примыкание к стене 400х1855 мм	1	-	0,74 м²
4	ГОСТ 14918 -80	Конек 400х2940 мм	1	-	1,2 м²
5	ГОСТ 14918 -80	Примыкание к стене 400х3890мм	1	-	1,56 м²
6	ГОСТ 14918 -80	Торцевая планка 390х2940 мм	2	1,15 м²	2,3 м²
7	ГОСТ 8486-86	Затяжка 50х100, L=2450 мм	4	0,0123	0,0492
8	ГОСТ 8486-86	Обрешетка 32х100, L=2895 мм	30	0,0093	0,279
9	ГОСТ 10354-82	Полиэтиленовая пленка		-	35,7 м²
10	ГОСТ 8486-86	Контобрешетка 20х50, L=5240 мм	4	0,00524	0,02096
11	ГОСТ 8486-86	Опорная доска 25х80, L=2940мм	2	0,00588	0,01176
12	ГОСТ 8486-86	Доска t=20 мм		-	12,63 м²
13	ГОСТ 8486-86	Доска t=20 мм		-	3,41 м²
14	ТУ 640 РК 39066682 ЗАО-01-2001	Металлочерепица НС42-1000-0,7 (коричневая)		-	16,35 м²
15	Шуруп по бетону с уплотнительным кольцом	ТІ-6,3х100	56		
16	ISOVER OL-KA	Утеплитель минераловатная плита, толщ. t=200 мм		-	0,68 м³
17	См. АС-34/1	Листы ГВЛВ, толщ. t=10 мм			

Примечание:

1. Все деревянные элементы крыши изготовляются из древесины хвойных пород 1-го сорта, обрешетки и доски - 3-го сорта и с влажностью не более 25%;
3. Все соединения производить на гвоздях;
4. Деревянные элементы стропильной кровли пропитать буроугольной композицией (БК) согласно приложению 10 СН РК 2.01-01-2013 и СП РК 2.01-101-2013 "Защита стропильных конструкций от коррозии";
5. Обработка деревянных элементов крыши огнезащитным составом КСД по ТУ 2389-006-17483468-94;
6. Данный лист читать с листами АС-34/1, 41, 49, 50.

Изм.	Кол.уч.	Лист	N°док.	Подп.	Дата	SM-00-18-10-АС		
						Строительства призывного пункта по адресу: г. Аксай, Бурлинский район, ЗКО		
Разработ.		Кулмаков			02.04.19	Архитектурно-строительная часть	Стадия	Лист	Листов
Проверил		Байхатов			02.04.19		РП	47	
Н. контр.		Байхатов			02.04.19				
ГИП		Елеуов			02.04.19	Крыша тамбура и крыльца	ТОО "Smartech"		

Взам. инв. N° | Подпись и дата | Инв. N° подл.

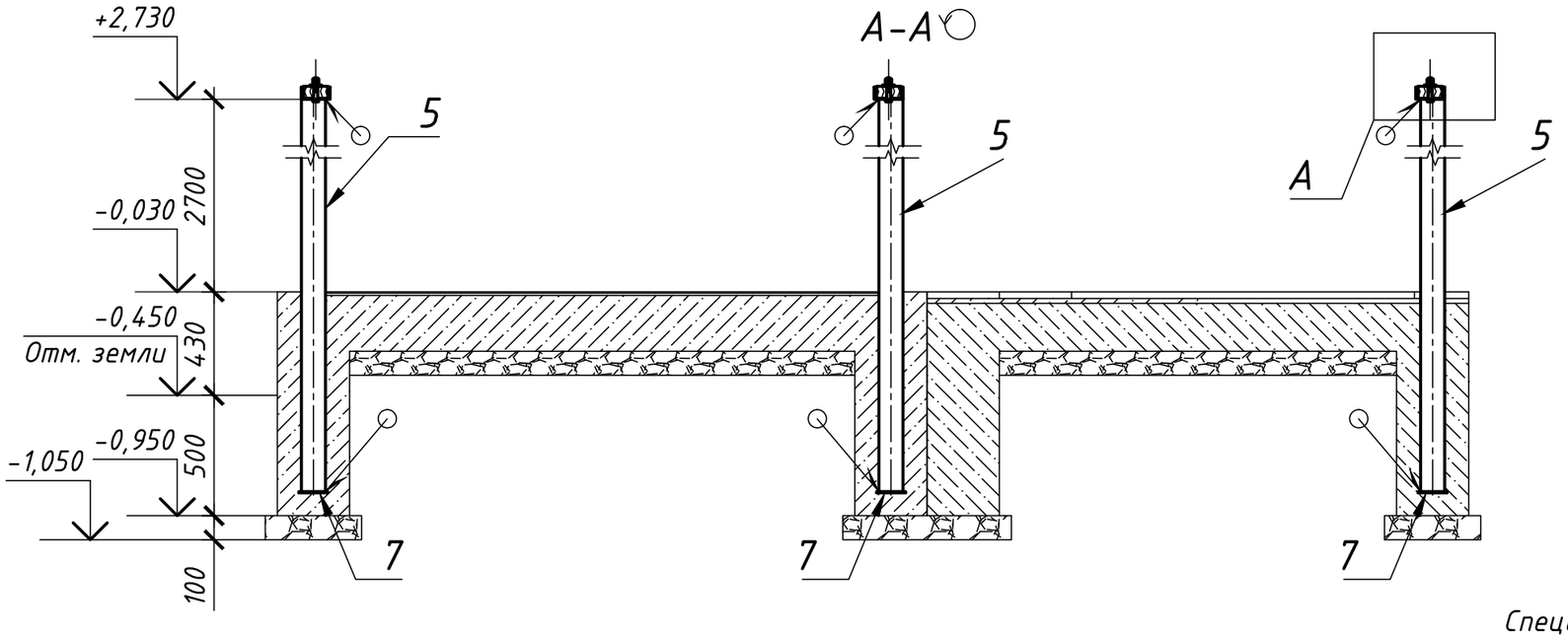

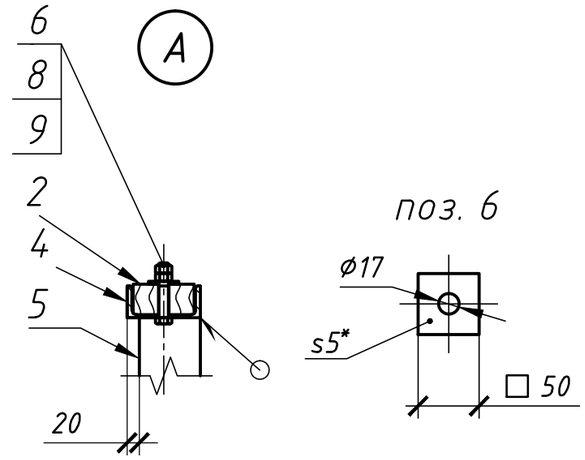

План балок крыши крыльца и тамбура

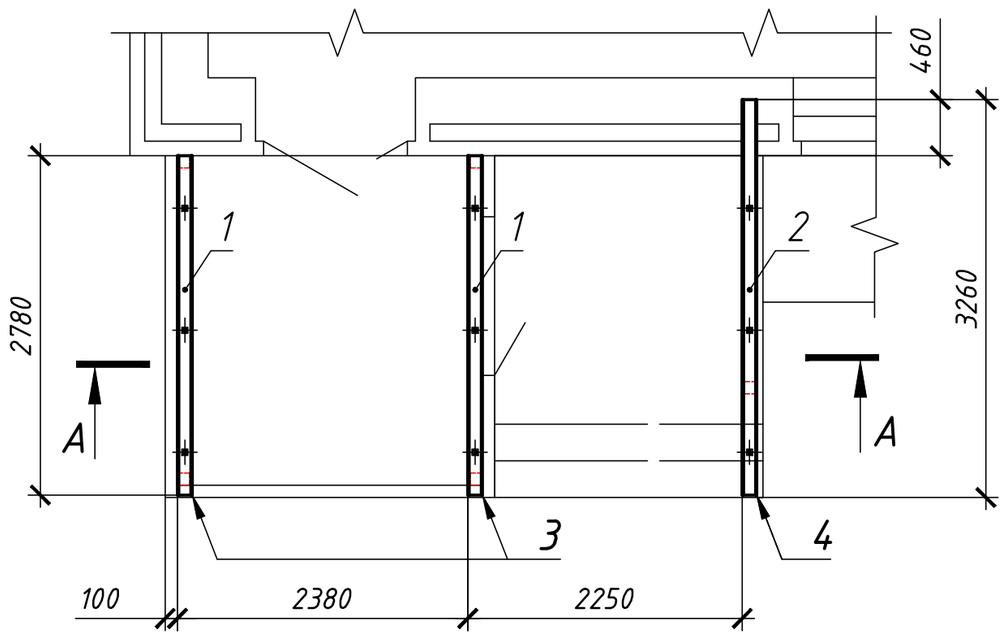

Спецификация изделий и материаллов

Марка, поз.	Обозначение	Наименование	Кол.	Масса, ед.кг	Общ. масса
1	ГОСТ 8486-86	Брус-2 хв.-50х100, L=2780 мм	2	0,0139	0,0278
2	ГОСТ 8486-86	Брус-2 хв.-50х100, L=3260 мм	1	-	0,0163
3	ГОСТ 8240-97	[12 П, L=2780 мм	2	28,9	57,8
4	ГОСТ 8240-97	[12 П, L=3260 мм	1	-	33,9
5	ГОСТ 30245-2003	□ 100х100х6, L=3530 мм	1	-	60,0
6	ГОСТ 19903-74	-5х50х50	9	0,098	0,882
7	ГОСТ 19903-2015	-3х120х120	2	0,34	0,68
8	ГОСТ 5915-70	Гайка М16.8	18	-	0,677
9	ГОСТ 7798-70	Болт М16х90.36	9	-	1,6

Примечание:

1. Сварные швы по ГОСТ 5264-80;
2. Сварку производить электродами Э-42 по ГОСТ 9467-75;
3. Катет сварных швов принять по наименьшей толщине свариваемых деталей;
4. Данный лист читать с листом АС-41, 43.

Изм.	Кол.уч.	Лист	N°док.	Подп.	Дата	SM-00-18-10-АС		
						Строительства призывного пункта по адресу: г. Аксай, Бурлинский район, ЗКО		
Разработ.		Кулмаков			02.04.19	Архитектурно-строительная часть	Стадия	Лист	Листов
Проверил		Байхатов			02.04.19		РП	48	
Н. контр.		Байхатов			02.04.19				
ГИП		Елеуов			02.04.19	План балок крыши крыльца и тамбура	ТОО "Smartech"		

Взам. инв. N° | Подпись и дата | Инв. N° подл.

Формат А3

Ферма Ф-1

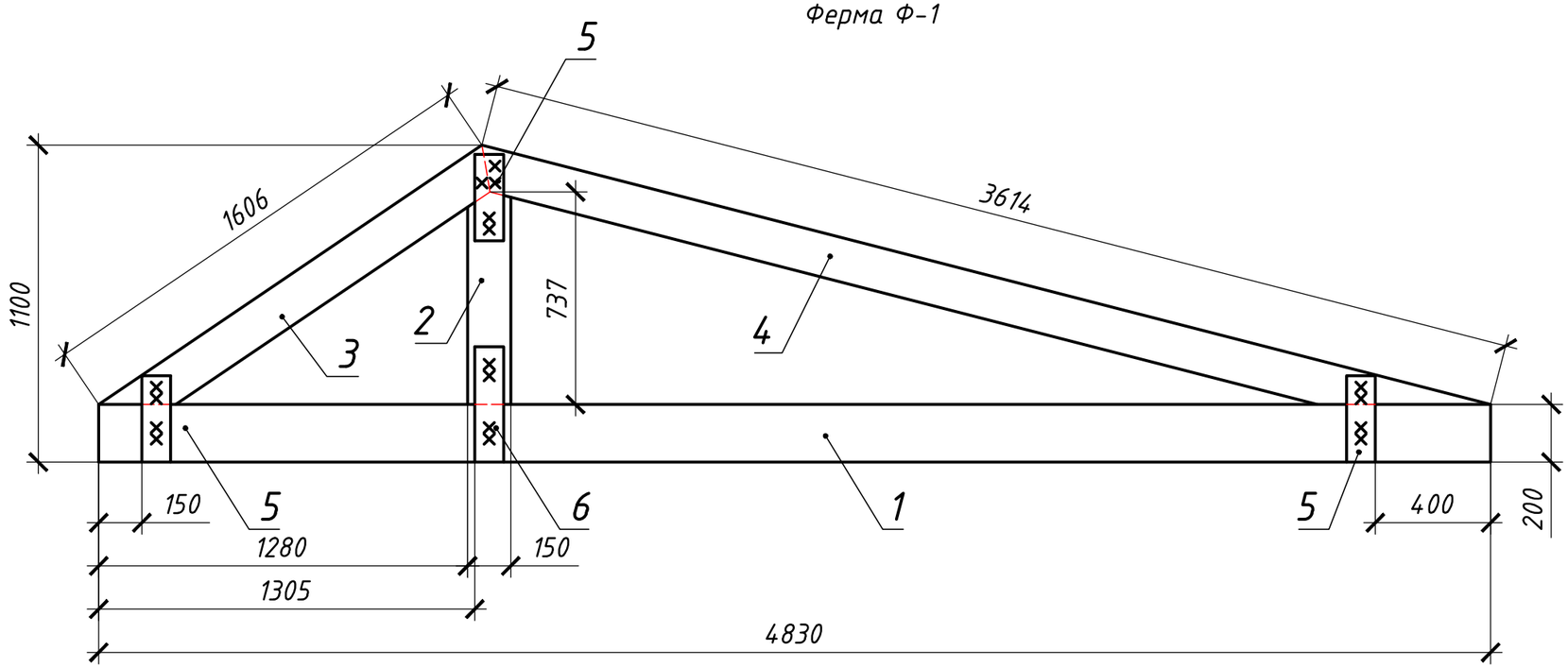

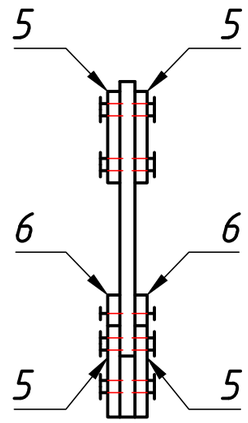

Спецификация материаллов

Марка, поз.	Обозначение	Наименование	Кол., шт.	Объем $м^3$	Общ. объем $м^3$
1	ГОСТ 8486-86	Брус 50х200, L=4830 мм	1	-	0,0475
2	ГОСТ 8486-86	Брус 50х150, L=737 мм	1	-	0,0055
3	ГОСТ 8486-86	Брус 50х150, L=1606мм	1	-	0,01155
4	ГОСТ 8486-86	Брус 50х150, L=3614 мм	1	-	0,0271
5	ГОСТ 8486-86	Доска 40х100, L=300 мм	3	0,0012	0,0036
6	ГОСТ 8486-86	Доска 40х100, L=400 мм	1	-	0,0016

Примечание:

1. Все деревянные элементы фермы изготовляются из древесины хвойных пород 1-го сорта, накладки - 3-го сорта и с влажностью не более 25%;
2. Все соединения производить на гвоздях;
3. Деревянные элементы стропильной кровли пропитать буроугольной композицией (БК) согласно приложению 10 СН РК 2.01-01-2013 и СП РК 2.01-101-2013 "Защита стропильных конструкций от коррозии";
4. Обработка деревянных элементов крыши огнезащитным составом КСД по ТУ 2389-006-17483468-94;
5. Данный лист читать с листом АС-47.

Взам. инв. №

Подпись и дата

Инв. № подл.

Изм.	Кол.уч.	Лист	№док.	Подп.	Дата
Разработ.		Кулмаков			02.04.19
Проверил		Байхатов			02.04.19
Н. контр.		Байхатов			02.04.19
ГИП		Елеуов			02.04.19

SM-00-18-10-АС

Строительства призывного пункта по адресу: г. Аксай, Бурлинский район, ЗКО

Архитектурно-строительная часть

Стадия	Лист	Листов
РП	49	

Ферма Ф-1

ТОО "Smartech"

Формат А3

Каркас фронтона

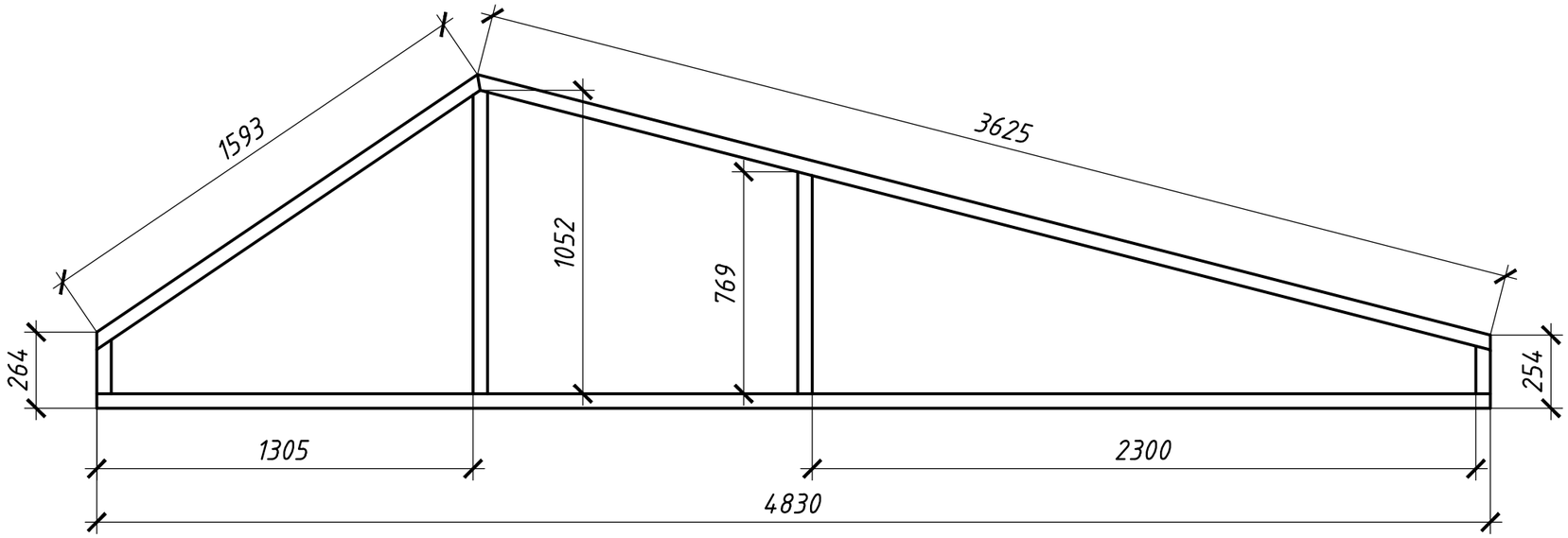

Спецификация материаллов

Марка, поз.	Обозначение	Наименование	Кол., шт.	Объем $м^3$	Общ. объем $м^3$
	ГОСТ 8486-86	Брус 50х50, L=12240 мм	1	-	0,0306

Примечание:

1. Все деревянные элементы фермы изготовляются из древесины хвойных пород 1-го сорта, накладки - 3-го сорта и с влажностью не более 25%;
2. Все соединения производить на гвоздях;
3. Деревянные элементы стропильной кровли пропитать буроугольной композицией (БК) согласно приложению 10 СН РК 2.01-01-2013 и СП РК 2.01-101-2013 "Защита стропильных конструкций от коррозии";
4. Обработка деревянных элементов крыши огнезащитным составом КСД по ТУ 2389-006-17483468-94;
5. Данный лист читать с листом АС-47.

Взам. инв. №	
Подпись и дата	
Инв. № подл.	

Изм.	Кол.уч.	Лист	N°док.	Подп.	Дата	SM-00-18-10-АС		
						Строительства призывного пункта по адресу: г. Аксай, Бурлинский район, ЗКО		
Разработ.		Кулмаков			02.04.19	Архитектурно-строительная часть	Стадия	Лист	Листов
Проверил		Байхатов			02.04.19		РП	50	
Н. контр.		Байхатов			02.04.19				
ГИП		Елеуов			02.04.19	Каркас фронтона	ТОО "Smartech"		

Формат А3

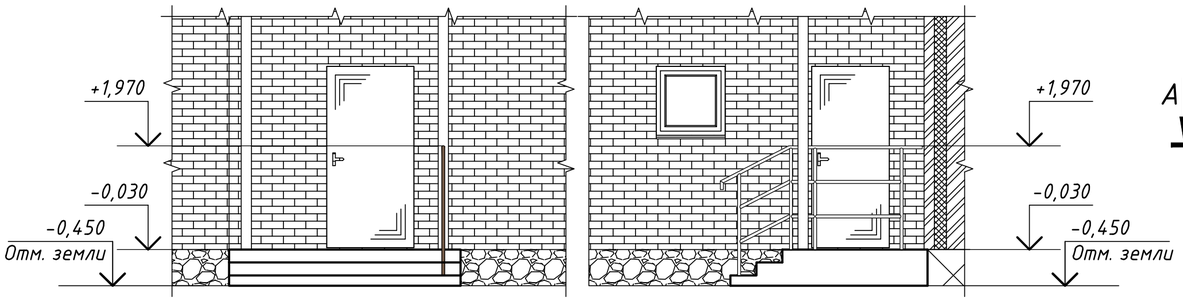

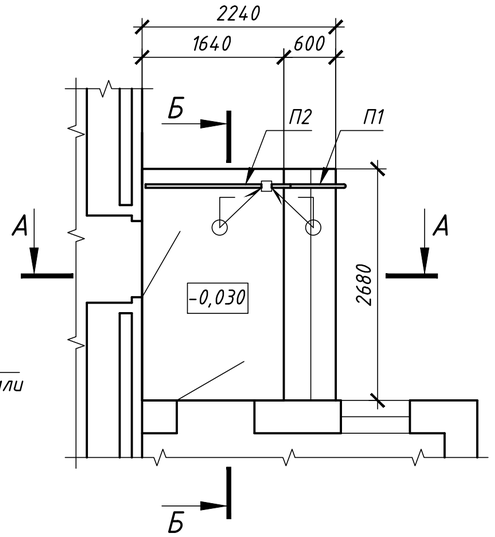

Спецификация материаллов

Марка, поз.	Обозначение	Наименование	Кол.	Масса ед.кг	Общ. масса
Пр-1	Перила	Перила Пр-1	1	-	9,718
1	ГОСТ 8734-75	⌀ 30х3, L=4865 мм	-	-	9,718
Пр-2	Перила	Перила Пр-1	1	-	11,52
2	ГОСТ 8734-75	⌀ 30х3, L=5770 мм	-	-	11,52
ЗД-1	Закладная деталь	Закладная деталь ЗД-1	4	0,393	1,572
3	ГОСТ 19903-74	-5х80х80	1		0,251
4	ГОСТ 5781-82	12-А-III (А400), L=160 мм	1		0,142
5	ГОСТ 23279-85	$4С\frac{5Вр1-100}{5Вр1-100}23х263\frac{15}{15}$	2	2,17	4,34
6	ГОСТ 23279-85	$4С\frac{5Вр1-100}{5Вр1-100}75х263\frac{15}{25}$	1	-	6,36
7	ГОСТ 23279-85	$4С\frac{5Вр1-100}{5Вр1-100}155х263\frac{15}{25}$	1	-	12,94
8	ГОСТ 25192-82	Бетон В15			2,64 $м^3$
9	ГОСТ 8267-93	Щебень			1,15 $м^3$
10	Стяжка выравнивающая	М200 - 20 мм			7,13 $м^2$
11	ТУ 640 РК 39003606 ЗАО-01-99	Тротуарная плитка 2К2,7			7,13 $м^2$

План закладных деталей

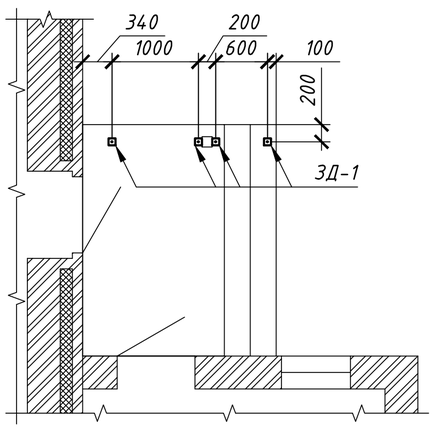

План фундамента под крыльцо

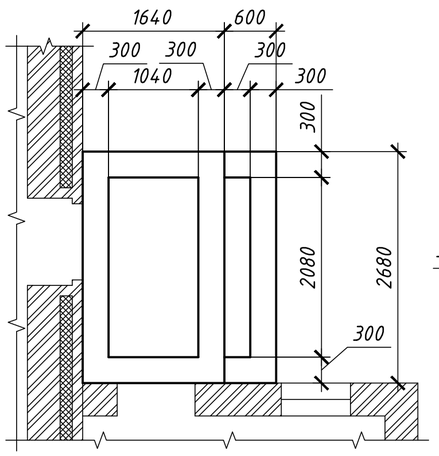

Б-Б

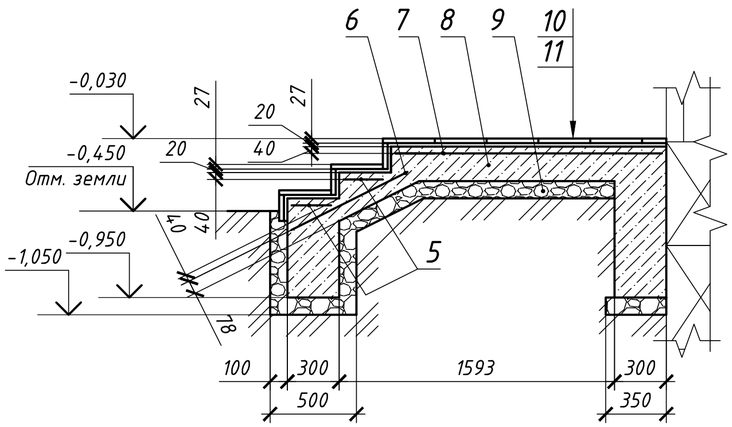

А-А

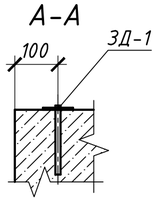

Поз. 3

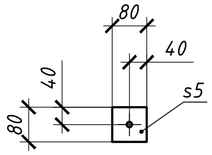

ЗД-1

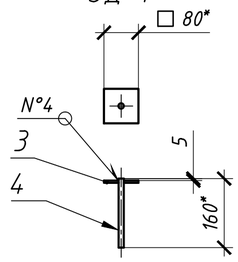

Примечание:

1. При устройстве цем.песч. стяжек поверхность нижележащего покрытия необходимо тщательно очистить от грязи и пыли, увлажнить водой (без видимых скоплений воды) и прогрунтовать цементным молоком состава 1:2 (цем:вода), чтобы предотвратить чрезмерное отсасывание влаги из раствора и тем самым повысить прочность стяжки;
2. Перило П-1 приваривать к закладным деталям ЗД-1;
3. Сварные швы по ГОСТ 5264-80;
4. Сварку производить электродами Э-42 по ГОСТ 9467-75;
5. Катет сварных швов принять по наименьшей толщине свариваемых деталей;
6. Все перила очистить от ржавчины и окалины.
7. Покрытие перил: грунтовка ГФ-021 ГОСТ 25129-82, эмаль ПФ-115 ГОСТ 6465-76 черная.

Перило П-1

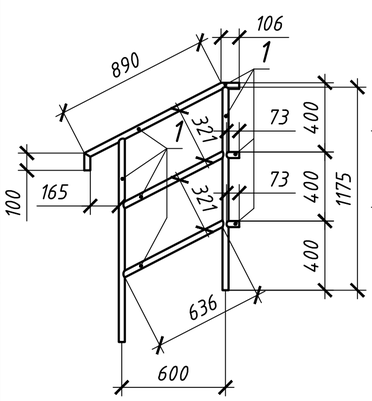

Перило П-2

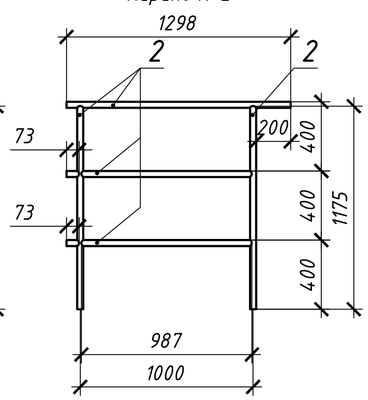

А-А

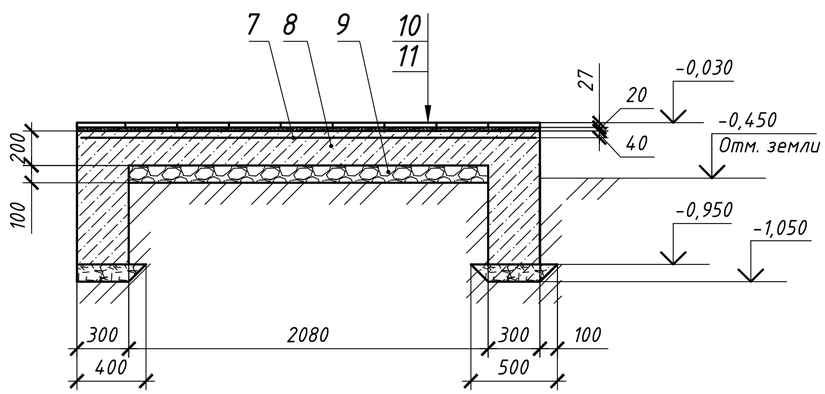

Изм.	Кол.уч.	Лист	N°док.	Подп.	Дата
Разработ.	Кулмаков				02.04.19
Проверил	Байхатов				02.04.19
Н. контр.	Байхатов				02.04.19
ГИП	Елеуов				02.04.19

SM-00-18-10-АС

Строительства призывного пункта по адресу: г. Аксай, Бурлинский район, ЗКО

Архитектурно-строительная часть

Стадия	Лист	Листов
РП	51	

Крыльцо 2

ТОО "Smartech"

Взам. инв. N° | Подпись и дата | Инв. N° подл.

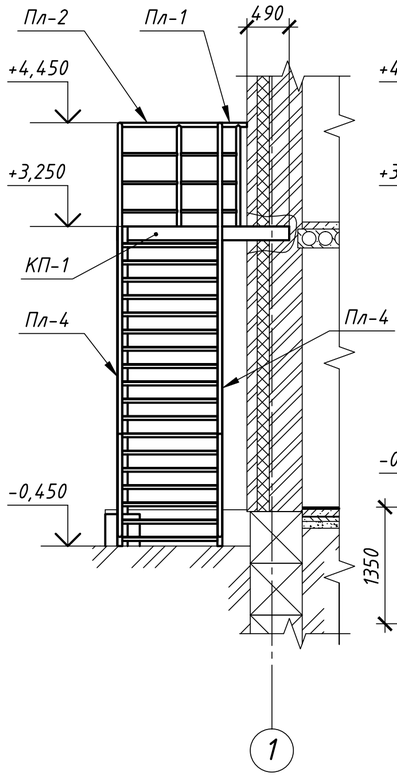

А-А

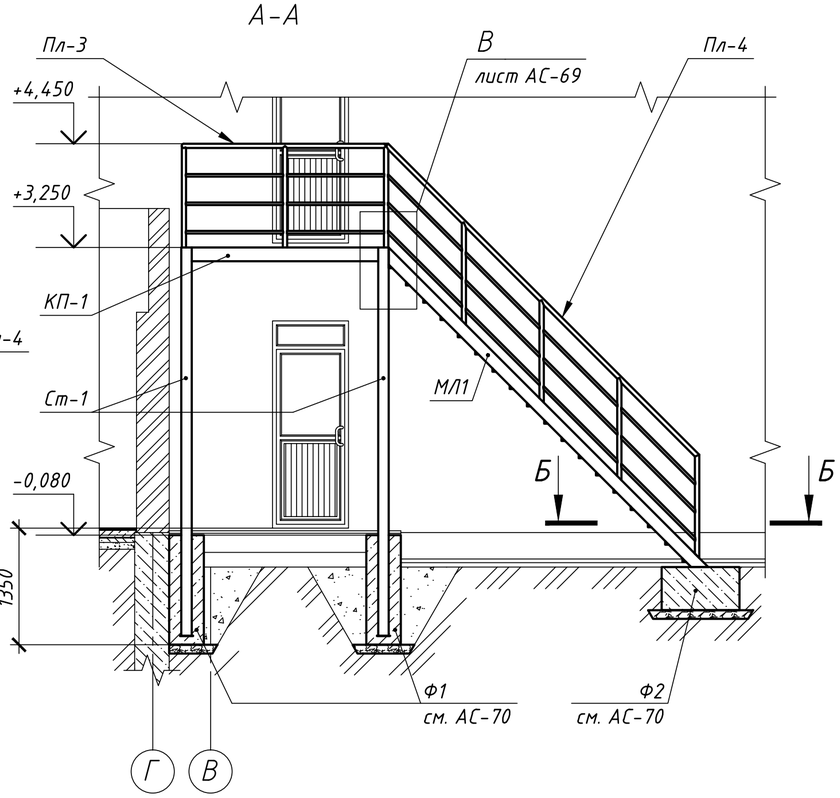

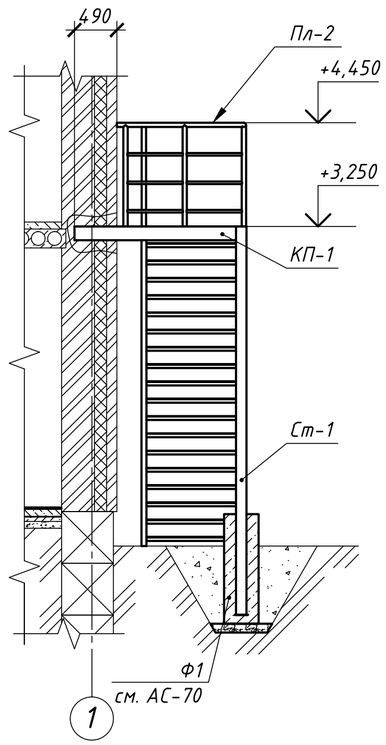

В (10:1)

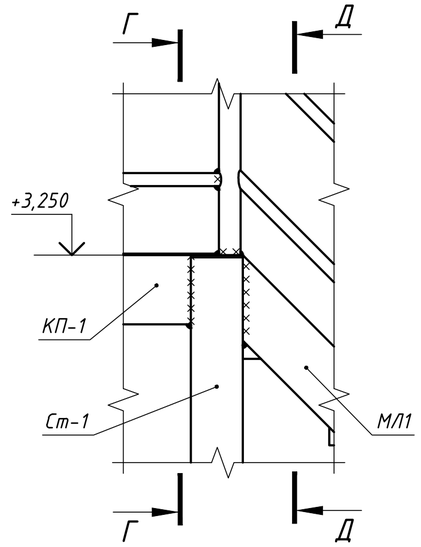

Г-Г (10:1)

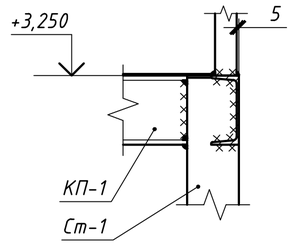

Лестница эвакуационная ЛЭ-1

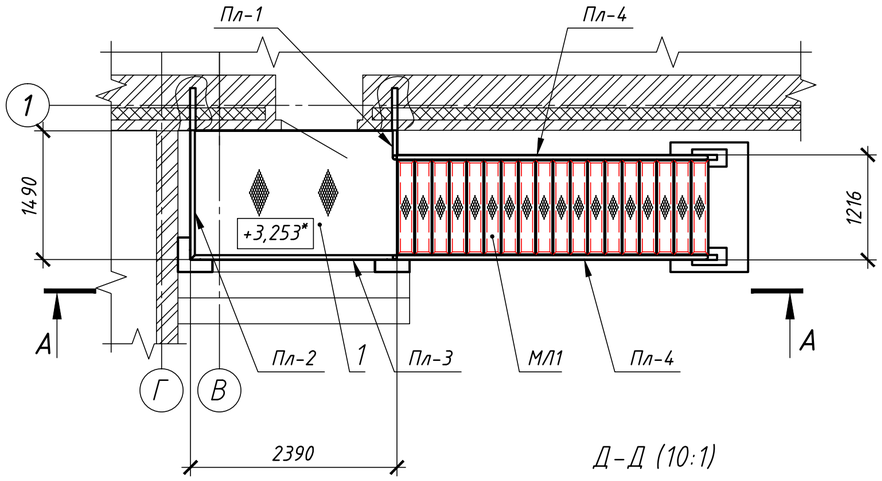

Б-Б

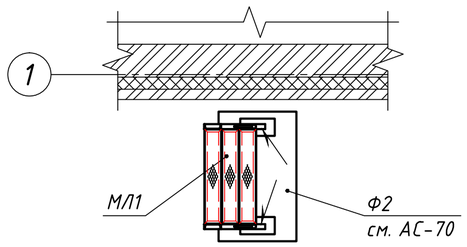

Д-Д (10:1)

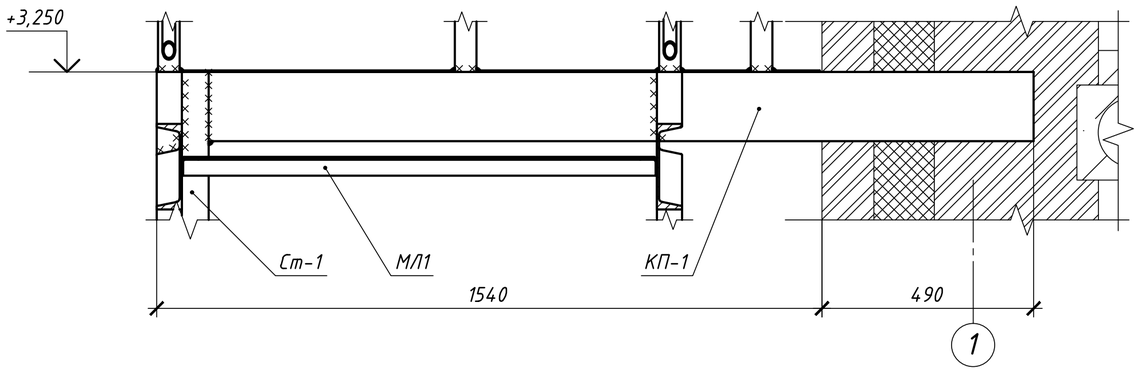

Спецификация изделий и материалов лестницы эвакуационной

Марка, поз.	Обозначение	Наименование	Кол.	Масса ед. кг	Общ. масса
КП-1	См. лист АС-54	Каркас площадки КП-1	1	-	143,318
МЛ1	См. лист АС-56	Марш лестничный МЛ1	1	-	391,818
Пл-1	См. лист АС-57	Перила Пл-1	1	-	6,198
Пл-2	См. лист АС-57	Перила Пл-2	1	-	25,21
Пл-3	См. лист АС-57	Перила Пл-3	1	-	25,879
Пл-4	См. лист АС-58	Перила Пл-4	2	67,99	135,98
Ст-1	См. лист АС-56	Стойка Ст-1	2	80,248	160,496
1	ГОСТ 8568-77	- Риф. 3х1490х2390	1	-	89,384

Примечание:

1. *Размеры для справок;
2. Сварные швы по ГОСТ 5264-80;
3. Перила Пл-1 - Пл-4 приварить к каркасу площадки КП-1 и стойке Ст-1 сварным швом Т1-◺3 по замкнутому контуру, остальные швы по наименьшей толщине свариваемых деталей;
4. Покрытие: грунтовка ГФ-021 ГОСТ 25129-82, эмаль ПФ-115 ГОСТ 6465-76 серая;
5. Данный лист читать с листами АС-13, 16, 35, 53, 54, 55, 56, 57, 58.

Взам. инв. N

Подпись и дата

Инв. N подл.

Изм.	Кол.уч.	Лист	N°док.	Подп.	Дата
Разработ.		Кулмаков			02.04.19
Проверил		Байхатов			02.04.19
Н. контр.		Байхатов			02.04.19
ГИП		Елеуов			02.04.19

SM-00-18-10-АС

Строительства призывного пункта по адресу: г. Аксай, Бурлинский район, ЗКО

Архитектурно-строительная часть

Стадия	Лист	Листов
РП	52	

Марш лестничный МЛ1

ТОО "Smartech"

Формат А3

План фундаментов лестницы эвакуационной

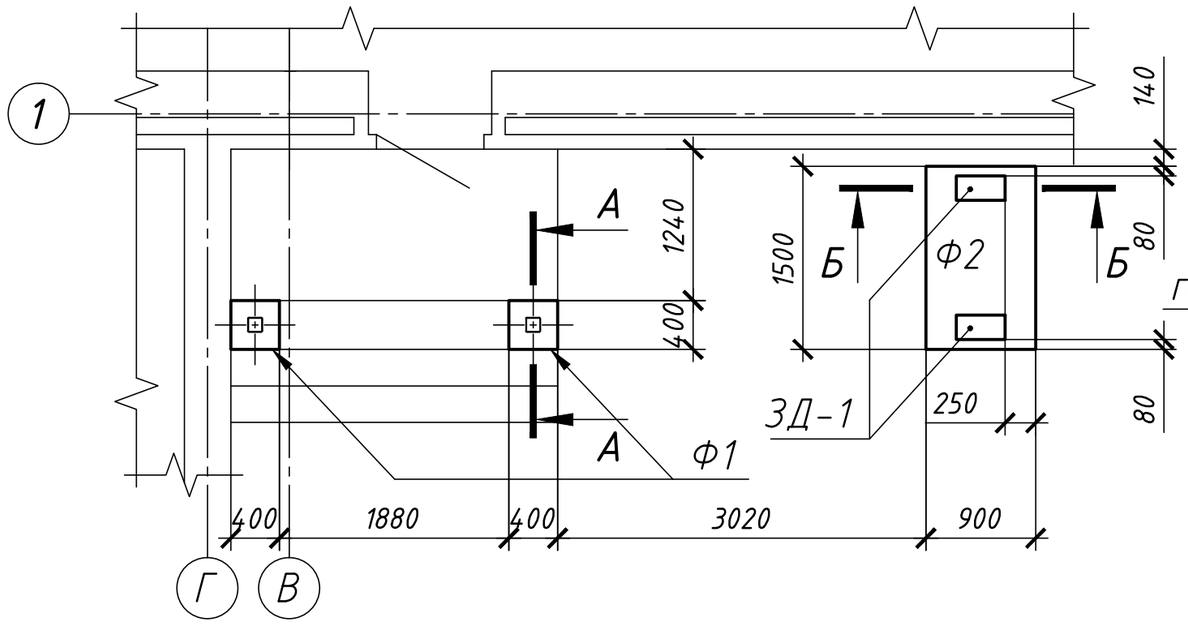

ЗД-1

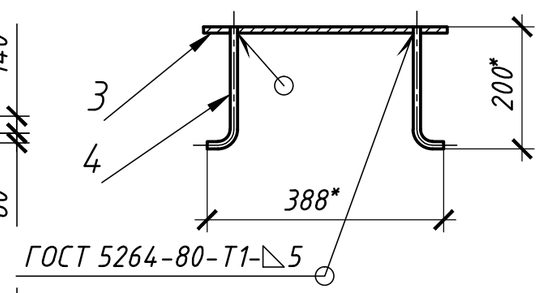

поз. 3

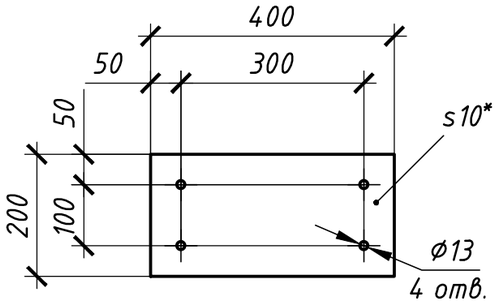

поз. 4

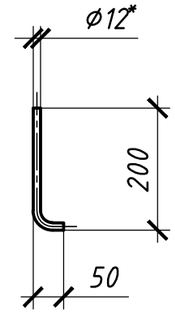

Б-Б (5:1)

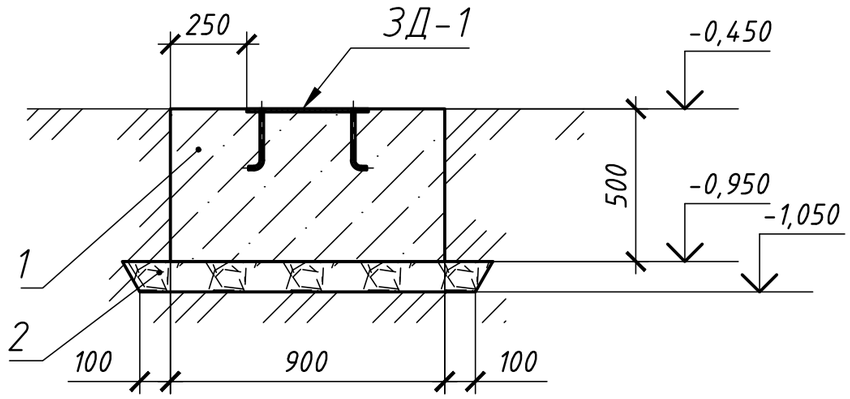

А-А (5:1)

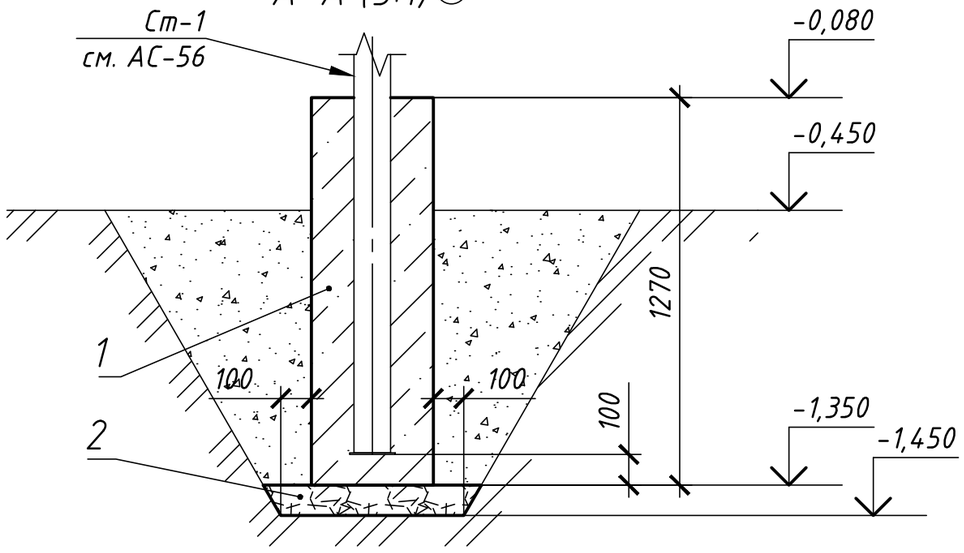

Спецификация изделий и материалов фундаментов Ф1 и Ф2

Марка, поз.	Обозначение	Наименование	Кол.	Масса ед. кг	Общ. масса
Ф1			4	-	-
1	ГОСТ 25192-82*	Бетон В25, W8, F200	1	-	0,16 $м^3$
2	ГОСТ 8267-93	Щебень	1	-	0,043 $м^3$
Ф2			1	-	-
ЗД-1		Закладная деталь ЗД-1	2	1,185	2,37
1	ГОСТ 25192-82*	Бетон В25, W8, F200	1	-	0,675 $м^3$
2	ГОСТ 8267-93	Щебень	1	-	0,204 $м^3$
ЗД-1					
3	ГОСТ 19903-74	-10х200х400	1	6,28	0,565
4	ГОСТ 19903-74	12-А-III (А400), L=175 мм	4	0,155	0,62

Примечание:

1.*Размеры для справок.

2. Сварку производить электродами Э-42 по ГОСТ 9467-75.

3. Данный лист читать с листами АС-52, 56.

Изм.	Кол.уч.	Лист	N°док.	Подп.	Дата	SM-00-18-10-АС		
						Строительства призывного пункта по адресу: г. Аксай, Бурлинский район, ЗКО		
Разработ.		Кулмаков			02.04.19	Архитектурно-строительная часть	Стадия	Лист	Листов
Проверил		Байхатов			02.04.19		РП	53	
Н. контр.		Байхатов			02.04.19				
ГИП		Елеуов			02.04.19	План фундаментов лестницы эвакуационной	ТОО "Smartech"		

Взам. инв. N° | Подп. и дата | Инв. N°подл.

Формат А3

Каркас площадки КП-1

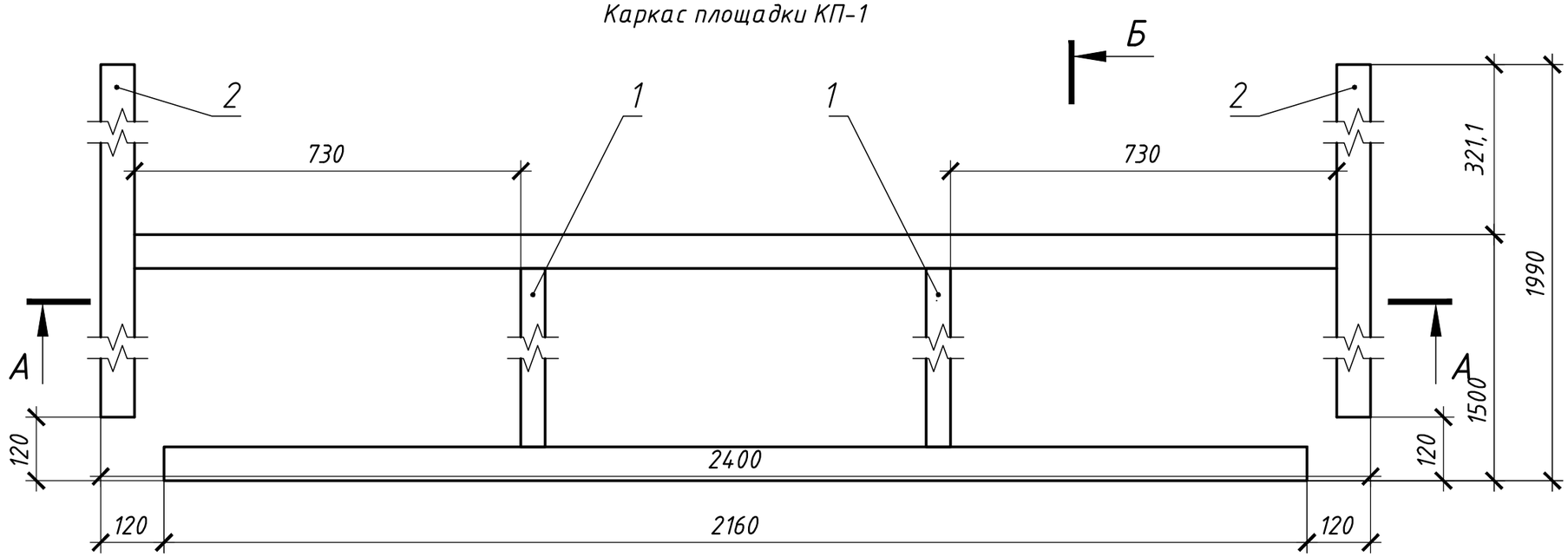

А-А

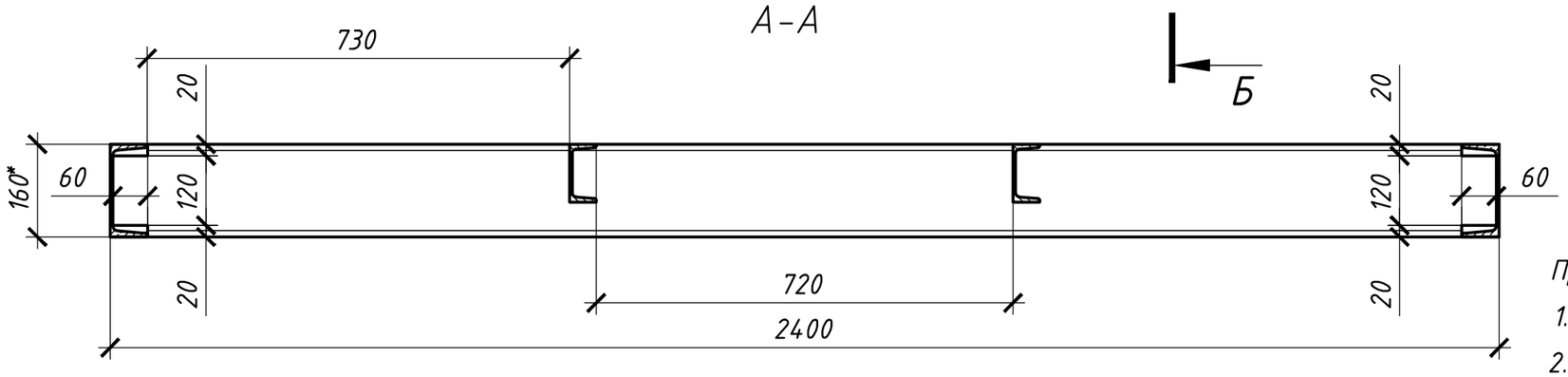

Б-Б

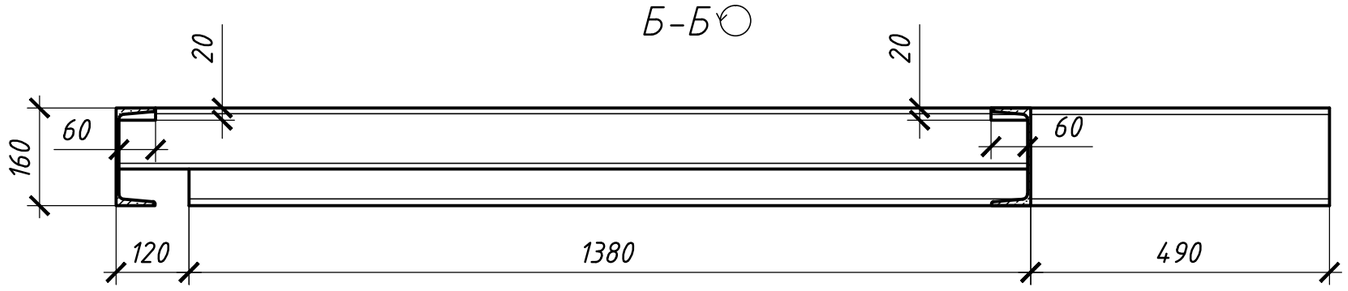

Примечание:

1. *Размеры для справок.
2. Сварные швы по ГОСТ 5264-80.
3. Данный лист читать с листом АС-52.

Спецификация материалов каркаса площадки КП-1

Марка, поз.	Обозначение	Наименование	Кол.	Масса ед. кг	Общ. масса
1	ГОСТ 8240-97	[10 У, L=1490 мм	2	12,8	25,6
2	ГОСТ 8240-97	[16 У, L=1870 мм	2	26,554	53,108
3	ГОСТ 8240-97	[16 У, L=2160 мм	1	-	30,672
4	ГОСТ 8240-97	[16 У, L=2390 мм	1	-	33,938

Изм.	Кол.уч.	Лист	N°док.	Подп.	Дата
Разработ.		Кулмаков			02.04.19
Проверил		Байхатов			02.04.19
Н. контр.		Байхатов			02.04.19
ГИП		Елецов			02.04.19

SM-00-18-10-АС

Строительства призывного пункта по адресу: г. Аксай, Бурлинский район, ЗКО

Архитектурно-строительная часть	Стадия	Лист	Листов
	РП	54	
Каркас площадки КП-1	ТОО "Smartech"		

Взам. инв. N

Подпись и дата

Инв. N подл.

Формат А3

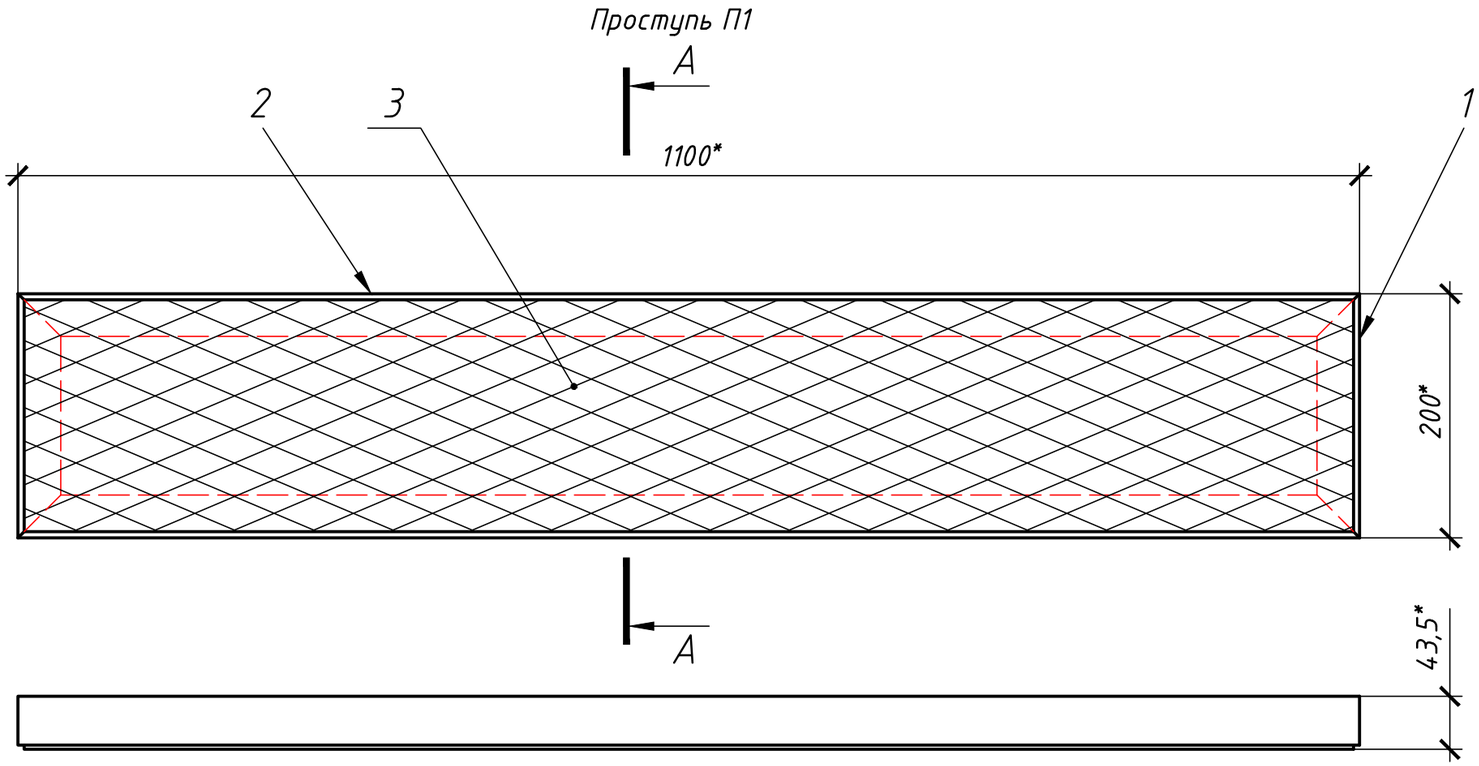

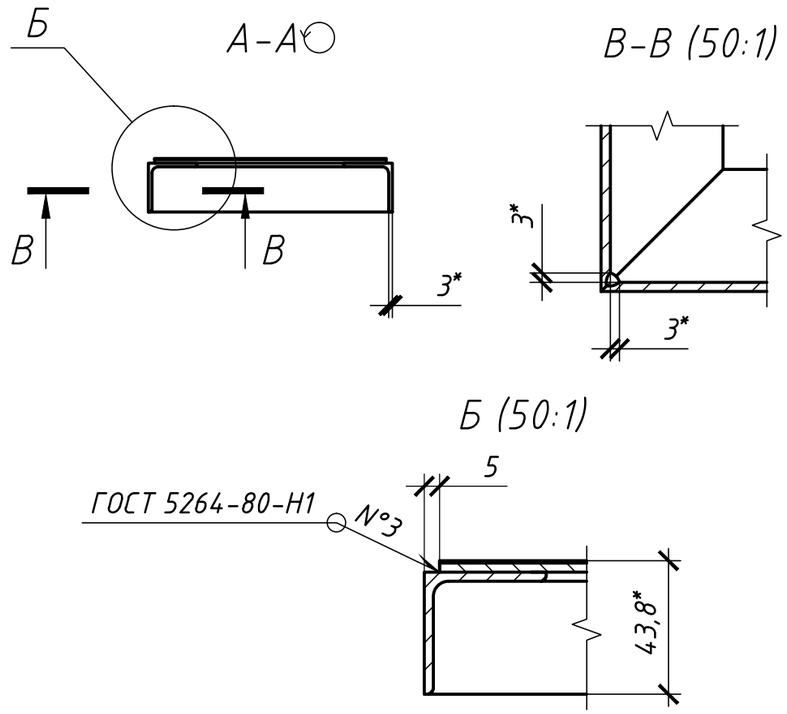

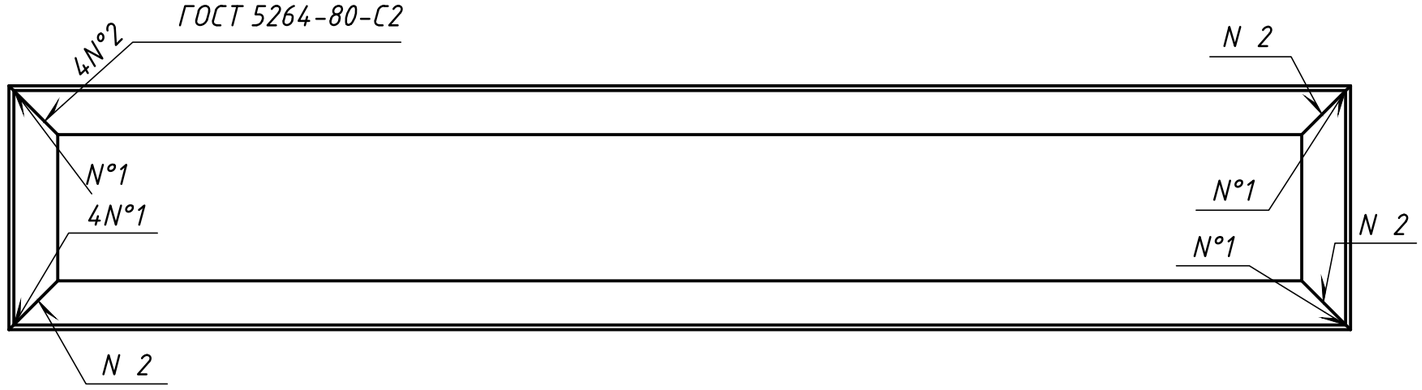

Примечания:

1. Сварные швы N°1 -ручные электродуговые;
2. *Размеры для справок;
3. Данный лист читать с листом АС-56.

Спецификация материалов проступи П1

Марка, поз.	Обозначение	Наименование	Кол.	Масса ед. кг	Общ. масса
1	ГОСТ 8509-93	∟40х3, L=200 мм	2	0,37	0,74
2	ГОСТ 8509-93	∟40х3, L=1100 мм	2	2,035	4,07
3	ГОСТ 8568-77	- Риф. 3х390х1090	1	-	10,67

Изм.	Кол.уч.	Лист	N°док.	Подп.	Дата
Разработ.		Кулмаков			02.04.19
Проверил		Байхатов			02.04.19
Н. контр.		Байхатов			02.04.19
ГИП		Елеуов			02.04.19

SM-00-18-10-АС

Строительства призывного пункта по адресу: г. Аксай, Бурлинский район, ЗКО

Архитектурно-строительная часть

Стадия	Лист	Листов
РП	55	

Проступь П1

ТОО "Smartech"

Взам. инв. N

Подпись и дата

Инв. N подл.

Формат А3

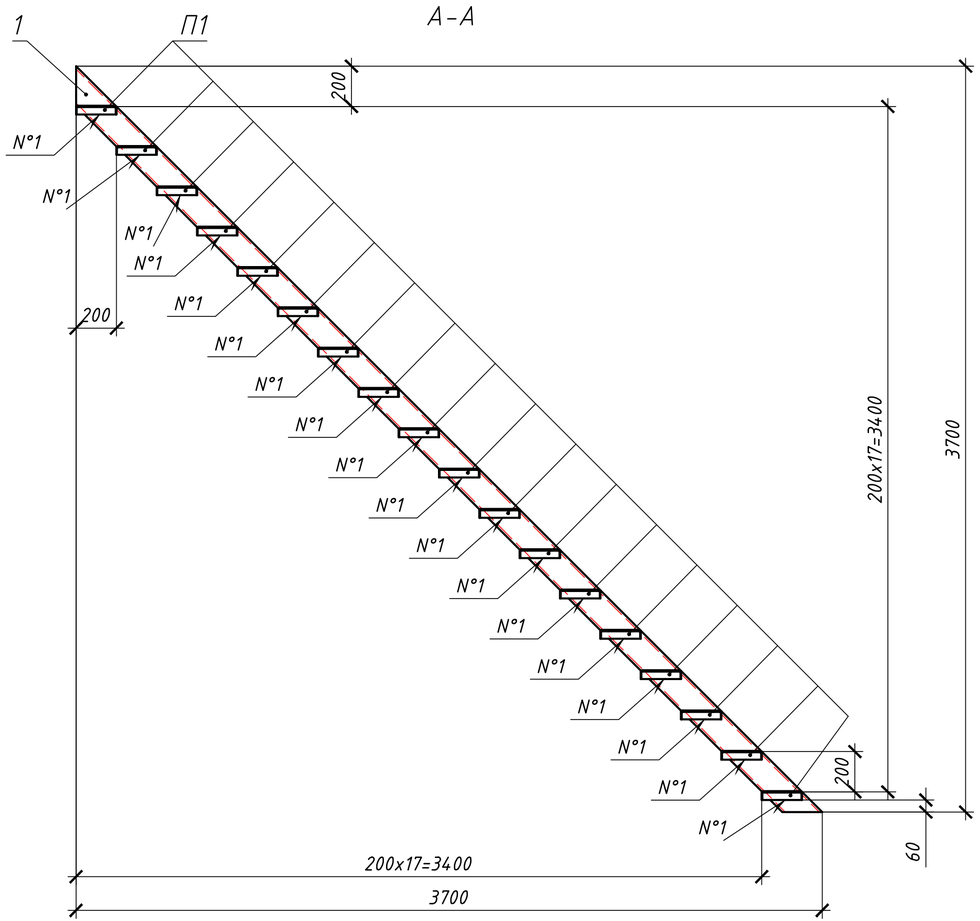

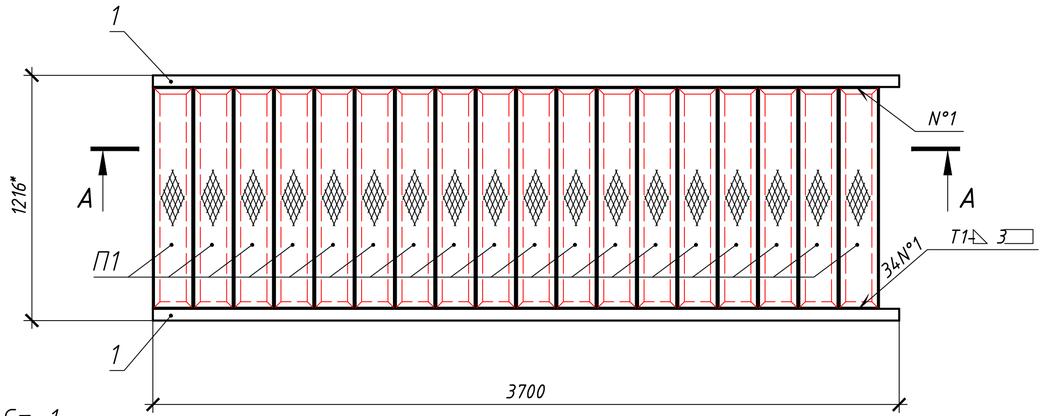

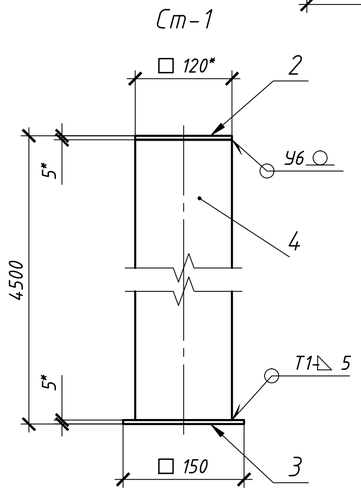

Примечание:

1. *Размеры для справок.
2. Сварные швы по ГОСТ 5264-80.
3. Данный лист читать с листами АС-52, 53, 55.

Спецификация изделий и материалов марша лестничного МЛ1

Марка, поз.	Обозначение	Наименование	Кол.	Масса ед. кг	Общ. масса
П1	См. лист АС-55	Проступь П1	17	15,48	263,16
1	ГОСТ 8240-97	[14 У, L=5230 мм	2	64,329	128,658

Спецификация материалов стойки Ст-1

Марка, поз.	Обозначение	Наименование	Кол.	Масса ед. кг	Общ. масса
2	ГОСТ 19903-74	-5x120x120	1	-	0,565
3	ГОСТ 19903-74	-5x150x150	1	-	0,883
4	ГОСТ 30245-2003	Гн □ 120x5, L=4490 мм	1	-	78,8

Изм.	Кол.уч.	Лист	N°док.	Подп.	Дата
Разработ.		Кулмаков			02.04.19
Проверил		Байхатов			02.04.19
Н. контр.		Байхатов			02.04.19
ГИП		Елеуов			02.04.19

SM-00-18-10-АС

Строительства призывного пункта по адресу: г. Аксай, Бурлинский район, ЗКО

Архитектурно-строительная часть

Стадия	Лист	Листов
РП	56	

Марш лестничный МЛ1 и стойка Ст-1

ТОО "Smartech"

Взам. инв. N

Подпись и дата

Инв. N подл.

Формат А3

Перила Пл-1

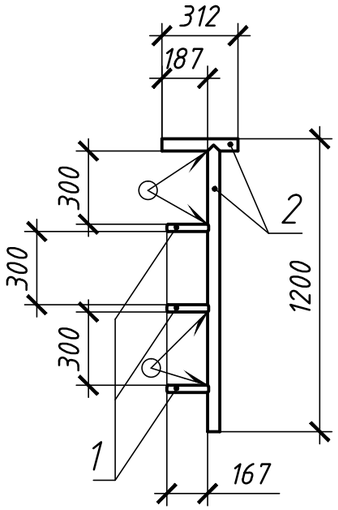

Перила Пл-2

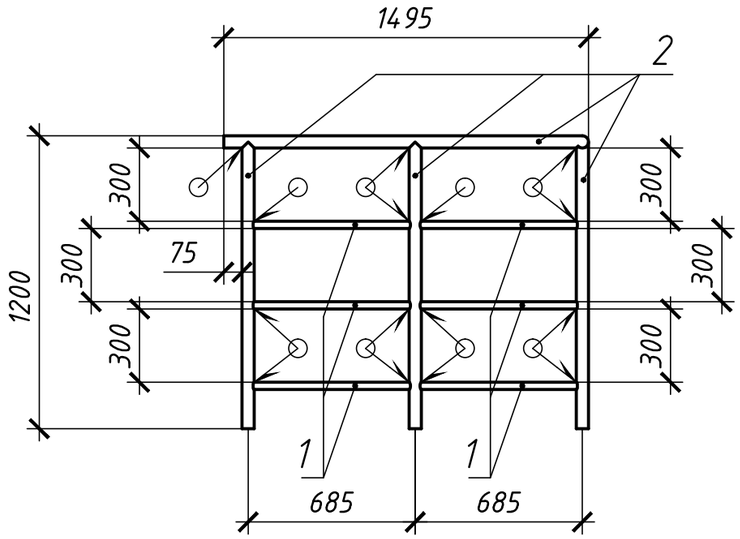

Спецификация материалов перил Пл-1 - Пл-3

Марка, поз.	Обозначение	Наименование	Кол.	Масса ед.кг	Общ. масса
		Перила Пл-1	1	-	6,198
1	ГОСТ 8734-75	⌀ 30х3, L=515 мм		-	1,03
2	ГОСТ 8734-75	⌀ 50х3, L=1485 мм		-	5,168
		Перила Пл-2	1	-	25,21
1	ГОСТ 8734-75	⌀ 30х3, L=3870 мм		-	7,74
2	ГОСТ 8734-75	⌀ 50х3, L=5020 мм		-	17,47
		Перила Пл-3	1	-	25,879
1	ГОСТ 8734-75	⌀ 30х3, L=6780 мм		-	13,56
2	ГОСТ 8734-75	⌀ 50х3, L=3540 мм		-	12,319

Перила Пл-3

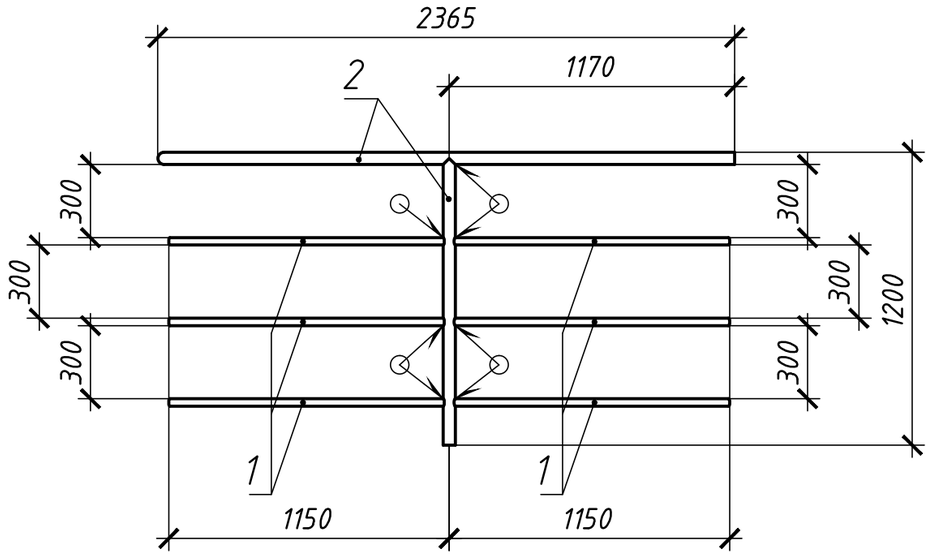

Примечание:

1. Сварные швы по ГОСТ 5264-80.
2. Сварку производить электродами Э-42 по ГОСТ 9467-75.
3. Катет сварных швов принять по наименьшей толщине свариваемых деталей.
4. Данный лист читать с листами АС-52.

Изм.	Кол.уч.	Лист	N°док.	Подп.	Дата
Разработ.		Кулмаков			02.04.19
Проверил		Байхатов			02.04.19
Н. контр.		Байхатов			02.04.19
ГИП		Елеуов			02.04.19

SM-00-18-10-АС

Строительства призывного пункта по адресу: г. Аксай, Бурлинский район, ЗКО

Архитектурно-строительная часть	Стадия	Лист	Листов
	РП	57	
Перила Пл-1 - Пл-3	ТОО "Smartech"		

Взам. инв. N° | Подп. и дата | Инв. N° подл.

Формат А3

Перила Пл-4

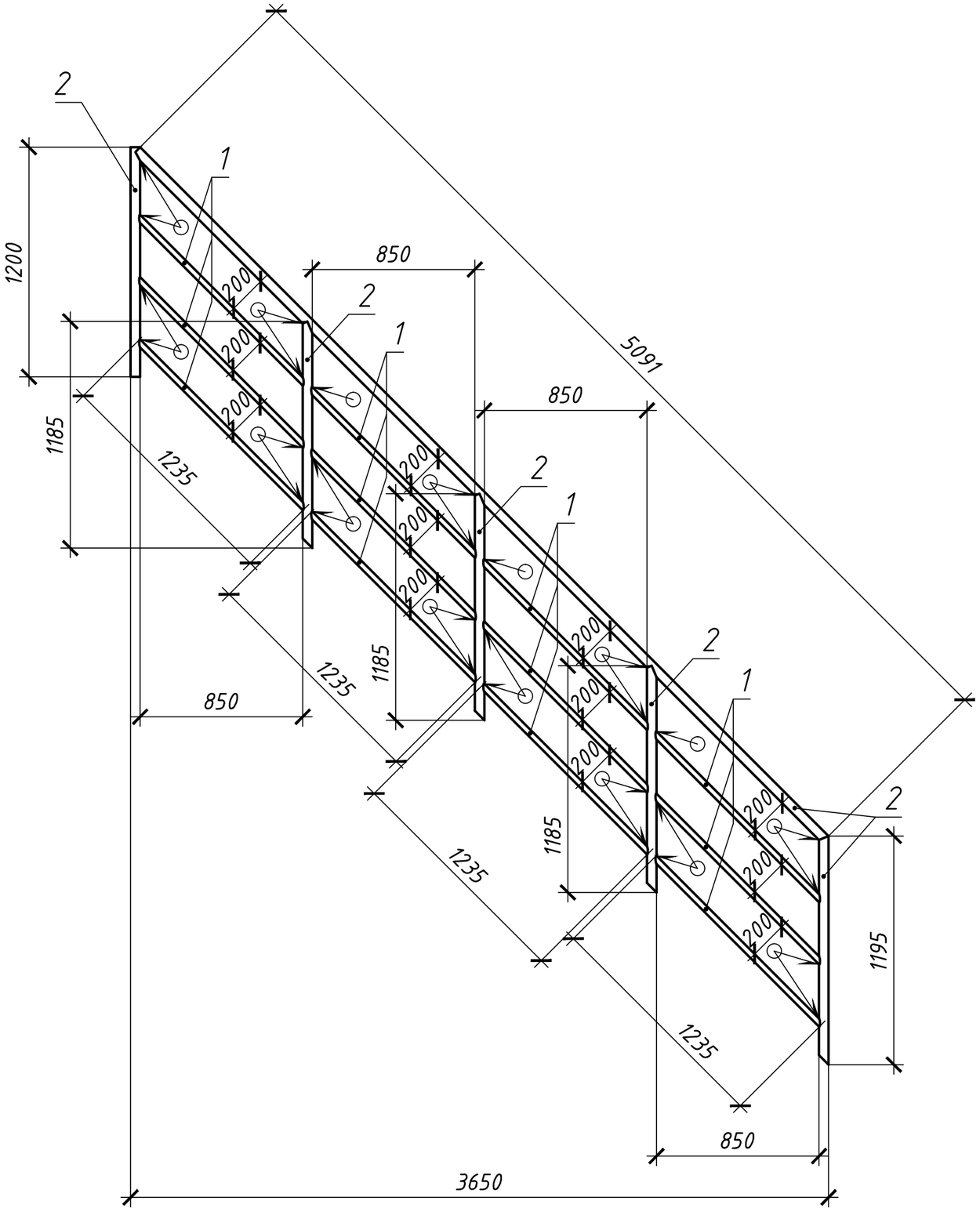

Спецификация материалов перилы Пл-4

Марка, поз.	Обозначение	Наименование	Кол.	Масса ед.кг	Общ. масса
1	ГОСТ 8734-75	⌀ 30х3, L=14820 мм		-	29,64
2	ГОСТ 8734-75	⌀ 50х3, L=11040 мм		-	38,35

Примечание:

1. Сварные швы по ГОСТ 5264-80.
2. Сварку производить электродами Э-42 по ГОСТ 9467-75.
3. Катет сварных швов принять по наименьшей толщине свариваемых деталей.
4. Данный лист читать с листами АС-52.

Изм.	Кол.уч.	Лист	N°док.	Подп.	Дата	SM-00-18-10-АС		
						Строительства призывного пункта по адресу: г. Аксай, Бурлинский район, ЗКО		
Разработ.		Кулмаков			02.04.19	Архитектурно-строительная часть	Стадия	Лист	Листов
Проверил		Байхатов			02.04.19		РП	58	
Н. контр.		Байхатов			02.04.19				
ГИП		Елеуов			02.04.19	Перила Пл-4	ТОО "Smartech"		

Взам. инв. N°

Подп. и дата

Инв. N° подл.

Формат А3

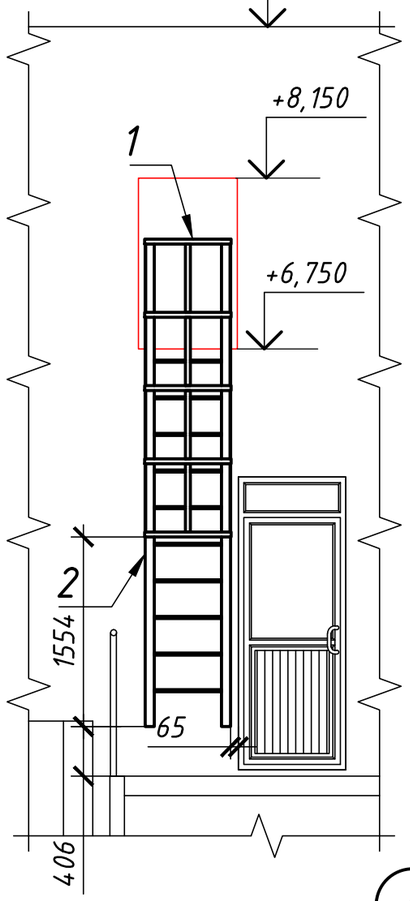

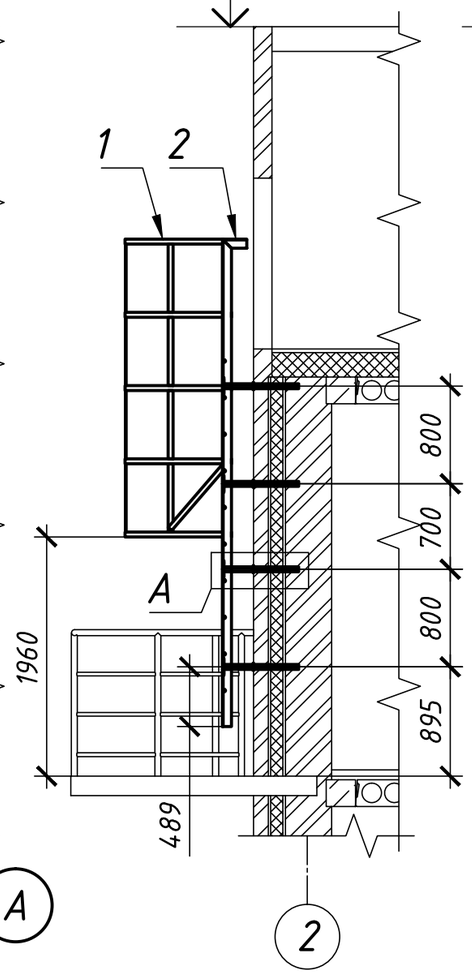

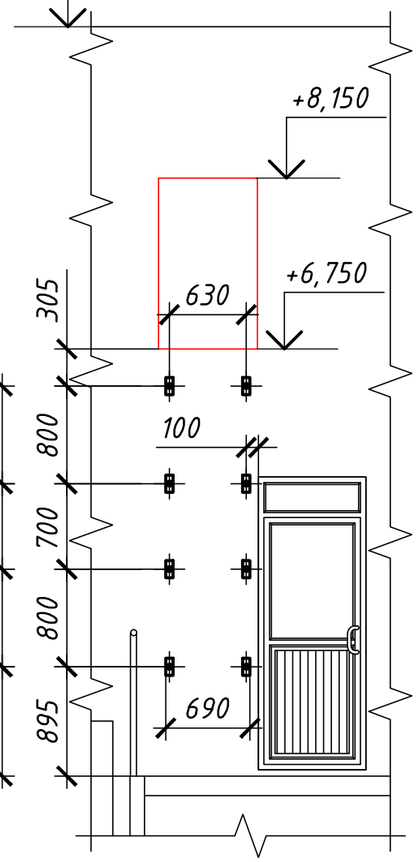

Спецификация изделий и материалов

Марка, поз.	Обозначение	Наименование	Кол.	Масса ед. кг	Общ. масса
1	Серия 1.450.3-7.94.2	ОСГ-24	1		22,9
2	Серия 1.450.3-7.94.2	СГ-40	1		71,8
	Кронштейн Кр-1		4		
3	ГОСТ 5781-82	16-А-II (А300), L=365 мм	1		0,576
4	Труба 40х8 ГОСТ 8734-75 / В 20 ГОСТ 8733-74	Балка L=244 мм	1		1,54
5	Лист ПН-НО-6 ГОСТ 19903-74 / Ст.3сп ГОСТ 1577-93	Пластина 60х60 мм	1		0,17
6	Лист ПН-НО-6 ГОСТ 19903-74 / Ст.3сп ГОСТ 1577-93	Пластина 60х140 мм	1		0,396
7		Цементно песчанная паста			0,003 $м^3$

Кр-1

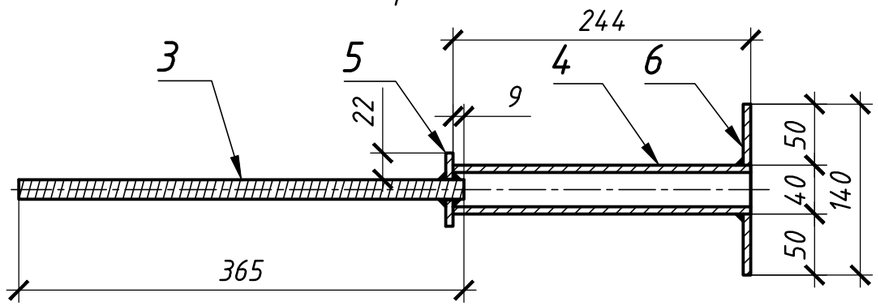

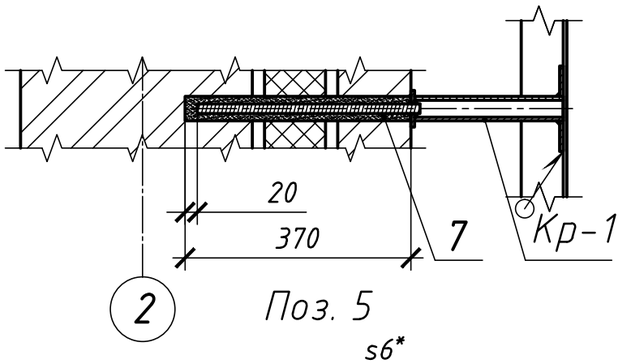

Поз. 5

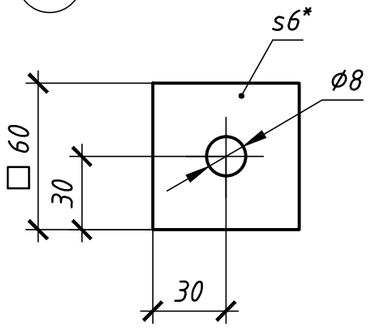

Поз. 6

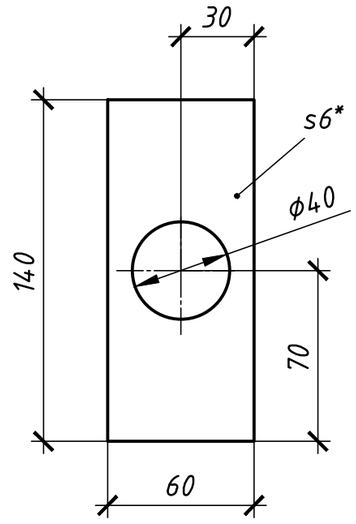

Примечание:

1.* Размеры для справок;

2. Сварные швы по ГОСТ 5264-80;

3. Покрытие кронштейна Кр-1: Грунтовка ГФ-021 ГОСТ 25129-82, эмаль ПФ-115 ГОСТ 6465-76 черная;

4. Данный лист читать с листом АС-31.

Изм.	Кол.уч.	Лист	N°док.	Подп.	Дата	SM-00-18-10-АС		
						Строительства призывного пункта по адресу: г. Аксай, Бурлинский район, ЗКО		
Разработ.		Кулмаков			02.04.19	Архитектурно-строительная часть	Стадия	Лист	Листов
Проверил		Байхатов			02.04.19		РП	59	
Н. контр.		Байхатов			02.04.19				
ГИП		Елеуов			02.04.19	Устройство стремянки на чердак	ТОО "Smartech"		

Взам. инв. N° | Подпись и дата | Инв. N° подл.

Формат А3