ҚАЗАҚСТАН РЕСПУБЛИКАСЫ
"ДИАНА-Л" ЖАУАПКЕРШІЛІГІ ШЕКТЕУЛІ СЕРІКТЕСТІГІ
ТОВАРИЩЕСТВО С ОГРАНИЧЕНОЙ ОТВЕТСТВЕННОСТЬЮ КОМПАНИЯ "ДИАНА-Л"

"Капитальный ремонт здания лаборатории Кияхтинского противоэпидемического отряда РГУ "Жамбылская противочумная станция" на станции Кияхты Мойынкумского района Жамбылской области"

Рабочий проект

Альбом I

09/18-3-АС

Архитектурно-строительные чертежи

Лицензия: N 17013927

ҚАРАҒАНДЫ - 2018ж

ҚАЗАҚСТАН РЕСПУБЛИКАСЫ
"ДИАНА-Л" ЖАУАПКЕРШІЛІГІ ШЕКТЕУЛІ СЕРІКТЕСТІГІ
ТОВАРИЩЕСТВО С ОГРАНИЧЕНОЙ ОТВЕТСТВЕННОСТЬЮ КОМПАНИЯ "ДИАНА-Л"

"Капитальный ремонт здания лаборатории Кияхтинского РГУ "Жамбылская противочумная станция" на станции Кияхты Мойынкумского района Жамбылской области"

Альбом 1

Состав проекта

Альбом 1	Архитектурно-строительные решения
Альбом 2	Отопление и вентиляция
Альбом 3	Водопровод и канализация
Альбом 4	Электроосвещение и силовое электрооборудование

Директор ТОО "Диана-Л" Демянчик Л.И.

ГИП Путилин В.А.

КАРАҒАНДЫ - 2018ж

ВЕДОМОСТЬ ОСНОВНЫХ КОМПЛЕКТОВ.

Обозначение	Наименование	Примечание
09/18-3-АС	Архитектурно-строительные решения	
09/18-3-ОВ	Отопление и вентиляция	
09/18-3-ВК	Водопровод и канализация	
09/18-3-ЭМО	Электроосвещение и силовое оборудование	

ВЕДОМОСТЬ ССЫЛОЧНЫХ ДОКУМЕНТОВ

Обозначение	Наименование	Примечание
СН РК 3.02-07-2014	Общественные здания и сооружения	
СН РК 2.02-01-2014	Пожарная безопсность зданий и сооружений	
СН РК 3.02-37-2013	Крыши и кровли	
СН РК 1.04-26-2011	Реконструкция, капитальный и текущий ремонт	
	жилых и общественных зданий	
	СП "Санитарно-эпидемиологические требования к	
	объектам здравоохранения"	

ВЕДОМОСТЬ СПЕЦИФИКАЦИЙ

Лист	Наименование	Примечание
13	Спецификация элементов козырька	

ВЕДОМОСТЬ РАБОЧИХ ЧЕРТЕЖЕЙ ОСНОВНОГО КОМПЛЕКТА

Лист	Наименование	Примечание
1	Общие данные.	
2	Общие данные.	
3	Общие данные.	
4	Дефектная ведомость	
5	План 1 этажа до капремонта	
6	План демонтажных работ 1 этажа	
7	План 1 этажа после капремонта	
8	Разрез 1-1. Узлы 1,2	
9	Фасады 1-6, А-В, 6-1, В-А	
10	Ведомость отделки помещений.	
11	Экспликация полов.	
12	План кровли	
13	Козырек К-1	

Согласовано
Отдел ОВ Ахметова
Отдел ЭМО Толстошеев
Отдел ВК Качесова

Взам. инв. N

Подп. и дата

Инв. N подл.

Настоящий проект разработан в соответствии с действующими строительными нормами и правилами и предусматривает мероприятия, обеспечивающие взрыво-безопасность, пожаробезопасность при эксплуатации зданий и сооружений.

Главный инженер проекта /Путилин

Изм.	Кол.уч.	Лист	Nдок	Подпись	Дата
ГИП		Путилин			28.08.18
Исполн.		Галимуллина			28.08.18
Проверил		Путилин			28.08.18
Н. контр.		Толмацкий			28.08.18

09/18-3-АС

Жамбылская область, Мойынкумский район, ст. Кияхты

Капитальный ремонт здания лаборатории Кияхтинского противоэпидемического отряда РГУ"Жамбылская противочумная станция" на станции Кияхты Мойынкумского района Жамбылской области

Стадия	Лист	Листов
РП	1	13

Общие данные.

ТОО "ДианаЛ"
ГСЛ N17013927

Формат А3

1. ОБЩАЯ ЧАСТЬ

Проект "Капитальный ремонт здания лаборатории Кияхтинского противоэпидемического отряда РГУ "Жамбылская противочумная станция" на станции Кияхты Мойнкумского района Жамбылской области" расположенный по адресу: Жамбылская область, Мойынкумский район, ст. Кияхты выполнен на основании задания, выданное заказчиком и заключения, выданное ТОО "АНКО–Тараз" в 2018г.

2. ХАРАКТЕРИСТИКИ ЗДАНИЯ

Класс здания – II
Степень долговечности – II
Степень огнестойкости – III
Уровень ответственности – II (нормальный, технически несложный)
Класс функциональной пожарной опасности Ф 5.1
Класс здания по взрывопожарной и пожарной опасности – Д
Класс конструктивной пожарной опасности здания С0
Класс пожарной конструкции строительных конструкций К2
Срок службы здания – не менее 50 лет

3. УЧАСТОК СТРОИТЕЛЬСТВА

Участок строительства относится к IIIВ климатическому району
с расчетной температурой наиболее холодной пятидневки –26°С
С обычными геологическими условиями.
Господствующее направление ветра – южное в холодный период года,
с нормативными значениями 73кгс/м2,
нормативная снеговая нагрузка 50кгс/м2.
Сейсмичность площадки – 7 баллов

4. АРХИТЕКТУРНО–СТРОИТЕЛЬНАЯ И КОНСТРУКТИВНАЯ ЧАСТИ ПРОЕКТА

Технические характеристики существующего объекта:
Существующее здание квадратной формы с продольными несущими кирпичными стенами одноэтажное без подвала
Фундаменты – ленточный, монолитный, бетонный
Наружные стены – кирпичные из обыкновенного керамического кирпича М100 толщиной 510мм
Внутренние стены и перегородки – кирпичные из обыкновенного керамического кирпича толщиной 250 и 120мм
Перекрытие – железобетоные плиты, уложенные на антисейсмический пояс, высотой 200мм
Перемычки – монолитные железобетонные
Кровля – скатная чердачная деревянная с покрытием из профнастила
Двери – ПВХ
Полы – покрытие из линолеума и керамической плитки
Окна – ПВХ

Капитальный ремонт здания предполагает:

Демонтажно–монтажные работы.
Устройство козырька над входом.
Внутренние отделочные работы согласно ведомости отделки.
Замену напольное покрытие согласно экспликации полов.
Замену существующих плинтусов.
Произвести замену уплотнительных прокладок на дверях и окнах из ПВХ, произвести ремонт узлов сопряжения коробок со стенами
Произвести замену покрытия кровли.
Наружные стены утеплить утеплителем ТехноФАС, D=131кг/м3 по ТУ 5762–010–74182181–2012, толщиной 50мм и оштукатурить цементно–песчаным раствором М75 с последующей окраской фасада фасадной краской
Перекрытие утеплить утеплителем Техно РУФ по ТУ 5762–010–74182181–2012, D=165кг/м3 толщиной 90мм
Произвести замену покрытия кровли.
Выполнить окраску цокольной части здания.
По периметру здания предусмотреть отмостку

Согласовано

Взам. инв. N

Подп. и дата

Инв. N подл.

Изм.	К. уч.	Лист	N д.	Подп.	Дата	09/18–3–АС
						Жамбылская область, Мойынкумский район, ст. Кияхты
						Капитальный ремонт здания лаборатории Кияхтинского противоэпидемического отряда РГУ"Жамбылская противочумная станция" на станции Кияхты Мойнкумского района Жамбылской области
Исполн.		Галимуллина			28.08.18	Общие данные.
Проверил		Путилин			28.08.18	
Н. контр.		Толмацкий			28.08.18	

Стадия	Лист	Листов
РП	2	

ТОО "ДианаЛ"
ГСЛ N17013927

Формат А3

5. ИНЖЕНЕРНОЕ ОБОРУДОВАНИЕ.

Водоснабжение – централизованное
Канализация – автономный септик
Отопление – автономное на твердом топливе
Вентиляция – естественная, частично система кондиционирования воздуха
Электроснабжение – централизованное

6. ОРГАНИЗАЦИЯ СТРОИТЕЛЬСТВА.

Строительно – монтажные работы предусматривается осуществить в одну очередь
Производство СМР производить в соответствии с действующими нормами и правилами по производству работ.

7. ПРОТИВОПОЖАРНЫЕ МЕРОПРИЯТИЯ

Настоящий проект разработан в соответствии с действующими нормами и правилами.
Степень огнестойкости здания – III
Противопожарные мероприятия предусмотрены согласно СП РК 2.02–101–2014 «Пожарная безопасность зданий и сооружений».
Ширина выходов соответствует количеству эвакуируемых.
Двери наружные выполнены самозакрывающиеся с уплотнителями в притворах, открываются по направлению путей эвакуации.

8. АНТИСЕЙСМИЧЕСКИЕ МЕРОПРИЯТИЯ

Антисейсмические мероприятия предусмотрены согласно СП РК 2.03–30–2017 «Строительство в сейсмических зонах"

9. ТЭП

N n/n	Наименование	Ед. измерения	Количество
1	Общая площадь	$м^2$	123,0
2	Продолжительность строительства	мес	2,0
3	Площадь застройки	$м^2$	170,2
4	Строительный объем	$м^3$	544,60

10. УКАЗАНИЯ ПО ПРОИЗВОДСТВУ РАБОТ И ТЕХНИКЕ БЕЗОПАСНОСТИ.

При производстве работ руководствоваться требованиями СН РК 1.03–14–2011 "Охрана труда и техника безопасности в строительстве"

11. ОХРАНА ОКРУЖАЮЩЕЙ СРЕДЫ

Вредных выбросов в аттмасферу нет.
Вывоз строительного мусора производится отдельным автотранспортом на специально отведенные для этого полигоны.

Согласовано

Взам. инв. N

Подп. и дата

Инв. N подл.

Изм.	К. уч.	Лист	N д.	Подп.	Дата
Исполн.		Галимуллина			28.08.18
Проверил		Путилин			28.08.18
Н. контр.		Толмацкий			28.08.18

09/18–3–АС

Жамбылская область, Мойынкумский район, ст. Кияхты

Капитальный ремонт здания лаборатории Кияхтинского противоэпидемического отряда РГУ"Жамбылская противочумная станция" на станции Кияхты Мойнкумского района Жамбылской области

Стадия	Лист	Листов
РП	3	

Общие данные.

ТОО "ДианаЛ"
ГСЛ N17013927

Формат А3

Дефектная ведомость

N п.п.	Наименование работ и затрат	Единица измерения	Масса ед. кг	Примечание
1	2	3	4	5
	Демонтаж конструкций 1 этажа			
1	Демонтаж существующих полов	$м^2$	123,0	
2	Демонтаж существующих плинтусов	п.м.	187,3	
3	Демонтаж существующей отмостки	п.м.	49,8	
	Демонтаж покрытия кровли			
4	Демонтаж покрытия из профнастила	$м^2$	214,0	

Взам. инв. N

Подп. и дата

Инв. N подл.

Изм.	К. уч.	Лист	N д.	Подп.	Дата
Исполн.		Галимуллина			28.08.18
Проверил		Путилин			28.08.18
Н. контр.		Голмацкий			28.08.18

09/18-3-АС

Жамбылская область, Мойынкумский район, ст. Кияхты

Капитальный ремонт здания лаборатории Кияхтинского противоэпидемического отряда РГУ "Жамбылская противочумная станция" на станции Кияхты Мойынкумского района Жамбылской области

Стадия	Лист	Листов
РП	4	

Дефектная ведомость.

ТОО "ДианаЛ"
ГСЛ N17013927

Формат А3

ПЛАН 1 ЭТАЖА ДО КАПРЕМОНТА

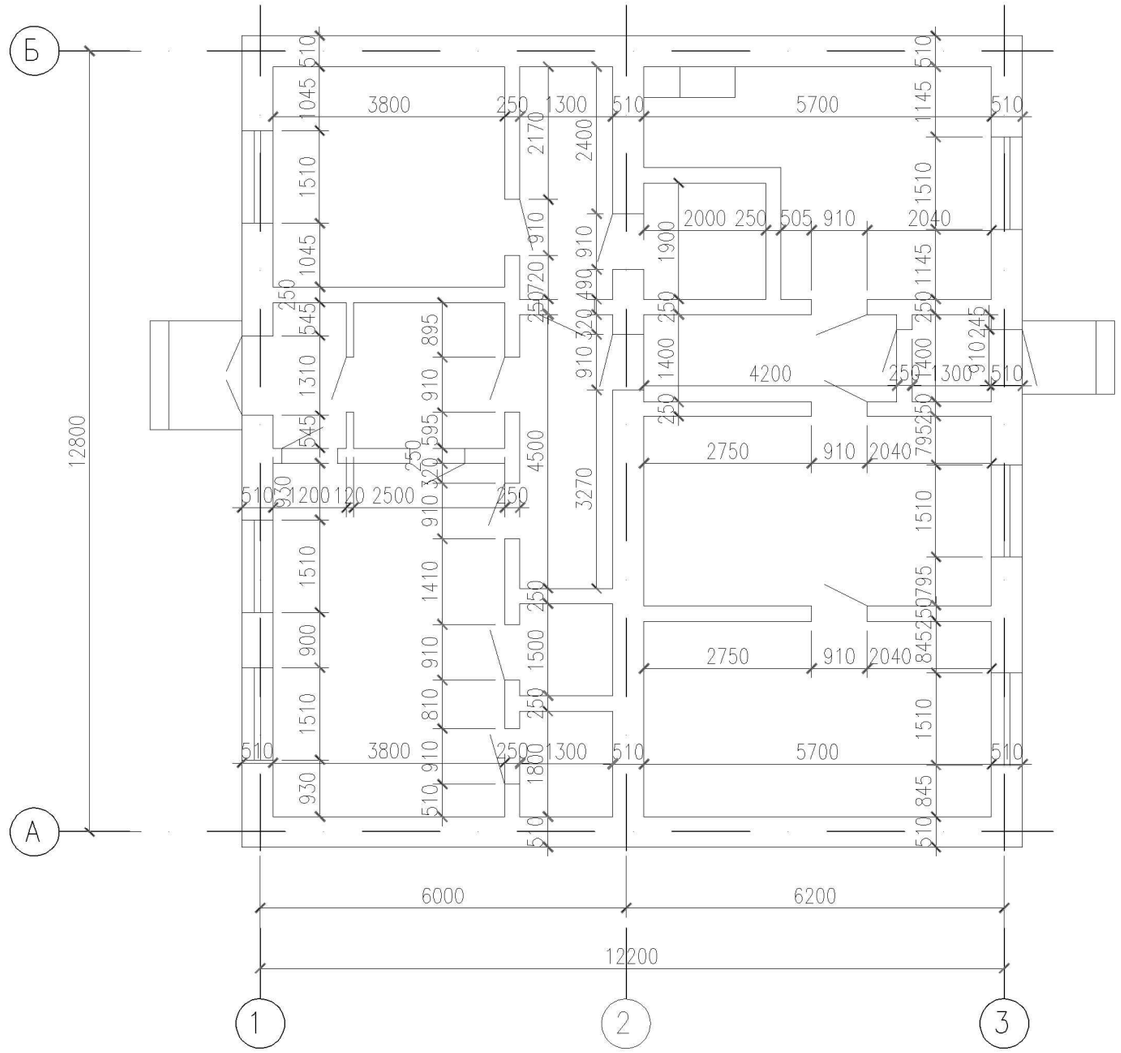

1. Перечень чертежей и общие примечания см. листы АС-1,2,3,4
2. Данный лист см. совместно с листом АС-6.

Изм.	К. уч.	Лист	N д.	Подп.	Дата
Исполн.		Галимуллина			28.08.18
Проверил		Путилин			28.08.18
Н. контр.		Голмацкий			28.08.18

09/18-3-АС

Жамбылская область, Мойынкумский район, ст. Кияхты

Капитальный ремонт здания лаборатории Кияхтинского противоэпидемического отряда РГУ"Жамбылская противочумная станция" на станции Кияхты Мойынкумского района Жамбылской области

Стадия	Лист	Листов
РП	5	

План 1 этажа до капремонта

ТОО "ДианаЛ"
ГСЛ N17013927

Формат А3

Взам. инв. N | Подп. и дата | Инв. N подл.

ПЛАН ДЕМОНТАЖНЫХ РАБОТ 1 ЭТАЖА

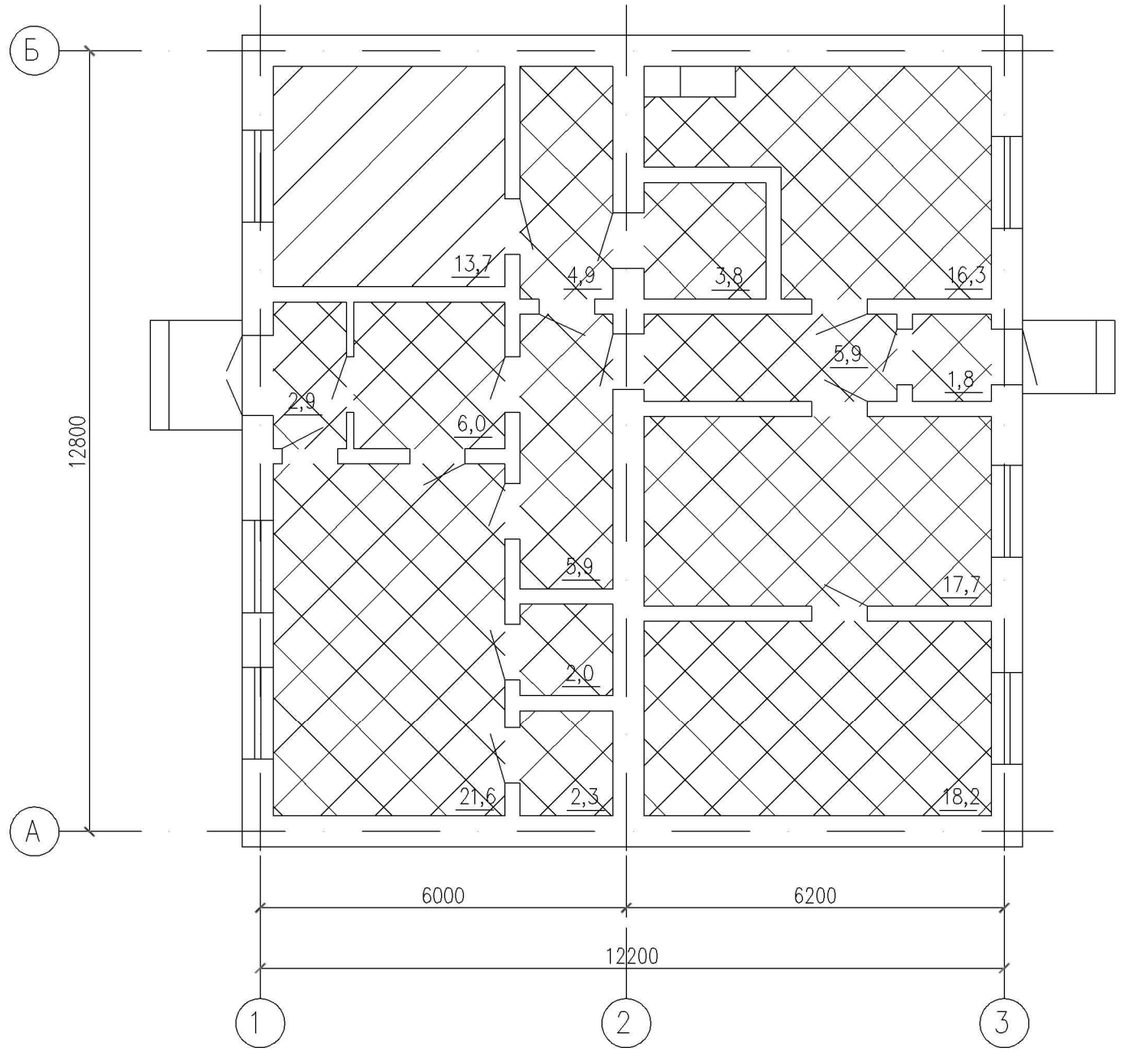

1. Перечень чертежей и общие примечания см. листы АС–1,2,3,4
2. Данный лист см. совместно с листом АС–7.
3. Демонтаж конструкций 1 этажа:
4. Демонтировать напольное покрытие из линолеума. Ориентировочная площадь демонтируемых полов составляет 13,7м2.
5. Демонтировать напольное покрытие из керамической плитки. Ориентировочная площадь демонтируемых полов составляет 109,3м2.
6. Демонтировать существующие плинтуса. Ориентировочный расход составляет 187,3п.м.

УСЛОВНЫЕ ОБОЗНАЧЕНИЯ

– Демонтируемые покрытие пола из керамической плитки

– Демонтируемые покрытие пола из линолеума

Взам. инв. N | Подп. и дата | Инв. N подл.

Изм.	К. уч.	Лист	N д.	Подп.	Дата	09/18–3–АС			
						Жамбылская область, Мойынкумский район, ст. Кияхты			
						Капитальный ремонт здания лаборатории Кияхтинского противоэпидемического отряда РГУ"Жамбылская противочумная станция" на станции Кияхты Мойынкумского района Жамбылской области	Стадия	Лист	Листов
							РП	6	
Исполн.		Галимуллина			28.08.18	План демонтажных работ 1 этажа	ТОО "ДианаЛ" ГСЛ N17013927		
Проверил		Путилин			28.08.18				
Н. контр.		Голмацкий			28.08.18				

Формат А3

ПЛАН 1 ЭТАЖА ПОСЛЕ КАПРЕМОНТА

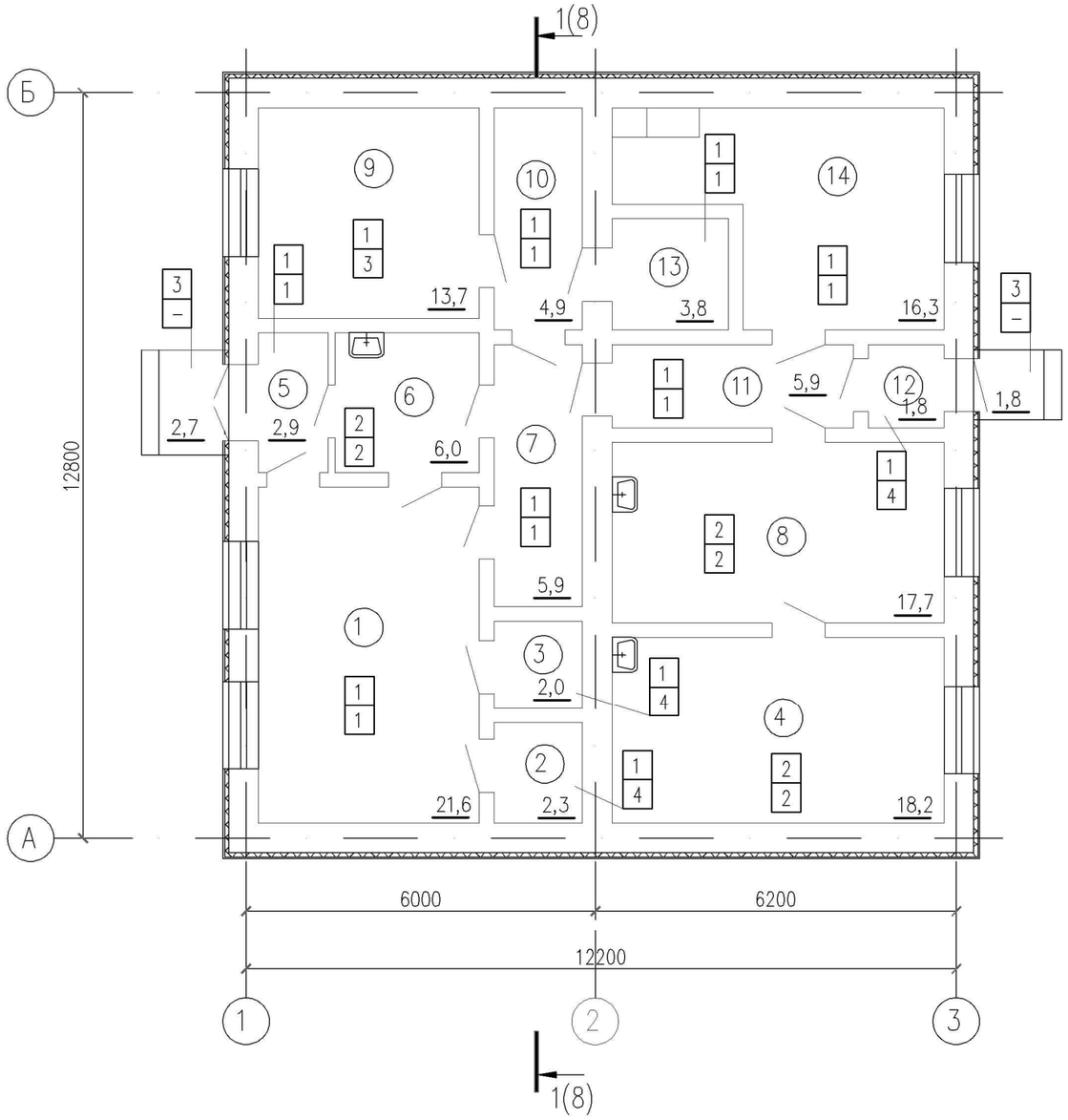

ЭСПЛИКАЦИЯ ПОМЕЩЕНИЙ 1 ЭТАЖА

Номер по плану	Наименование	Площадь м2	Категория производства, по взрывной, взрыво-пожарной и пожарной опасности
1	Заразка	21,6	Д
2	Кладовая	2,3	Д
3	Кладовая	2,0	Д
4	Моечная	18,2	Д
5	Коридор	2,9	Д
6	Моечная	6,0	Д
7	Коридор	5,9	Д
8	Моечная	17,7	Д
9	Кабинет	13,7	Д
10	Коридор	4,9	Д
11	Коридор	5,9	Д
12	Прихожая	1,8	Д
13	Кладовая	3,8	Д
14	Вскрывочная	16,3	Д
	Итого:	127,5	

1. Перечень чертежей и общие примечания см. листы АС-1,2,3,4
2. Данный лист см. совместно с листами АС-6,8.
3. Наружные стены утеплить утеплителем ТехноФАС, D=131кг/м3, толщиной 50мм и оштукатурить цементно-песчаным раствором М75 с последующей окраской фасада фасадной краской. Площадь утепления -654,9м2

Изм.	К. уч.	Лист	N д.	Подп.	Дата
Исполн.		Галимуллина			28.08.18
Проверил		Путилин			28.08.18
Н. контр.		Толмацкий			28.08.18

09/18-3-АС

Жамбылская область, Мойынкумский район, ст. Кияхты

Капитальный ремонт здания лаборатории Кияхтинского противоэпидемического отряда РГУ"Жамбылская противочумная станция" на станции Кияхты Мойнкумского района Жамбылской области

Стадия	Лист	Листов
РП	7	

План 1 этажа после капремонта

ТОО "ДианаЛ"
ГСЛ N17013927

Формат А3

Взам. инв. N | Подп. и дата | Инв. N подл.

1–1

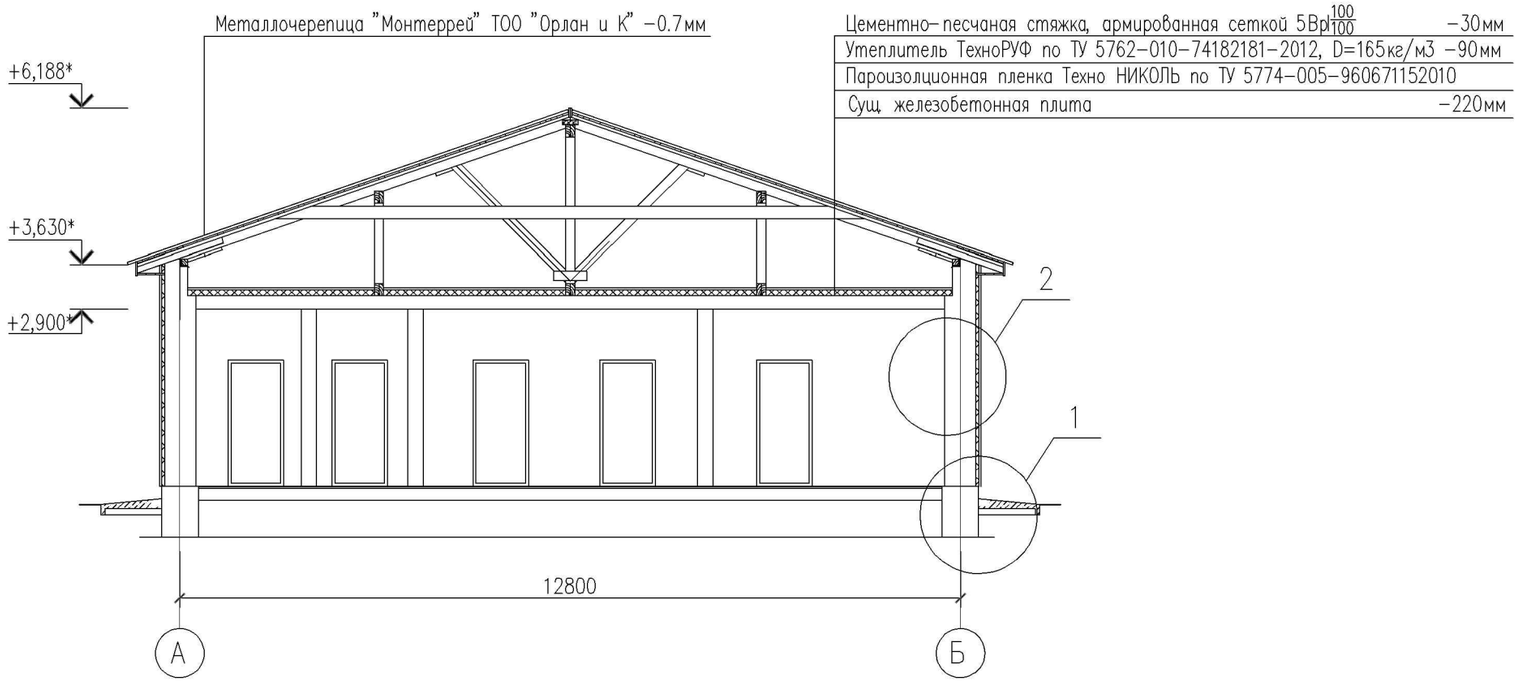

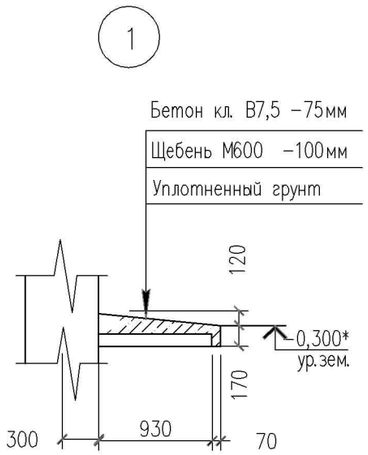

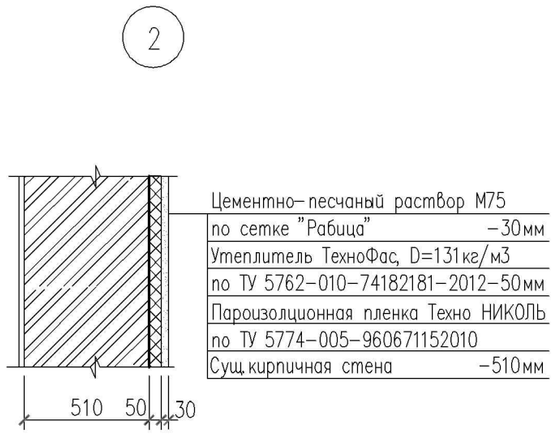

1. Перечень чертежей и общие примечания см. листы АС–1,2,3,4
2. Данный лист см. совместно с листом АС–7.
3. Перекрытие утеплить утеплителем Техно РУФ по ТУ 5762–010–74182181–2012, D=165кг/м3 толщиной 90мм. Площадь утепления –151м2

Изм.	К. уч.	Лист	N д.	Подп.	Дата	09/18–3–АС
						Жамбылская область, Мойынкумский район, ст. Кияхты
						Капитальный ремонт здания лаборатории Кияхтинского противоэпидемического отряда РГУ"Жамбылская противочумная станция" на станции Кияхты Мойнкумского района Жамбылской области
Исполн.		Галимуллина			28.08.18	Разрез 1–1. Узлы 1,2
Проверил		Путилин			28.08.18	
Н. контр.		Голмацкий			28.08.18	

Стадия	Лист	Листов
РП	8	

ТОО "ДианаЛ"
ГСЛ N17013927

Формат А3

Взам. инв. N | Подп. и дата | Инв. N подл.

ФАСАД А–Б

ФАСАД 1–3

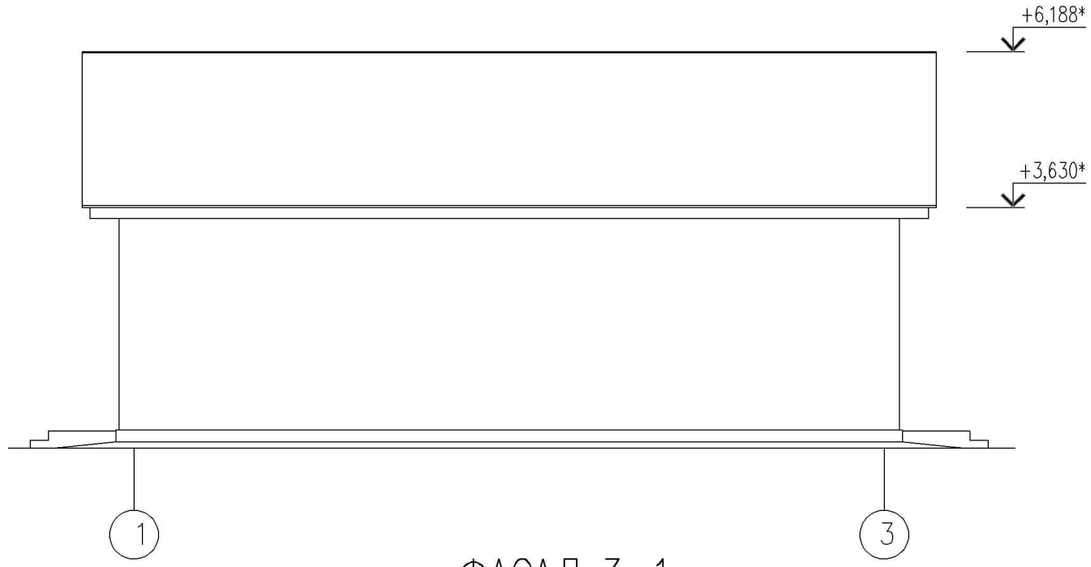

ФАСАД Б–А

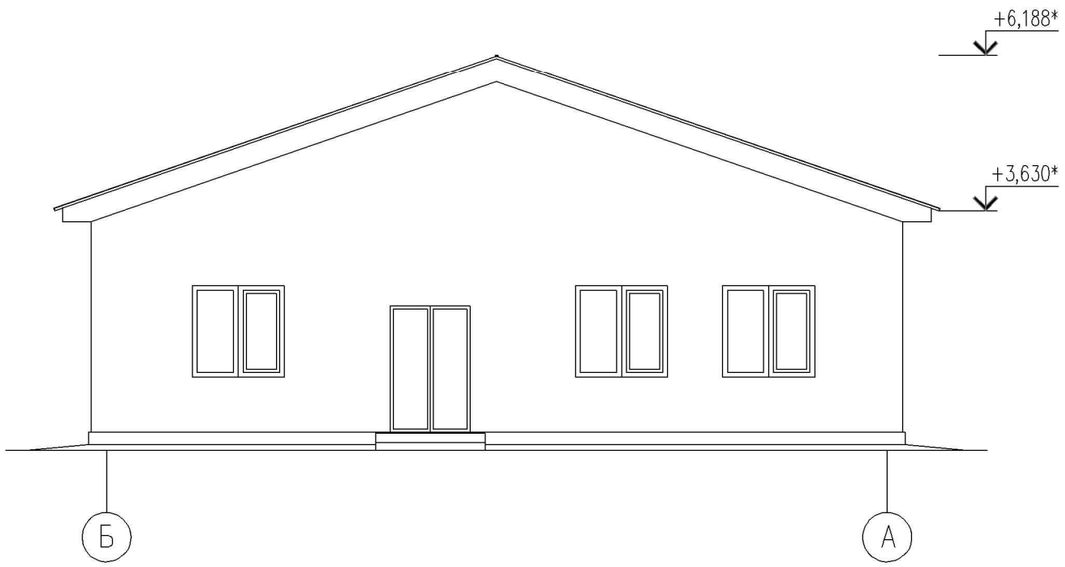

ФАСАД 3–1

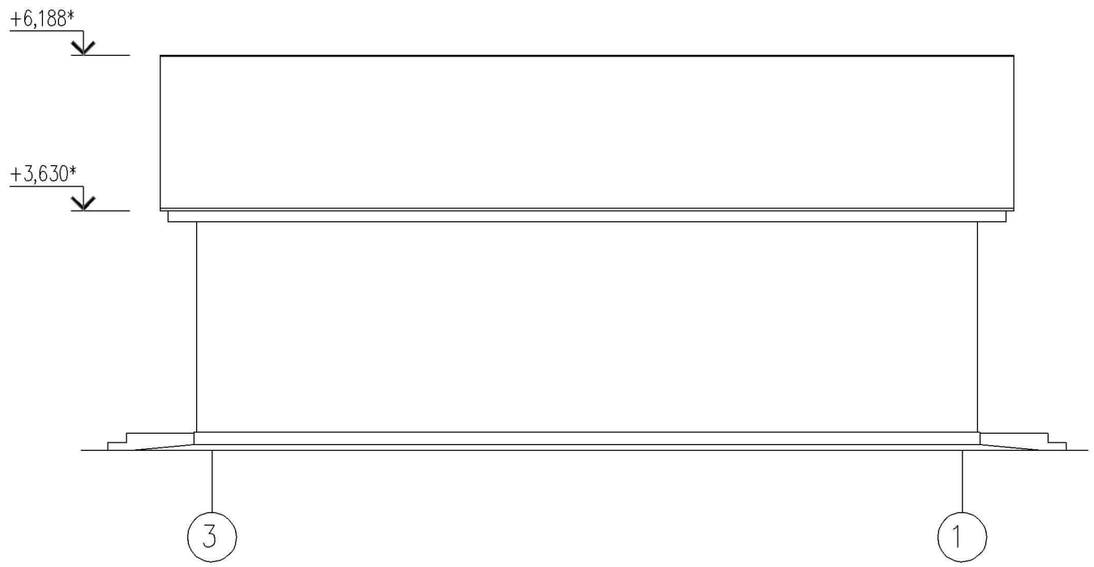

Ведомость наружной отделки

N	Наименование элементов фасада	Наименование материала отделки	Наименование и номер эталона цвета или образец колера	Площадь, м2
1	Стена	Фасадная окраска	RAL	654,9
2	Кровля	Металлочерепица	RAL	214,0
3	Козырек К–1	Металлочерепица	RAL	3,6

Взам. инв. N

Подп. и дата

Инв. N подл.

Изм.	К. уч.	Лист	N д.	Подп.	Дата
Исполн.		Галимуллина			28.08.18
Проверил		Путилин			28.08.18
Н. контр.		Голмацкий			28.08.18

09/18–3–АС

Жамбылская область, Мойынкумский район, ст. Кияхты

Капитальный ремонт здания лаборатории Кияхтинского противоэпидемического отряда РГУ "Жамбылская противочумная станция" на станции Кияхты Мойынкумского района Жамбылской области

Стадия	Лист	Листов
РП	9	

Фасады А–Б, 1–3, Б–А, 3–1

ТОО "ДианаЛ"
ГСЛ N17013927

Формат А 3

ВЕДОМОСТЬ ОТДЕЛКИ ПОМЕЩЕНИЙ

Тип отделки	Наименование помещения	Потолок		Стены или перегородки		Низ стен или перегородок(панель)			Примечание
		Площ. м2	Вид отделки	Площ. м2	Вид отделки	Площ. м2	Вид отделки	Высота мм	
план первого этажа									
1	1,5,7,10,11,13,14	36,9	Масляная окраска	143,7 61,3	Выравнивание бетонной поверхности (до 5 мм) Масляная окраска	82,4	Глазурованная плитка	1800	
2	4,6,8	63,5	Масляная окраска	160,7 160,7	Выравнивание бетонной поверхности (до 5 мм) Глазурованная плитка	–	–	–	
3	9	13,7	Водоэмульсионная окраска	38,8 38,8	Выравнивание бетонной поверхности (до 5 мм) Водоэмульсионная окраска	–	–	–	
4	12	9,9	Масляная окраска	65,4 65,4	Выравнивание бетонной поверхности (до 5 мм) Масляная окраска	–	–	–	

Условные обозначения :

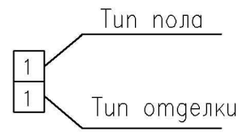

1. Данный лист смотреть совместно с листом АС–7.
2. В помещениях с гидроизоляцией, в местах примыкания к стенам и перегородкам, гидроизоляционный слой завести на стены на 300 мм над уровнем чистого пола.
3. Для укладки керамической плитки использовать эластичные клеевые составы для сухих и и влажных помещений.

Взам. инв. N | Подп. и дата | Инв. N подл.

Изм.	К. уч.	Лист	N д.	Подп.	Дата
Исполн.		Галимуллина			28.08.18
Проверил		Путилин			28.08.18
Н. контр.		Голмацкий			28.08.18

09/18–3–АС

Жамбылская область, Мойынкумский район, ст. Кияхты

Капитальный ремонт здания лаборатории Кияхтинского противоэпидемического отряда РГУ "Жамбылская противочумная станция" на станции Кияхты Мойынкумского района Жамбылской области

Стадия	Лист	Листов
РП	10	

Ведомость отделки помещений.

ТОО "ДианаЛ"
ГСЛ N17013927

Копировал

Формат А 3

ЭКСПЛИКАЦИЯ ПОЛОВ

Наименование помещения	Тип пола	Схема пола или тип пола по серии 2.244-1, вып.6	Элементы пола и их толщина	Площ. пола $м^2$	Примечания
план первого этажа					
1,2,3,5,7,9,10,11, 12,13,14	1	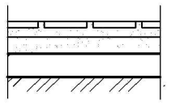	1. Керамическая плитка (рельефная) ГОСТ 6787-2001 -10мм 2. Прослойка и заполнение швов цементно-песчаным раствором М 150 -20 мм 3. Сущ.основание пола	81,1	
4,6,8	2	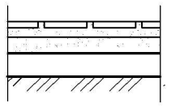	1. Керамическая плитка (рельефная) ГОСТ 6787-2001 -10мм 2. Прослойка и заполнение швов цементно-песчаным раствором М 150 -20 мм 3. Гидроизоляция на битумной мастике (2 слоя гидроизола) 4. Сущ.основание пола	41,9	
Крыльца	3	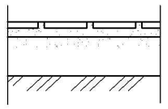	1. Керамическая плитка (рельефная) ГОСТ 6787-2001 -15мм 2. Прослойка и заполнение швов цементно-песчаным раствором М 150 -25 мм 3. Сущ.конструкци крыльца	4,5	

Условные обозначения :

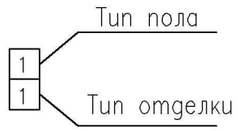

Наружная отделка

1. Наружная отделка – см. лист АС-1.
2. Цоколь здания, стенки крылец окрасить черным лаком в 2 раза. Крыльца и входы оштукатурить.
3. Окраску всех нащельников деревянных изделий выполнить эмалями ПФ-115 ГОСТ 6465-76 за два раза по грунту ГФ-21 ГОСТ 4056-63.

1. Данный лист смотреть совместно с листом АС-7.
2. Устройство чистых полов следует производить после монтажа электротехнического, технологического и сантехнического оборудования.
3. В местах примыкания пола к стенам и перегородкам, выполнить плинтусы из ПВХ. В бетонных полах плинтус выполнить из цементно-песчаного раствора М150 высотой 60мм.
4. В помещениях с гидроизоляцией, в местах премыкания к стенам и перегородкам, гидроизоляционный слой завести на стены на 300 мм над уровнем чистого пола.
5. Для укладки керамической плитки использовать эластичные клеевые составы для сухих и и влажных помещений.

Изм.	К. уч.	Лист	N д.	Подп.	Дата	09/18-3-АС		
						Жамбылская область, Мойынкумский район, ст. Кияхты		
						Капитальный ремонт здания лаборатории Кияхтинского противоэпидемического отряда РГУ"Жамбылская противочумная станция" на станции Кияхты Мойнкумского района Жамбылской области	Стадия: РП	Лист: 11 / Листов:
Исполн.		Галимуллина			28.08.18	Экспликация полов.	ТОО "ДианаЛ" ГСЛ N17013927	
Проверил		Путилин			28.08.18			
Н. контр.		Толмацкий			28.08.18			

Взам. инв. N | Подп. и дата | Инв. N подл.

Копировал | Формат А 3

ПЛАН КРОВЛИ

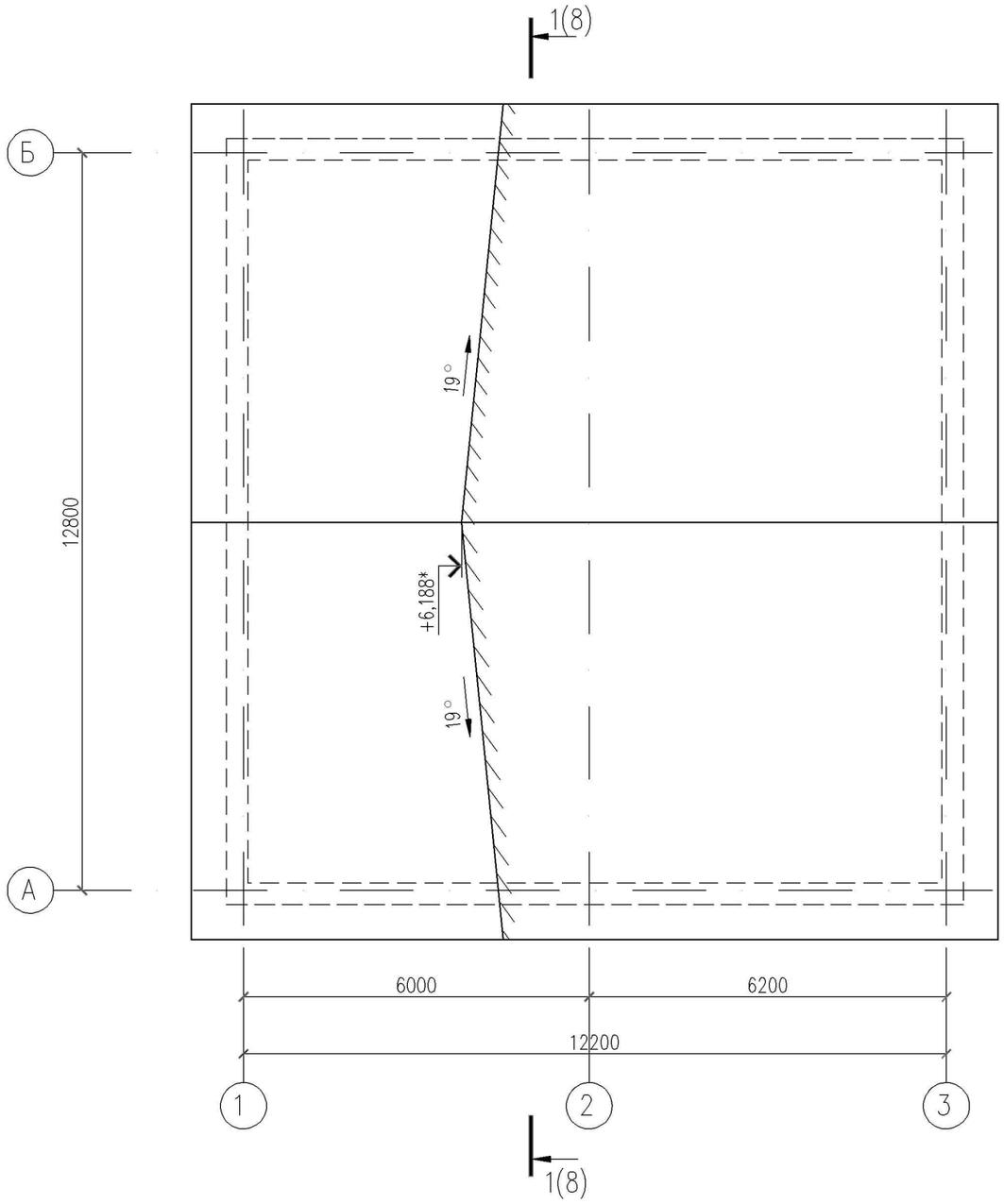

1. Перечень чертежей и общие примечания см. листы АС-1,2,3,4
2. Данный лист см. совместно с листом АС-8.

Изм.	К. уч.	Лист	N д.	Подп.	Дата
Исполн.		Галимуллина			28.08.18
Проверил		Путилин			28.08.18
Н. контр.		Толмацкий			28.08.18

09/18-3-АС

Жамбылская область, Мойынкумский район, ст. Кияхты

Капитальный ремонт здания лаборатории Кияхтинского противоэпидемического отряда РГУ "Жамбылская противочумная станция" на станции Кияхты Мойнкумского района Жамбылской области

Стадия	Лист	Листов
РП	12	

План кровли

ТОО "ДианаЛ"
ГСЛ N17013927

Формат А3

Взам. инв. N | Подп. и дата | Инв. N подл.

Козырек
(утепление стен условно не показано)

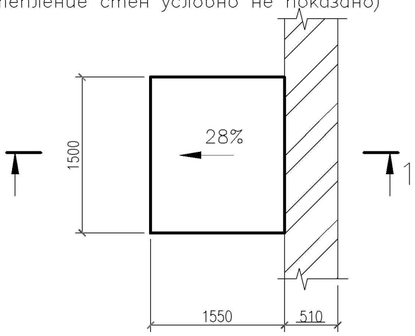

Схема расположения балок
(утепление стен условно не показано)

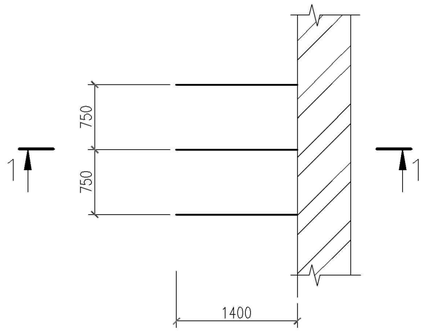

Схема расположения прогонов
(утепление стен условно не показано)

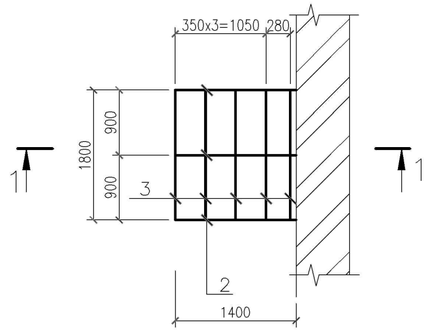

СПЕЦИФИКАЦИЯ ЭЛЕМЕНТОВ КОЗЫРЬКА

Поз.	Обозначение	Наименование	Кол.	Масса ед., кг	Приме-чание
1		Швеллер $\frac{\text{[10 ГОСТ 8240-97}}{\text{С245 ГОСТ 27772-88*}}$, l=1400	3	12,03	36,09кг
2		Уголок $\frac{\text{L63x5 ГОСТ 8509-93}}{\text{С245 ГОСТ 27772-88*}}$, l=1395	3	6,71	20,13кг
3		Уголок $\frac{\text{L63x5 ГОСТ 8509-93}}{\text{С245 ГОСТ 27772-88*}}$, l=1500	5	7,22	36,10кг
4		Уголок $\frac{\text{L63x5 ГОСТ 8509-93}}{\text{С245 ГОСТ 27772-88*}}$, l=315	3	1,52	4,56кг
5		Уголок $\frac{\text{L100x8 ГОСТ 8509-93}}{\text{С245 ГОСТ 27772-88*}}$, l=150	3	1,84	5,52кг
6		Швеллер $\frac{\text{[10 ГОСТ 8240-97}}{\text{С245 ГОСТ 27772-88*}}$, l=805	3	6,91	20,73кг
7		Лист $\frac{\text{150x8 ГОСТ 19903-74}}{\text{С235 ГОСТ 27772-88*}}$, l=150	8	1,41	11,28
	ТОО "Орлан и К"	Металлочерепица, t=0.7мм	3,1		$м^2$

1–1
(утепление стен условно не показано)

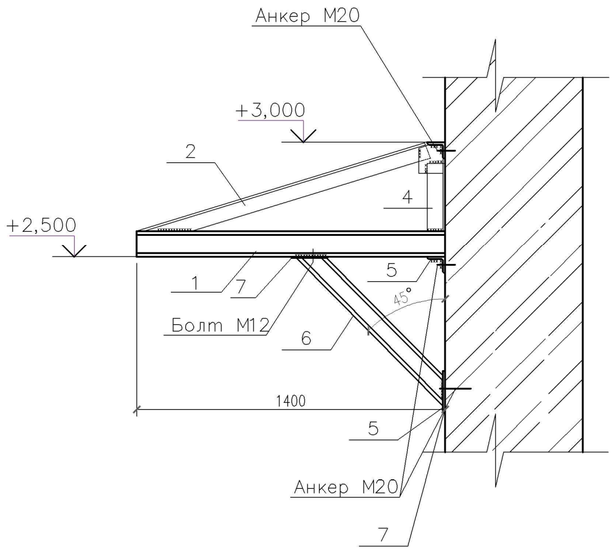

1. Данный лист см. совместно с листом АС –1,2,3
2. Монтаж стальных конструкций вести на болтах нормальной точности и сварке
3. Сварку вести электродами типа Э42 по ГОСТ 9467–75*. Толщину сварных швов принимать по наименьшей толщине свариваемых элементов, но не более 10мм
4. Наружные сварные швы зачистить заподлицо с поверхностью металлоконструкций
5. Все металлоконструкции после окончания сварочных работ очистить от пыли и грязи и окрасить эмалью БТ–177 по грунтовке ГФ–021
6. К балке (поз.1) приварить стойки (поз.4), затем уложить прогоны (поз.3) и соединить между собой сваркой, покрыть металлочерепицей. Крепление производить саморезами с герметизирующей прокладкой
7. Козырек К–1 установить в количестве 2шт

Взам.инв.N	Подпись и дата	Инв.N подл.

Изм.	Кол.	Лист	Nдок	Подпись	Дата	09/18–3–АС		
						Жамбылская область, Мойынкумский район, ст. Кияхты		
						Капитальный ремонт здания лаборатории Кияхтинского противоэпидемического отряда РГУ"Жамбылская противочумная станция" на станции Кияхты Мойынкумского района Жамбылской области	Стадия: РП	Лист: 13	Листов:
Исполн.		Галимуллина			28.08.18	Козырек К–1	ТОО "ДианаЛ" ГСЛ N17013927	
Проверил		Путилин			28.08.18			
Н. контр.		Толмацкий			28.08.18			

Формат А2