ҚАЗАҚСТАН РЕСПУБЛИКАСЫ
"ДИАНА-Л" ЖАУАПКЕРШІЛІГІ ШЕКТЕУЛІ СЕРІКТЕСТІГІ
ТОВАРИЩЕСТВО С ОГРАНИЧЕНОЙ ОТВЕТСТВЕННОСТЬЮ КОМПАНИЯ "ДИАНА-Л"

"Капитальный ремонт здания лаборатории Кумозекского противоэпидемического отряда

РГУ "Жамбылская противочумная станция" в а. Кумозек Мойынкумского района Жамбылской области

Рабочий проект

Альбом I

09/18-2-АС

Архитектурно-строительные чертежи

Лицензия: N 17013927

ҚАРАҒАНДЫ - 2018ж

ҚАЗАҚСТАН РЕСПУБЛИКАСЫ
"ДИАНА-Л" ЖАУАПКЕРШІЛІГІ ШЕКТЕУЛІ СЕРІКТЕСТІГІ
ТОВАРИЩЕСТВО С ОГРАНИЧЕНОЙ ОТВЕТСТВЕННОСТЬЮ КОМПАНИЯ "ДИАНА-Л"

"Капитальный ремонт здания лаборатории Кумозекского противоэпидемического отряда РГУ "Жамбылская противочумная станция" в а. Кумозек Мойынкумского района Жамбылской области

Альбом 1

Состав проекта

Альбом 1	Архитектурно-строительные решения
Альбом 2	Отопление и вентиляция
Альбом 3	Водопровод и канализация
Альбом 4	Электроосвещение и силовое электрооборудование

Директор ТОО "Диана-Л" Демянчик Л.И.

ГИП Путилин В.А.

ҚАРАҒАНДЫ - 2018ж

ВЕДОМОСТЬ ОСНОВНЫХ КОМПЛЕКТОВ.

Обозначение	Наименование	Примечание
09/18-2-АС	Архитектурно-строительные решения	
09/18-2-ОВ	Отопление и вентиляция	
09/18-2-ВК	Водопровод и канализация	
09/18-2-ЭМО	Электроосвещение и силовое оборудование	

ВЕДОМОСТЬ ССЫЛОЧНЫХ ДОКУМЕНТОВ

Обозначение	Наименование	Примечание
СН РК 3.02-07-2014	Общественные здания и сооружения	
СН РК 2.02-01-2014	Пожарная безопсность зданий и сооружений	
СН РК 3.02-37-2013	Крыши и кровли	
СН РК 1.04-26-2011	Реконструкция, капитальный и текущий ремонт	
	жилых и общественных зданий	
	СП "Санитарно-эпидемиологические требования к	
	объектам здравоохранения"	

ВЕДОМОСТЬ СПЕЦИФИКАЦИЙ

Лист	Наименование	Примечание
13	Спецификация элементов крыши	
15	Спецификация элементов козырька	

ВЕДОМОСТЬ РАБОЧИХ ЧЕРТЕЖЕЙ ОСНОВНОГО КОМПЛЕКТА

Лист	Наименование	Примечание
1	Общие данные.	
2	Общие данные.	
3	Общие данные.	
4	Дефектная ведомость	
5	План 1 этажа до капремонта	
6	План демонтажных работ 1 этажа.	
7	План 1 этажа после капремонта. Узлы 1, 2	
8	Разрез 1-1. Узел 3	
9	Фасады 1-6, А-В, 6-1, В-А	
10	Ведомость отделки помещений.	
11	Экспликация полов.	
12	Схема расположения элементов крыши .Сечение 1-1	
13	Узлы 4-7	
14	План кровли	
15	Козырек К-1	

Согласовано
Отдел Офроментова
Отдел Экфолгатошев
Отдел ВКочесова

Инв. N подл. | Подп. и дата | Взам. инв. N

Настоящий проект разработан в соответствии с действующими строительными нормами и правилами и предусматривает мероприятия, обеспечивающие взрыво-безопасность, пожаробезопасность при эксплуатации зданий и сооружений.

Главный инженер проекта /Путилин

компания "Диана-Л" Казыбек би атындағы ауд. Жауапкершілігі шектеулі серіктестігі Қарағанды қ. Қарағанды р-ні. Казыбек би Товарищество с ограниченной ответственностью г. Караганды р-н. Казыбек би

Изм.	Кол.уч.	Лист	Nдок	Подпись	Дата
ГИП		Путилин			28.08.18
Исполн.		Галимуллина			28.08.18
Проверил		Путилин			28.08.18
Н. контр.		Толмацкий			28.08.18

09/18-2-АС

Жамбылская область, Мойынкумский район, а. Кумозек

Капитальный ремонт здания лаборатории Кумозекского противоэпидемического отряда РГУ "Жамбылская противочумная станция" в а. Кумозек Мойынкумского района Жамбылской области

Стадия	Лист	Листов
РП	1	15

Общие данные.

ТОО "ДианаЛ"
ГСЛ N17013927

Формат А3

1. ОБЩАЯ ЧАСТЬ

Проект "Капитальный ремонт здания лаборатории Кумозекского противоэпидемического отряда РГУ "Жамбылская противочумная станция" в а.Кумозек Мойынкумского района Жамбылской области"" расположенное по адресу: Жамбылская область, Мойынкумский район, а.Кумозек выполнен на основании задания, выданное заказчиком и заключения, выданное ТОО "АНКО-Тараз" в 2018г.

2. ХАРАКТЕРИСТИКИ ЗДАНИЯ

Класс здания – II
Степень долговечности – II
Степень огнестойкости – III
Уровень ответственности – II (нормальный, технически несложный)
Класс функциональной пожарной опасности Ф 5.1
Класс здания по взрывопожарной и пожарной опасности – Д
Класс конструктивной пожарной опасности здания С0
Класс пожарной конструкции строительных конструкций К2
Срок службы здания – не менее 50лет

3. УЧАСТОК СТРОИТЕЛЬСТВА

Участок строительства относится к IIIВ климатическому району
с расчетной температурой наружного воздуха –26°С
С обычными геологическими условиями.
Господствующее направление ветра – южное в холодный период года,
с нормативными значениями 73кгс/м2,
нормативная снеговая нагрузка 50кгс/м2.
Сейсмичность площадки –7 баллов

4. АРХИТЕКТУРНО-СТРОИТЕЛЬНАЯ И КОНСТРУКТИВНАЯ ЧАСТИ ПРОЕКТА

Технические характеристики существующего объекта:
Существующее здание – одноэтажное без подвала, прямоугольной формы, с несущими продольными стенами
Фундаменты – ленточный, монолитный, бетонный
Наружные стены – кирпичные из обыкновенного керамического кирпича М75 толщиной 380мм
Внутренние стены и перегородки – кирпичные из обыкновенного керамического кирпича толщиной 380 и 120мм
Перекрытие – деревянное, опирается на антисейсмический пояс, высотой 120мм, залитый поверх стены
Кровля – скатная чердачная деревянная с покрытием из металлических листов
Перемычки – монолитные железобетонные
Полы – покрытие из линолеума и керамической плитки
Окна – ПВХ
Двери – ПВХ

Капитальный ремонт здания предполагает:

Демонтажно-монтажные работы.
Устройство козырька над входом.
Внутренние отделочные работы согласно ведомости отделки.
Замену напольное покрытие согласно экспликации полов.
Замену существующих плинтусов.
Произвести замену уплотнительных прокладок на дверях и окнах из ПВХ, произвести ремонт узлов сопряжения коробок со стенами
Предусмотреть отмостку по периметру здания
Произвести замену стропильной системы кровли.
Выполнить окраску цокольной части здания.
Наружные стены утеплить утеплителем ТехноФАС, D=131кг/м3, толщиной 60м (для стен 380мм), 80мм(для стен 120мм) и оштукатурить цементно-песчаным раствором М75 с последующей окраской фасадной краской.
Заменить утеплитель в деревянном перекрытие на утеплитель Техно РУФ по ТУ 5762-010-74182181-2012, D=165кг/м3 толщиной 90мм с покрытием утеплителя пароизолционной пленкой Техно НИКОЛЬ по ТУ 5774-005-960671152010
Выполнить замену деревянных конструкций кровли

Согласовано

Взам. инв. N

Подп. и дата

Инв. N подл.

Изм.	К. уч.	Лист	N д.	Подп.	Дата	09/18-2-АС			
						Жамбылская область, Мойынкумский район, а. Кумозек			
						Капитальный ремонт здания лаборатории Кумозекского противоэпидемического отряда РГУ "Жамбылская противочумная станция" в а. Кумозек Мойынкумского района Жамбылской области	Стадия	Лист	Листов
							РП	2	
Исполн.		Галимуллина			28.08.18	Общие данные.	ТОО "ДианаЛ" ГСЛ N17013927		
Проверил		Путилин			28.08.18				
Н. контр.		Толмацкий			28.08.18				

Формат А3

5. ИНЖЕНЕРНОЕ ОБОРУДОВАНИЕ.

Водоснабжение – централизованное
Канализация – автономный септик
Отопление – автономное на твердом топливе
Вентиляция – естественная, частично система кондиционирования воздуха
Электроснабжение – централизованное

6. ОРГАНИЗАЦИЯ СТРОИТЕЛЬСТВА.

Строительно – монтажные работы предусматривается осуществить в одну очередь
Производство СМР производить в соответствии с действующими нормами и правилами по производству работ.

7. ПРОТИВОПОЖАРНЫЕ МЕРОПРИЯТИЯ

Настоящий проект разработан в соответствии с действующими нормами и правилами.
Степень огнестойкости здания – III
Противопожарные мероприятия предусмотрены согласно СП РК 2.02–101–2014 «Пожарная безопасность зданий и сооружений».
Ширина выходов соответствует количеству эвакуируемых.
Двери наружные выполнены самозакрывающиеся с уплотнителями в притворах, открываются по направлению путей эвакуации.

8. АНТИСЕЙСМИЧЕСКИЕ МЕРОПРИЯТИЯ

Антисейсмические мероприятия предусмотрены согласно СП РК 2.03–30–2017 «Строительство в сейсмических зонах"

9. ТЭП

N n/n	Наименование	Ед. измерения	Количество
1	Общая площадь	$м^2$	189,2
2	Продолжительность строительства	мес	3,0
3	Площадь застройки	$м^2$	213,4
4	Строительный объем	$м^3$	682,9

10. УКАЗАНИЯ ПО ПРОИЗВОДСТВУ РАБОТ И ТЕХНИКЕ БЕЗОПАСНОСТИ.

При производстве работ руководствоваться требованиями СН РК 1.03–05–2011 "Охрана труда и техника безопасности в строительстве"

11. ОХРАНА ОКРУЖАЮЩЕЙ СРЕДЫ

Вредных выбросов в атмасферу нет.
Вывоз строительного мусора производится отдельным автотранспортом на специально отведенные для этого полигоны.

Согласовано

Взам. инв. N

Подп. и дата

Инв. N подл.

Изм.	К. уч.	Лист	N д.	Подп.	Дата
Исполн.		Галимуллина			28.08.18
Проверил		Путилин			28.08.18
Н. контр.		Толмацкий			28.08.18

09/18–2–АС

Жамбылская область, Мойынкумский район, а. Кумозек

Капитальный ремонт здания лаборатории Кумозекского противоэпидемического отряда РГУ "Жамбылская противочумная станция" в а. Кумозек Мойынкумского района Жамбылской области

Стадия	Лист	Листов
РП	3	

Общие данные.

ТОО "ДианаЛ"
ГСЛ N17013927

Формат А3

Дефектная ведомость

N п.п.	Наименование работ и затрат	Единица измерения	Масса ед. кг	Примечание
1	2	3	4	5
	Демонтаж конструкций 1 этажа			
1	Демонтаж существующих полов	$м^2$	194,2	
2	Демонтаж существующих плинтусов	п.м.	187,3	
3	Демонтаж существующей отмостки	п.м.	80,08	
	Демонтаж покрытия кровли			
4	Демонтаж покрытия из металлических	$м^2$	300,3	
	листов			
5	Демонтаж деревянных конструкций	$м^3$	17,669	

Взам. инв. N

Подп. и дата

Инв. N подл.

Изм.	К. уч.	Лист	N д.	Подп.	Дата
Исполн.		Галимуллина			28.08.18
Проверил		Путилин			28.08.18
Н. контр.		Голмацкий			28.08.18

09/18-2-АС

Жамбылская область, Мойынкумский район, а. Кумозек

Капитальный ремонт здания лаборатории Кумозекского противоэпидемического отряда РГУ "Жамбылская противочумная станция" в а. Кумозек Мойынкумского района Жамбылской области

Стадия	Лист	Листов
РП	4	

Дефектная ведомость.

ТОО "ДианаЛ"
ГСЛ N17013927

Формат А3

ПЛАН 1 ЭТАЖА ДО КАПРЕМОНТА

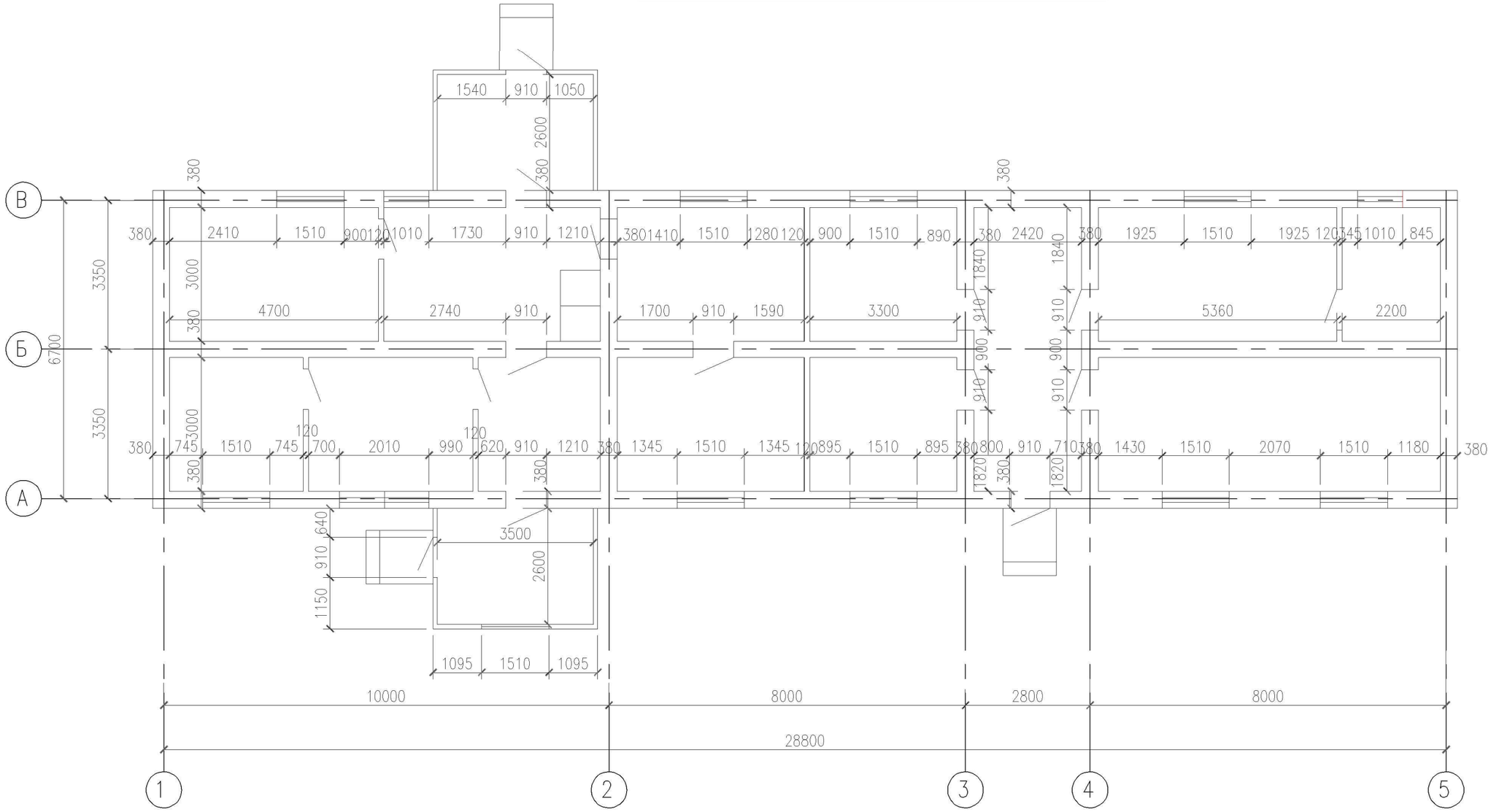

Взам. инв. N	Подп. и дата	Инв. N подл.

Изм.	К. уч.	Лист	N д.	Подп.	Дата	09/18-2-АС		
						Жамбылская область, Мойынкумский район, а. Кумозек		
						Капитальный ремонт здания лаборатории Кумозекского противоэпидемического отряда РГУ "Жамбылская противочумная станция" в а. Кумозек Мойынкумского района Жамбылской области	Стадия: РП	Лист: 5	Листов:
Исполн.		Галимуллина			28.08.18	План 1 этажа до капремонта	ТОО "ДианаЛ" ГСЛ N17013927	
Проверил		Путилин			28.08.18			
Н. контр.		Голмацкий			28.08.18			

Формат А3

ПЛАН ДЕМОНТАЖНЫХ РАБОТ 1 ЭТАЖА

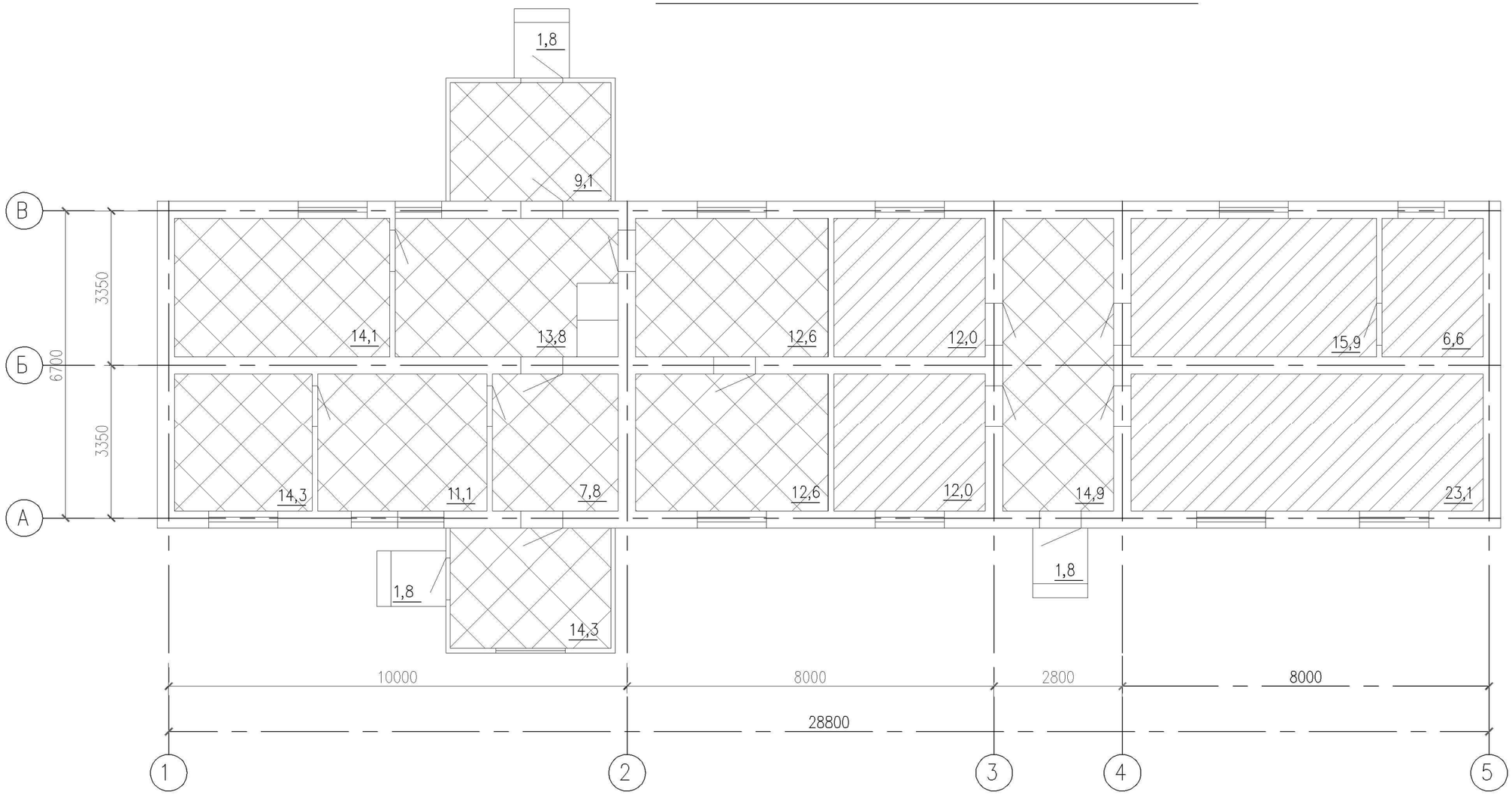

УСЛОВНЫЕ ОБОЗНАЧЕНИЯ

– Демонтируемые покрытие пола из керамической плитки

– Демонтируемые покрытие пола из линолеума

1. Перечень чертежей и общие примечания см. листы АС–1,2,3,4
2. Данный лист см. совместно с листом АС–7.
3. Демонтаж конструкций 1 этажа:
4. Демонтировать напольное покрытие из линолеума. Ориентировочная площадь демонтируемых полов составляет 69,6 м2.
5. Демонтировать напольное покрытие из керамической плитки. Ориентировочная площадь демонтируемых полов составляет 124,6 м2.
6. Демонтировать существующие плинтуса. Ориентировочный расход составляет 187,3 п. м.

Изм.	К. уч.	Лист	N д.	Подп.	Дата
Исполн.		Галимуллина			28.08.18
Проверил		Путилин			28.08.18
Н. контр.		Голмацкий			28.08.18

09/18–2–АС

Жамбылская область, Мойынкумский район, а. Кумозек

Капитальный ремонт здания лаборатории Кумозекского противоэпидемического отряда РГУ "Жамбылская противочумная станция" в а. Кумозек Мойынкумского района Жамбылской области

Стадия	Лист	Листов
РП	6	

План демонтных работ 1 этажа

ТОО "ДианаЛ"
ГСЛ N17013927

Формат А3

Взам. инв. N | Подп. и дата | Инв. N подл.

ПЛАН 1 ЭТАЖА ПОСЛЕ КАПРЕМОНТА

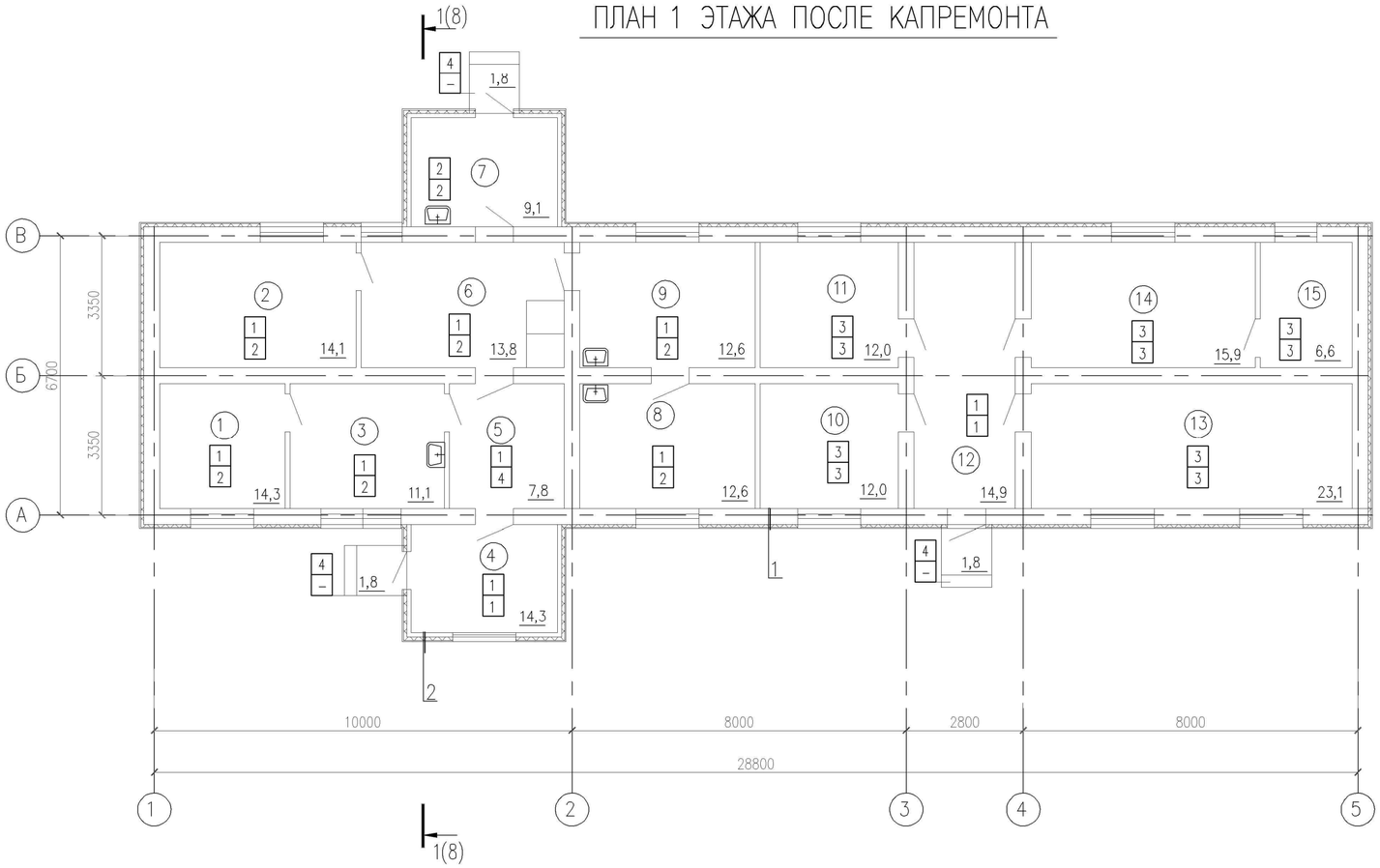

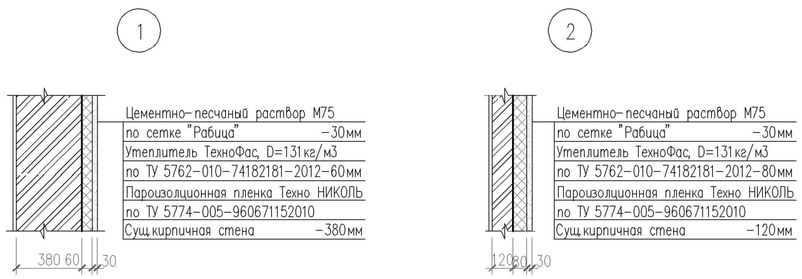

ЭСПЛИКАЦИЯ ПОМЕЩЕНИЙ 1 ЭТАЖА

Номер по плану	Наименование	Площадь м2	Категория производства, по взрывной, взрыво-пожарной и пожарной опасности
1	Блокпробная	14,3	Д
2	Заразный блок	14,1	Д
3	Вскрывочная	11,1	Д
4	Прихожая	14,3	Д
5	Коридор	7,8	Д
6	Заразный блок	13,8	Д
7	Моечная	9,1	Д
8	Паразитологическая	12,6	Д
9	Паразитологическая	12,6	Д
10	Комната	12,0	Д
11	Комната	12,0	Д
12	Коридор	14,9	Д
13	Кабинет	23,1	Д
14	Комната	15,9	Д
15	Комната	6,6	Д
	Итого:	199,9	

1. Перечень чертежей и общие примечания см. листы АС-1,2,3.
2. Данный лист см. совместно с листами АС-8,9,10,11
3. Ведомость отделки см.лист АС-10
4. Экспликацию полов см.лист АС-11
5. Наружные стены утеплить утеплителем ТехноФАС, D=131кг/м3, толщиной 60м (для стен 380мм), 80мм(для стен 120мм) и оштукатурить цементно-песчаным раствором М75 с последующей окраской фасадной краской. Площадь утепления – 329,4м2

Изм.	К. уч.	Лист	N д.	Подп.	Дата	09/18-2-АС		
						Жамбылская область, Мойынкумский район, а. Кумозек		
						Капитальный ремонт здания лаборатории Кумозекского противоэпидемического отряда РГУ "Жамбылская противочумная станция" в а. Кумозек Мойынкумского района Жамбылской области	Стадия: РП	Лист: 7 / Листов:
Исполн.	Галимуллина				28.08.18	План 1 этажа после капремонта. Узлы 1,2	ТОО "ДианаЛ" ГСЛ N17013927	
Проверил	Путилин				28.08.18			
Н. контр.	Толмацкий				28.08.18			

Взам.инв.N | Подпись и дата | Инв.N подл.

РАЗРЕЗ 1–1

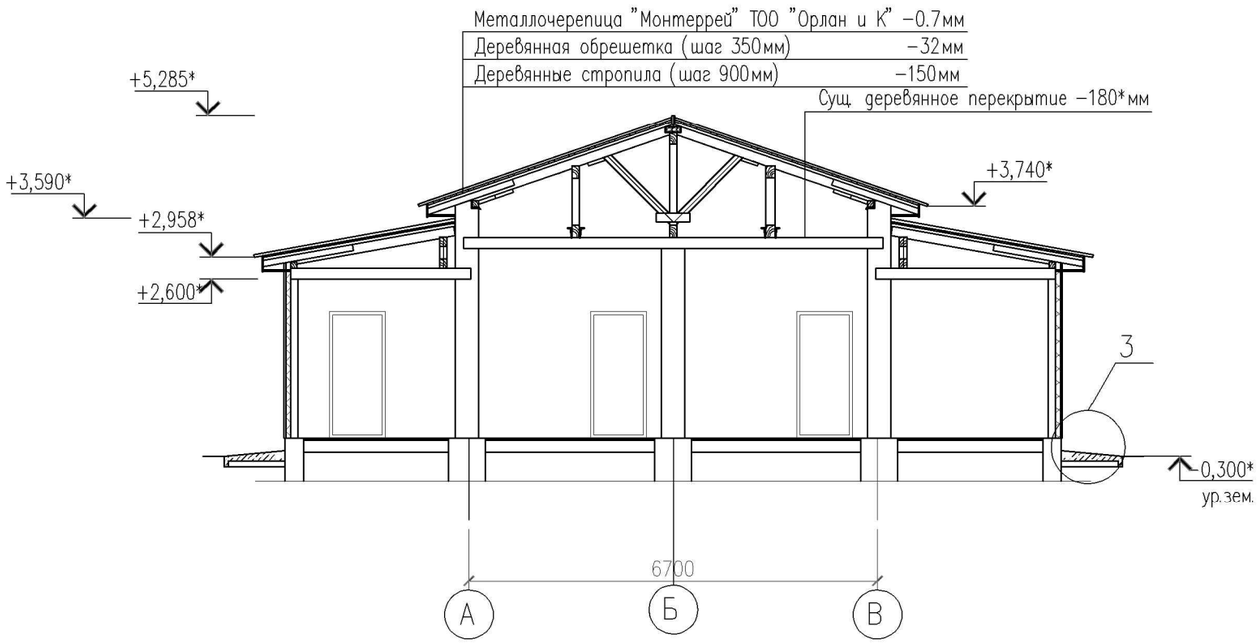

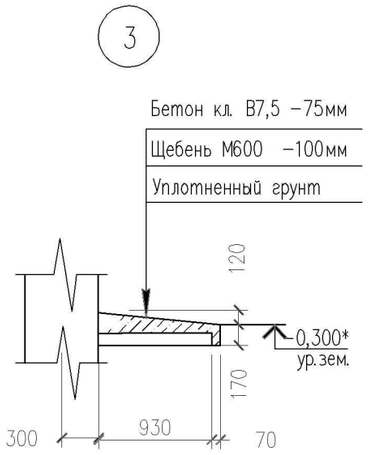

1. Перечень чертежей и общие примечания см. листы АС–1,2,3.
2. Данный лист см. совместно с листами АС–7,9
3. Заменить утеплитель в деревянном перекрытии на утеплитель Техно РУФ по ТУ 5762–010–74182181–2012, D=165кг/м3 толщиной 90мм с покрытием утеплителя пароизоляционной пленкой Техно НИКОЛЬ по ТУ 5774–005–960671152010

Изм.	К. уч.	Лист	N д.	Подп.	Дата	09/18–2–АС		
						Жамбылская область, Мойынкумский район, а. Кумозек		
						Капитальный ремонт здания лаборатории Кумозекского противоэпидемического отряда РГУ "Жамбылская противочумная станция" в а. Кумозек Мойынкумского района Жамбылской области	Стадия: РП	Лист: 8 / Листов:
Исполн.		Галимуллина			28.08.18	Разрез 1–1. Узел 3	ТОО "ДианаЛ" ГСЛ N17013927	
Проверил		Путилин			28.08.18			
Н. контр.		Толмацкий			28.08.18			

Взам. инв. N | Подп. и дата | Инв. N подл.

ФАСАД А–В

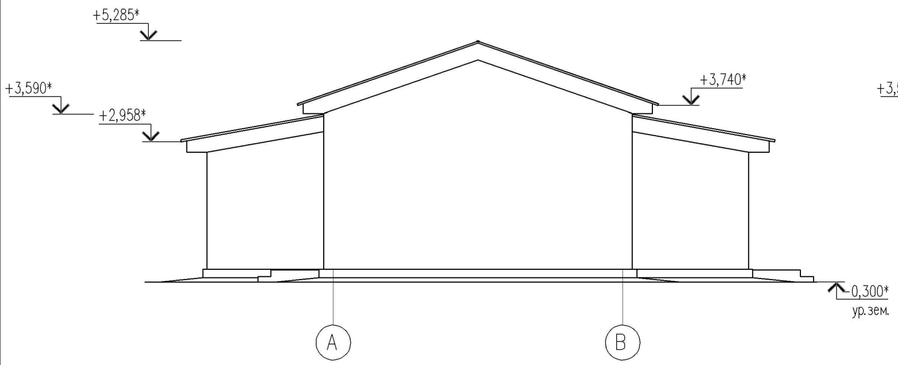

ФАСАД 1–5

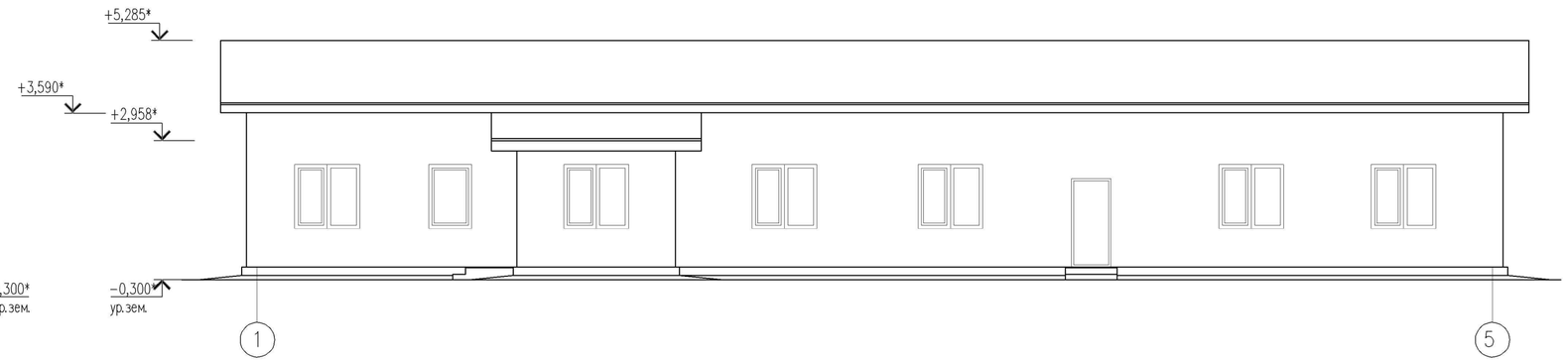

ФАСАД В–А

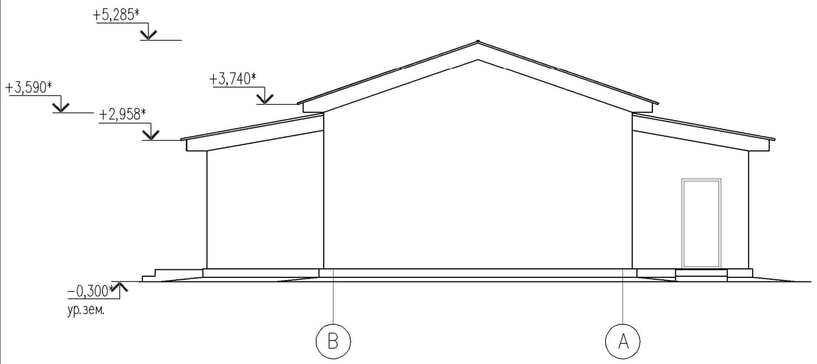

ФАСАД 5–1

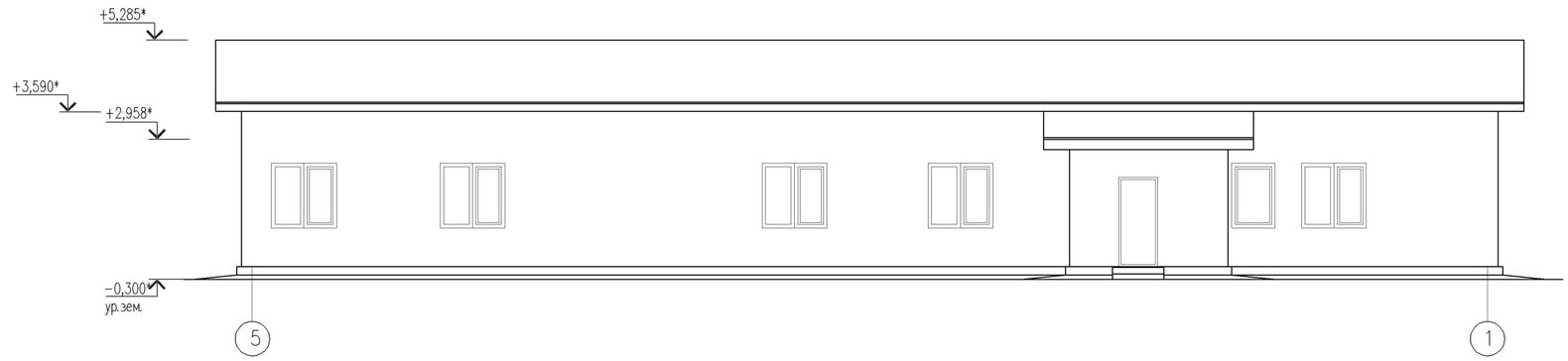

1. Перечень чертежей и общие примечания см. листы АС–1,2,3.
2. Данный лист см. совместно с листами АС–7,8
3. На фасадах козырьки, люк условно не показаны

Ведомость наружной отделки

N	Наименование элементов фасада	Наименование материала отделки	Наименование и номер эталона цвета или образец колера	Площадь, м2
1	Стена	Фасадная окраска	RAL	329,4
2	Кровля	Металлочерепица	RAL	300,3
3	Козырек К–1	Металлочерепица	RAL	5,4

Взам.инв.N	Подпись и дата	Инв.N подл.

Изм.	К. уч.	Лист	N д.	Подп.	Дата	09/18–2–АС		
						Жамбылская область, Мойынкумский район, а. Кумозек		
						Капитальный ремонт здания лаборатории Кумозекского противоэпидемического отряда РГУ "Жамбылская противочумная станция" в а. Кумозек Мойынкумского района Жамбылской области	Стадия: РП	Лист: 9	Листов:
Исполн.	Галимуллина				28.08.18	Фасады А–В, 1–5, В–А, 5–1	ТОО "ДианаЛ" ГСЛ N17013927	
Проверил	Путилин				28.08.18			
Н. контр.	Толмацкий				28.08.18			

ВЕДОМОСТЬ ОТДЕЛКИ ПОМЕЩЕНИЙ

Тип отделки	Наименование помещения	Потолок		Стены или перегородки		Низ стен или перегородок(панель)			Примечание
		Площ. м2	Вид отделки	Площ. м2	Вид отделки	Площ. м2	Вид отделки	Высота мм	
план первого этажа									
1	4,12	29,2	Масляная окраска	67,3 67,3	Выравнивание бетонной поверхности (до 5 мм) Масляная окраска	–	–	–	
2	1,2,3,6,7,8,9	87,6	Масляная окраска	266,3 266,3	Выравнивание бетонной поверхности (до 5 мм) Глазурованная плитка	–	–	–	
3	10,11,13,14,15	69,6	Водоэмульсионная окраска	204,4 204,4	Выравнивание бетонной поверхности (до 5 мм) Водоэмульсионная окраска	–	–	–	
4	5	7,8	Масляная окраска	75,1 35,7	Выравнивание бетонной поверхности (до 5 мм) Масляная окраска	39,4	Глазурованная плитка	1800	

Условные обозначения :

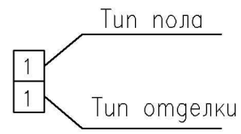

1. Данный лист смотреть совместно с листом АС–7.
2. В помещениях с гидроизоляцией, в местах примыкания к стенам и перегородкам, гидроизоляционный слой завести на стены на 300 мм над уровнем чистого пола.
3. Для укладки керамической плитки использовать эластичные клеевые составы для сухих и и влажных помещений.

Взам. инв. N

Подп. и дата

Инв. N подл.

Изм.	К. уч.	Лист	N д.	Подп.	Дата
Исполн.		Галимуллина			28.08.18
Проверил		Путилин			28.08.18
Н. контр.		Толмацкий			28.08.18

09/18–2–АС

Жамбылская область, Мойынкумский район, а. Кумозек

Капитальный ремонт здания лаборатории Кумозекского противоэпидемического отряда РГУ "Жамбылская противочумная станция" в а. Кумозек Мойынкумского района Жамбылской области

Стадия	Лист	Листов
РП	10	

Ведомость отделки помещений.

ТОО "ДианаЛ"
ГСЛ N17013927

Копировал

Формат А 3

ЭКСПЛИКАЦИЯ ПОЛОВ

Наименование помещения	Тип пола	Схема пола или тип пола по серии 2.244-1, вып.6	Элементы пола и их толщина	Площ. пола $м^2$	Примечания
План первого этажа					
1,2,3,4,5,6,8,9,12	1	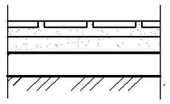	1. Керамическая плитка (рельефная) ГОСТ 6787-2001 -10мм 2. Прослойка и заполнение швов цементно-песчаным раствором М 150 -20 мм 3. Сущ.основание пола	115,8	
7	2	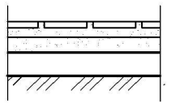	1. Керамическая плитка (рельефная) ГОСТ 6787-2001 -10мм 2. Прослойка и заполнение швов цементно-песчаным раствором М 150 -20 мм 3. Гидроизоляция на битумной мастике (2 слоя гидроизола) 4. Сущ.основание пола	9,1	
10,11,13,14,15	3	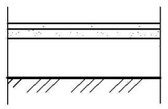	1. Линолеум ГОСТ 7251-77 -3,6мм 2. Стяжка из цементно-песчаного раствора М150 -15мм 3. Существующая подоснова	69,6	
Крыльца	4	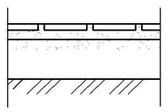	1. Керамическая плитка (рельефная) ГОСТ 6787-2001 -15мм 2. Прослойка и заполнение швов цементно-песчаным раствором М 150 -25 мм 3. Сущ.конструкци крыльца	5,4	

Условные обозначения :

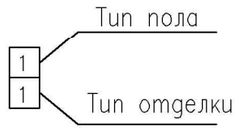

Наружная отделка

1. Наружная отделка – см. лист АС-1.
2. Цоколь здания, стенки крылец окрасить черным лаком в 2 раза. Крыльца и входы оштукатурить.
3. Окраску всех нащельников деревянных изделий выполнить эмалями ПФ-115 ГОСТ 6465-76 за два раза по грунту ГФ-21 ГОСТ 4056-63.

1. Данный лист смотреть совместно с листом АС-7.
2. Устройство чистых полов следует производить после монтажа электротехнического, технологического и сантехнического оборудования.
3. В местах примыкания пола к стенам и перегородкам, выполнить плинтусы из ПВХ. В бетонных полах плинтус выполнить из цементно-песчаного раствора М150 высотой 60мм.
4. В помещениях с гидроизоляцией, в местах премыкания к стенам и перегородкам, гидроизоляционный слой завести на стены на 300 мм над уровнем чистого пола.
5. Для укладки керамической плитки использовать эластичные клеевые составы для сухих и и влажных помещений.

Изм.	К. уч.	Лист	N д.	Подп.	Дата	09/18-2-АС		
						Жамбылская область, Мойынкумский район, а. Кумозек		
						Капитальный ремонт здания лаборатории Кумозекского противоэпидемического отряда РГУ "Жамбылская противочумная станция" в а. Кумозек Мойынкумского района Жамбылской области	Стадия: РП	Лист: 11	Листов:
Исполн.	Галимуллина				28.08.18	Экспликация полов.	ТОО "ДианаЛ" ГСЛ N17013927	
Проверил	Путилин				28.08.18			
Н. контр.	Толмацкий				28.08.18			

Взам. инв. N | Подп. и дата | Инв. N подл.

Копировал | Формат А 3

СХЕМА РАСПОЛОЖЕНИЯ ЭЛЕМЕНТОВ КРЫШИ

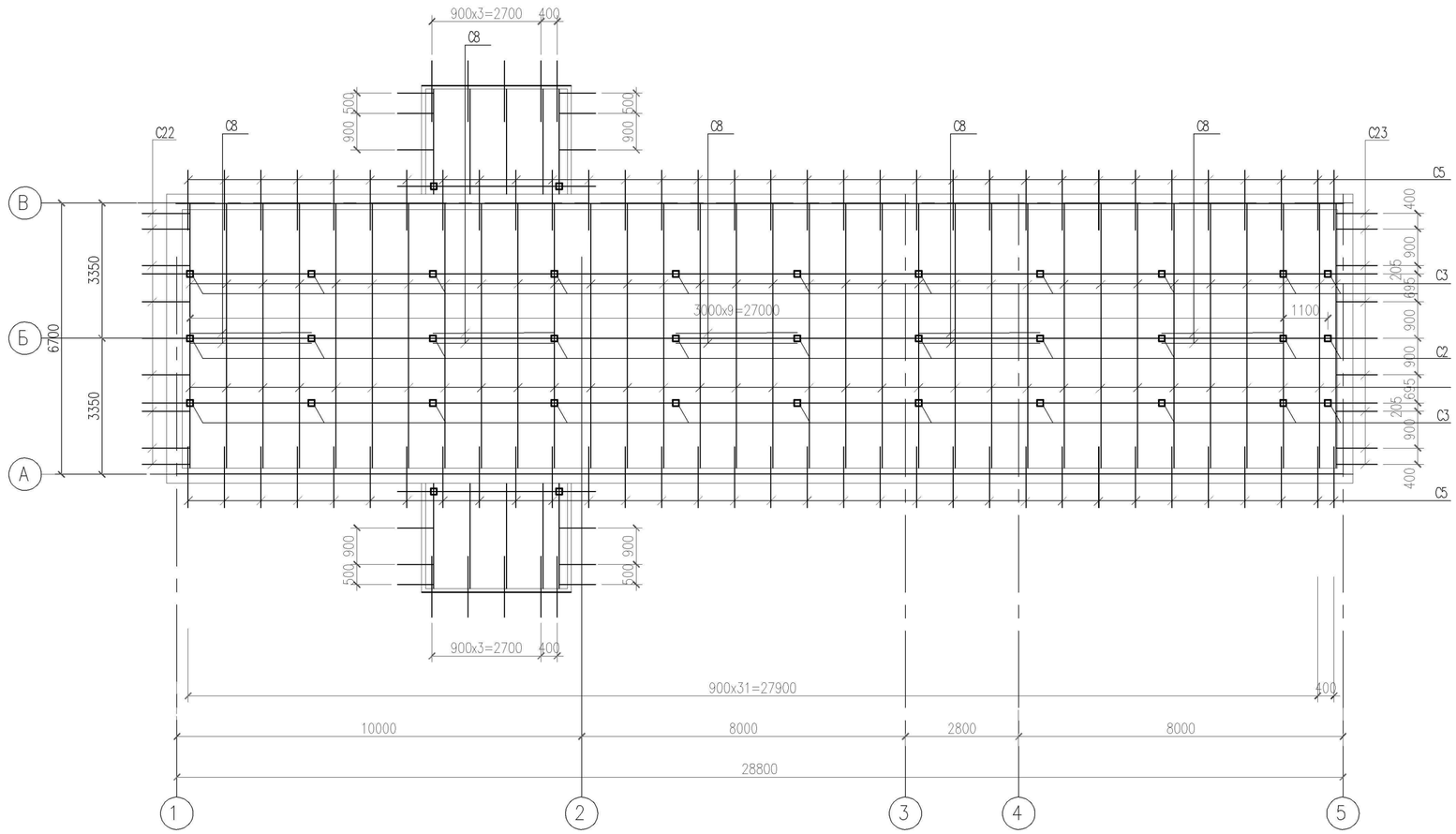

СПЕЦИФИКАЦИЯ ЭЛЕМЕНТОВ КРЫШИ

Поз.	Обозначение	Наименование	Кол.	Объем, $м^3$	Примечание
		Деревянные конструкции крыши		16,889	
C1	ГОСТ 8486-86*	Мауэрлат брус-2ХВ-сосна-150х150,Lобщ=64,80п.м	1	1,458	1,458
C2	То же	Стойка брус-2ХВ-сосна-120х120, L=1328	11	0,019	0,209
C3	"	Стойка брус-2ХВ-сосна-120х120, L=771	22	0,011	0,242
C4	"	Стропильная нога брус-2ХВ-сосна-50х150, L=3580	66	0,027	1,782
C5	"	Кобылка брус-2ХВ-сосна-50х100, L=1500	76	0,008	0,608
C6	"	Прогон брус-2ХВ-сосна-120х200, L=30,50п.м	3	0,732	2,196
C7	"	Подкос брус- 2ХВ-сосна-120х120, L=1543	22	0,022	0,484
C8	"	Ветровые связи доска 2-ХВ-50х200, L=3350	10	0,034	0,340
C9	"	Лежень брус -2ХВ-сосна-120х200, L=28,54п.м	3	0,685	2,055
C10	"	Сплошной настил доска-2-ХВ-32х100, Lобщ=778,8п.м	1	2,492	2,492
C11	"	Доска подшивная 2-ХВ-22Х150, Lобщ=294,84п.м	1	0,973	0,973
C12	"	Доска лобовая 2-ХВ-22Х230, Lобщ=98,28п.м	1	0,497	0,497
C13	"	Брус упорный брус 2-ХВ-50х100, L=300	110	0,002	0,220
C14	"	Накладка доска 2ХВ-сосна-50х150, L=250	30	0,002	0,060
C15	"	Накладка доска 2ХВ-сосна-50х150, L=550	30	0,004	0,120
C16	"	Брус коньковый брус 2-ХВ-50х150, L=30,50п.м	1	0,229	0,229
C17	"	Обрешетка доска-2-ХВ-32х100, Lобщ=598,00п.м	1	1,914	1,914
C18	"	Мауэрлат брус-2ХВ-сосна-120х120,L=3700	2	0,053	0,106
C19	"	Доска 2-ХВ-50Х30, L=450	76	0,0007	0,053
C20	"	Доска 2-ХВ-50Х30, L=336	76	0,0005	0,038
C21	"	Доска 2-ХВ-50Х30, L=180	76	0,0003	0,023
C22	"	Брус 2-ХВ-75Х75, L=1180	8	0,007	0,056
C23	"	Брус 2-ХВ-75Х75, L=1020	8	0,006	0,048
C24	"	Брус 2-ХВ-75Х75, L=900	12	0,005	0,060
C25	"	Прогон брус-2ХВ-сосна-120х200, L=4,90п.м	2	0,118	0,236
C26	"	Стропильная нога брус-2ХВ-сосна-50х150, L=2735	10	0,021	0,210
C27		Стойка брус-2ХВ-сосна-120х120, L=206	4	0,003	0,012
C28		Лежень брус -2ХВ-сосна-120х200, L=3500	2	0,084	0,168
		Прочие элементы			
	ТОО "Орлан и К"	Металлочерепица "Монтеррей", t=0.7мм	300,3		$м^2$
		Конек фасонный	30,50		п.м

1. Перечень чертежей и общие примечания см. листы АС-1,2,3
2. Данный лист см. совместно с листами АС-13,14
3. Для изготовления несущих конструкций крыши должны применяться пиломатериалы хвойных пород по ГОСТ 8486-86 с размерами по ГОСТ 24454-80*. Древесина должна быть не ниже 2 сорта с расчетными характеристиками по СНИП II-25-80, влажностью не более 20%
Защиту древесины от гниения и огнезащитную обработку производить в соответствии с требованиями СНиП I-А.12
Все деревянные конструкции должны быть подвергнуты пропиткой огнезащитным пропиточным составом ПОС-1, СТ ДГП 39919819-01-2006
4. Деревянные конструкции, соприкасающиеся с кирпичной кладкой, камышовой стеной тщательно антисептировать и защитить от гниения прокладкой из двух слоев толя.
5. Размеры стропил, стоек, прогонов, подкосов, затяжек уточнить по месту.
6. В случае отсутствия длиномерного леса позиции составляются из двух частей
7. Обрешетку под металлочерепицу выполнить из досок 32х100мм с шагом 350мм.
8. Гвозди для крепления деревянных элементов применять по ГОСТ 4028-63*.
9. При устройстве металлочерепичной кровли в среднем необходимо 8-10 шт./м2 саморезов. Крепеж по нижней кромке каждого из листов вкручивают в прогиб профиля через волну. Затем следующие крепления располагают в шахматном порядке по рядам, сохраняя тот же шаг через волну
10. Коньковую планку крепят специальными шурупами через волну.
11. Торцевую планку фиксируют с шагом 50-60 см.
12. При фиксации аксессуаров используется по 3 самореза/ пог. м. Их закрепляют с шагом 0,35 м в поперечную волну. Если же крепление выполняют вдоль ската, то метиз ввинчивают в верхний гребень. Процесс продолжают с шагом через волну.
13. На свесах карниза устанавливаем сплошную обрешетку, к первой ее доске и закрепляются карнизные планки. Для крепления планок используются кровельные саморезы для металлочерепицы с неопреновой прокладкой, их закручивают через 20-30 см, планки крепятся с нахлестом 10см.
14. Помимо карнизных планок по длине карниза устанавливаем гребенку аэроэлемента свеса. Решетчатая конструкция защитит кровлю от проникновения птиц, обеспечит вентиляцию.
15. Ендовы закрепляются кровельными саморезами с шагом 30 см, крепление планок производится с 10-ти сантиметровым нахлестом. Для лучшей герметизации используем уплотнительную ленту. Нижняя ендова прибивается к обрешетке, верхняя - наверх на металлочерепицу. Можно использовать для крепления ендов специальные скобы. Между ендовами и металлочерепицей должен соблюдаться зазор. Так как в местах крепления ендов устанавливаются подрезанные листы, их закрывают для защиты декоративными планками - разжелобками. Под все ендовы обязательно устанавливаем дополнительный сплошной настил. Все доборные элементы под металлочерепицу устанавливаются с нахлестом и под ними должна быть сплошная обрешетка.
16. Правые и левые фронтонные планки применяются для отделки правого и левого фронтонов. Крепление планок начинается снизу вверх с соблюдением нахлеста в 10 см. Выполняется монтаж планок после установки всех листов металлочерепиц. Планки должны укрывать края листов металлочерепицы полностью, особенно если листы подвергались нарезке. Прибивается фронтонная планка к ветровой доске с обязательным заведением на доску гидроизоляционной
17. Торцевая планка для металлочерепицы выполняет защитную функцию относительно обрешетки, утеплителя и стропильной системы, но самое главное ее предназначение - предотвращение попадания ветра в кровельную конструкцию.
18. Ветровая планка для металлочерепицы в прибитом состоянии должна превышать обрешетку на высоту волны, саморезы вкручиваются на планку сверху и сбоку. Рекомендуется нахлест ветровых планок увеличивать до 50 см.
19. Коньковые планки устанавливаются на кровле из металлочерепицы в самую последнюю очередь. Обязательно при монтаже соблюдать вентиляционные зазоры, укладывать между коньком и черепицей уплотнитель. Коньковую планку закрепляют с нахлестом 10 см, саморезы вкручиваются через 10 см.
20. По верхней части кровли прибивается коньковый брусок с расстоянием 50 см.
Листы металлочерепицы соединяются под коньковым бруском не вплотную, а с зазором в 20-25 см. Для защиты кровли от осадков, как и на карнизе, закрепляется сетчатый аэроэлемент.
21. Обустраиваем на крыше слуховые окна. Так называемый «фартук» создается вокруг окна дважды: до монтажа листов металлочерепицы и поверх них. Обрешетка вокруг окна должна быть сплошной. Для начала по периметру окна, исключая швы кладки, делается штроба. Примыкание конструкции окна к обрешетке герметизируется плотной лентой. «Фартуки» шириной более 20 см вырезаются из гладкого кровельного листа, к трубе и обрешетке крепятся саморезами, верхняя часть планки вставляется в штробу. Верхний «фартук» монтируется не в надрез металлочерепицы во избежание попадания воды в кровельную конструкцию.
22. Устанавливаем снегозадержатели.
23. Расход листов метллаллочерепицы, доборных элементов предварительно уточнить фирмой, занимающейся устройством кровли до монтажа покрытия кровли из металлочерепицы
24. Лежни поз.C9,C28 крепить двумя скобами по ГОСТ 4028-63, ТУ 14-177-76-99 с каждой стороны. Общий расход скоб -28шт.
25. Мауэрлат поз.C1 крепится в существующее отверстие болтом М12 с шагом 600мм

Изм.	К. уч.	Лист	N д.	Подп.	Дата
Исполн.	Галимуллина				28.08.18
Проверил	Путилин				28.08.18
Н. контр.	Толмацкий				28.08.18

09/18-2-АС

Жамбылская область, Мойынкумский район, а. Кумозек

Капитальный ремонт здания лаборатории Кумозекского противоэпидемического отряда РГУ "Жамбылская противочумная станция" в а. Кумозек Мойынкумского района Жамбылской области

Стадия	Лист	Листов
РП	12	

Схема расположения элементов крыши.

ТОО "ДианаЛ"
ГСЛ N17013927

Взам.инв.N | Подпись и дата | Инв.N подл.

1–1

(утепление условно не показано)

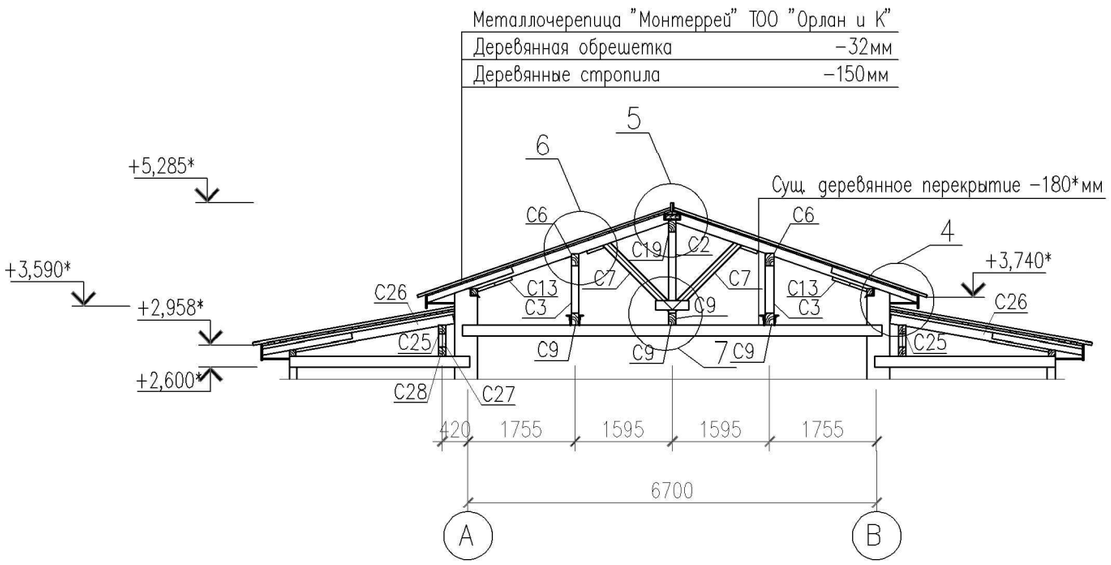

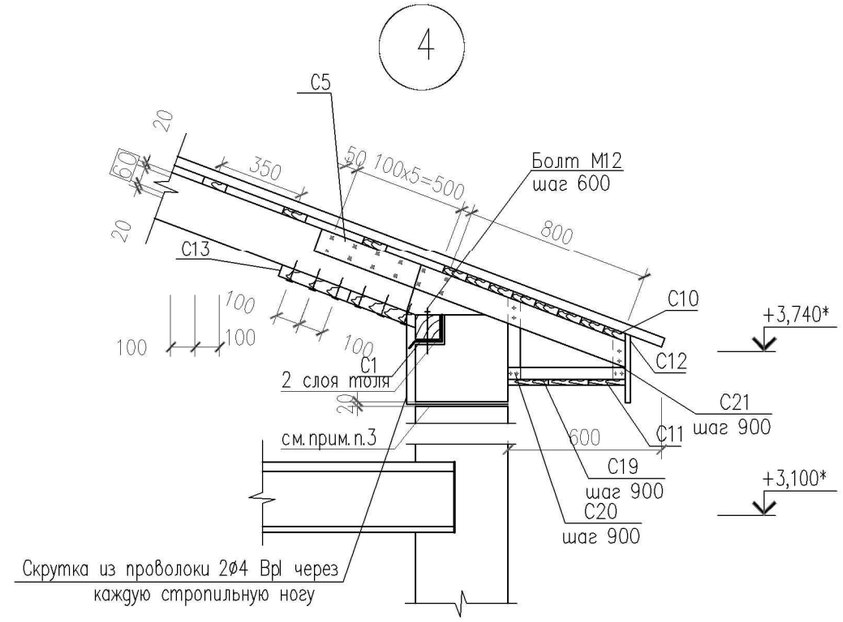

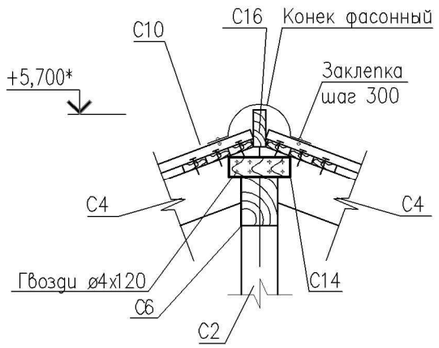

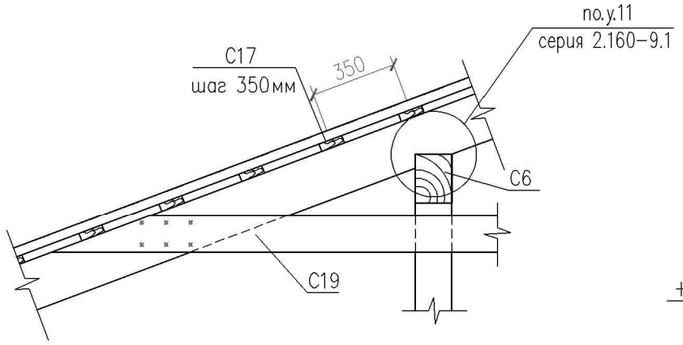

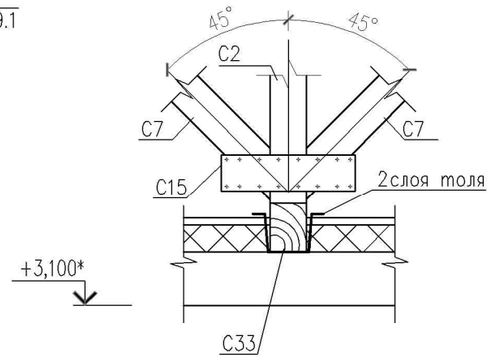

1. Перечень чертежей и общие примечания см. листы АС–1,2,3.
2. Данный лист см. совместно с листом АС–12.
3. Пробить сквозное отверстие диаметром 20мм, пропустить скрутку, зачеканить цементно–песчаным раствором М75

Изм.	К. уч.	Лист	N д.	Подп.	Дата	09/18–2–АС		
						Жамбылская область, Мойынкумский район, а. Кумозек		
						Капитальный ремонт здания лаборатории Кумозекского противоэпидемического отряда РГУ "Жамбылская противочумная станция" в а. Кумозек Мойынкумского района Жамбылской области	Стадия	Лист	Листов
							РП	13	
Исполн.		Галимуллина			28.08.18	Узлы 4–7	ТОО "ДианаЛ" ГСЛ N17013927	
Проверил		Путилин			28.08.18			
Н. контр.		Голмацкий			28.08.18			

Взам. инв. N | Подп. и дата | Инв. N подл.

Формат А3

ПЛАН КРОВЛИ

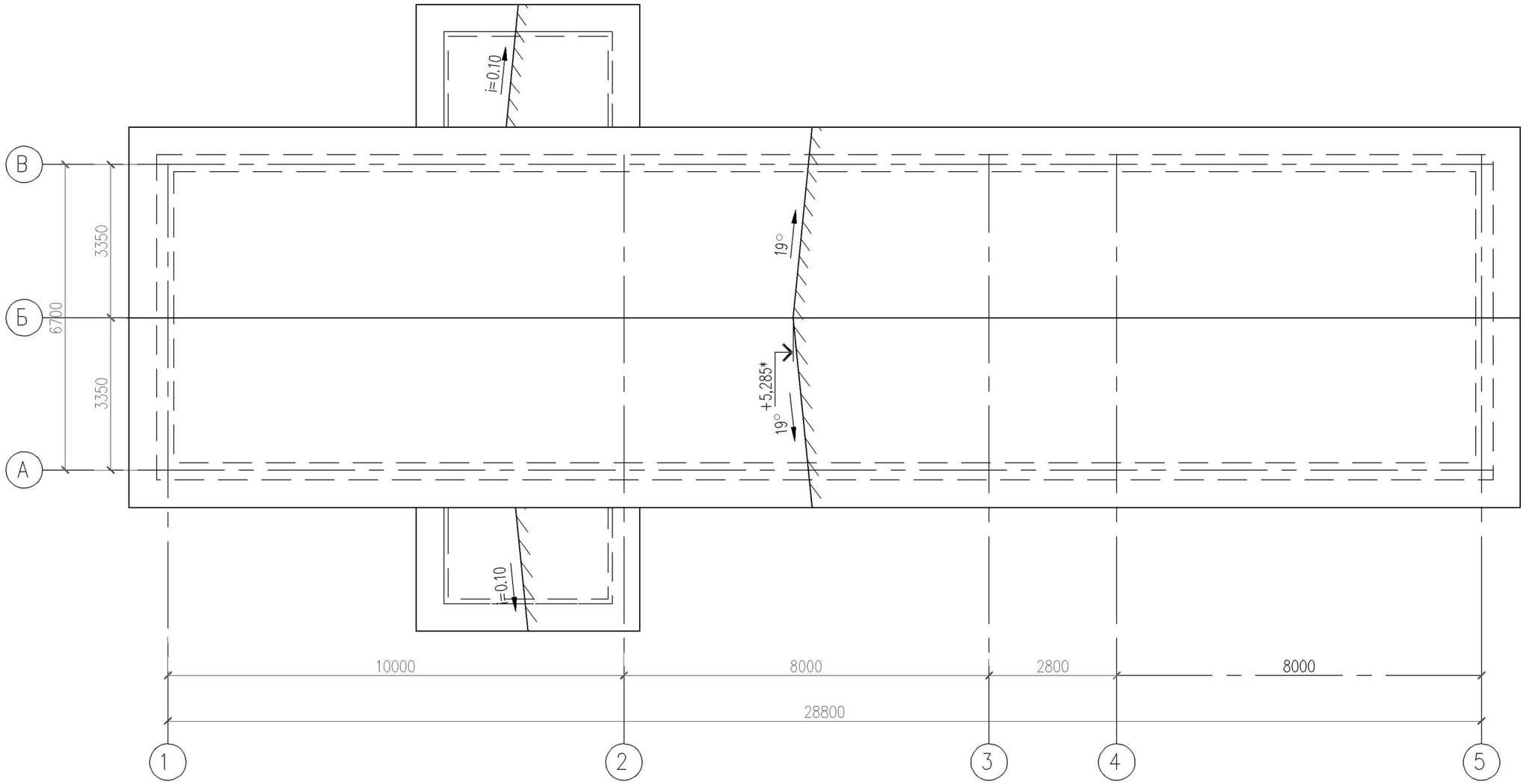

1. Перечень чертежей и общие примечания см. листы АС–1,2,3.
2. Данный лист см. совместно с листами АС–8,12

Изм.	К. уч.	Лист	N д.	Подп.	Дата
Исполн.		Галимуллина			28.08.18
Проверил		Путилин			28.08.18
Н. контр.		Толмацкий			28.08.18

09/18–2–АС

Жамбылская область, Мойынкумский район, а. Кумозек

Капитальный ремонт здания лаборатории Кумозекского противоэпидемического отряда РГУ "Жамбылская противочумная станция" в а. Кумозек Мойынкумского района Жамбылской области

Стадия	Лист	Листов
РП	14	

План кровли

ТОО "ДианаЛ"
ГСЛ N17013927

Формат А3

Взам. инв. N | Подп. и дата | Инв. N подл.

Козырек
(утепление стен условно не показано)

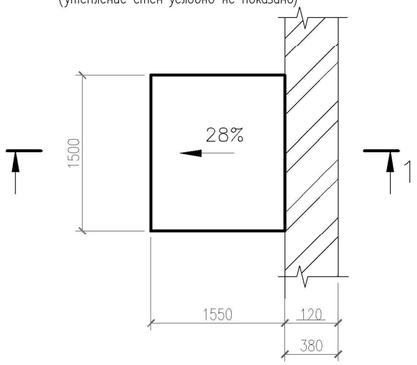

Схема расположения балок
(утепление стен условно не показано)

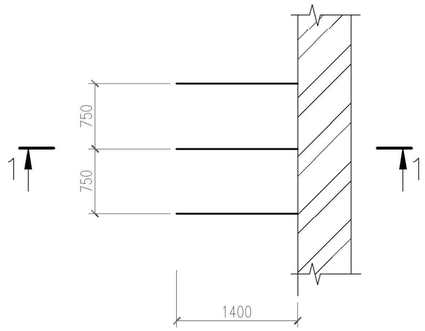

Схема расположения прогонов
(утепление стен условно не показано)

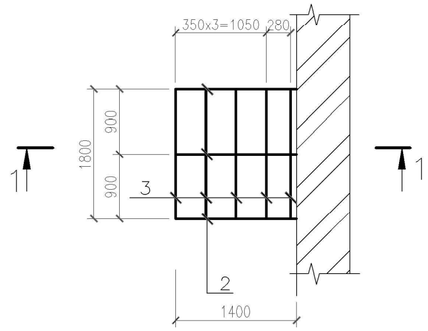

СПЕЦИФИКАЦИЯ ЭЛЕМЕНТОВ КОЗЫРЬКА

Поз.	Обозначение	Наименование	Кол.	Масса ед., кг	Примечание
1		Швеллер $\frac{\text{[10 ГОСТ 8240-97}}{\text{С245 ГОСТ 27772-88*}}$,l=1400	3	12,03	36,09кг
2		Уголок $\frac{\text{L63x5 ГОСТ 8509-93}}{\text{С245 ГОСТ 27772-88*}}$,l=1395	3	6,71	20,13кг
3		Уголок $\frac{\text{L63x5 ГОСТ 8509-93}}{\text{С245 ГОСТ 27772-88*}}$,l=1500	5	7,22	36,10кг
4		Уголок $\frac{\text{L63x5 ГОСТ 8509-93}}{\text{С245 ГОСТ 27772-88*}}$,l=315	3	1,52	4,56кг
5		Уголок $\frac{\text{L100x8 ГОСТ 8509-93}}{\text{С245 ГОСТ 27772-88*}}$,l=150	3	1,84	5,52кг
6		Швеллер $\frac{\text{[10 ГОСТ 8240-97}}{\text{С245 ГОСТ 27772-88*}}$,l=805	3	6,91	20,73кг
7		Лист $\frac{\text{150x8 ГОСТ 19903-74}}{\text{С235 ГОСТ 27772-88*}}$,l=150	8	1,41	11,28
	ТОО "Орлан и К"	Металлочерепица, t=0.7мм	3,1		$м^2$

1-1
(утепление стен условно не показано)

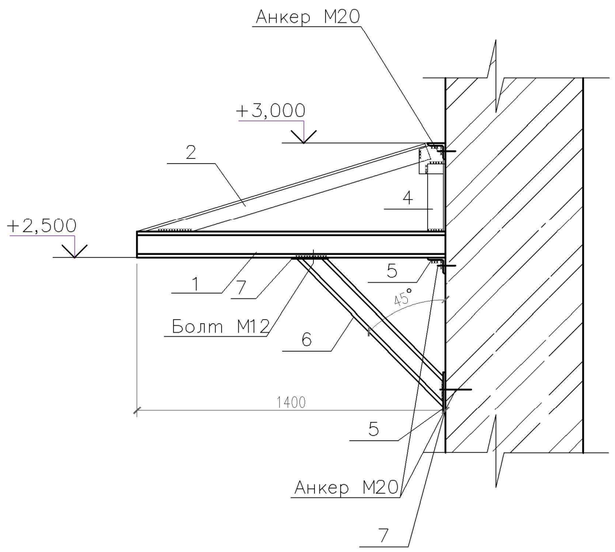

1. Данный лист см. совместно с листом АС -1,2,3
2. Монтаж стальных конструкций вести на болтах нормальной точности и сварке
3. Сварку вести электродами типа Э42 по ГОСТ 9467-75*. Толщину сварных швов принимать по наименьшей толщине свариваемых элементов, но не более 10мм
4. Наружные сварные швы зачистить заподлицо с поверхностью металлоконструкций
5. Все металлоконструкции после окончания сварочных работ очистить от пыли и грязи и окрасить эмалью БТ-177 по грунтовке ГФ-021
6. К балке (поз.1) приварить стойки (поз.4), затем уложить прогоны (поз.3) и соединить между собой сваркой, покрыть металлочерепицей. Крепление производить саморезами с герметизирующей прокладкой
7. Козырек К-1 установить в количестве 3шт

Взам.инв.N | Подпись и дата | Инв.N подл.

Изм.	Кол.	Лист	Nдок	Подпись	Дата	09/18-2-АС		
						Жамбылская область, Мойынкумский район, а. Кумозек		
						Капитальный ремонт здания лаборатории Кумозекского противоэпидемического отряда РГУ "Жамбылская противочумная станция" в а. Кумозек Мойынкумского района Жамбылской области	Стадия: РП	Лист: 15
Исполн.	Галимуллина				28.08.18	Козырек К-1	ТОО "ДианаЛ" ГСЛ N17013927	
Проверил	Путилин				28.08.18			
Н. контр.	Голмацкий				28.08.18			