ҚАЛА ҚҰРЫЛЫСТЫҚ КОМПАНИЯ
ASTANA-PROJECT
URBAN PLANNING COMPANY

Республика Казахстан
010000, г. Нур-Султан
пер. Жайдармана, 1
+7 7172 99 90 29
+7 7172 30 99 57
info@astana-project.kz

Заказчик: ГУ "Отдел архитектуры, градостроительства и строительства Бурлинского района Западно-Казахстанской области"

ТОО "ASTANA-PROJECT"
ГСЛ № 15015760

РАБОЧИЙ ПРОЕКТ

Разработка проектно-сметной документации по объекту "Строительство административного здание в г. Аксай Бурлинского района, Западно-Казахстанской области"

Шифр 2019 - 4 - АР

Архитектурное решение

Директор_____ Суюндиков Ж. Ш.

Главный инженер проекта_____Суюндиков Ж. Ш.

г. Нур-Султан 2019 г.

ВЕДОМОСТЬ РАБОЧИХ ЧЕРТЕЖЕЙ ОСНОВНОГО КОМПЛЕКТА

ЛИСТ	НАИМЕНОВАНИЕ	ПРИМЕЧ.
АС-1	Общие данные (начало).	
АС-1а	Общие данные (продолжение).	
АС-2	Общие данные (окончание).	
АС-2 а	Фасады "1-4".(цветной)	
АС-2 б	Фасады "4-1".(цветной)	
АС-2 в	Фасады "А-В".(цветной)	
АС-2 г	Фасады "В-А".(цветной)	
АС-2 д	Ведомость наружных работ	
АС-3	План первого этажа.	
АС-4	План второго этажа.	
АС-5	Экспликация помещений первого, второго этажей.	
АС-6	Спецификация элементов заполнения проемов.	
АС-7	Разрез 1 - 1.	
АС-8	План фундаментов.	
АС-9	Сечения фундаментов. Спецификация элементов фундаментов.	
АС-10	Раскладка блоков по осям "1", "2", "3", "1*", "3*", "В".	
АС-11и	Раскладка блоков по осям "А", "Б", "4".	
АС-12	Схема расположения перемычек и полов первого этажа.	
АС-13	Спецификация, ведомость перемычек полов первого этажа.	
АС-14	Схема расположения перемычек и полов второго этажа.	
АС-15	Спецификация, ведомость перемычек, полов второго этажа.	
АС-16	Экспликация полов первого и второго этажа.	
АС-17	Схема расположения плит перекрытия первого этажа и междуэтажной площадки на отм.+1.570	
АС-18	План покрытия.	
АС-19	Спецификация элементов перекрытия и покрытия.	
АС-20	Конструкции монолитных участков Му-1, Му-2Му-3, Му-4.	
АС-21	Пандус	
АС-22	Схема расположения элементов стропильной системы.	

Продолжение

ЛИСТ	НАИМЕНОВАНИЕ	ПРИМЕЧ.
АС-23	Сечение 1-1. Спецификация элементов стропильной системы.	
АС-24	План кровли. Конструкция стремянки металлической Стм-2.	
АС-25	Конструкция крыльца и пандуса по оси "1".	
АС-26	План фундаментов крыльца .	
АС-27	План покрытия крыльца. Конструкция козырька. Спецификация	
АС-28	Конструкция стремянки металлической Стм-1.	
АС-29	Конструкция стремянки металлической Стм-3.	
АС-30	План на отм. -0,900. Узлы 4,5. Спецификация	
АС-31	Ведомость отделки помещений первого этажа.	
АС-32	Ведомость отделки помещений второго этажа.	
АС-33	Решетка металлическая Рм-1. Сечение а-а. Узел крепления к стене. Спецификация	
АС-34	План барьера. Сечение б-б. Виды А,Б. Спецификация.	
АС-35	Лестничные ограждения ОГ-1,ОГ-2,ОГ-3.Косоур ЛК1 (ЛК-1*). Спецификация.	
АС-36	Лестничные ступени. Спецификация	

ВЕДОМОСТЬ ОСНОВНЫХ КОМПЛЕКТОВ РАБОЧИХ ЧЕРТЕЖЕЙ

Обозначение	Наименование	Примечание
АС	Архитектурно - строительные решения	
ТХ	Технологические решения	
ОВ	Отопление, вентиляция и кондиционирование	
ВК	Водопровод и канализация	
ЭОМ	Электроосвещение и силовое электрооборудование	
СС	Связь и сигнализация	
ЛВС	Локально-вычислительная сеть	
ВН	Видеонаблюдение	

Проект разработан в соответствии с нормами и правилами, действующими на территории Республики Казахстан и предусматривает мероприятия, обеспечивающие взрывобезопасность и пожаробезопасность при эксплуатации здания.

Главный инженер проекта Суюндиков Ж.Ш.

Согласовано

Взам. инв. №

Подп. и дата

Инв. № подл.

Изм.	Кол.уч	Лист	Nдок.	Подпись	Дата
ГИП		Суюндуков			09/19
Нач. отд.		Садыкова			09/19
Проверил		Каюпов			09/19
Разработал		Утубаева			09/19
Н.контр.		Каменов			09/19

2019-04-АС

Строительство административного здания в г.Аксай Бурлинского района Западно-Казахстанской области

Административное здание

Стадия	Лист	Листов
РП	1	36

Общие данные (начало)

ТОО " ASTANA - PROJECT " ГСЛ № 15015760

ВЕДОМОСТЬ ССЫЛОЧНЫХ И ПРИЛАГАЕМЫХ ДОКУМЕНТОВ

Обозначение	Наименование	Примечание
	ССЫЛОЧНЫЕ	
ГОСТ 530 - 2007	Кирпич и камни керамические.	
ГОСТ 379 - 95	Кирпич и камни силикатные.	
ГОСТ 28013 - 98	Растворы строительные. Общие технические условия.	
ГОСТ 13579-78*	Блоки бетонные для стен подвалов.	
	Общие технические условия.	
СТ РК 956 - 93	Плиты ленточных фундаментов железобетонные	
ГОСТ 9561-91	Плиты перекрытий железобетонные многопустотные	
	для зданий и сооружений.	
ГОСТ 948 - 84	Перемычки железобетонные для зданий с кирпичными стенами.	
ГОСТ 10923-93	Рубероид. Технические условия.	
ГОСТ 5781 - 82*	Сталь горячекатанная для армирования.	
	железобетонных конструкций.	
ГОСТ 6727 - 82*	Проволока из низкоуглеродистой стали холоднотянутая	
	для армирования железобетонных конструкций.	
ГОСТ 8240 - 89*	Швеллеры стальные горячекатанные.	
ГОСТ 8509 - 93	Уголки стальные горячекатанные равнополочные.	
ГОСТ 9573-96	Плиты из минеральной ваты на синтетическом	
	связующем теплоизоляционные.	
ГОСТ 103 - 76*	Полоса стальная горячекатанная. Сортамент.	
ГОСТ 30674-99	Оконные блоки пластиковые.	
ГОСТ 30673-99	Профили поливинилхлоридные для оконных и дверных блоков.	
ГОСТ 24698-81	Двери деревянные наружные для жилых и общественных зданий.	
ГОСТ 6629 - 88	Двери деревянные внутренние для жилых и общественных зданий.	

ВЕДОМОСТЬ СПЕЦИФИКАЦИЙ

ЛИСТ	НАИМЕНОВАНИЕ	ПРИМЕЧ.
АС-5	Спецификация элементов на одно изделие	
АС-6	Спецификация элементов премов	
АС-6	Спецификация материалов и изделий	
АС-8	Спецификация элементов лестниц	
АС-9	Спецификация элементов фундаментов	
АС-13,15	Спецификация элементов перемычек	
АС-19	Спецификация элементов плит перекрытия первого этажа	
АС-19	Спецификация элементов плит покрытия	
АС-20	Спецификация материалов на монолитный участок МУ-1	
АС-20	Спецификация материалов на монолитный участок МУ-2	
АС-21	Спецификация материалов на монолитный участок МУ-3	
АС-21	Спецификация материалов на монолитный участок МУ-4	
АС-23	Спецификация элементов стропильной системы	
АС-24	Спецификация элементов замаркерованных на данном листе	
АС-26	Спецификация элементов	
АС-27	Спецификация фундаментов	
АС-28	Спецификация покрытия крыльца	
АС-29	Спецификация элементов	
АС-28	Спецификация элементов стойки Стм-1	
АС-29	Спецификация элементов	
АС-29	Спецификация элементов стойки Стм-3	
АС-30	Спецификация элементов колонны К-1	

ТЕХНИКО - ЭКОНОМИЧЕСКИЕ ПОКАЗАТЕЛИ

№п/п	Наименование	Ед. изм.	Кол-во	Примечание
1	Площадь застройки здания	$м^2$	320.9	
2	Строительный объем	$м^3$	3209.0	
3	Общая площадь здания	$м^2$	776.1	
4	Полезная площадь здания	$м^2$	741.9	

Согласовано

Взам. инв. №

Подп. и дата

Инв. № подл.

Изм.	Кол.уч	Лист	Nдок.	Подпись	Дата
ГИП		Суюндуков			09/19
Нач. отд.		Садыкова			09/19
Проверил		Каюпов			09/19
Разработал		Утубаева			09/19
Н.контр.		Каменов			09/19

2019-04-АС

Строительство административного здания в г.Аксай Бурлинского района Западно-Казахстанской области

Административное здание

Стадия	Лист	Листов
РП	1а	

Общие данные (продолжение)

ТОО " ASTANA - PROJECT " ГСЛ № 15015760

Копировал

А3

Общие указания

1. Настоящий рабочий проект выполнен в соответствии со СП РК 3.02-107-2014 * " Общественные здания и сооружения" и МСН 3.02-03-2002 "Здания и помещения для учреждений и организаций".
2. Согласно СП РК 2.04-01-2017 "Строительная климатология" район строительства относится к III В климатическому району.

При разработке проекта принято:

- степень огнестойкости – II;
- расчетная температура – 30 °С;
- скоростной напор ветра – 48 кг/м2 (0.48 кПа);
- вес (расчетный) снегового покрова – 180 кг/м2(1,8 кПа);
- временные нагрузки – в соответствии с НТП РК 01-01-3.1 (4.1)-2017;
- рельеф участка – спокойный;
- район несейсмичный.

3. Основанием фундаментов служат суглинки коричневые, полутвердые, слабо-среднепросадочные сильносжимаемые, слабонабухающие с мелким содержанием дресвы карбонатных пород со следующими характеристиками:

- плотность грунта - 1.97 г/см3;
- удельное сцепление - 23 кПа;
- - угол внутреннего трения – 20°;

Грунты сильноагрессивные к бетонам на портландцементе по ГОСТ 10178-85* и среднеагрессивные к бетонам на шлакопортландцементе по ГОСТ 10178-85 и неагресивных к бетонам на сульфатостойких цементах по ГОСТ 22266-94.

Грунтовые воды вскрыты на глубине 4,3метра, слабоагрессивные ко всем маркам бетона.

4. Фундаменты ленточные - бетонные блоки ГОСТ 13579-78* по фундаментным плитам СТ РК 956-93.Фундаменты укладываются на щебеночную подушку толщиной 100 мм с пропиткой битумом.

Наружные стены толщиной 640 мм - из кирпича СУР-100/25 ГОСТ 379-95 на растворе М50 (толщиной 380 мм) с прокладкой пенополистирола толщиной 120 мм и с наружной облицовкой кирпичом СУЛ-100/25 ГОСТ379-95. Кладка армируется через 5 рядов(см. лист АС-5).

Внутренние стены и перегородки - кирпич СУР-100/15 ГОСТ 379-95 на растворе М50, в помещениях с влажным режимом – кирпич КОРПо 1НФ/100/2/35 ГОСТ 530-2007.

Перекрытие и покрытие-сборные железобетонные многопустотные плиты.

Перемычки - сборные железобетонные по ГОСТ 948-84.

Кровля - деревянные стропила с покрытием металлическим профлистом.

Лестница - ступени сборные железобетонные по металлическим косоурам, площадки - сборные плиты перекрытия ГОСТ 9561-91.

Вокруг здания устраивается бетонная отмостка шириной 1 м с уклоном 0,03.

Окна – пластиковые с двойными стеклопакетами (тройное остекление) по ГОСТ 30674-99. Доски подоконные – пластиковые по ГОСТ 30673-99.

Двери деревянные – внутренние по ГОСТ 6629-88, наружные – индивидуальные пластиковые, металлические.

Проемы наружных кирпичных стен предусмотрены с четвертями глубиной 65 мм и толщиной 120 мм, что уменьшает продуваемость и облегчает установку в проемы оконных и дверных проемов. После установки блоков откосы оштукатурить цементно-песчаным раствором.

Указания по производству работ в зимних условиях

Строительно-монтажные работы при среднесуточной температуре ниже +5 °С и минимальной суточной температуре ниже 0 °С, а также при оттепелях производить в соответствии с "Указаниями по производству работ в зимних условиях", разработанными в представленных в составеППР технологических схемах на выполнение отдельных видов работ.

Участок территории строительства, подлежащий разработке под здание, необходимо в осенне-зимний период предохранять от переувлажнения и промерзания путем устройства нагорных канав для отвода поверхностных вод и проведения глубокой вспашки его поверхности.

Траншеи должны предохраняться от промерзания грунта в основании путем недобора грунта или устройством укрытия из утеплителей.

Зачистка основания производится непосредственно перед закладкой фундамента или укладкой трубопроводов. Работа землеройных машин в забоях с подготовленным к разработке грунтом должна производиться круглосуточно во избежание промерзания грунта во время перерывов.

Обратную засыпку котлованов и траншей следует производить с соблюдением следующих требований:

- количество мерзлых комьев в грунте, которым засыпают пазухи, не должно превышать 15% от общего объема засыпки;
- при засыпке пазух внутри зданий применение мерзлого грунта не допускается.

Грунт, подлежащий использованию для обратной засыпки траншей, должен укладываться в отвалы с применением мер против его промерзания.

Работы в зимнее время надлежит производить в соответствии с требованиями СН РК 1.03-00-2011 «Строительное производство. Организация строительства предприятий, зданий и сооружений».

Мерзлый грунт должен быть предварительно подготовлен одним из следующих способов:

- - предохранение грунта от промерзания;
- - оттаивание мерзлого грунта;
- - рыхление мерзлого грунта.

Устройство бетонных и железобетонных конструкций целесообразно проводить способом термоса с применением добавок-ускорителей твердения и цементов с повышенным тепловыделением (быстротвердеющие и высокомарочные). Замоноличивание стыков при монтаже сборных железобетонных конструкций осуществляется с помощью электропрогрева пластинчатыми и стержневыми электродами.

Обмазочную гидроизоляцию запрещается наносить при температуре окружающей среды ниже 5°С. В исключительных случаях такую гидроизоляцию делают в инвентарных переносных тепляках с покрытием из полимерных пленок.

Кирпичную кладку в зимних условиях осуществляют следующими методами:

- - замораживанием;
- - с применением противоморозных добавок;
- - с искусственным обогревом раствора в швах.

Возведение каменных конструкций в зимнее время допускается высотой не более 1,5 м.

Антикоррозийные мероприятия.

Все металлические элементы креплений должны быть подвергнуты антикоррозийной защите в соответствии с «Указаниями по проектированию антикоррозийной защиты строительных конструкций»

Антикоррозийную защиту сварных соединений производить в соответствии со С Н и П III В.6 - 85 *.

Все трубопроводы системы отопления, водопровода окрашивают масляной краской за два раза.

Антикоррозийная защита строительных конструкций предусмотрена в соответствии с СП РК 2.01-101-2013 «Защита строительных конструкций от коррозии».

Открытые поверхности стальных и соединительных изделий защищаются лакокрасочным покрытием из эмали типа ПФ /ГОСТ 6465-76*, 926-82/ по грунтовке ПФ-0142 по ТУ6-10-11-56-28-75.

Наружные покрытия закладных и соединительных изделий должны быть восстановлены.

Работы по антикоррозийной защите выполнять в соответствии с требованиями СП РК 2.01-101-2013 «Защита строительных конструкций и сооружений от коррозии».

Защита деревянных конструкций.

Деревянные конструкции, соприкасающиеся с кирпичной кладкой и бетонными конструкциями защитить от гниения прокладкой двух слоев толя и тщательно антисептировать. Деревянные защитить от гниения прокладкой двух слоев толя и тщательно антисептировать. Деревянные «Общие требования к пожарной безопасности» п.1.85 из расчета 0.5 кг с/кв. м.

Согласовано

Взам. инв. №

Подп. и дата

Инв. № подл.

Изм.	Кол.уч	Лист	Nдок.	Подпись	Дата	2019-04-АС			
						Строительство административного здания в г.Аксай Бурлинского района Западно-Казахстанской области			
ГИП		Суюндуков			09/19	Административное здание	Стадия	Лист	Листов
Нач. отд.		Садыкова			09/19		РП	2	
Проверил		Каюпов			09/19	Общие данные (окончание)	ТОО " ASTANA - PROJECT " ГСЛ № 15015760		
Разработал		Утубаева			09/19				
Н.контр.		Каменов			09/19				

Копировал

А3

Фасад 1 - 4
(М 1:100)

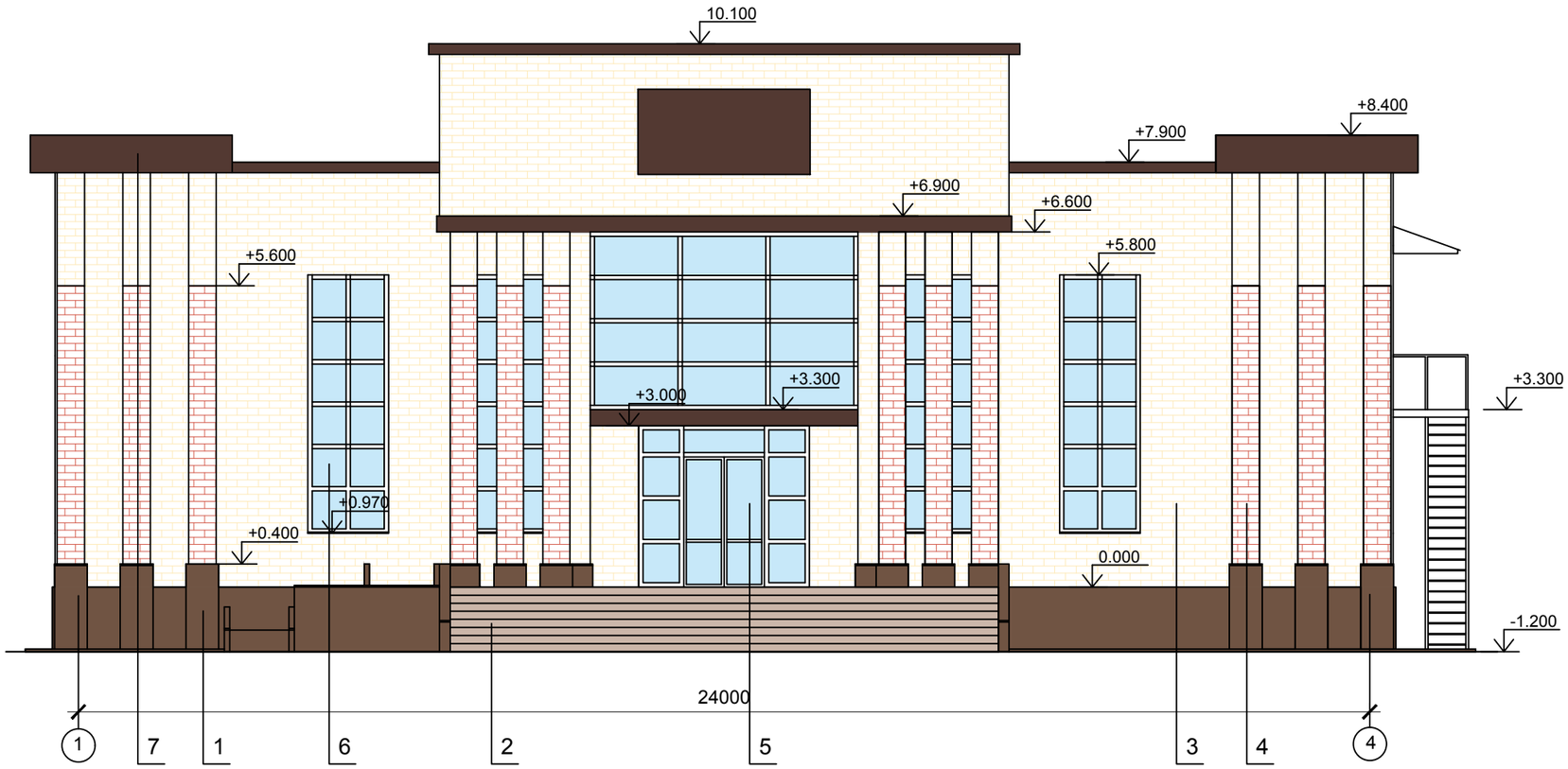

Изм.	Кол.уч	Лист	Nдок.	Подпись	Дата
ГИП		Суюндуков			09/19
Нач. отд.		Садыкова			09/19
Проверил		Каюпов			09/19
Разработал		Утубаева			09/19
Н.контр.		Каменов			09/19

2019-04-АС

Строительство административного здания в г.Аксай Бурлинского района Западно-Казахстанской области

Административное здание

Стадия	Лист	Листов
РП	2а	

Фасад 1- 4

ТОО
" ASTANA - PROJECT "
ГСЛ № 15015760

Копировал

А3

Фасад 4 - 1
(М 1:100)

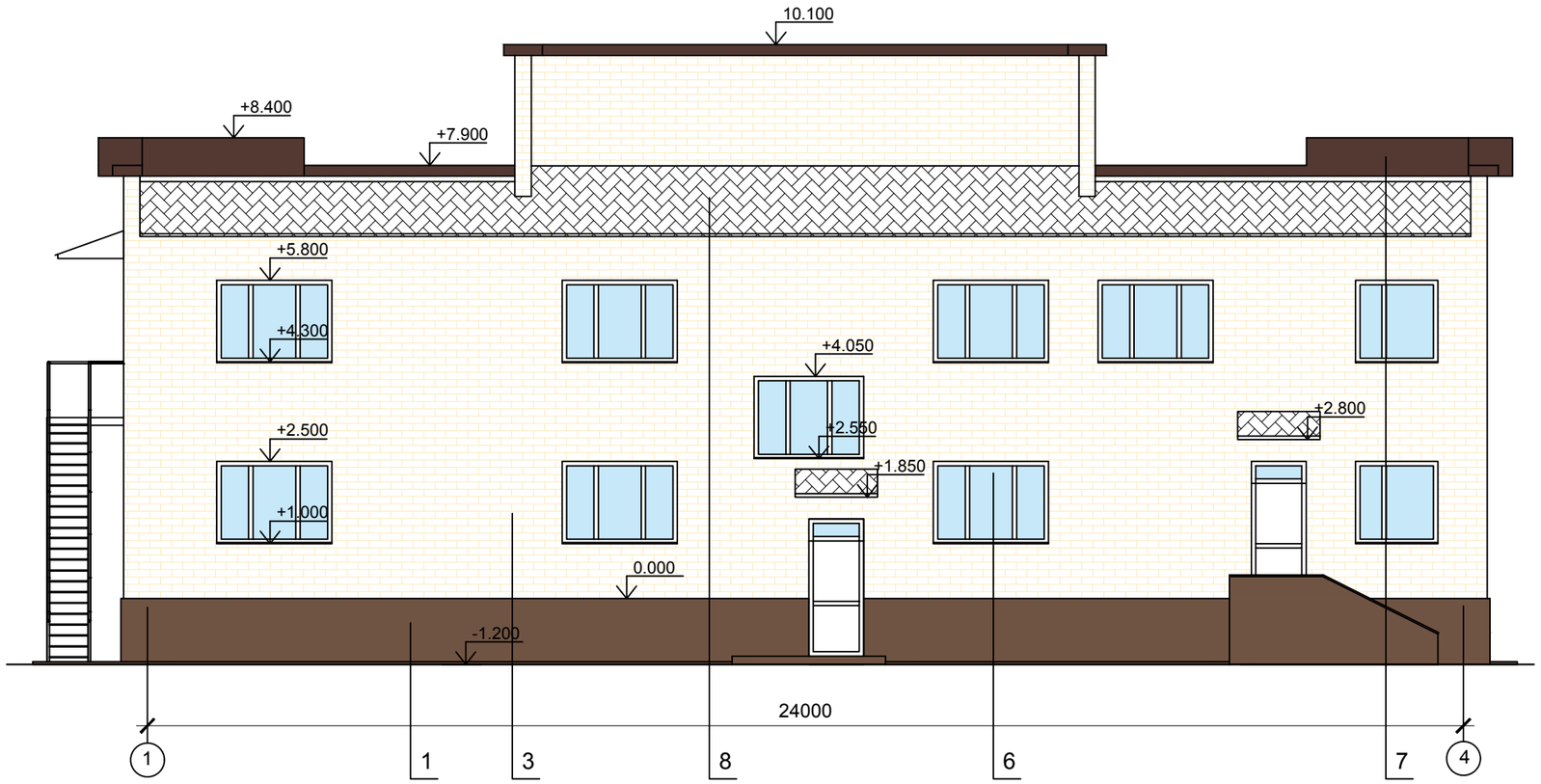

						2019-04-АС
						Строительство административного здания в г.Аксай Бурлинского района Западно-Казахстанской области
Изм.	Кол.уч	Лист	Nдок.	Подпись	Дата	
ГИП		Суюндуков			09/19	Административное здание
Нач. отд.		Садыкова			09/19	
Проверил		Каюпов			09/19	Фасад 4- 1
Разработал		Утубаева			09/19	
Н.контр.		Каменов			09/19	

Стадия	Лист	Листов
РП	2б	

ТОО
" ASTANA - PROJECT "
ГСЛ № 15015760

Копировал

А3

Фасад А - В
(М 1:100)

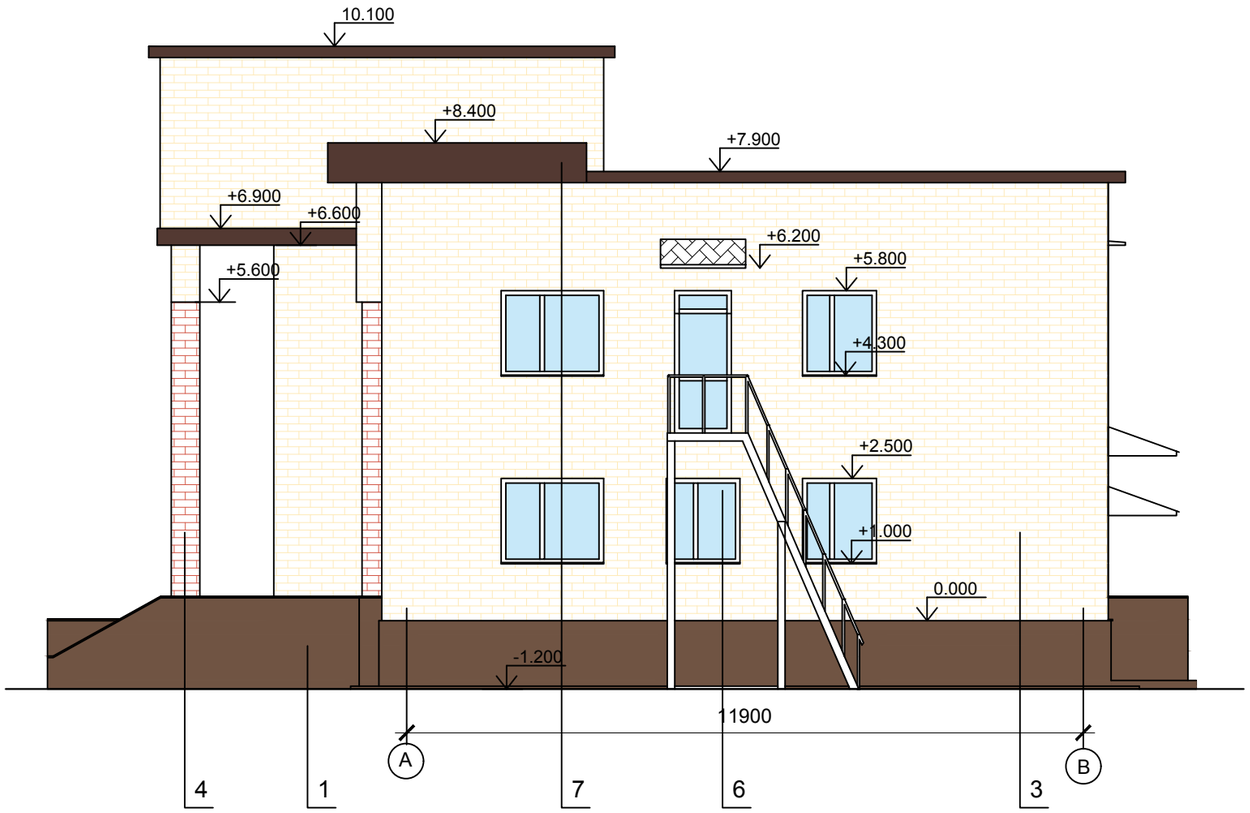

Изм.	Кол.уч	Лист	Nдок.	Подпись	Дата
ГИП		Суюндуков			09/19
Нач. отд.		Садыкова			09/19
Проверил		Каюпов			09/19
Разработал		Утубаева			09/19
Н.контр.		Каменов			09/19

2019-04-АС

Строительство административного здания в г.Аксай Бурлинского района Западно-Казахстанской области

Административное здание

Стадия	Лист	Листов
РП	2в	

Фасад А-В

ТОО " ASTANA - PROJECT " ГСЛ № 15015760

Копировал

А3

Фасад В - А
(М 1:100)

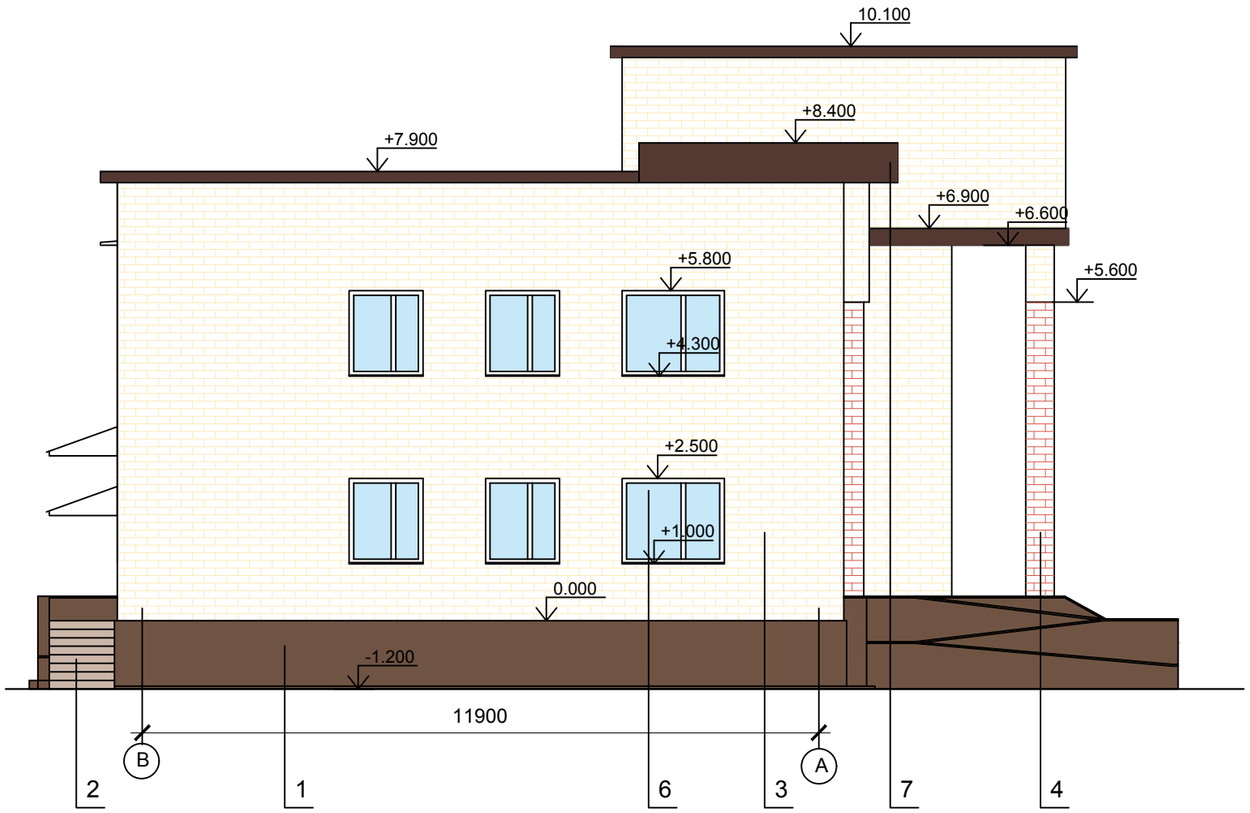

						2019-04-АС
						Строительство административного здания в г.Аксай Бурлинского района Западно-Казахстанской области
Изм.	Кол.уч	Лист	Nдок.	Подпись	Дата	
ГИП		Суюндуков			09/19	Административное здание
Нач. отд.		Садыкова			09/19	
Проверил		Каюпов			09/19	Фасад А-В
Разработал		Утубаева			09/19	
Н.контр.		Каменов			09/19	

Стадия	Лист	Листов
РП	2г	

ТОО
" ASTANA - PROJECT "
ГСЛ № 15015760

Копировал

А3

ВЕДОМОСТЬ НАРУЖНОЙ ОТДЕЛКИ

№ поз	Конструктивный элемент	Материал отделки	Цвет	Площадь ед.,м2
1	Фундамент	Гранитная плитка	Коричневый	101,73 м2
2	Ступеньки	Гранитная плитка	Светло-коричневый	36,28 м2
3	Наружные стены	Керамический кирпич	Желтый	497,05 м2
4	Наружные стены	Керамический кирпич	Красный	93,40 м2
5	Двери	Металлопластиковые	Белый	14,00 м2
6	Окна, витражи	Металлопластиковые	Белый	104,87 м2
7	Наружные стены	Алюминиевые панель	Тёмно-коричневый	43,29 м2
8	Кровля, козырек	Профлист	Серый	343,5 м2

Изм.	Кол.уч	Лист	Nдок.	Подпись	Дата
ГИП		Суюндуков			09/19
Нач. отд.		Садыкова			09/19
Проверил		Каюпов			09/19
Разработал		Утубаева			09/19
Н.контр.		Каменов			09/19

2019-04-АС

Строительство административного здания в г.Аксай Бурлинского района Западно-Казахстанской области

Административное здание

Стадия	Лист	Листов
РП	2д	

Ведомость наружной отделки

ТОО " ASTANA - PROJECT " ГСЛ № 15015760

Копировал

А3

План первого этажа
М 1:100

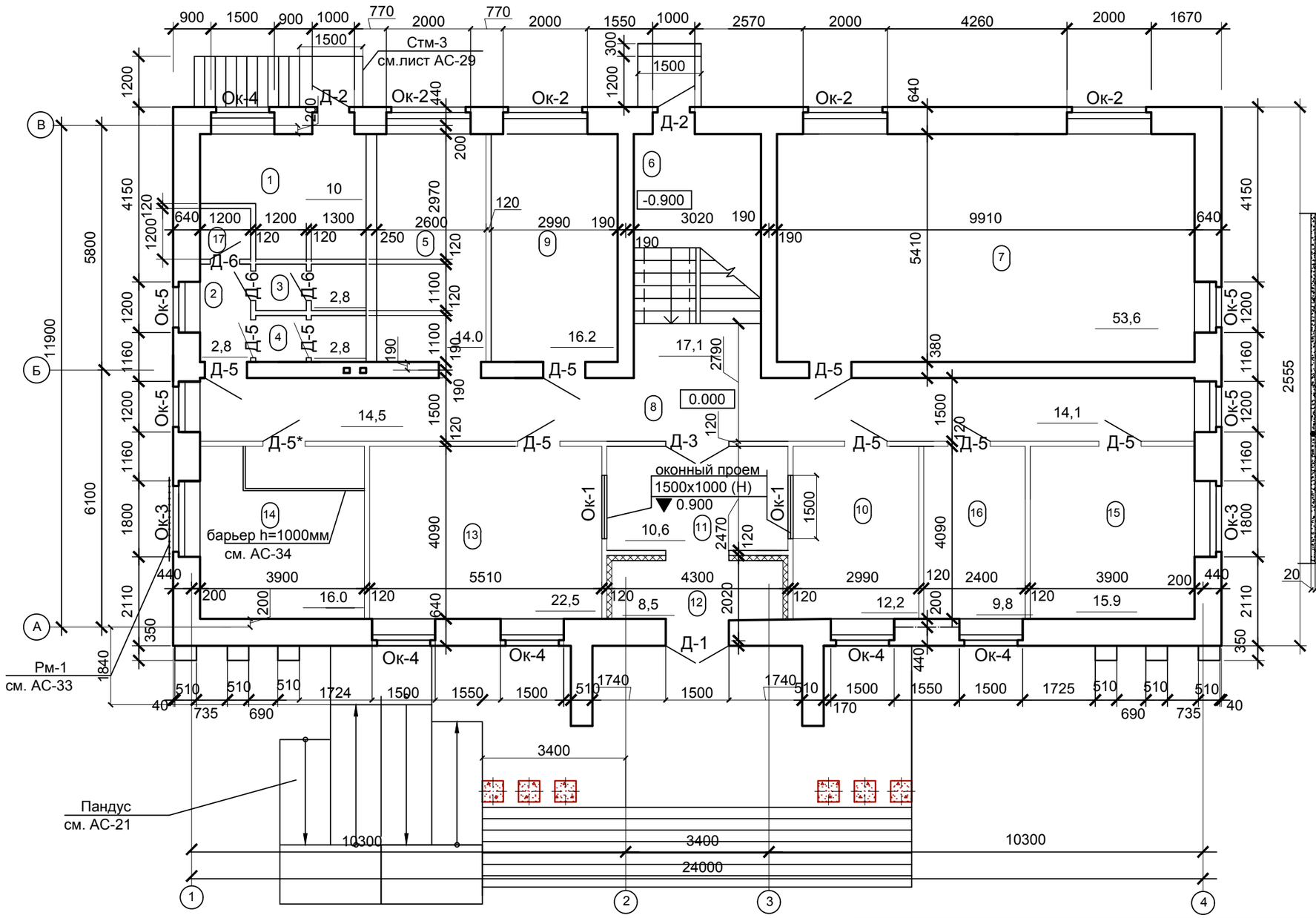

Узел утепления тамбура

1. Экспликацию помещений смотреть на листе АС-5.
2. Спецификацию элементов заполнения проемов смотреть на листе АС-6.
3. Разрез 1 - 1 смотреть на листе АС-7.
4. Объем кирпичной кладки из силикатного кирпича наружных стен - 251м3, внутренних стен - 69,1м3, перегородки 34,3м3. Объем утеплителя - пенополистирола толщиной 0,12 м - 60,24м3.
5. Объем керамического кирпича - 7.4м3
6. При кладке стен входной группы заложить уголки козырька, см АС-33

Изм.	Кол.уч	Лист	Nдок.	Подпись	Дата
ГИП		Суюндуков			09/19
Нач. отд.		Садыкова			09/19
Проверил		Каюпов			09/19
Разработал		Утубаева			09/19
Н.контр.		Каменов			09/19

2019-04-АС

Строительство административного здания в г.Аксай Бурлинского района Западно-Казахстанской области

Административное здание

Стадия	Лист	Листов
РП	3и	

План первого этажа

ТОО " ASTANA - PROJECT " ГСЛ № 15015760

Согласовано

Взам. инв. №

Подп. и дата

Инв. № подл.

План второго этажа
(М 1:100)

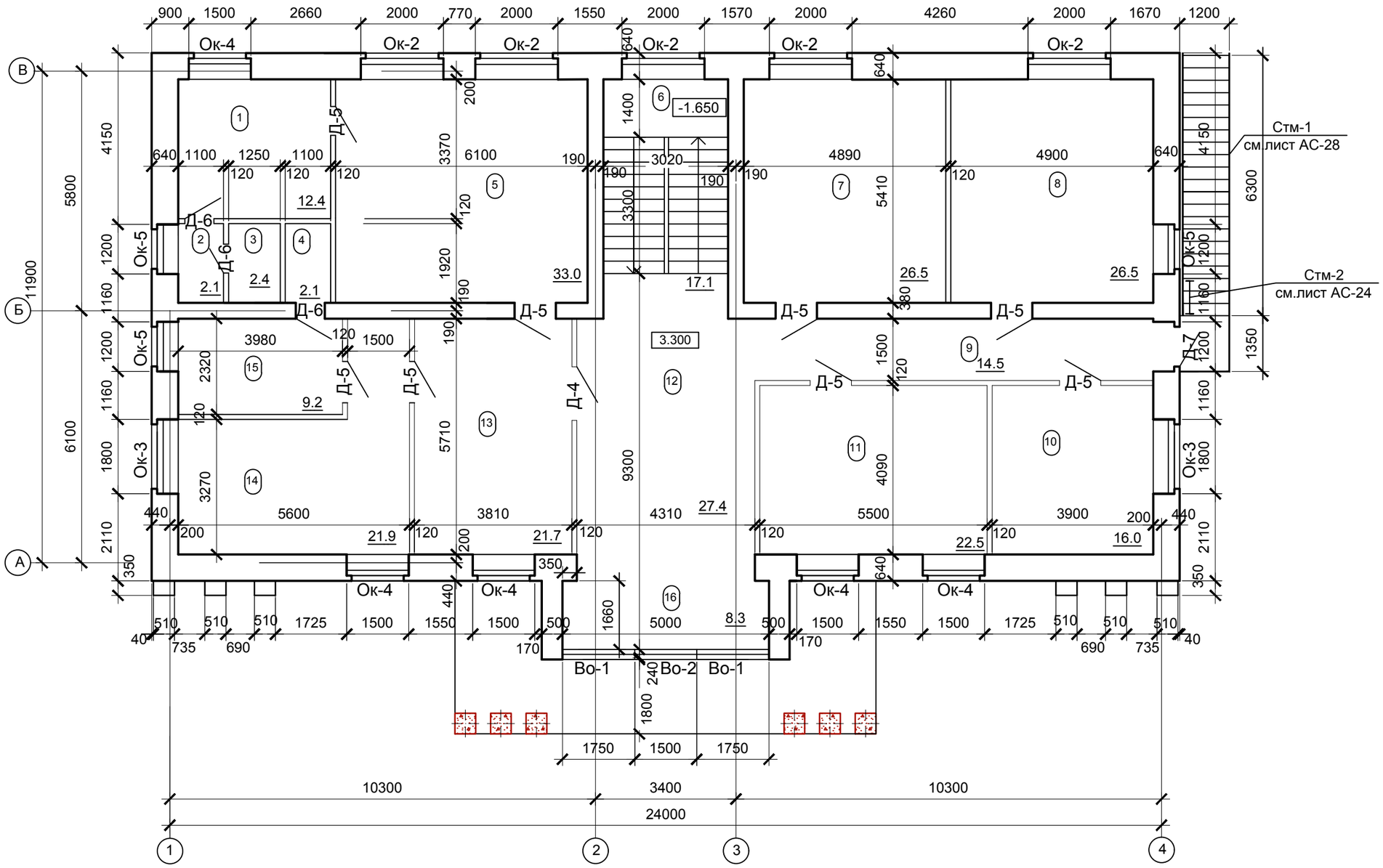

1. Экспликацию помещений смотреть на листе АС-5
2. Спецификацию элементов заполнения проемов смотреть на листе АС-6
3. Разрез 1 - 1 смотреть на листе АС-7
4. При кладке стен эвакуационного выход заложить уголки козырька, см АС-33

Согласовано

Взам. инв. №

Подп. и дата

Инв. № подл.

Изм.	Кол.уч	Лист	Nдок.	Подпись	Дата
ГИП		Суюндуков			09/19
Нач. отд.		Садыкова			09/19
Проверил		Каюпов			09/19
Разработал		Утубаева			09/19
Н.контр.		Каменов			09/19

2019-04-АС

Строительство административного здания в г.Аксай Бурлинского района Западно-Казахстанской области

Административное здание

Стадия	Лист	Листов
РП	4и	

План второго этажа

ТОО " ASTANA - PROJECT " ГСЛ № 15015760

ЭКСПЛИКАЦИЯ ПОМЕЩЕНИЙ ПЕРВОГО ЭТАЖА

№№ Поз.	НАИМЕНОВАНИЕ	Площадь кв. м.	Кат. по пожар.
1	Венткамера	10	Д
2	Коридор	2.8	Д
3	Санузел	2.8	Д
4	Санузел	2.8	Д
5	Архив	14.0	Д
6	Лестничная клетка	17.1	Д
7	Конференцзал	53.6	Д
8	Коридор	35.3	Д
9	Электрощитовая	16.2	Г
10	Кабинет охраны	12.23	Д
11	Холл	10.6	Д
12	Тамбур	8.5	Д
13	Канцелярия	22.5	Д
14	Кабинет	16.0	Д
15	Кабинет	15.9	Д
16	Тех.помещение	9.81	Д
17	Комната хранения уборочного инвентаря	1,44	Д
	Итого:	251.58	

ЭКСПЛИКАЦИЯ ПОМЕЩЕНИЙ ВТОРОГО ЭТАЖА

№№ Поз.	НАИМЕНОВАНИЕ	Площадь кв. м.	Кат. по пожар.
1	Комната отдыха	12.4	Д
2	Коридор	2.1	Д
3	Санузел	2.4	Д
4	Санузел	2.1	Д
5	Кабинет директора	33.0	Д
6	Лестничная клетка	17.5	Д
7	Кабинет	26.4	Д
8	Кабинет	26.5	Д
9	Коридор	14.5	Д
10	Кабинет	16.0	Д
11	Кабинет	22.6	Д
12	Холл	35.6	Д
13	Приемная	21.7	Д
14	Кабинет зам. директора	21,9	Д
15	Комната отдыха	9.2	Д
16	Балкон	8.3	Д
	Итого:	272.2	

Конструкция наружной стены
М 1 : 50

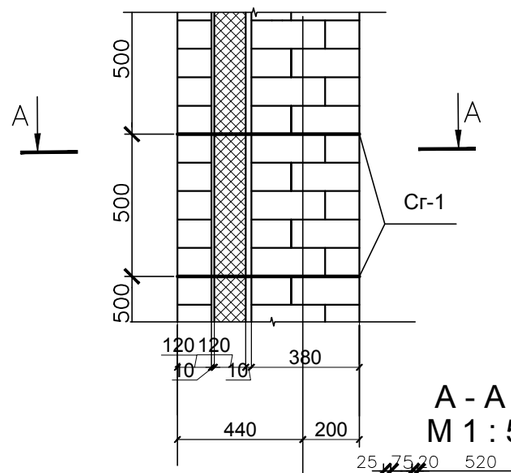

А - А
М 1 : 50

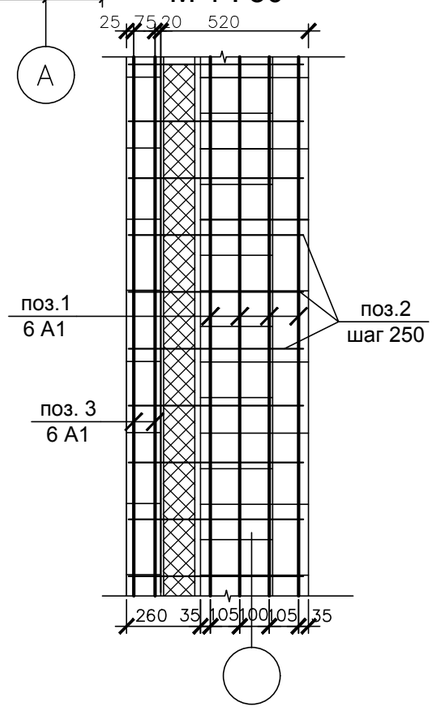

Спецификация элементов на одно изделие

Поз.	Обозначение	Наименование	Кол.	Масса ед., кг	Приме-чание
Сг-1		Сетка арматурная (L=1 п.м.)	1180		п.м.
1		6 А1 L=1000 ГОСТ 5781-92	4	0.222	
2		4 А1 L= 630 ГОСТ 5781-92	4	0.062	
3		6 А1 L= 1000 ГОСТ 5781 -92	2	0.222	

Данный лист смотреть совместно с листами АС-3,4

Согласовано

Взам. инв. №

Подп. и дата

Инв. № подл.

Изм.	Кол.уч	Лист	Nдок.	Подпись	Дата
ГИП		Суюндуков			09/19
Нач. отд.		Садыкова			09/19
Проверил		Каюпов			09/19
Разработал		Утубаева			09/19
Н.контр.		Каменов			09/19

2019-04-АС

Строительство административного здания в г.Аксай Бурлинского района Западно-Казахстанской области

Административное здание

Стадия	Лист	Листов
РП	5и	

Экспликация помещений первого, второго этажей

ТОО " ASTANA - PROJECT " ГСЛ № 15015760

СПЕЦИФИКАЦИЯ ЭЛЕМЕНТОВ ПРОЕМОВ

Марка	Обозначение	Наименование	1 этаж	2 этаж	Общие колич. шт.	Слив.м	Примеч.
		Окна					
ОК-1	ГОСТ 30674-99	ОП В2 1-15 (4М-12-4М-12-4М)М	2	-	2	-	
ОК-2	ГОСТ 30674-99	ОП В2 15-20 (4М-12-4М-12-4М)М	4	5	9	2.0	
ОК-3	ГОСТ 30674-99	ОП В2 15-18 (4М-12-4М-12-4М)М	2	2	4	1.8	
ОК-4	ГОСТ 30674-99	ОП В2 15-15 (4М-12-4М-12-4М)М	5	5	10	1.5	
ОК-5	ГОСТ 30674-99	ОП В2 15-12 (4М-12-4М-12-4М)М	4	3	7	1.2	
		Витражи					
Во-1	Индивидуальные	1750 х 3000 Н	-	2	2		
Во-2	Индивидуальные	1500 х 3000 Н	-	1	1		
		Двери наружные					
Д-1	Индивидуальные (пластик.)	1500 х 2400 Н	1	-	1		
Д-2	Индивидуальные (металлич.)	1000 х 2400 Н	2	-	2		
Д-7	Индивидуальные (пластик.остеклен.)	1200 х 2100 Н	-	1	1		
		Двери внутренние					
Д-3	ГОСТ 6629-88	1500 х 2100 Н	1	-	1		по типу ДГ 24-15
Д-4	ГОСТ 6629-88	1300 х 2100 Н ДГ 21-13	-	1	1		
Д-5	ГОСТ 6629-88	900 х 2100 Н ДГ 21-9	8	8	16		
Д-5*	Дверь металлическая индв.	900 х 2100 Н ДГм 21-9	1	-	1		по типу ДГ 21-9
Д-6	ГОСТ 6629-88	700 х 2100 Н ДГ 21-7	5	3	8		
		Доски подоконные					
ДО-1	ГОСТ 30673-99	1300 х 490 х 45	4	3	7		
ДО-2	ГОСТ 30673-99	1100 х 490 х 45	1	-	1		
ДО-3	ГОСТ 30673-99	2100 х 490 х 45	3	5	8		
ДО-4	ГОСТ 30673-99	1900 х 490 х 45	2	2	4		
ДО-5	ГОСТ 30673-99	1600 х 490 х 45	5	5	10		

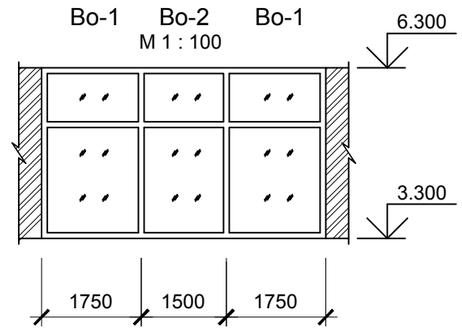

1. Элементы проемов замаркированы на листах АС- 3, 4,15.
2. Оконный слив завести в паз коробки на герметизирующей мастике и одеть на костыль, дополнительно крепить к оконной коробке оцинкованными гвоздями К 1.6х25 с шагом 300 мм и на 150 мм от края оконного блока.
3. При установке подоконника ПВХ место контакта с коробкой окна обрабатывается клеем для склеивания пластмасс с последующим обжатием.В качестве клея применить однокомпонентный растворяющий клей ПВХ (жидкий пластик), gредназначенный для быстрого и прочного склеивания профиля из жесткого ПВХ.
4. Покраску сливов окон из оцинкованной стали толщ.0,8мм выполнить акриловой краской в цвет откосов.
5. Шумопоглощающую прокладку (ленту) наклеить на нижнюю сторону оконного слива на ширину 100 мм и на всю длину подоконника таким образом, чтобы край прокладки (ленты) приходился как можно ближе к оконному блоку.
6. Витражи выполнить утепленным профилем из алюминиевых сплавов по ГОСТ21519-2003 с тройным остеклением.
7. Перед оформлением заказа на изготовление пластиковых витражей произвести контрольные обмеры этой части помещения.
8. Проектом разработана принципиальная схема остекления.Проект узлов конкретной системы, а также узлов крепления выполняется специализированной организацией, осуществляющей комплектацию, поставку и монтаж данных систем.

СПЕЦИФИКАЦИЯ МАТЕРИАЛОВ И ИЗДЕЛИЙ

№	Марка, изделие	Материал	Ед.изм.	Расход материалов	Кол-во	Всего
1	Во-1	Двухкамерный Стеклопакет Алюминевый профиль	м2	5.1	2	10.2
2	Во-2	Двухкамерный Стеклопакет Алюминевый профиль	м2	4.8	1	4.8

Согласовано

Взам. инв. №

Подп. и дата

Инв. № подл.

Изм.	Кол.уч	Лист	Nдок.	Подпись	Дата
ГИП		Суюндуков			09/19
Нач. отд.		Садыкова			09/19
Проверил		Каюпов			09/19
Разработал		Утубаева			09/19
Н.контр.		Каменов			09/19

2019-04-АС

Строительство административного здания в г.Аксай Бурлинского района Западно-Казахстанской области

Административное здание

Стадия	Лист	Листов
РП	6	

Спецификация элементов заполнения проемов

ТОО " ASTANA - PROJECT " ГСЛ № 15015760

Разрез 1 - 1 (М 1:100)

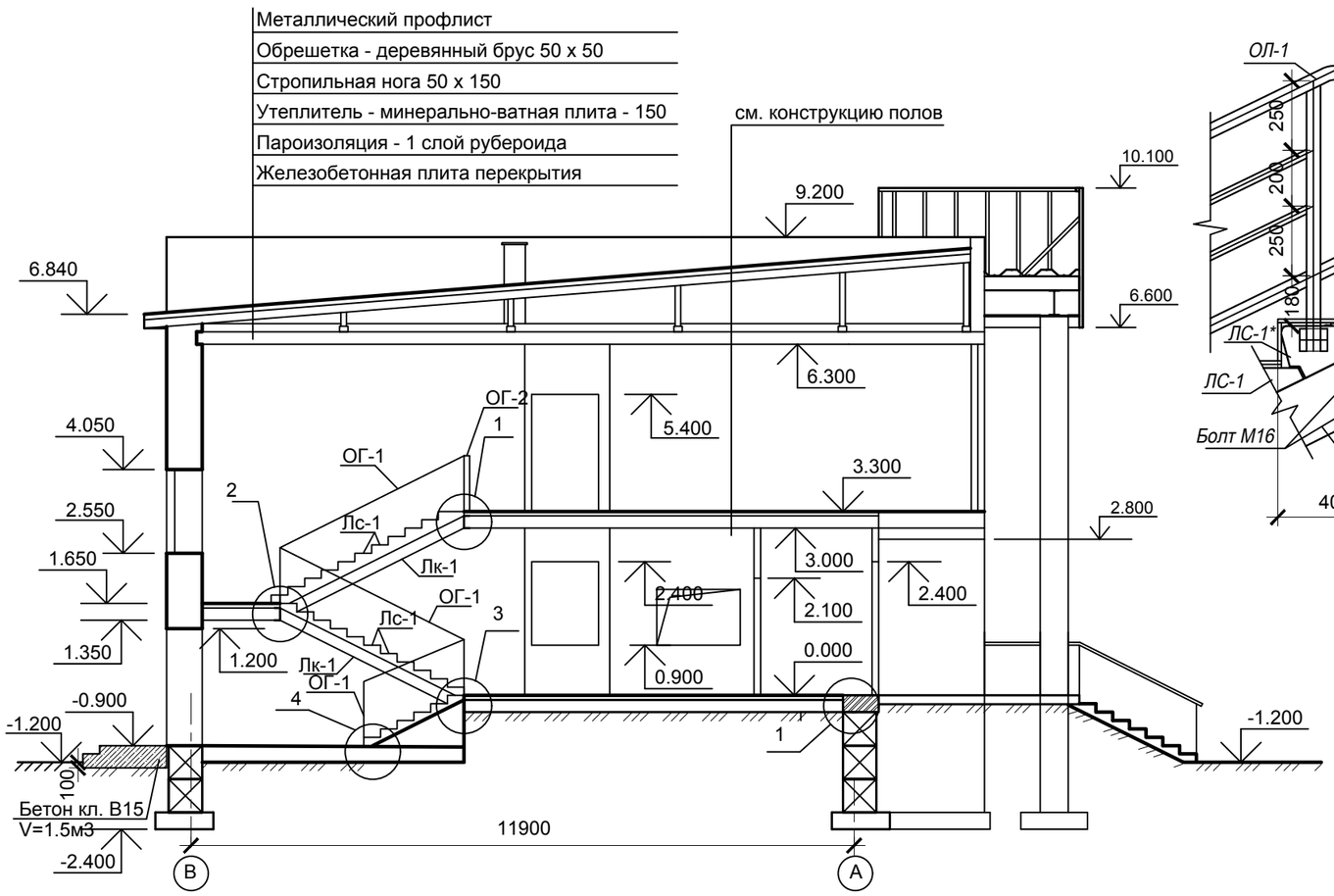

Узел 1

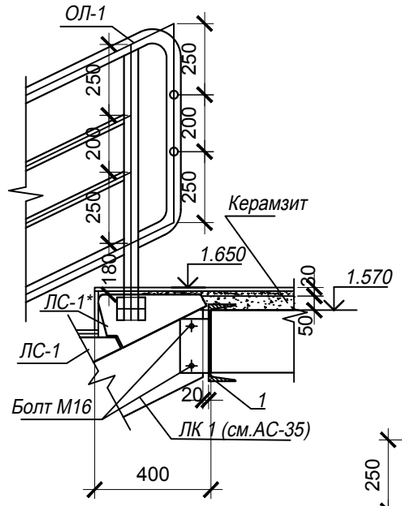

Узел 2

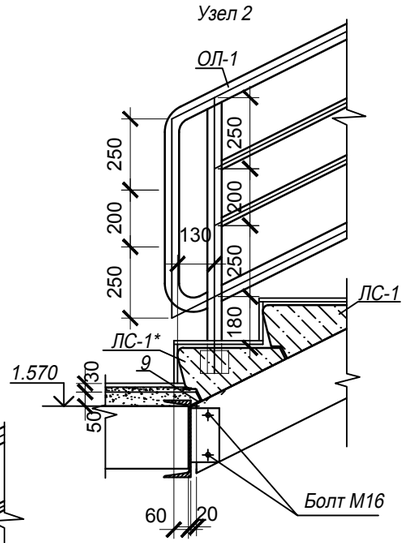

Узел 3

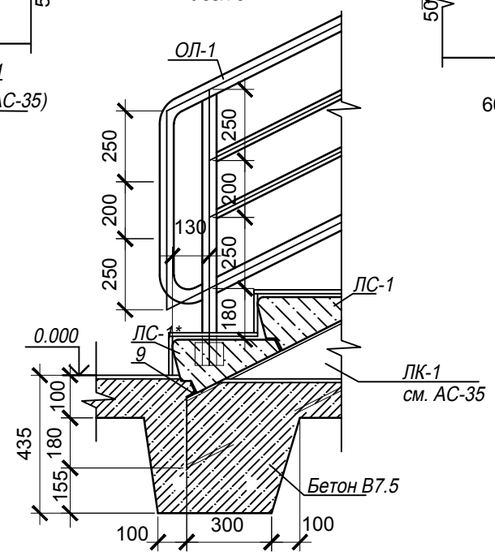

СПЕЦИФИКАЦИЯ ЭЛЕМЕНТОВ ЛЕСТНИЦЫ

Марка поз.	Обозначение	Наименование	Колич. шт.	Масса ед.кг.	Примечание
		Балки металлические			
БМ	ГОСТ 8240 - 86	Балка [27, L = 3000	2	83.1	166.2
		Косоуры металлические			
Лк-1	ГОСТ 8240 - 86	Косоур [20, L = 3690	2	86,81	173,62
Лк-1*	ГОСТ 8240 - 86	Косоур [20, L = 3690	2	84,73	169,46
		Ограждение лестниц			
ОГ-1	лист 35	L = 3690	2	52,10	104,2
ОГ-2	лист 35	L = 1480	1	20,81	20,81
ОГ-3	лист 35	L = 1800	1	31,97	31,97
		Ступени			
Лс-1	ГОСТ 8717.0 - 84	ЛС-14	20	145	
Лс-1*	ГОСТ 8717.0 - 84	ЛС-14	8	145	
	ГОСТ 8809 - 93	L50x5, L=1350	1	5,1	

ПРИМЕЧАНИЕ

1. Несущие профили каркаса подвесного потолка размерами 30х40 крепятся на регулируемых пружинных подвесах к низу плиты перекрытия с шагом 500 мм. Для предотвращения перегруза периметрального профиля крайний подвес должен отстоять от стен не более чем на 300 мм. Минимальное расстояние каркаса от основания должно быть не менее 120 мм из условия возможности демонтажа плит в период эксплуатации.
2. Разрез 1 - 1 замаркирован на листах АС-3,4.
3. Узел 4 см. на листе АС-9. Расход кирпича - 1,1м3.
4. В конструкции чердачного перекрытия по контуру на ширину 1 м проложить 1 слой рубероида между стяжкой и утеплителем

Согласовано

Взам. инв. №

Подп. и дата

Инв. № подл.

Изм.	Кол.уч	Лист	Nдок.	Подпись	Дата
ГИП		Суюндуков			09/19
Нач. отд.		Садыкова			09/19
Проверил		Каюпов			09/19
Разработал		Утубаева			09/19
Н.контр.		Каменов			09/19

2019-04-АС

Строительство административного здания в г.Аксай Бурлинского района Западно-Казахстанской области

Административное здание

Стадия	Лист	Листов
РП	7и	

Разрез 1 - 1

ТОО " ASTANA - PROJECT " ГСЛ № 15015760

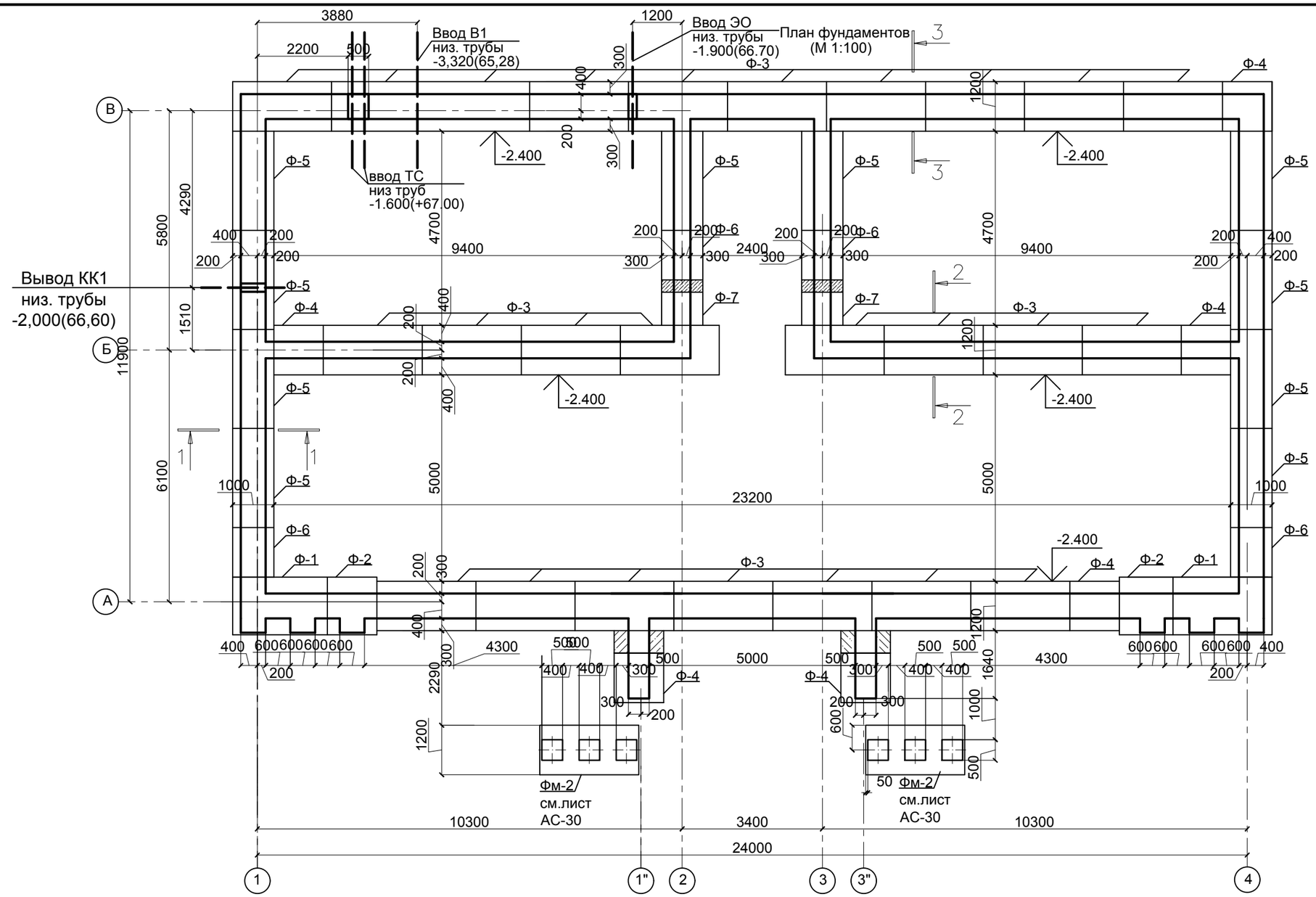

1. Фундаменты запроектированы ленточные сборные из бетонных блоков и железобетонных фундаментных плит.
2. По стенам устраивается гидроизоляция из двух слоев рубероида на отметке - 0.300
3. Вертикальные поверхности блоков,соприкасающиеся с грунтом обмазать горячим битумом за 2 раза.
4. Углы и пересечения стен заармировать сеткой из проволоки диаметром 5 ВрI с ячейкой 100х100 через два ряда блоков.
5. Бетонные и железобетонные элементы фундаментов выполнять из сульфатостойкого цемента.
6. Сечения фундаментов смотреть на листе АС-9
7. Спецификацию элементов фундаментов смотреть на листе АС-9
8. Раскладки блоков , ввод сети ТС смотреть на листах АС-10,11
9. За относительную отметку ±0.000 условно принят уровень пола 1го этажа, что соответствует абсолютной отметке на генплане 68.60

Изм.	Кол.уч	Лист	Nдок.	Подпись	Дата
ГИП		Суюндуков			09/19
Нач. отд.		Садыкова			09/19
Проверил		Каюпов			09/19
Разработал		Утубаева			09/19
Н.контр.		Каменов			09/19

2019-04-АС

Строительство административного здания в г.Аксай Бурлинского района Западно-Казахстанской области

Административное здание

Стадия	Лист	Листов
РП	8и	

План фундаментов

ТОО " ASTANA - PROJECT " ГСЛ № 15015760

Согласовано

Взам. инв. №

Подп. и дата

Инв. № подл.

(М 1:50)

1-1

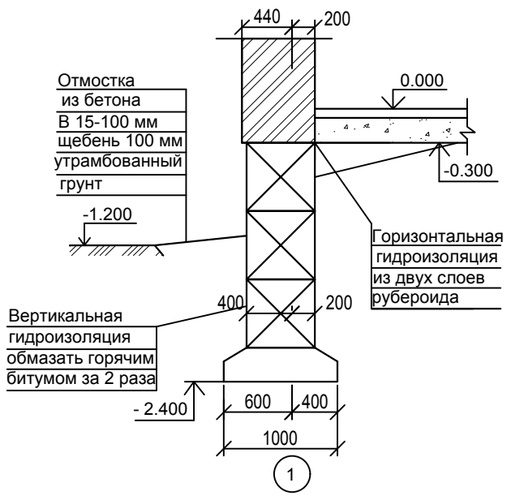

2-2

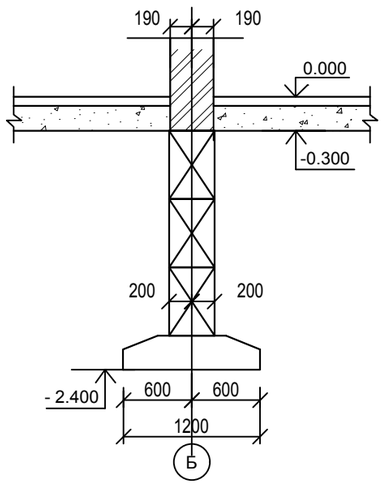

3-3

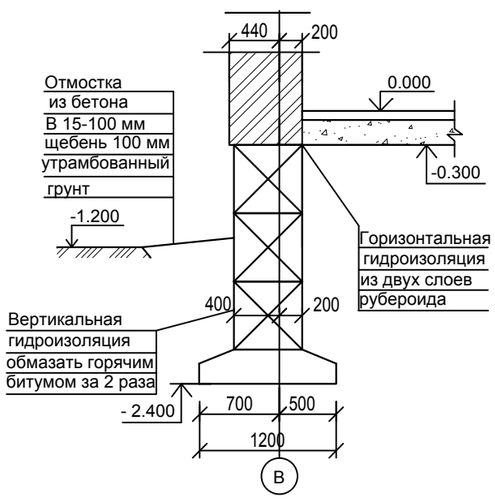

СПЕЦИФИКАЦИЯ ЭЛЕМЕНТОВ ФУНДАМЕНТОВ

Марка поз.	Обозначение	Наименование	Колич. шт.	Масса ед.кг.	Примеч.
		Фундаментные плиты			
Ф-1	СТ РК 956 - 93	ФЛ 14.24 - 2	2	1900	
Ф-2	СТ РК 956 - 93	ФЛ 14.12 - 2	2	910	
Ф-3	СТ РК 956 - 93	ФЛ 12.24 - 2	25	1630	
Ф-4	СТ РК 956 - 93	ФЛ 12.12 - 2	6	780	
Ф-5	СТ РК 956 - 93	ФЛ 10.24 - 2	10	1380	
Ф-6	СТ РК 956 - 93	ФЛ 10.12 - 2	4	650	
Ф-7	СТ РК 956 - 93	ФЛ 10.8 - 2	2	420	
	Монолитные заделки	Бетон класса В15, V = 0.57 $м^3$			
		Бетонные блоки			
1	ГОСТ 13579 - 78*	ФБС 24.6.6 - Т	60	1960	
2	ГОСТ 13579 - 78*	ФБС 12.6.6 - Т	22	960	
3	ГОСТ 13579 - 78*	ФБС 9.6.6 - Т	33	700	
4	ГОСТ 13579 - 78*	ФБС 24.4.6 - Т	31	1300	
5	ГОСТ 13579 - 78*	ФБС 12.4.6 - Т	10	640	
6	ГОСТ 13579 - 78*	ФБС 9.4.6 - Т	16	470	
7	ГОСТ 13579 - 78*	ФБС 24.5.6 - Т	4	1630	
8	ГОСТ 13579 - 78*	ФБС 9.5.6 - Т	8	590	
	Монолитные заделки	Бетон класса В15, V =5.94$м^3$			

1. Сечения фундаментов замаркированы на листе АС-8.
2. Данный лист смотреть совместно с листами АС-8,10,11.
3. Под основание фундаментов уложить щебень фр. 20-40 с пропиткой битумом т.100мм.
4. Под полы 1-го этажа по контуру наружных стены выполнить засыпку из керамзитового гравия у=600кг/м3 на ширину 1500 мм от стен. Толщина засыпки у наружной части 300мм. Расход керамзита 15,8м3.

Согласовано

Взам. инв. №

Подп. и дата

Инв. № подл.

Изм.	Кол.уч	Лист	Nдок.	Подпись	Дата
ГИП		Суюндуков			09/19
Нач. отд.		Садыкова			09/19
Проверил		Каюпов			09/19
Разработал		Утубаева			09/19
Н.контр.		Каменов			09/19

2019-04-АС

Строительство административного здания в г.Аксай Бурлинского района Западно-Казахстанской области

Административное здание

Стадия	Лист	Листов
РП	9и	

Сечения фундаментов. Узел 4.
Спецификация элементов фундаментов

ТОО " ASTANA - PROJECT " ГСЛ № 15015760

По оси " 1 " (М 1:100)

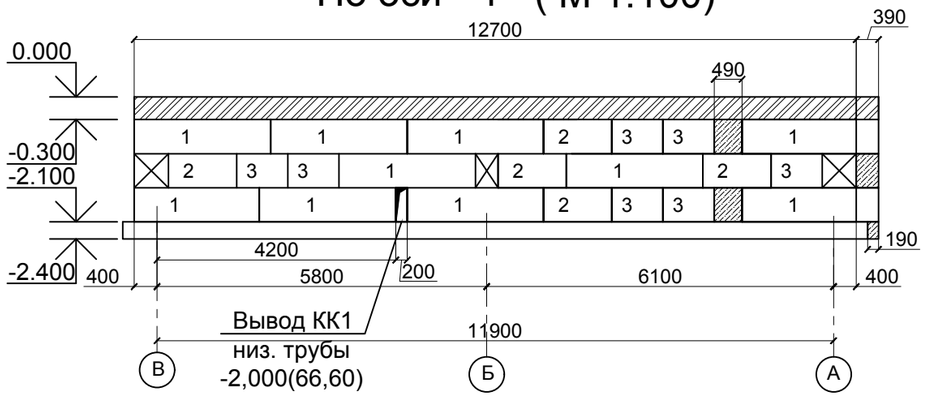

По оси " 3 "

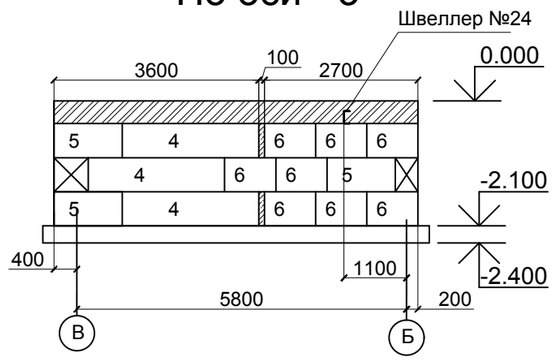

По оси " 1" и " 3"

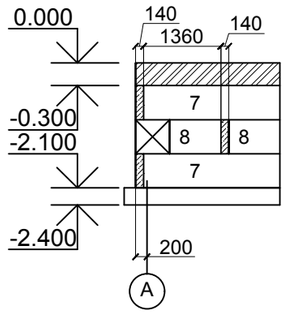

По оси " В "

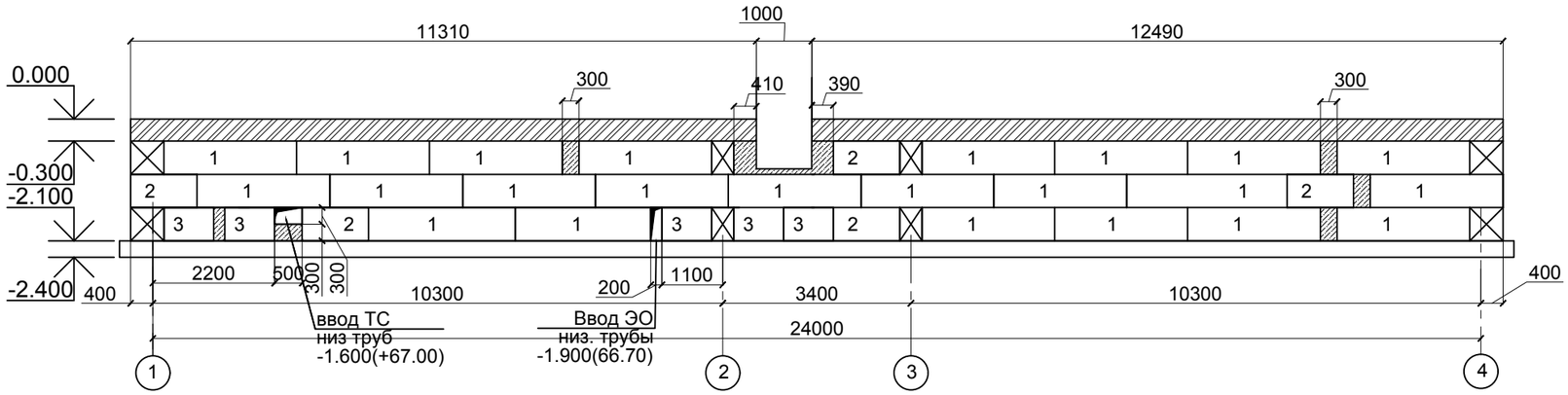

По оси " 2 "

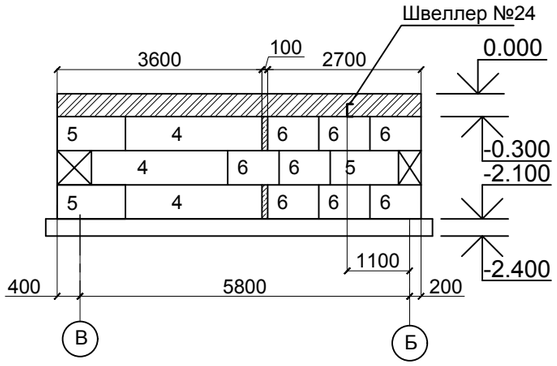

1. Данный лист смотреть совместно с листами АС-8,9

						2019-04-АС			
						Строительство административного здания в г.Аксай Бурлинского района Западно-Казахстанской области			
Изм.	Кол.уч	Лист	Nдок.	Подпись	Дата				
ГИП		Суюндуков			09/19	Административное здание	Стадия	Лист	Листов
Нач. отд.		Садыкова			09/19		РП	10и	
Проверил		Каюпов			09/19	Раскладка блоков по осям " 1 ", " 2 ", " 3 " " 1*" , " 3* ", " В "	ТОО " ASTANA - PROJECT " ГСЛ № 15015760		
Разработал		Утубаева			09/19				
Н.контр.		Каменов			09/19				

Согласовано

Взам. инв. №

Подп. и дата

Инв. № подл.

По оси " А " (М 1:100)

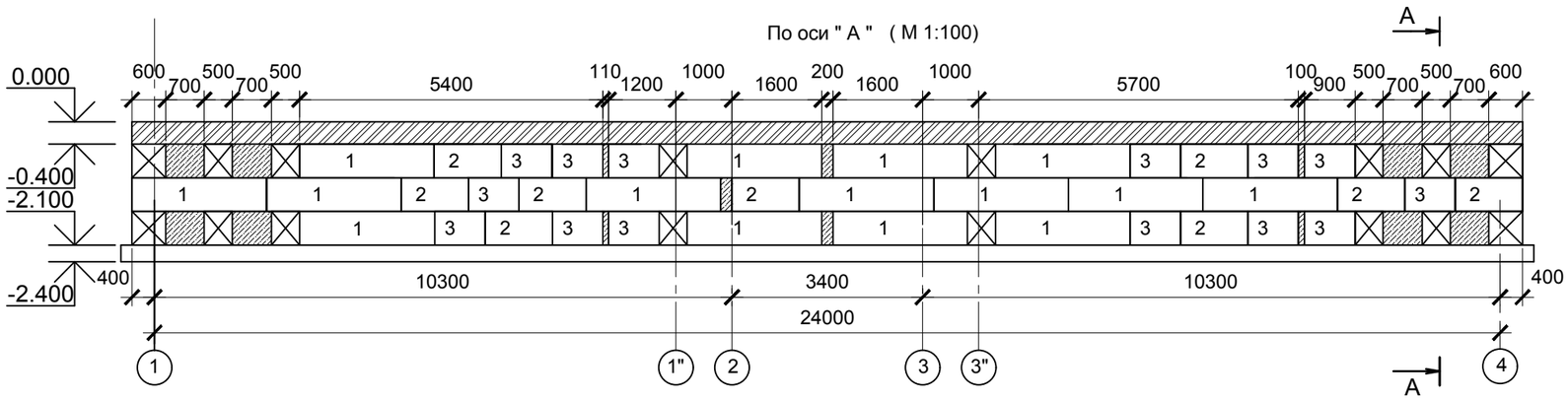

А-А

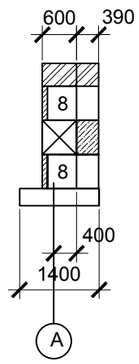

По оси " Б "

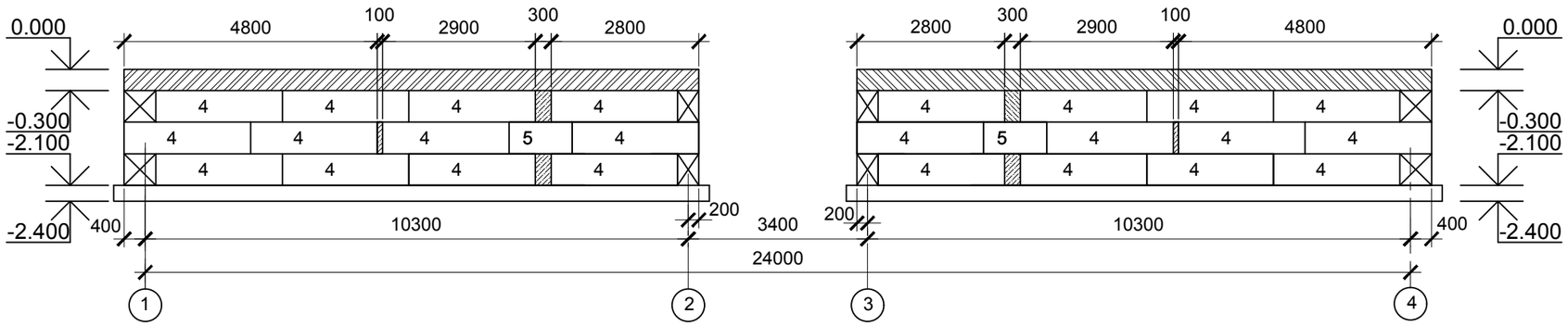

По оси " 4 "

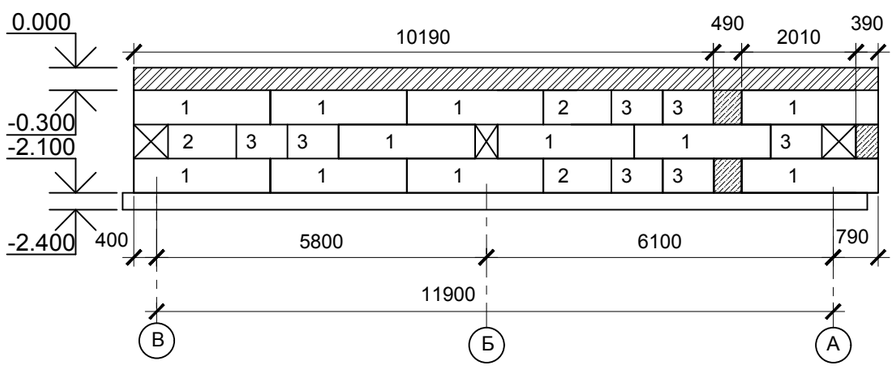

Данный лист смотреть совместно с листами АС-8,9

Изм.	Кол.уч	Лист	Nдок.	Подпись	Дата
ГИП		Суюндуков			09/19
Нач. отд.		Садыкова			09/19
Проверил		Каюпов			09/19
Разработал		Утубаева			09/19
Н.контр.		Каменов			09/19

2019-04-АС

Строительство административного здания в г.Аксай Бурлинского района Западно-Казахстанской области

Административное здание

Стадия	Лист	Листов
РП	11и	

Раскладка блоков по осям "А", "Б", "4"
(Масштаб М:100)

ТОО
" ASTANA - PROJECT "
ГСЛ № 15015760

Согласовано

Взам. инв. №

Подп. и дата

Инв. № подл.

Схема расположения перемычек и полов первого этажа

(М 1:100)

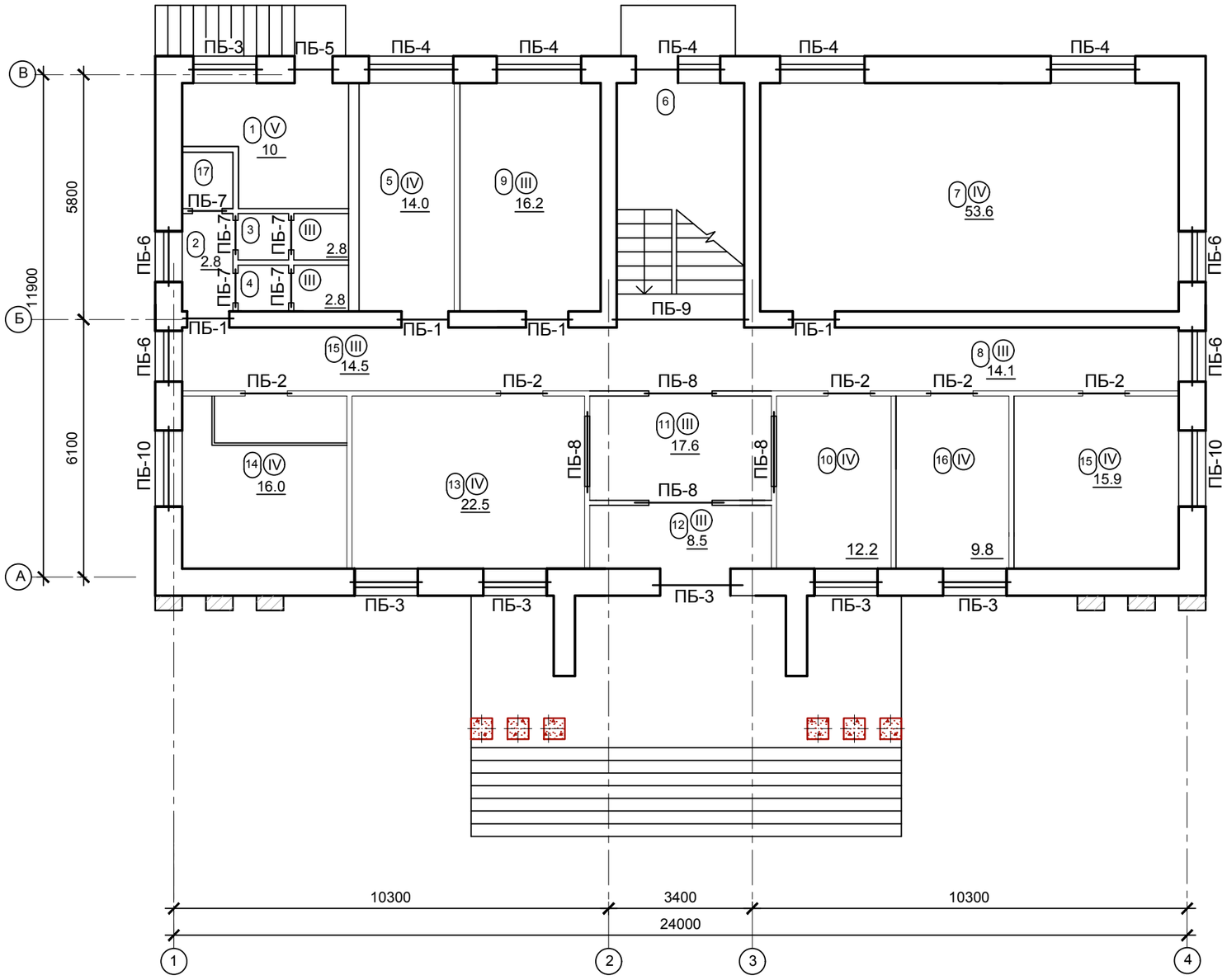

1. Спецификацию, ведомость перемычек смотреть на листе АС-13
2. Экспликацию полов смотреть на листе АС- 16

Изм.	Кол.уч	Лист	Nдок.	Подпись	Дата
ГИП		Суюндуков			09/19
Нач. отд.		Садыкова			09/19
Проверил		Каюпов			09/19
Разработал		Утубаева			09/19
Н.контр.		Каменов			09/19

2019-04-АС

Строительство административного здания в г.Аксай Бурлинского района Западно-Казахстанской области

Административное здание

Стадия	Лист	Листов
РП	12и	

Схема расположения перемычек первого этажа

ТОО " ASTANA - PROJECT " ГСЛ № 15015760

Согласовано

Взам. инв. №

Подп. и дата

Инв. № подл.

ВЕДОМОСТЬ ПЕРЕМЫЧЕК

Марка	Схема	Марка	Схема
ПБ - 1 шт. 5	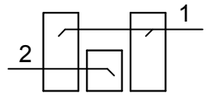	ПБ - 6 шт. 4	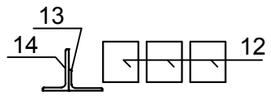
ПБ - 2 шт. 5		ПБ - 7 шт. 5	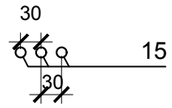
ПБ - 3 шт. 6	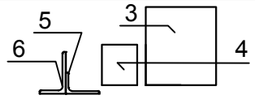	ПБ-8 шт. 4	
ПБ - 4 шт. 5	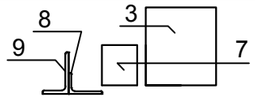	ПБ-9 шт. 1	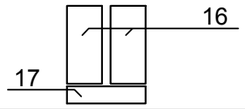
ПБ - 5 шт. 1	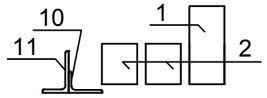	ПБ-10 шт. 2	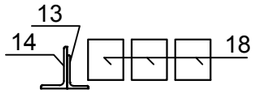

СПЕЦИФИКАЦИЯ ЭЛЕМЕНТОВ ПЕРЕМЫЧЕК

Марка поз.	Обозначение	Наименование	Колич. шт.	Масса ед.кг.	Примеч.
1	ГОСТ 948-84	3 ПБ - 13 - 37-п	10	85	
2	ГОСТ 948-84	2 ПБ - 13 - 1-п	5	54	
3	ГОСТ 948-84	5ПБ - 25 - 37-п	11	338	
4	ГОСТ 948-84	2 ПБ - 19 - 3-п	10	81	
5	ГОСТ 8510-86*	уголок 100х63х8, L = 2100	6	21	
6	ГОСТ 8510-86*	уголок 125х80х8, L = 2100	6	26.2	
7	ГОСТ 948-84	2 ПБ - 22 - 3-п	5	92	
8	ГОСТ 8510-86*	уголок 100х63х8, L = 2500	5	24.9	
9	ГОСТ 8510-86*	уголок 125х80х8, L = 2500	5	31.4	
10	ГОСТ 8510-86*	уголок 100х63х8, L = 1200	1	11.8	
11	ГОСТ 8510-86*	уголок 125х80х8, L = 1200	1	15.1	
12	ГОСТ 948-84	2 ПБ - 16 - 2-п	12	65	
13	ГОСТ 8510-86*	уголок 100х63х8, L = 1500	6	14.8	
14	ГОСТ 8510-86*	уголок 125х80х8, L = 1500	6	18.9	
15	ГОСТ 5781-82*	арматура А-III Ø12мм,L = 1030	15	0,91	
16	Серия 1.225-2 вып.11	ПРГ36.14.4-4т	2	430	
17	Серия 1.225-2 вып.11	ОП 4.4-тI	2	50	кг
18	ГОСТ 948-84	3 ПБ - 21 - 8-п	6	137	

Данный лист смотреть совместно с листом АС-12

Согласовано

Взам. инв. №

Подп. и дата

Инв. № подл.

Изм.	Кол.уч	Лист	Nдок.	Подпись	Дата
ГИП		Суюндуков			09/19
Нач. отд.		Садыкова			09/19
Проверил		Каюпов			09/19
Разработал		Утубаева			09/19
Н.контр.		Каменов			09/19

2019-04-АС

Строительство административного здания в г.Аксай Бурлинского района Западно-Казахстанской области

Административное здание

Стадия	Лист	Листов
РП	13и	

Спецификация, ведомость перемычек первого этажа

ТОО " ASTANA - PROJECT " ГСЛ № 15015760

Схема расположения перемычек
и полов второго этажа
(М 1:100)

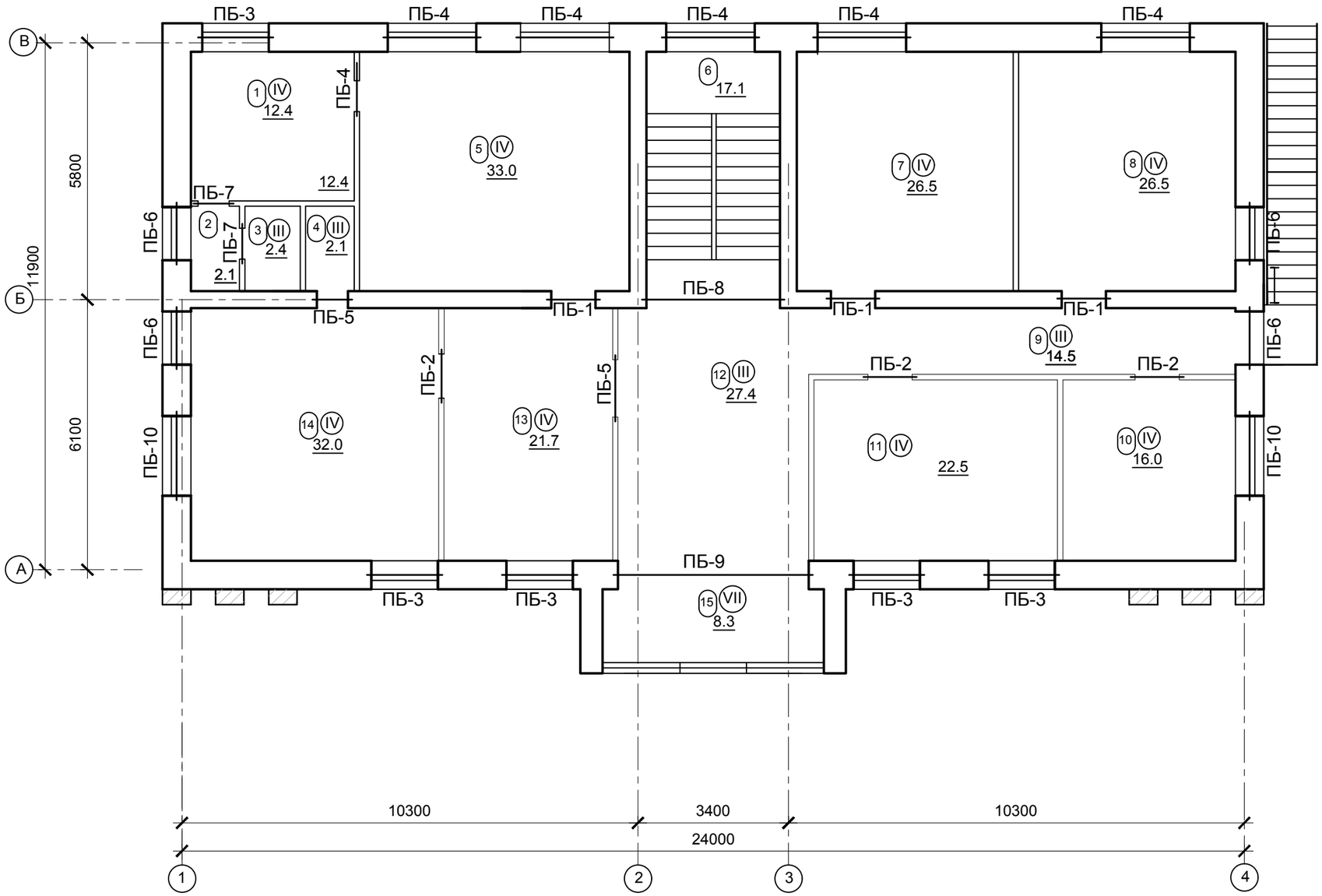

1. Спецификацию, ведомость перемычек смотреть на листе АС-15
2. Экспликацию полов смотреть на листе АС- 16

Согласовано

Взам. инв. №

Подп. и дата

Инв. № подл.

Изм.	Кол.уч	Лист	Nдок.	Подпись	Дата
ГИП		Суюндуков			09/19
Нач. отд.		Садыкова			09/19
Проверил		Каюпов			09/19
Разработал		Утубаева			09/19
Н.контр.		Каменов			09/19

2019-04-АС

Строительство административного здания в г.Аксай Бурлинского района Западно-Казахстанской области

Административное здание

Стадия	Лист	Листов
РП	14	

Схема расположения перемычек второго этажа

ТОО " ASTANA - PROJECT " ГСЛ № 15015760

ВЕДОМОСТЬ ПЕРЕМЫЧЕК

Марка	Схема	Марка	Схема
ПБ - 1 шт. 3	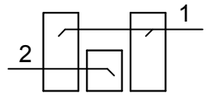	ПБ - 6 шт. 4	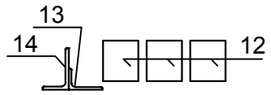
ПБ - 2 шт. 3		ПБ - 7 шт. 2	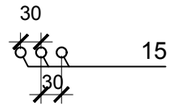
ПБ - 3 шт. 5	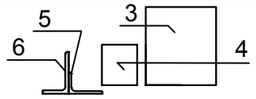	ПБ-8 шт. 1	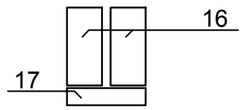
ПБ - 4 шт. 5	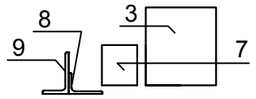	ПБ-9 шт. 1	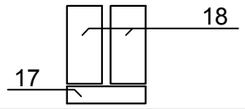
ПБ - 5 шт. 1	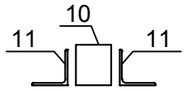	ПБ-10 шт. 2	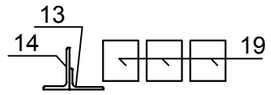

СПЕЦИФИКАЦИЯ ЭЛЕМЕНТОВ ПЕРЕМЫЧЕК

Марка поз.	Обозначение	Наименование	Колич. шт.	Масса ед.кг.	Примеч.
1	ГОСТ 948-84	3 ПБ - 13 - 37-п	4	85	
2	ГОСТ 948-84	2 ПБ - 13 - 1-п	5	54	
3	ГОСТ 948-84	5ПБ - 25 - 37-п	10	338	
4	ГОСТ 948-84	2 ПБ - 19 - 3-п	8	81	
5	ГОСТ 8510-86*	уголок 100х63х8, L = 2100	5	21	
6	ГОСТ 8510-86*	уголок 125х8х8, L = 2100	5	26.2	
7	ГОСТ 948-84	2 ПБ - 22 - 3-п	4	92	
8	ГОСТ 8510-86*	уголок 100х63х8, L = 2500	5	24.9	
9	ГОСТ 8510-86*	уголок 125 х 80х8, L = 2500	5	31.4	
10	ГОСТ 948-84	2 ПБ - 10 - 1-п	1	43	
11	ГОСТ 8510-86*	уголок 120х120х8, L = 1000	1	14.8	
12	ГОСТ 948-84	2 ПБ - 16 - 2-п	12	65	
13	ГОСТ 8510-86*	уголок 100х63х8, L = 1500	6	14.8	
14	ГОСТ 8510-86*	уголок 125х80х8, L = 1500	6	18.9	
15	ГОСТ 5781-82*	арматура А-III Ø20мм,L = 1030	6	2.54	
16	Серия 1.225-2 вып.11	ПРГ36.4.4-4т	2	430	
17	Серия 1.225-2 вып.11	ОП 4.4-тI	4	50	кг
18	Серия 1.225-2 вып.11	ПРГ60.2.5-4т	2	1500	
19	ГОСТ 948-84	3 ПБ - 21 - 8-п	6	137	

ОК-1

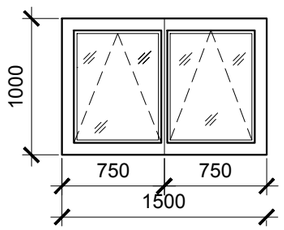

ОК-2

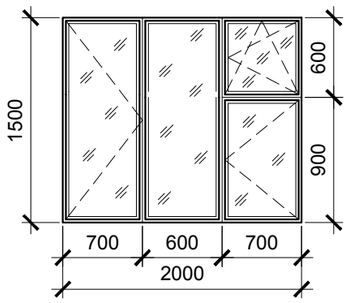

ОК-3

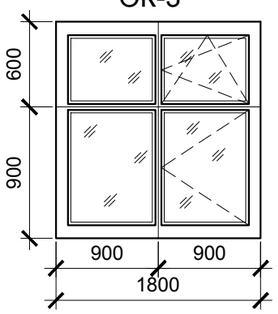

ОК-4

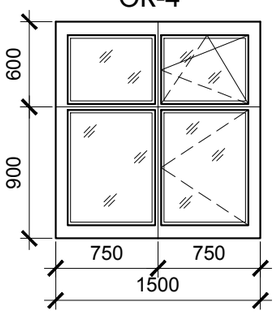

ОК-5

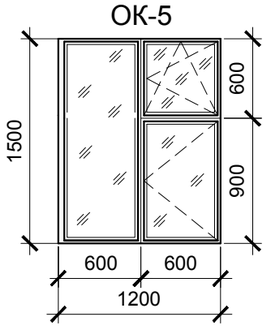

1. Данный лист смотреть совместно с листом АС-14
2. Спецификацию на окна см лист АС-6.

Согласовано

Взам. инв. №

Подп. и дата

Инв. № подл.

Изм.	Кол.уч	Лист	Nдок.	Подпись	Дата
ГИП		Суюндуков			09/19
Нач. отд.		Садыкова			09/19
Проверил		Каюпов			09/19
Разработал		Утубаева			09/19
Н.контр.		Каменов			09/19

2019-04-АС

Строительство административного здания в г.Аксай Бурлинского района Западно-Казахстанской области

Административное здание

Стадия	Лист	Листов
РП	15	

Спецификация, ведомость перемычек второго этажа

ТОО " ASTANA - PROJECT " ГСЛ № 15015760

ЭКСПЛИКАЦИЯ ПОЛОВ ПЕРВОГО ЭТАЖА

Наименов. помещен.	Тип пола	Схема элементов пола	Наименование покрытий пола и их толщина, мм.	Площ. м2	Примеч.
2,3,4,6,8,9 11,12,15,17.	III	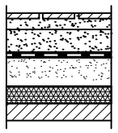	Покрытие из керамической плитки и -8 заполнение швов из цем. - песчаного раствора М150 Стяжка из цем. - песчаного раств. М150 -15 Гидроизоляц. слой из гидроизола -4 Стяжка из цем. - песчаного раств. М150 -20 Теплоизоляционный слой из ПСБ-С35 -24 Бетонная подготовка -100	80.6	
5,7,10, 13,14,15,16	IV	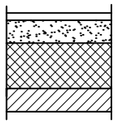	Линолеум с теплозвукоизоляц. слоем -3 Прослойка из быстротверд. мастики -3 Стяжка из цем. песч. раствора М 150 -50 Звукоизоляционный слой из ПСБ-С35 - 24 Пароизоляционный слой из 1 сл. рубероида Бетонная подготовка -100	161.1	
1	V	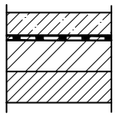	Покрытие пола из бетона кл. В 15 - 40 Гидроизоляц. слой из гидроизола - 4 Стяжка из цем. песч. раствора М 50 - 20 Бетонная подготовка -100	11.7	

ЭКСПЛИКАЦИЯ ПОЛОВ ВТОРОГО ЭТАЖА

Наименов. помещен.	Тип пола	Схема элементов пола	Наименование покрытий пола и их толщина, мм.	Площ. м2	Примеч.
2,3,4,6,9,12	III	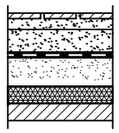	Покрытие из керамической плитки и -8 заполнение швов из цем. - песчаного раствора М150 Стяжка из цем. - песчаного раств. М150 -21 Гидроизоляц. слой из гидроизола - 4 Стяжка из цем. - песчаного раств. М150 -23 Теплоизоляционный слой из ПСБ-С35 -24 Железобетонная плита перекрытия	66.0	
1,5,7,8,10, 11,13,14,15	IV	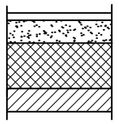	Линолеум с теплозвукоизоляц. слоем -3 Прослойка из быстротверд. мастики -3 Стяжка из цем. песч. раствора М 150 -50 Звукоизоляционный слой из ДВП - 24 Пароизоляционный слой из 1 сл. рубероида Железобетонная плита перекрытия	190.6	
16	VII	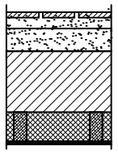	Покрытие из керамической плитки -8 на водостойком клею для керамической плитки -15 Стяжка из цем. - песчаного раств. М150 -57 Железобетонная плита перекрытия Минераловатные маты -220мм. Облицовка металлосайдингом по деревянному каркасу	8.3	

Данный лист смотреть совместно с листами АС-15,17

Согласовано

Взам. инв. №

Подп. и дата

Инв. № подл.

Изм.	Кол.уч	Лист	Nдок.	Подпись	Дата
ГИП		Суюндуков			09/19
Нач. отд.		Садыкова			09/19
Проверил		Каюпов			09/19
Разработал		Утубаева			09/19
Н.контр.		Каменов			09/19

2019-04-АС

Строительство административного здания в г.Аксай Бурлинского района Западно-Казахстанской области

Административное здание

Стадия	Лист	Листов
РП	16	

Экспликация полов первого и второго этажа

ТОО " ASTANA - PROJECT " ГСЛ № 15015760

Схема расположения плит перекрытия первого этажа и междуэтажной площадки на отм.+1.570

(М 1:100)

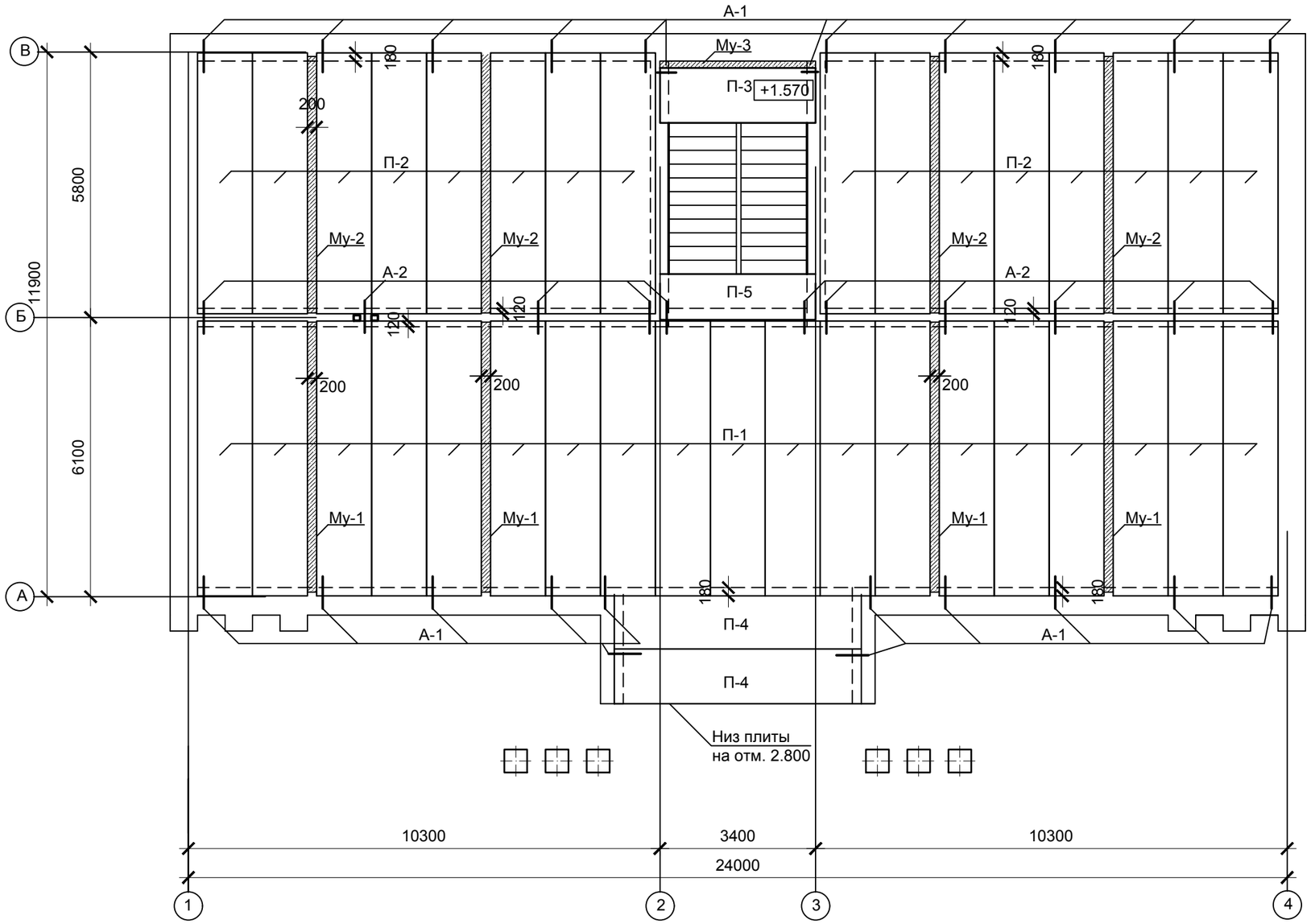

Узел опирания пустотных плит на кирпичную внутреннюю стену с вентканалом

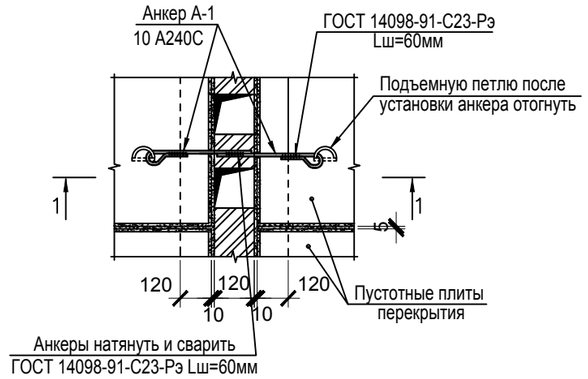

1 - 1

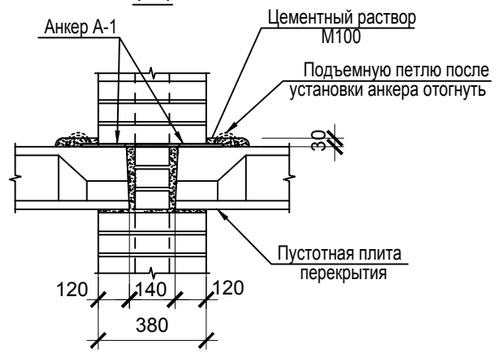

Анкер А-1

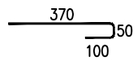

1. Спецификацию элементов перекрытия смотреть на листе АС-19.
2. Монолитные участки Му-1, Му-2 смотреть на листе АС-20.
3. Сварку выполнять электродами типа Э42 по ГОСТ 9467-75.

Согласовано

Взам. инв. №

Подп. и дата

Инв. № подл.

Изм.	Кол.уч	Лист	Nдок.	Подпись	Дата
ГИП		Суюндуков			09/19
Нач. отд.		Садыкова			09/19
Проверил		Каюпов			09/19
Разработал		Утубаева			09/19
Н.контр.		Каменов			09/19

2019-04-АС

Строительство административного здания в г.Аксай Бурлинского района Западно-Казахстанской области

Административное здание

Стадия	Лист	Листов
РП	17	

Схема расположения плит перекрытия первого этажа и междуэтажной площадки на отм.1,580

ТОО " ASTANA - PROJECT " ГСЛ № 15015760

План покрытия
(М 1:100)

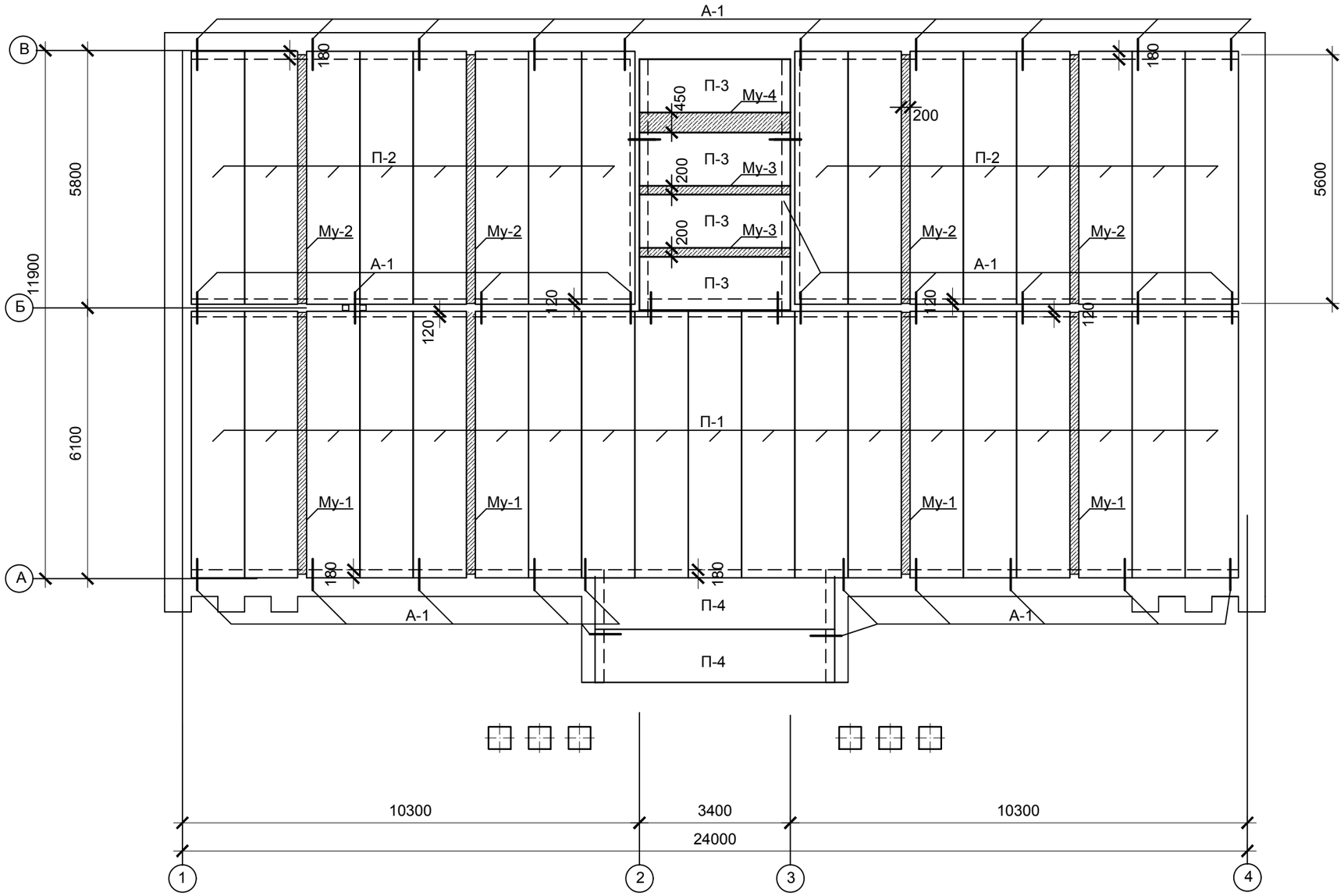

1. Спецификацию элементов перекрытия смотреть на листе АС-19.
2. Монолитные участки Му-1, Му-2 смотреть на листе АС-20
3. Монолитные участки Му-3, Му-4 смотреть на листе АС-21
4. Все незамаркированные анкера А-3.

Изм.	Кол.уч	Лист	Nдок.	Подпись	Дата
ГИП		Суюндуков			09/19
Нач. отд.		Садыкова			09/19
Проверил		Каюпов			09/19
Разработал		Утубаева			09/19
Н.контр.		Каменов			09/19

2019-04-АС

Строительство административного здания в г.Аксай Бурлинского района Западно-Казахстанской области

Административное здание

Стадия	Лист	Листов
РП	18	

План покрытия

ТОО " ASTANA - PROJECT " ГСЛ № 15015760

Согласовано

Взам. инв. №

Подп. и дата

Инв. № подл.

СПЕЦИФИКАЦИЯ ЭЛЕМЕНТОВ ПЛИТ ПЕРЕКРЫТИЯ ПЕРВОГО ЭТАЖА

Марка поз.	Обозначение	Наименование	Колич. шт.	Масса ед.кг.	Примечание
		Плиты перекрытия			
П-1	ИЖ 568 - 03 СТ РК 949-92	ПБ 60-12-8 п АтVт	19	2100	
П-2	ИЖ 568 - 03 СТ РК 949-92	ПБ 57-12-8 п АтVт	16	2000	
П-3	ИЖ 568 - 03 СТ РК 949-92	ПБ 34-12-8п АтVт (L=3380)	1	1200	
П-4	ИЖ 568 - 03 СТ РК 949-92	ПБ 54-12-8п АтVт	2	1910	
П-5	ИЖ 568 - 03 СТ РК 949-92	ПБ 34-10-8п АтVт (L=3380)	1	1000	
		Анкера			
А-1	Серия 2.240-1. вып.6	Соединительное изделие МС2	22	0.76	
А-2	Серия 2.240-1. вып.6	Соединительное изделие МС3	24	0.55	
А-3	Серия 2.240-1. вып.6	Соединительное изделие МС7	4	0.92	
		Монолитные участки			
Му-1	Монолитный участок Му-1	Лист АС-20	4		
Му-2	Монолитный участок Му-2	Лист АС-20	4		

СПЕЦИФИКАЦИЯ ЭЛЕМЕНТОВ ПЛИТ ПОКРЫТИЯ

Марка поз.	Обозначение	Наименование	Колич. шт.	Масса ед.кг.	Примечание
		Плиты перекрытия			
П-1	ИЖ 568 - 03 СТ РК 949-92	ПБ 60-12-8 п АтVт	19	2100	
П-2	ИЖ 568 - 03 СТ РК 949-92	ПБ 57-12-8 п АтVт	16	2000	
П-3	ИЖ 568 - 03 СТ РК 949-92	ПБ 34-12-8п АтVт (L=3380)	4	1200	
П-4	ИЖ 568 - 03 СТ РК 949-92	ПБ 54-12-8п АтVт	2	1910	
		Анкера			
А-1	Серия 2.240-1. вып.6	Соединительное изделие МС2	22	0.76	
А-2	Серия 2.240-1. вып.6	Соединительное изделие МС3	24	0.55	
А-3	Серия 2.240-1. вып.6	Соединительное изделие МС7	4	0.92	
		Монолитные участки			
Му-1	Монолитный участок Му-1	Лист АС-20	4		
Му-2	Монолитный участок Му-2	Лист АС-20	4		
Му-3	Монолитный участок Му-3	Лист АС-21	3		
Му-4	Монолитный участок Му-4	Лист АС-21	1		

Сечение вентшахты

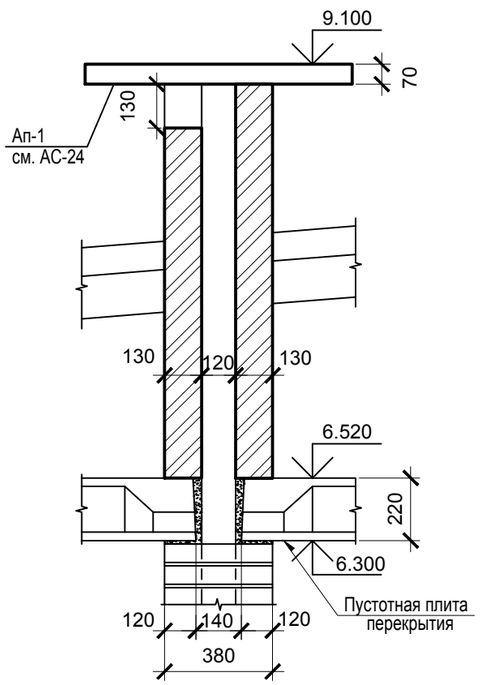

Данный лист смотреть совместно с листами АС-17,18,24

Согласовано

Взам. инв. №

Подп. и дата

Инв. № подл.

Изм.	Кол.уч	Лист	Nдок.	Подпись	Дата
ГИП		Суюндуков			09/19
Нач. отд.		Садыкова			09/19
Проверил		Каюпов			09/19
Разработал		Утубаева			09/19
Н.контр.		Каменов			09/19

2019-04-АС

Строительство административного здания в г.Аксай Бурлинского района Западно-Казахстанской области

Административное здание

Стадия	Лист	Листов
РП	19и	

Спецификация элементов перекрытия и покрытия

ТОО " ASTANA - PROJECT " ГСЛ № 15015760

Монолитный участок МУ-1

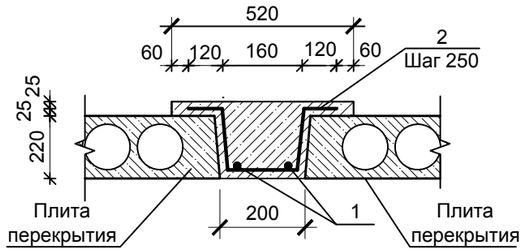

Монолитный участок МУ-2

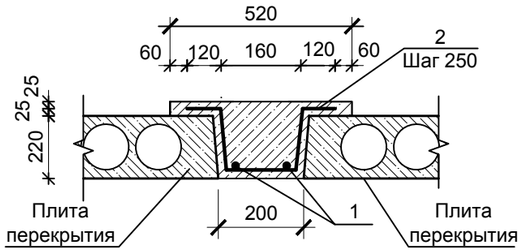

Монолитный участок МУ-3

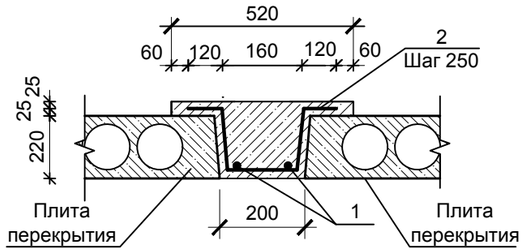

Монолитный участок МУ-4

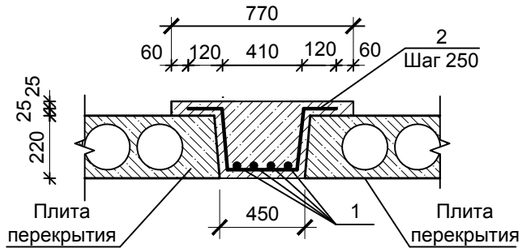

СПЕЦИФИКАЦИЯ МАТЕРИАЛОВ НА МОНОЛИТНЕ УЧАСТКИ

Марка поз.	Обозначение	Наименование	Колич. шт.	Масса ед. кг.	Примеч.
		Монолитный участок МУ-1	1		
1	ГОСТ 5781-82*	Арматура ⌀12 AIII, L = 6000	2	5.33	
2	ГОСТ 5781-82*	Арматура ⌀12 AIII, L= 840	25	0.75	шаг 250
		Бетон кл. В 15 , V = 0.26 м³			
		Монолитный участок МУ-2	1		
1	ГОСТ 5781-82*	Арматура ⌀12 AIII, L = 5700	2	5.06	
2	ГОСТ 5781-82*	Арматура ⌀12 AIII, L= 840	23	0.75	шаг 250
		Бетон кл. В 15 , V = 0.25 м³			
		Монолитный участок МУ-3	1		
1	ГОСТ 5781-82*	Арматура ⌀12 AIII, L = 3400	2	3.02	
2	ГОСТ 5781-82*	Арматура ⌀12 AIII, L= 840	14	0.75	шаг 250
		Бетон кл. В 15 , V = 0.15 м³			
		Монолитный участок МУ-4	1		
1	ГОСТ 5781-82*	Арматура ⌀12 AIII, L = 3400	4	3.02	
2	ГОСТ 5781-82*	Арматура ⌀12 AIII, L= 1090	14	0.97	шаг 250
		Бетон кл. В 15 , V = 0.33 м³			

1. Монолитные участки Му-1, Му-2 замаркированы на листах АС-17,18.
2. Монолитные участки Му-3, Му-4 замаркированы на листе АС-18

Согласовано

Взам. инв. №

Подп. и дата

Инв. № подл.

Изм.	Кол.уч	Лист	Nдок.	Подпись	Дата
ГИП		Суюндуков			09/19
Нач. отд.		Садыкова			09/19
Проверил		Каюпов			09/19
Разработал		Утубаева			09/19
Н.контр.		Каменов			09/19

2019-04-АС

Строительство административного здания в г.Аксай Бурлинского района Западно-Казахстанской области

Административное здание

Стадия	Лист	Листов
РП	20	

Конструкция монолитных участков Му-1, Му-2, Му-3, Му-4

ТОО " ASTANA - PROJECT " ГСЛ № 15015760

Пандус

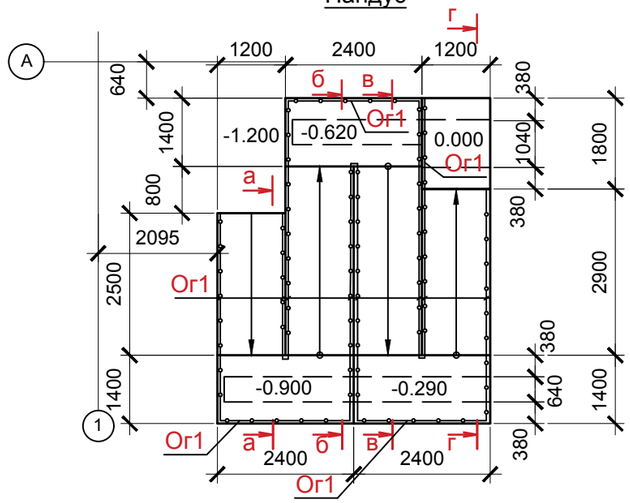

г-г

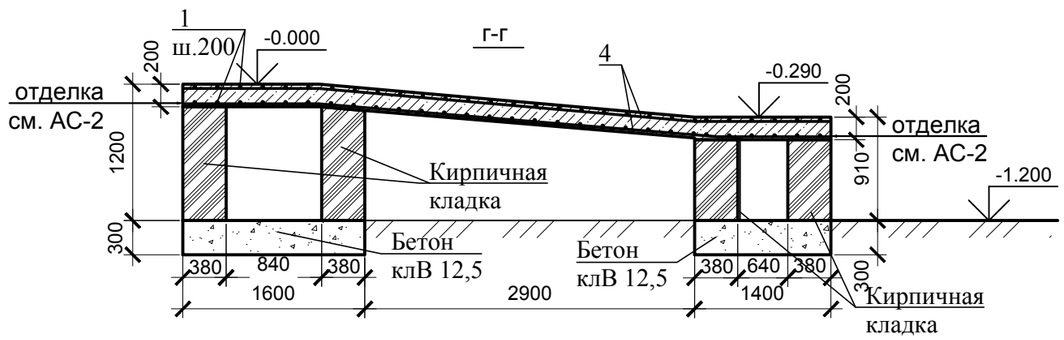

в-в

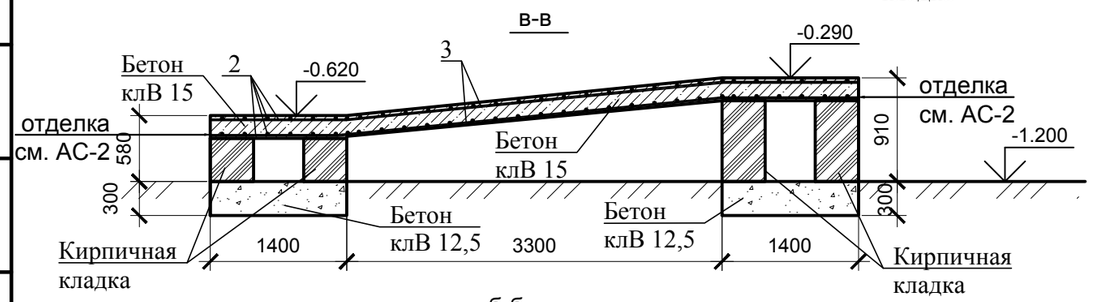

б-б

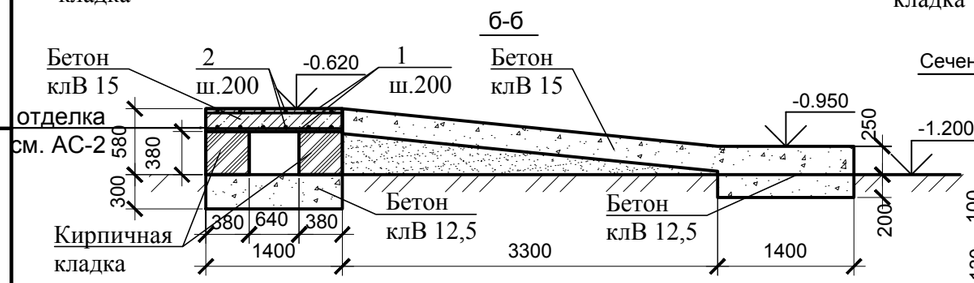

а-а

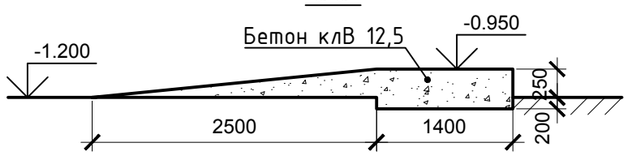

Сечение ограждении пандуса

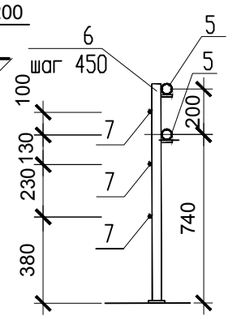

СПЕЦИФИКАЦИЯ МАТЕРИАЛОВ НА ПАНДУС

Марка поз.	Обозначение	Наименование	Колич. шт.	Масса ед. кг.	Примеч.
		Пандус	1		
1	ГОСТ 5781-82*	Арматура ⌀12 AIII, L = 1150	42	1.1	
2	ГОСТ 5781-82*	Арматура ⌀12 AIII, L= 2380	36	2.11	
3	ГОСТ 5781-82*	Арматура ⌀12 AIII, L= 3500	12	3.11	
4	ГОСТ 5781-82*	Арматура ⌀12 AIII, L= 1580	14	1.4	
		Материалы			
		Бетон кл. В 15			1.5 м3
		Бетон кл. В 12.5			4.5 м3
		Алюминиевые трубы (ограждение Ог1)			
5		Труба диам. 50мм			67 мп
6		Труба диам. 40мм, L=950мм	97		
7		Труба диам. 16мм			108 мп

1. Местоположение пандуса на листе АС-18
2. Расход кирпича керамического марки М100, F50 на пандус - 2,9м3

Согласовано

Взам. инв. №

Подп. и дата

Инв. № подл.

Изм.	Кол.уч	Лист	Nдок.	Подпись	Дата
ГИП		Суюндуков			09/19
Нач. отд.		Садыкова			09/19
Проверил		Каюпов			09/19
Разработал		Утубаева			09/19
Н.контр.		Каменов			09/19

2019-04-АС

Строительство административного здания в г.Аксай Бурлинского района Западно-Казахстанской области

Административное здание

Стадия	Лист	Листов
РП	21и	

Пандус

ТОО " ASTANA - PROJECT " ГСЛ № 15015760

Схема расположения элементов
стропильной системы

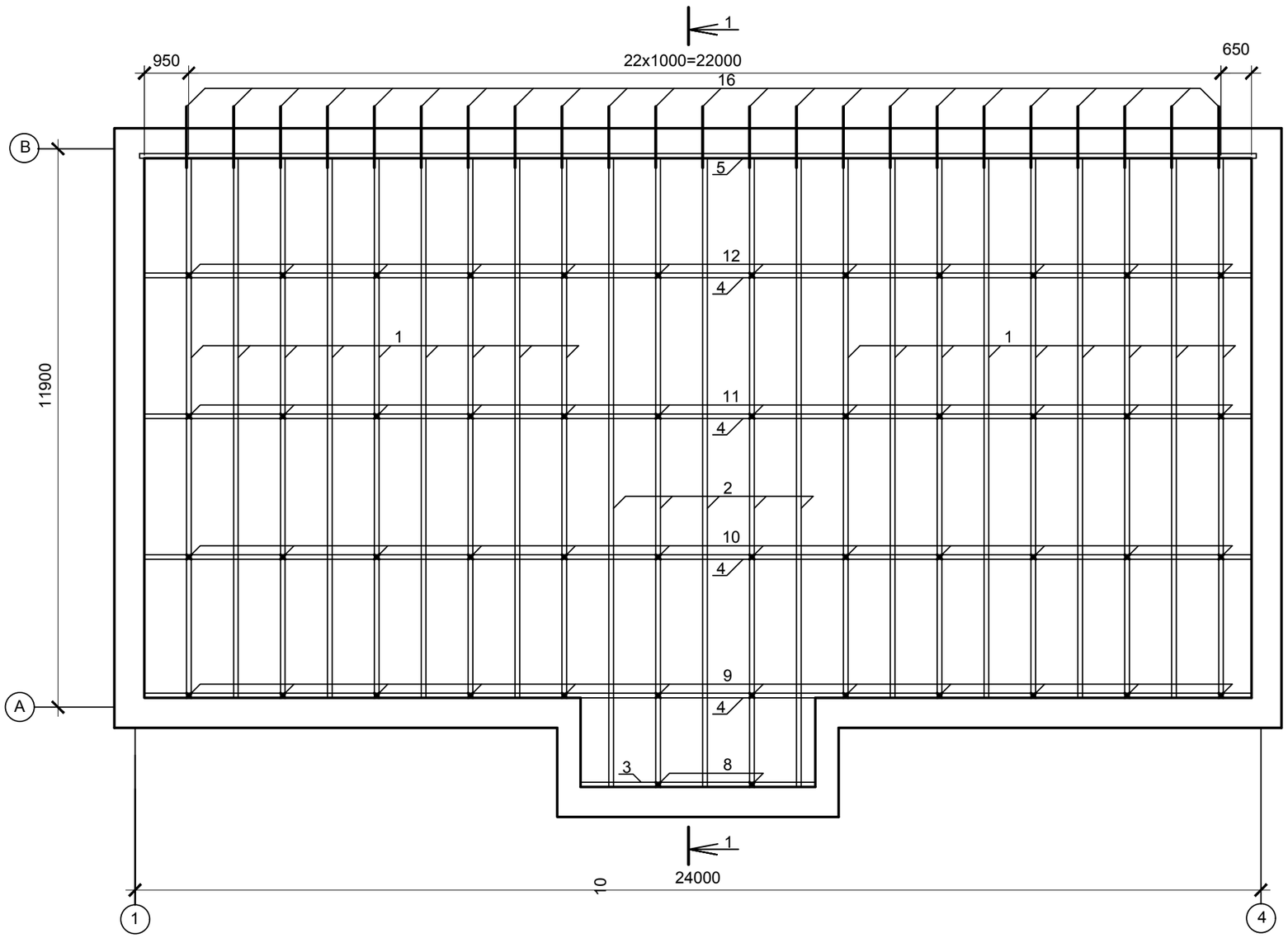

Спецификацию элементов стропильной системы смотреть на листе АС-23

Согласовано

Взам. инв. №

Подп. и дата

Инв. № подл.

Изм.	Кол.уч	Лист	Nдок.	Подпись	Дата
ГИП		Суюндуков			09/19
Нач. отд.		Садыкова			09/19
Проверил		Каюпов			09/19
Разработал		Утубаева			09/19
Н.контр.		Каменов			09/19

1

2019-04-АС

Строительство административного здания в г.Аксай Бурлинского района Западно-Казахстанской области

Административное здание

Стадия	Лист	Листов
РП	22	

Схема расположения элементов стропильной системы (Масштаб М:100)

ТОО " ASTANA - PROJECT " ГСЛ № 15015760

СПЕЦИФИКАЦИЯ ЭЛЕМЕНТОВ СТРОПИЛЬНОЙ СИСТЕМЫ

Марка поз.	Обозначение	Наименование	Колич. шт.	Объём древ. $м^3$	Примеч.
		Стропильная нога			
1	ГОСТ 8486-86* Е	50 х 150, L = 12650	18	0.09	1.62
2	ГОСТ 8486-86* Е	50 х 150, L = 14740	5	0.11	0.55
		Прогон			
3	ГОСТ 8486-86* Е	50 х 150, L = 23600	4	0.18	0.72
4	ГОСТ 8486-86* Е	100 х 150, L = 5000	1	0.08	0.08
		Мауэрлат			
5	ГОСТ 8486-86* Е	100 х 150, L = 23800	1	0.36	0.36
6	ГОСТ 8486-86* Е	Лежень 100 х 150, L = 23600	4	0.35	1.4
7	ГОСТ 8486-86* Е	Лежень 100 х 150, L = 5000	1	0.08	0.08
8	ГОСТ 8486-86* Е	Стойка 100 х 100, L = 1380	2	0.01	0.02
9	ГОСТ 8486-86* Е	Стойка 100 х 100, L = 1200	12	0.01	0.12
10	ГОСТ 8486-86* Е	Стойка 100 х 100, L = 900	12	0.01	0.12
11	ГОСТ 8486-86* Е	Стойка 100 х 100, L = 600	12	0.01	0.12
12	ГОСТ 8486-86* Е	Стойка 100 х 100, L = 400	12	0.004	0.048
13	ГОСТ 8486-86* Е	Накладка верхняя 50 х 150, L = 500	196	0.004	0.784
14	ГОСТ 8486-86* Е	Накладка нижняя 50 х 150, L = 500	196	0.004	0.784
15	ГОСТ 8486-86* Е	Опорный брусок 75 х 50, L = 400	23	0.002	0.046
16	ГОСТ 8486-86* Е	Кобылки 50 х 100, L = 1000	23	0.005	0.115
17	ГОСТ 8486-86* Е	Обрешетка 30 х 30, S = 280.9 $м^2$			
		Ветровая доска толщ.30мм S= 26.0 $м^2$			
	ГОСТ 24767-81	Профнастил А50-1000-0.7 S=309.04v2			

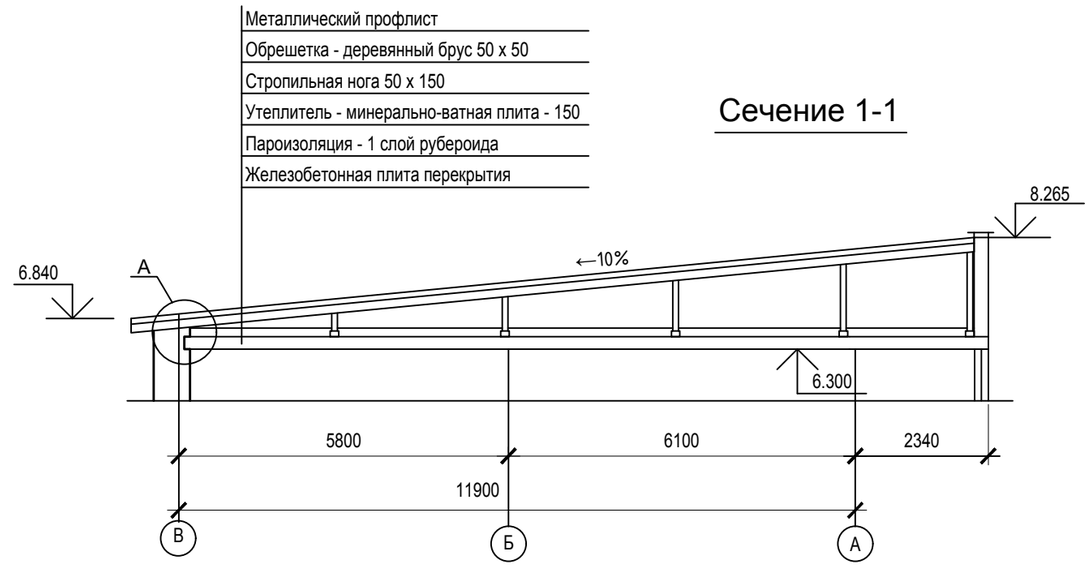

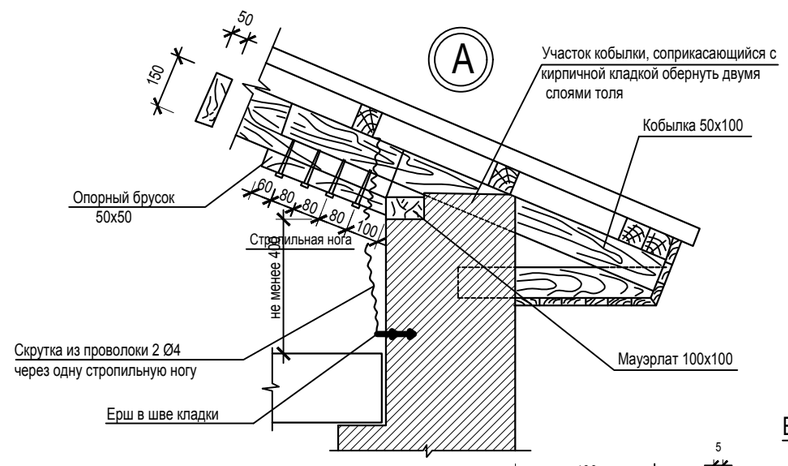

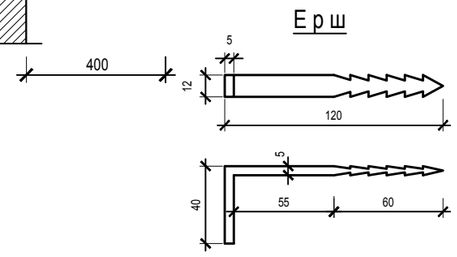

1. Элементы стропильной системы из древесины хвойных пород, относительной влажностью не более 20%.
2. При отсутствии древесины больших сечений, прогоны и стойки могут быть сколочены из досок толщиной 50 мм.
3. Гвозди принимать по ГОСТ 4028 - 63*.
4. Ветровые связи крепятся к стойкам гвоздями К 4.0 х 100.
5. Все деревянные элементы должны быть пропитаны антипиреном и антисептиком.
6. Данный лист смотреть совместно с листом АС-22

Согласовано

Взам. инв. №

Подп. и дата

Инв. № подл.

Изм.	Кол.уч	Лист	Nдок.	Подпись	Дата
ГИП		Суюндуков			09/19
Нач. отд.		Садыкова			09/19
Проверил		Каюпов			09/19
Разработал		Утубаева			09/19
Н.контр.		Каменов			09/19

2019-04-АС

Строительство административного здания в г.Аксай Бурлинского района Западно-Казахстанской области

Административное здание

Стадия	Лист	Листов
РП	23и	

Сечение 1-1
Спецификация элементов стропильной системы

ТОО " ASTANA - PROJECT " ГСЛ № 15015760

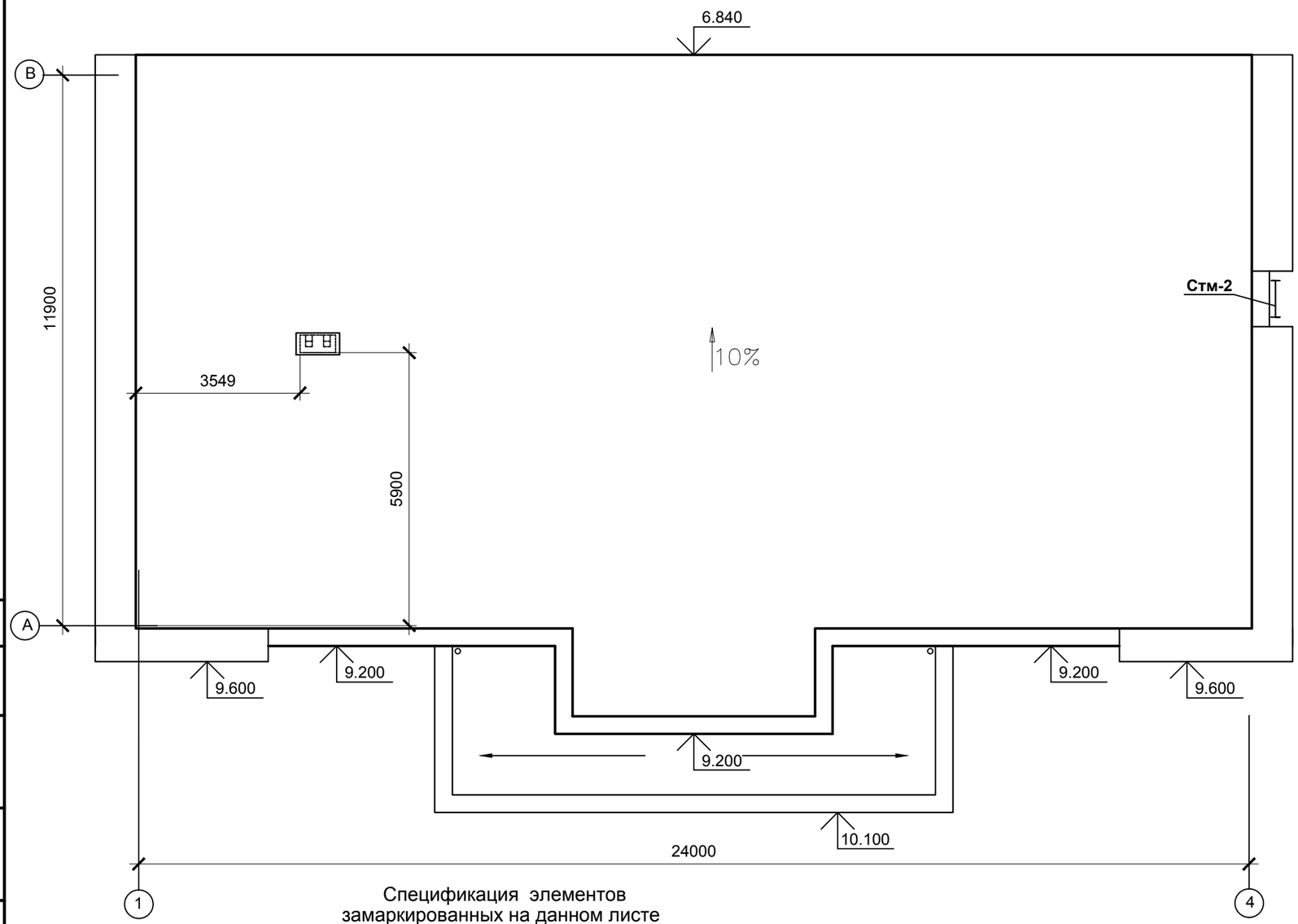

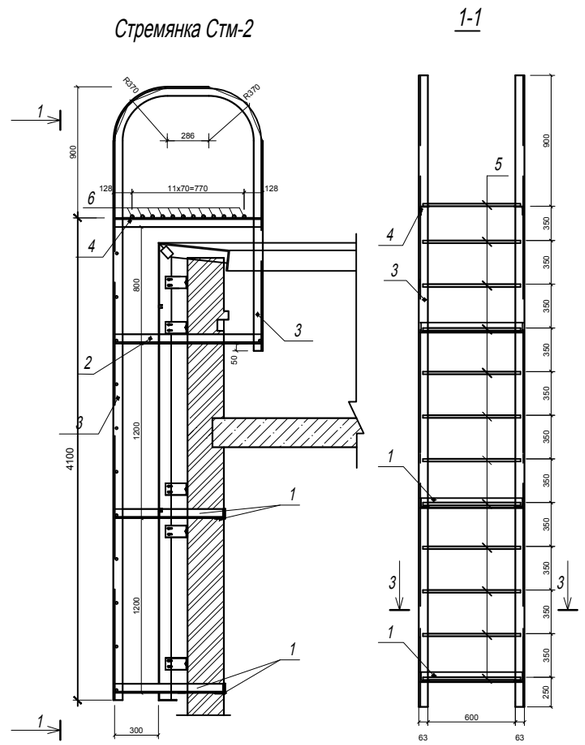

Примечания.

1. После монтажа все металлические детали окрасить эмалью ПФ-115 по огрунтованной поверхности за 2 раза.
2. Высоту катета сварного шва принять по наименьшей толщине свариваемых элементов.
3. Данный лист см. с л. АС-19и

Спецификация элементов замаркированных на данном листе

Марка, поз.	Обозначение	Наименование	Кол.	Масса ед.,кг.	Примеч.
		Стремянка Стм-2			
1	ГОСТ 8509-93	Уголок 75х5 L=740мм	6	5,09	30,54
2	ГОСТ 8509-93	Уголок 75х5 L=1000 мм	2	6,89	13,78
3	ГОСТ 8509-93	Уголок 63х5 L=6700 мм	2	32,2	64,4
4	ГОСТ 8509-93	Уголок 63х5 L=1010	2	4,85	9,70
5	ГОСТ 5781-92	А I Ø=18 L = 670	16	1.34	21,44
Ап-1	Серия 1.238.1-1 вып.1	Плита парапетная Ап 5.5-1	104	35	

Согласовано

Взам. инв. №

Подп. и дата

Инв. № подл.

Изм.	Кол.уч	Лист	Nдок.	Подпись	Дата
ГИП		Суюндуков			09/19
Нач. отд.		Садыкова			09/19
Проверил		Каюпов			09/19
Разработал		Утубаева			09/19
Н.контр.		Каменов			09/19

2019-04-АС

Строительство административного здания в г.Аксай Бурлинского района Западно-Казахстанской области

Административное здание

Стадия	Лист	Листов
РП	24	

План кровли. Конструкция стремянки металлической Стм-2

ТОО " ASTANA - PROJECT " ГСЛ № 15015760

План крыльца

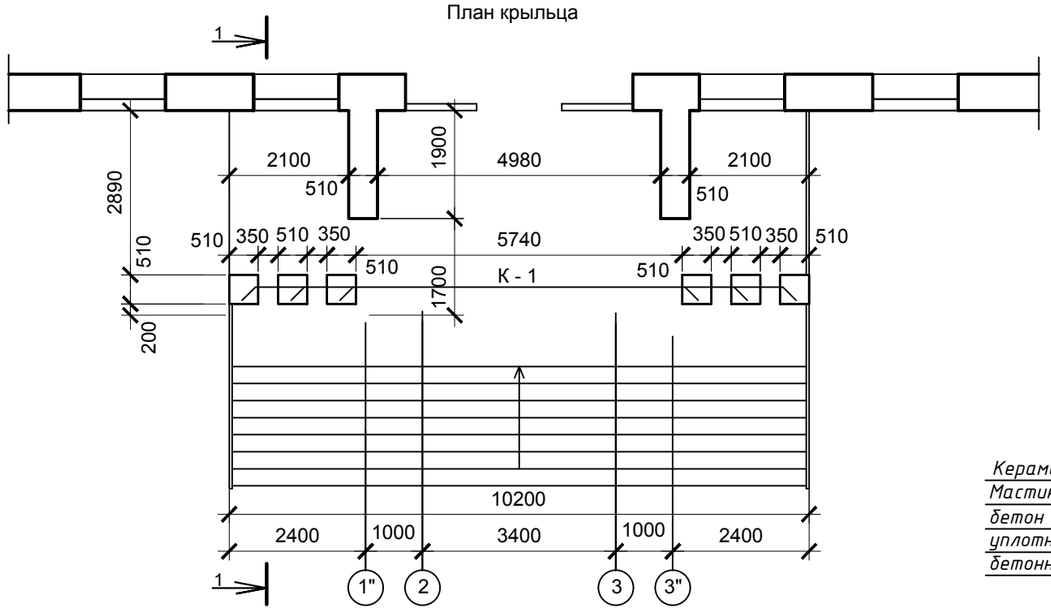

Узел 1

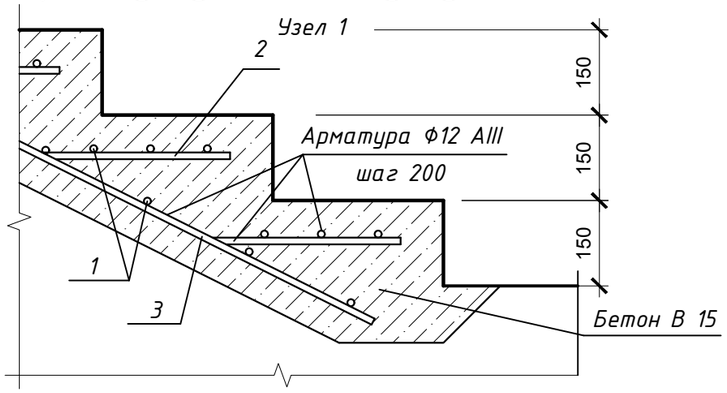

Сечение 1 - 1

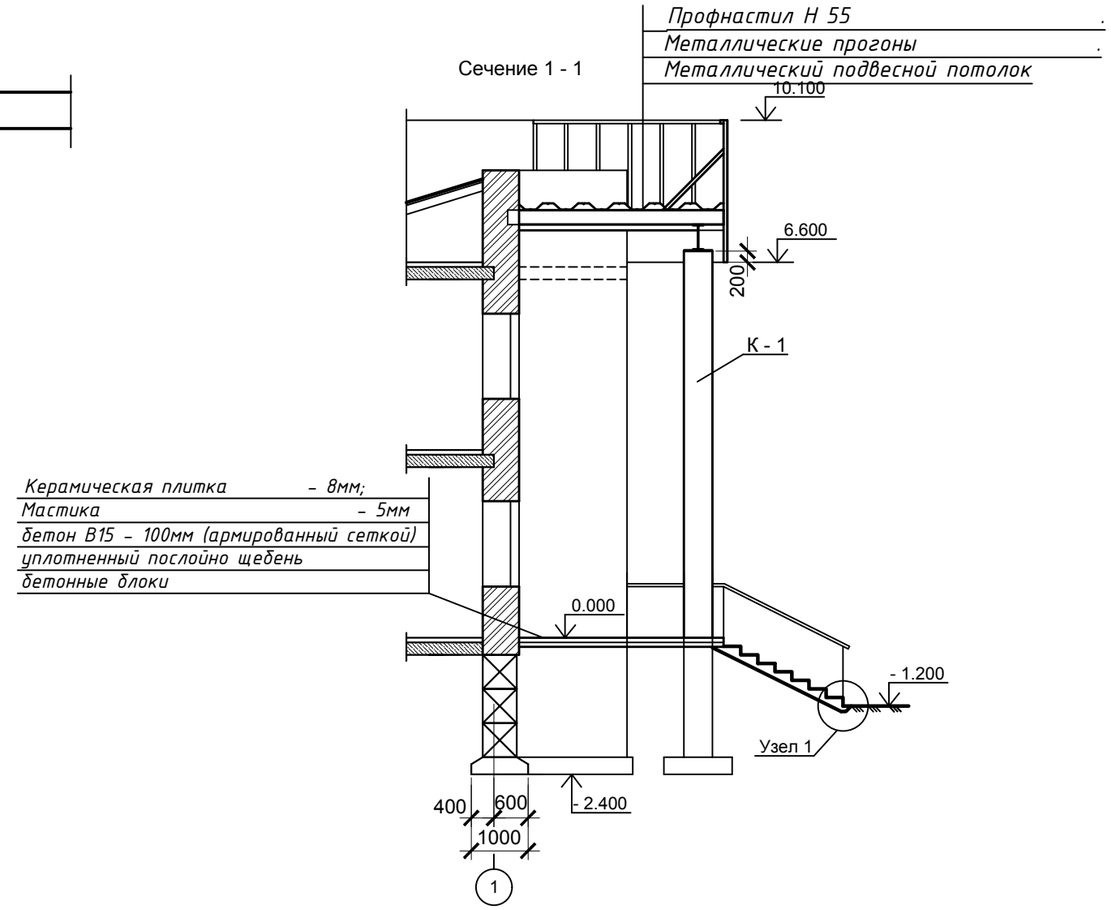

1. Данный лист см. совместно с листами АС-26
2. Фундамент выполнить из бетонных блоков ФБС по ГОСТ 13579-78*.
3. Перевязка блоков должна быть не менее 200мм.
4. Укладку блоков вести на растворе марки М50.
5. Монолитные заделки выполнять из бетона марки В15.
6. Обратную засыпку пазух фундаментов производить щебнем с послойным толщиной 200мм и тщательным трамбованием до рск=1,6г/см³.
7. Площадка и ступени крыльца монолитные из бетона класса В 15 армированные арматурной сеткой Ø 12 А III с шагом 200 х 200 мм.
8. Ограждение крыльца L=8.5 пог.м выполнить из нержавеющей стали.

СПЕЦИФИКАЦИЯ ЭЛЕМЕНТОВ

Марка поз.	Обозначение	Наименование	Колич. шт.	Масса ед. кг.	Примеч.
		Монолитные ступени	1		
1	ГОСТ 5781-82*	Арматура ⌀12 AIII, L = 10100	43	8,97	шаг 200
2	ГОСТ 5781-82*	Арматура ⌀12 AIII, L= 300	51	0,27	шаг 200
3	ГОСТ 5781-82*	Арматура ⌀12 AIII, L= 7000	51	6,22	шаг 200
		Покрытие			
4	ГОСТ 5781-82*	Арматура ⌀12 AIII, L = 1100	30	0,98	шаг 200
5	ГОСТ 5781-82*	Арматура ⌀12 AIII, Lобщ= 6000	6	5,33	шаг 200
		Бетон кл. В 15 , V = 13.0 м³			

Согласовано

Взам. инв. №

Подп. и дата

Инв. № подл.

Изм.	Кол.уч	Лист	Nдок.	Подпись	Дата
ГИП		Суюндуков			09/19
Нач. отд.		Садыкова			09/19
Проверил		Каюпов			09/19
Разработал		Утубаева			09/19
Н.контр.		Каменов			09/19

2019-04-АС

Строительство административного здания в г.Аксай Бурлинского района Западно-Казахстанской области

Административное здание

Стадия	Лист	Листов
РП	25	

Конструкция крыльца и пандуса по оси "1" (Масштаб М:100)

ТОО " ASTANA - PROJECT " ГСЛ № 15015760

План фундаментов крыльца
(Масштаб М:100)

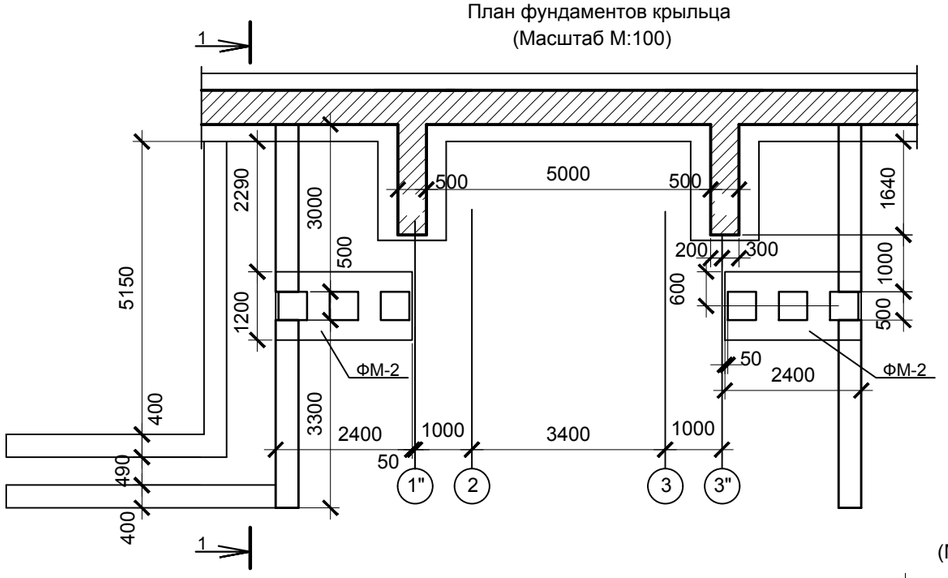

Фундамент ФМ-2
(Масштаб М:25)

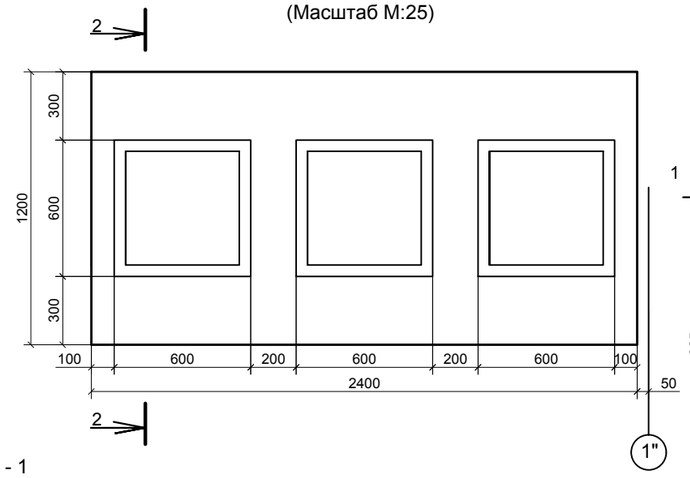

Сечение 2 - 2
(Масштаб М:25)

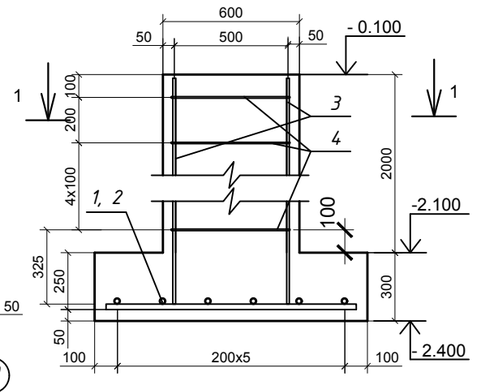

Сечение 1 - 1
(Масштаб М:25)

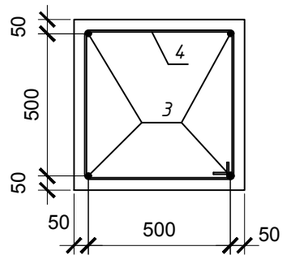

Сечение 1 - 1
(Масштаб М:50)

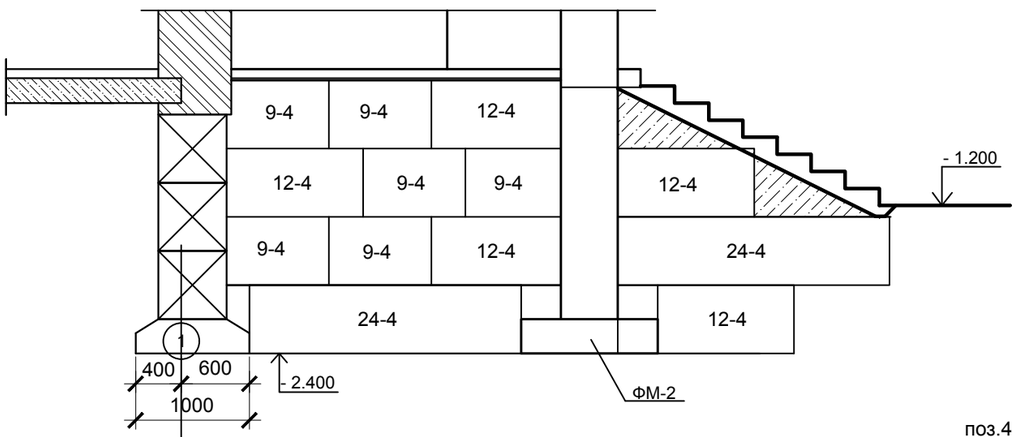

1. Данный лист см. совместно с листами АС-25
2. Фундамент выполнить из бетонных блоков ФБС по ГОСТ 13579-78*.
3. Перевязка блоков должна быть не менее 200мм.
4. Укладку блоков вести на растворе марки М50.
5. Монолитные заделки выполнять из бетона марки В15.
6. Обратную засыпку пазух фундаментов производить щебнем с послойным толщиной 200мм и тщательным трамбованием до рск = 1,6 г/см3.

поз.4

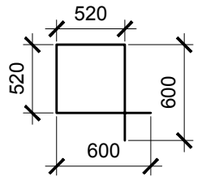

СПЕЦИФИКАЦИЯ ФУНДАМЕНТОВ

Марка поз.	Обозначение	Наименование	Колич. шт.	Масса ед. кг.	Примеч.
		Монолитный фундамент ФМ-2	2		
1	ГОСТ 5781-82*	Арматура ⌀12 AIII, L = 2200	5	1.95	
2	ГОСТ 5781-82*	Арматура ⌀12 AIII, L= 1000	11	0.888	шаг 200
3	ГОСТ 5781-82*	Арматура ⌀12 AIII, L= 2250	12	2.0	шаг 200
4	ГОСТ 5781-82*	Арматура ⌀6 AI, L= 2240	18	2.0	шаг 200
		Бетон кл. В 15 , V = 3.02 м³			
		Бетонные блоки			
1	ГОСТ 13579 - 78*	ФБС 24.4.6 - Т	4	1300	
2	ГОСТ 13579 - 78*	ФБС 12.4.6 - Т	8	640	
3	ГОСТ 13579 - 78*	ФБС 9.4.6 - Т	12	470	

Согласовано

Взам. инв. №

Подп. и дата

Инв. № подл.

Изм.	Кол.уч	Лист	Nдок.	Подпись	Дата
ГИП		Суюндуков			09/19
Нач. отд.		Садыкова			09/19
Проверил		Каюпов			09/19
Разработал		Утубаева			09/19
Н.контр.		Каменов			09/19

2019-04-АС

Строительство административного здания в г.Аксай Бурлинского района Западно-Казахстанской области

Административное здание

Стадия	Лист	Листов
РП	26	

План фундаментов крыльца

ТОО " ASTANA - PROJECT " ГСЛ № 15015760

Схема расположения элементов покрытия крыльца
(Масштаб М:100)

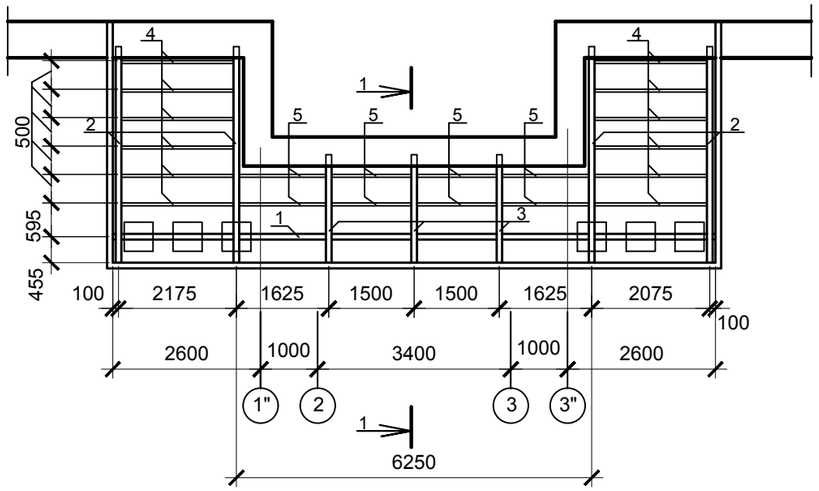

Сечение 1 - 1
(Масштаб М:50)

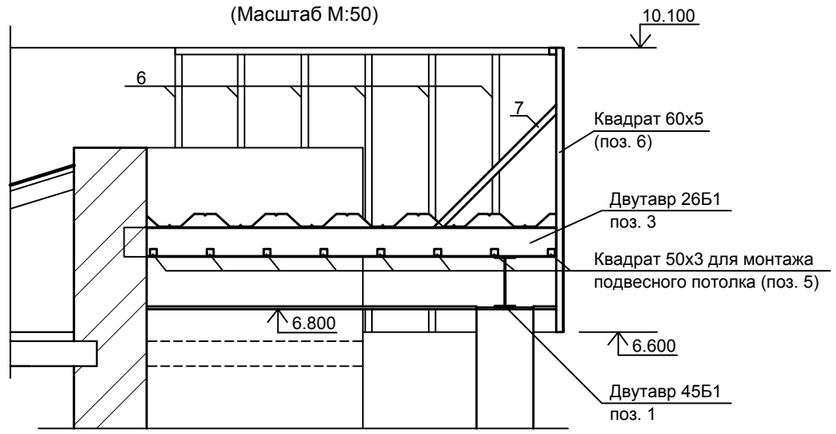

Конструкция козырька

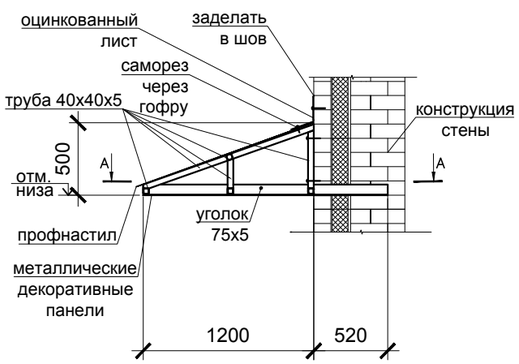

А - А

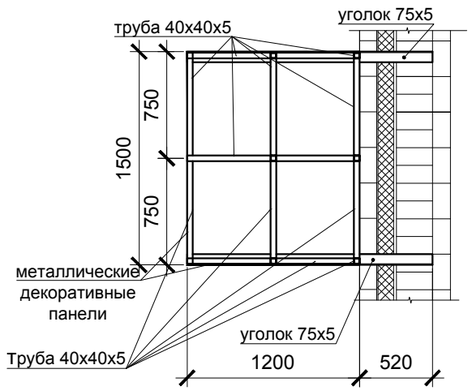

СПЕЦИФИКАЦИЯ ПОКРЫТИЯ КРЫЛЬЦА

Марка поз.	Обозначение	Наименование	Колич. шт.	Масса ед. кг.	Примеч.
1	ГОСТ 26020-83	Двутавр 45 Б1 L=10600	1	633.88	
2	ГОСТ 26020-83	Двутавр 26 Б1 L=3800	4	106.4	
3	ГОСТ 26020-83	Двутавр 26 Б1 L=1900	3	53.2	
4	ГОСТ 8639-82	Квадрат 50х3 L=2000	16	8.84	
5	ГОСТ 8639-82	Квадрат 50х3 L=1500	16	6.63	
6	ГОСТ 8639-82	Квадрат 60х5 L=2500	34	21.56	
7	ГОСТ 8639-82	Квадрат 60х5 L=1500	34	12.9	
8	ГОСТ 24767-81	Профнастил НС44-1000-0.7 S=26.8м2			6,3/м2
		Козырек	3		
	ГОСТ 8509-93	L 75х5 L=1720	2	9,98	19,96
	ГОСТ 8639-82*	Труба 40х40х5 L=п.м.	13,5	5,16	70
	ГОСТ 24767-81	Профнастил А50-1000-0.7			S=1,88м2
		Оцинкованный лист			S=0,6м2
		Декоративные панели			S=2,8м2

ПРИМЕЧАНИЕ

1. Несущие профили каркаса подвесного потолка на регулируемых пружинных подвесах крепятся к квадрату 50х3 шагом не более 1200 мм.
2. Для предотвращения перегруза периметрального профиля крайний подвес должен отстоять от стен не более чем на 600 мм при весе потолочных изделий до 4,0 кг/м² и 450 мм при весе более 4,0 кг/м².
3. Квадрат 50х3 закрепить к прогонам арматурой Ø10 AI с шагом не менее 1,2 м

Согласовано

Взам. инв. №

Подп. и дата

Инв. № подл.

Изм.	Кол.уч	Лист	Nдок.	Подпись	Дата
ГИП		Суюндуков			09/19
Нач. отд.		Садыкова			09/19
Проверил		Каюпов			09/19
Разработал		Утубаева			09/19
Н.контр.		Каменов			09/19

2019-04-АС

Строительство административного здания в г.Аксай Бурлинского района Западно-Казахстанской области

Административное здание

Стадия	Лист	Листов
РП	27	

План покрытия крыльца
Конструкция козырька

ТОО
" ASTANA - PROJECT "
ГСЛ № 15015760

Кл-1

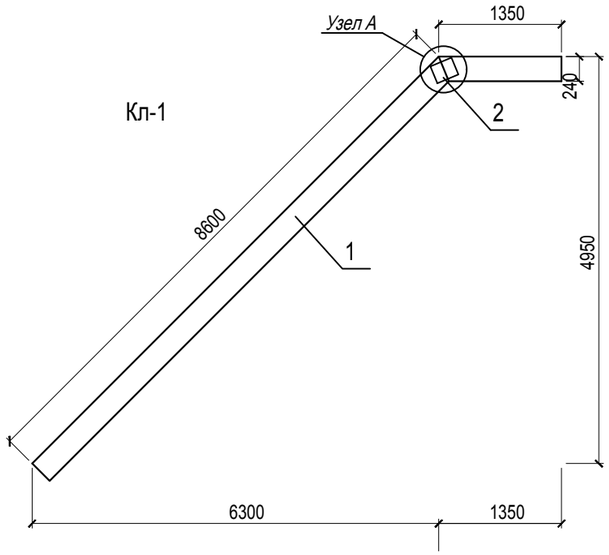

Фрагмент развертки балки. Узел А

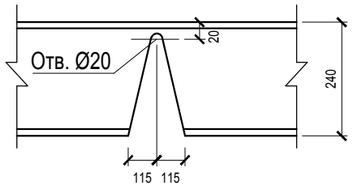

Узел Б

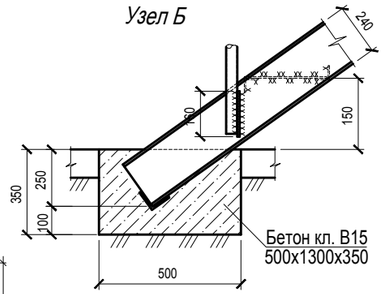

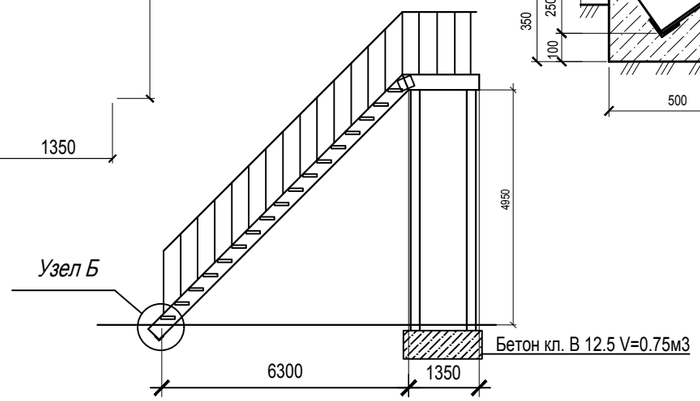

Стойка Стм- 1

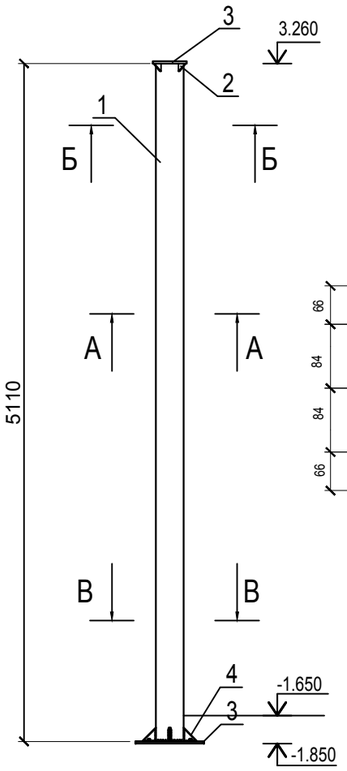

А - А

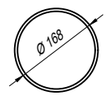

В - В

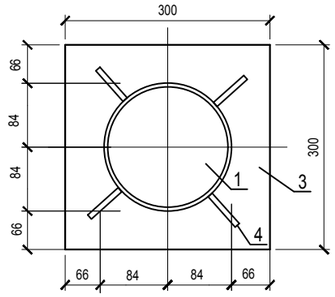

Б - Б

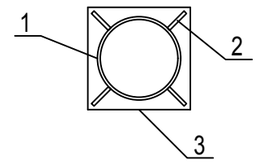

СПЕЦИФИКАЦИЯ ЭЛЕМЕНТОВ

Марка, позиция	Обозначение	Наименование	Колич. шт.	Масса ед.кг.	Примечание
		Сборочные единицы			
МС-1	---	Ступень МС-1	17		
1	ГОСТ 8509 - 93	L 50х4 L=1000мм	2	3.1	
2	ГОСТ 8509 - 93	L 50х4 L=250мм	2	0.7	
3	ГОСТ 8568-77*	Сталь рифленная 1000х250х5	17	9.81	
		Лестничный косоур Кл-1	2		
1	ГОСТ 8240-89	[24 L= 10180мм	1	244.32	
2	ГОСТ 19903-74	--- 8х150 L= 200 мм	2	1.9	
3	ГОСТ 8509 - 93	L 70х7 L= 1300 мм	1	9.6	
		Сталь рифленая на площадку			
3	ГОСТ 8568-77*	Сталь рифленная 1350х1000х5	1	52.9	

СПЕЦИФИКАЦИЯ ЭЛЕМЕНТОВ СТОЙКИ Стм-1

Марка, позиция	Обозначение	Наименование	Колич. шт.	Масса ед.кг.	Примечание
		Стойка С-1	4		
1	ГОСТ 10704-91	Ø168 х 8 мм L=1590	1	50.20	
2	ГОСТ 19903-74	--- 70х70х10мм	4	0.4	
3	ГОСТ 19903-74	--- 300х300х20мм	2	25.12	
4	ГОСТ 19903-74	--- 100х100х10мм	4	0.79	

Стремянка металлическая Стм - 1 замаркирована на листе АС - 5

Изм.	Кол.уч	Лист	Nдок.	Подпись	Дата
ГИП		Суюндуков			09/19
Нач. отд.		Садыкова			09/19
Проверил		Каюпов			09/19
Разработал		Утубаева			09/19
Н.контр.		Каменов			09/19

2019-04-АС

Строительство административного здания в г.Аксай Бурлинского района Западно-Казахстанской области

Административное здание

Стадия	Лист	Листов
РП	28	

Конструкция стремянки металлической Стм-1

ТОО " ASTANA - PROJECT " ГСЛ № 15015760

Согласовано

Взам. инв. №

Подп. и дата

Инв. № подл.

Кл-1

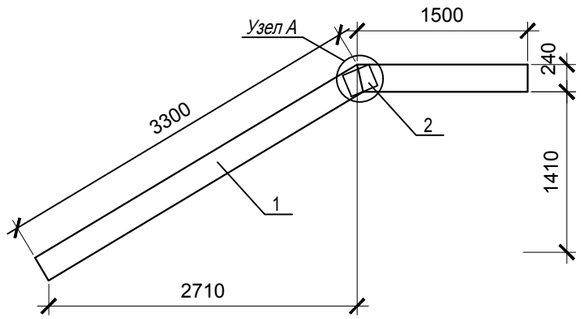

Фрагмент развертки балки. Узел А

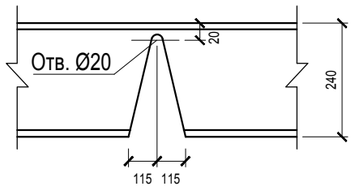

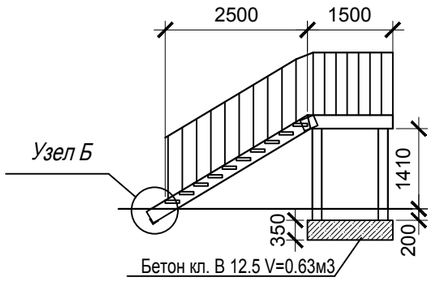

Узел Б

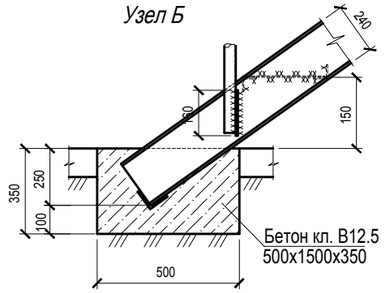

Стойка С - 1

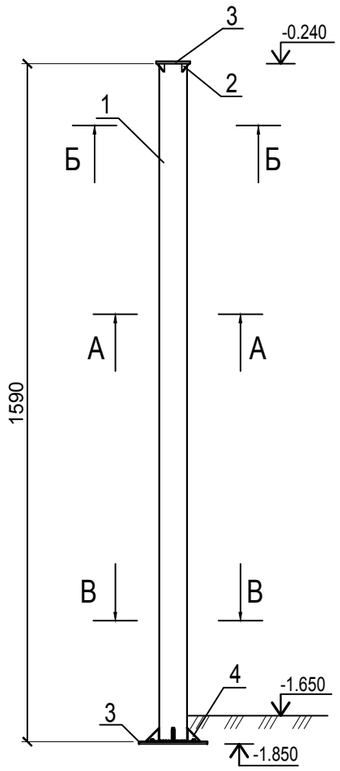

А - А

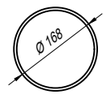

В - В

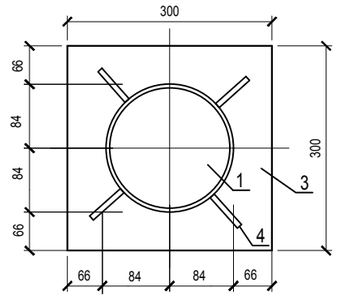

Б - Б

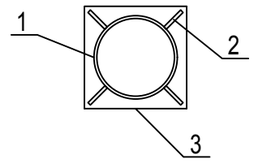

СПЕЦИФИКАЦИЯ ЭЛЕМЕНТОВ

Марка, позиция	Обозначение	Наименование	Колич. шт.	Масса ед.кг.	Примечание
		Сборочные единицы			
МС-1	---	Ступень МС-1	11		
1	ГОСТ 8509 - 93	L 50х4 L=1200мм	2	3.66	
2	ГОСТ 8509 - 93	L 50х4 L=250мм	2	0.7	
3	ГОСТ 8568-77*	Сталь рифленая 250х1200х5	1	11.7	
		Лестничный косоур Кл-1	2		
1	ГОСТ 8240-89	[24 L= 5030мм	2	120.7	
2	ГОСТ 19903-74	--- 8х250 L= 200 мм	2	3.14	
3	ГОСТ 8509 - 93	L 70х7 L= 1500 мм	1	11.0	
		Сталь рифленая на площадку			
3	ГОСТ 8568-77*	Сталь рифленая 1500х1200х5	1	70.6	

СПЕЦИФИКАЦИЯ ЭЛЕМЕНТОВ СТОЙКИ Стм-3

Марка, позиция	Обозначение	Наименование	Колич. шт.	Масса ед.кг.	Примечание
		Стойка С-1	4		
1	ГОСТ 10704-91	Ø168 х 8 мм L=1590	1	50.20	
2	ГОСТ 19903-74	--- 70х70х10мм	4	0.4	
3	ГОСТ 19903-74	--- 300х300х20мм	2	25.12	
4	ГОСТ 19903-74	--- 100х100х10мм	4	0.79	

Стремянка металлическая Стм - 3 замаркирована на листе АС - 4

Согласовано

Взам. инв. №

Подп. и дата

Инв. № подп.

Изм.	Кол.уч	Лист	Nдок.	Подпись	Дата
ГИП		Суюндуков			09/19
Нач. отд.		Садыкова			09/19
Проверил		Каюпов			09/19
Разработал		Утубаева			09/19
Н.контр.		Каменов			09/19

2019-04-АС

Строительство административного здания в г.Аксай Бурлинского района Западно-Казахстанской области

Административное здание

Стадия	Лист	Листов
РП	29	

Конструкция стремянки металлической Стм-3

ТОО " ASTANA - PROJECT " ГСЛ № 15015760

План на отм.-0,900

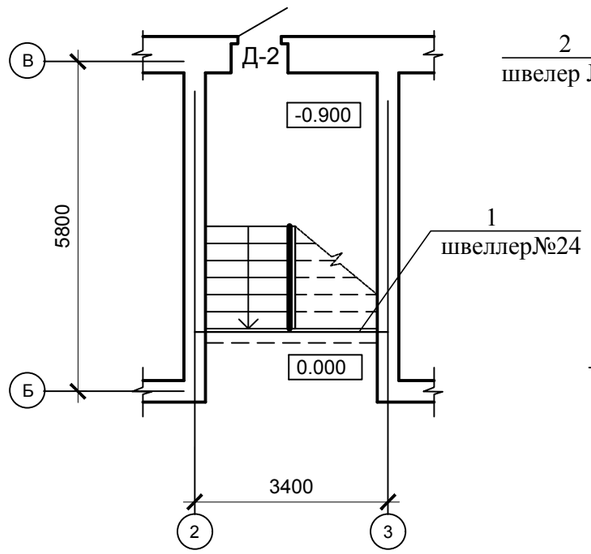

Узел 5

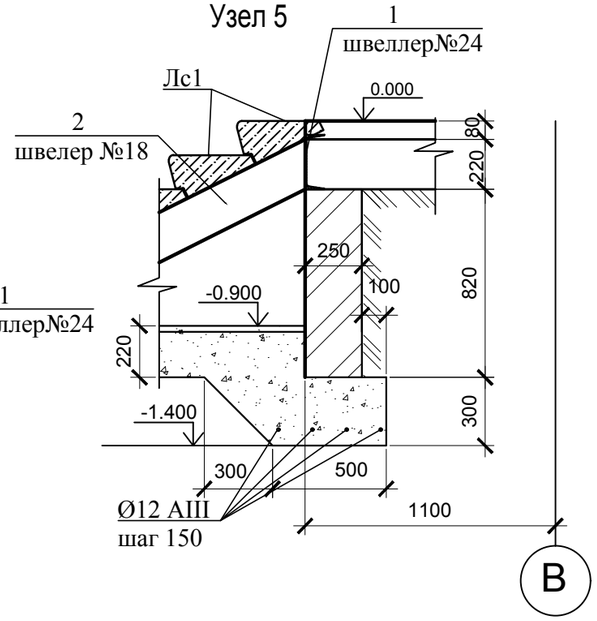

Узел 4

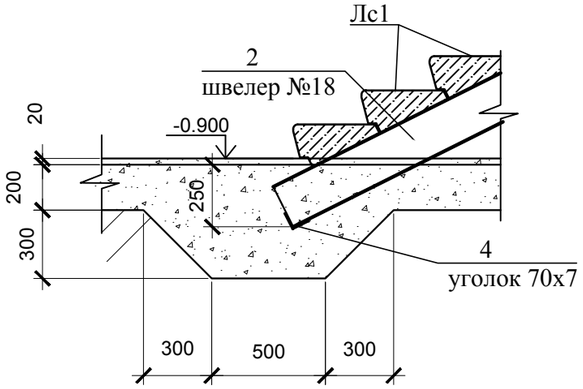

поз.2

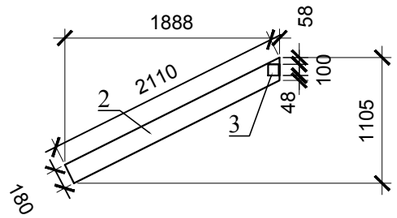

1 - 1

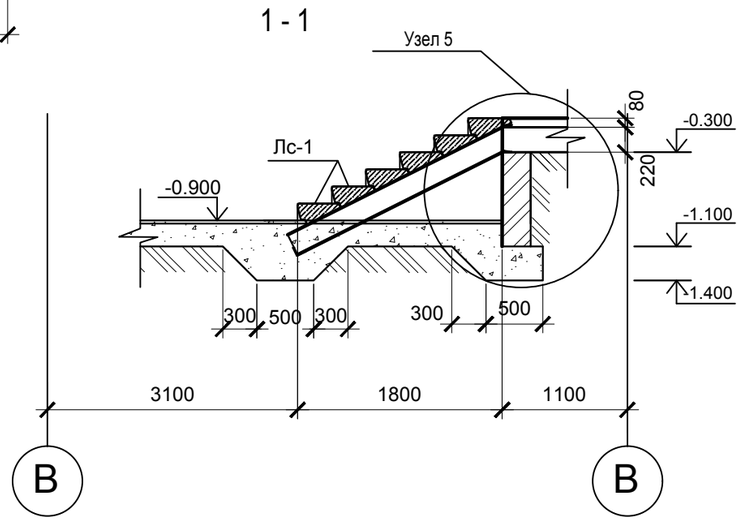

СПЕЦИФИКАЦИЯ ЭЛЕМЕНТОВ

Марка, позиция	Обозначение	Наименование	Колич. шт.	Масса ед.кг.	Примечание
		Лестница на отм.-0,900			
1	ГОСТ 8240-89	[24 L= 3500мм	1	120.7	
2	ГОСТ 8240-89	[18 L= 2110мм	2	120.7	
3	ГОСТ 8509 - 93	L 100x7 L= 100 мм	2	1.1	
4	ГОСТ 8509 - 93	L 70x7 L= 1400 мм	1	9.0	
	ГОСТ 5781-82*	Арматура ⌀12 AIII, L = 3000	4	2.66	10.64
		Бетон кл. В12,5			1.2 м3
		Кирпич керамический			0.63 м3
		Козырек	3		

1. Узел 4 замаркирован на листе АС-7.
2. Ступени ЛС1и ограждение учтены в спецификации на лестницу см. лист АС-7

Изм.	Кол.уч	Лист	Nдок.	Подпись	Дата
ГИП		Суюндуков			09/19
Нач. отд.		Садыкова			09/19
Проверил		Каюпов			09/19
Разработал		Утубаева			09/19
Н.контр.		Каменов			09/19

2019-04-АС

Строительство административного здания в г.Аксай Бурлинского района Западно-Казахстанской области

Административное здание

Стадия	Лист	Листов
РП	30	

План на отм. -0,900. Узел 4,5.
Спецификация.

ТОО " ASTANA - PROJECT " ГСЛ № 15015760

Согласовано

Взам. инв. №

Подп. и дата

Инв. № подл.

Ведомость отделки помещений первого этажа

Этаж	Наименование	Стены				Панели стен			Откосы проемов				Потолок		Отделка по гипсокартону		Плинтус п. м
		вид штукатурки	кв. м	отделка	кв. м	отделка	кв. м	h	вид штукатурки	кв. м	отделка	кв. м	материалы	кв. м	материалы	кв. м	
1	Венткамера	простая	35.3	водоэмульс. окр.	35.3	–	–	–	простая	5.2	водоэмульс. окр.	5.2	водоэмульсионная окр.	11.7	–	–	13.8
2	Коридор	простая	13.1	водоэмульс. окр.	13.1	–	–	–	простая	3.36	водоэмульс. окр.	3.36	водоэмульсионная окр.	2.8	–	–	7.0
3	Санузел	простая	25.3	–	–	глазур. керам. плитка	25.3	3.0	–	–	–	–	водоэмульсионная окр.	2.8	–	–	7.4
4	Санузел	простая	25.3	–	–	глазур. керам. плитка	25.3	3.0	–	–	–	–	водоэмульсионная окр.	2.8	–	–	7.4
5	Архив	простая	61.9	водоэмульс. окр.	61.9	–	–	–	простая	3.73	водоэмульс. окр.	3.73	армстронг	14.0	–	–	22.3
6	Лестничная клетка	простая	39.9	водоэмульс. окр.	39.9	–	–	–	простая	3.13	водоэмульс. окр.	3.13	водоэмульсионная окр.	17.5	–	–	14.6
7	Конференцзал	простая	82.2	водоэмульс. окр.	82.2	–	–	–	простая	7.96	водоэмульс. окр.	7.96	армстронг	53.6	–	–	30.6
8	Коридор	простая	56.9	водоэмульс. окр.	56.9	–	–	–	простая	1.93	водоэмульс. окр.	1.93	армстронг	14.1	–	–	21.3
9	Электрощитовая	простая	43.4	водоэмульс. окр.	43.4	–	–	–	простая	2.21	водоэмульс. окр.	2.21	армстронг	16.2	–	–	16.0
10	Кабинет охраны	простая	36.63	водоэмульс. окр.	36.63	–	–	–	простая	2.7	водоэмульс. окр.	2.7	армстронг	12.2	–	–	14.2
11	Холл	простая	23.7	водоэмульс. окр.	23.7	–	–	–	–	–	–	–	армстронг	17.6	–	–	11.2
12	Тамбур	простая	31.2	водоэмульс. окр.	31.2	–	–	–	–	–	–	–	армстронг	8.5	–	–	12.6
13	Канцелярия	простая	51.2	водоэмульс. окр.	51.2	–	–	–	простая	4.14	водоэмульс. окр.	4.14	армстронг	22.5	–	–	19.2
14	Кабинет	простая	43.4	водоэмульс. окр.	43.4	–	–	–	простая	2.21	водоэмульс. окр.	2.21	армстронг	16.0	–	–	16.0
15	Кабинет	простая	54.6	водоэмульс. окр.	54.6	–	–	–	простая	1.93	водоэмульс. окр.	1.93	армстронг	15.9	–	–	22.1
16	Кабинет	простая	34.59	водоэмульс. окр.	34.59	–	–	–	простая	2.7	водоэмульс. окр.	2.7	армстронг	9.81	–	–	13.0

Примечания

1. *В отделке всех помещений применяется влагостойкая водоэмульсионная краска.*
2. *В помещение № 6 подвала предусмотрены плинтусы полтвинилхлоридные, в остальных помещениях - цементные.*
3. *В помещениях № 5,7,9,10,13,14,16 первого этажа предусмотрены плинтусы полтвинилхлоридные, в остальных помещениях - цементные.*

Согласовано

Взам. инв. ?

Подп. и дата

Инв. ? подл.

Изм.	Кол.уч	Лист	Nдок.	Подпись	Дата
ГИП		Суюндуков			09/19
Нач. отд.		Садыкова			09/19
Проверил		Каюпов			09/19
Разработал		Утубаева			09/19
Н.контр.		Каменов			09/19

2019-04-АС

Строительство административного здания в г.Аксай Бурлинского района Западно-Казахстанской области

Административное здание

Стадия	Лист	Листов
РП	31	

Ведомость отделки помещений подвала, первого этажа.

ТОО " ASTANA - PROJECT " ГСЛ № 15015760

Копировал

А3

Ведомость отделки помещений второго этажа

Этаж	Наименование	Стены				Панели стен			Откосы проемов				Потолок		Отделка по гипсокартону		Плинтус п. м
		вид штукатурки	кв. м	отделка	кв. м	отделка	кв. м	h	вид штукатурки	кв. м	отделка	кв. м	материалы	кв. м	материалы	кв. м	
1	Комната отдыха	простая	36.7	водоэмульс. окр.	36.7	–	–	–	простая	2.07	водоэмульс. окр.	2.07	армстронг	12.4	–	–	14.1
2	Коридор	простая	13.4	–	–	глазур. керам. плитка	13.4	3.0	простая	1.93	водоэмульс. окр.	1.93	водоэмульсионная окр.	2.1	–	–	6.3
3	Санузел	простая	17.6	–	–	глазур. керам. плитка	17.6	3.0	–	–	–	–	водоэмульсионная окр.	2.4	–	–	6.6
4	Санузел	простая	16.7	–	–	глазур. керам. плитка	16.7	3.0	простая	1.37	водоэмульс. окр.	1.37	водоэмульсионная окр.	2.1	–	–	6.3
5	Кабинет директора	простая	59.3	водоэмульс. окр.	59.3	–	–	–	простая	6.03	водоэмульс. окр.	6.03	армстронг	33.0	–	–	23.0
6	Лестничная клетка	простая	40.8	водоэмульс. окр.	40.8	–	–	–	простая	2.3	водоэмульс. окр.	2.3	водоэмульсионная окр.	17.5	–	–	17.6
7	Кабинет	простая	56.9	водоэмульс. окр.	56.9	–	–	–	простая	3.73	водоэмульс. окр.	3.73	армстронг	26.5	–	–	20.6
8	Кабинет	простая	55.2	водоэмульс. окр.	55.2	–	–	–	простая	5.66	водоэмульс. окр.	5.66	армстронг	26.5	–	–	20.6
9	Коридор	простая	52.4	водоэмульс. окр.	52.4	–	–	–	простая	2.48	водоэмульс. окр.	2.48	армстронг	14.5	–	–	22.1
10	Кабинет	простая	43.4	водоэмульс. окр.	43.4	–	–	–	простая	2.21	водоэмульс. окр.	2.21	армстронг	16.0	–	–	16.0
11	Кабинет	простая	51.2	водоэмульс. окр.	51.2	–	–	–	простая	4.14	водоэмульс. окр.	4.14	армстронг	22.5	–	–	19.2
12	Холл	простая	30.8	водоэмульс. окр.	30.8	–	–	–	–	–	–	–	армстронг	27.4	–	–	15.8
13	Приемная	простая	48.4	водоэмульс. окр.	48.4	–	–	–	простая	2.07	водоэмульс. окр.	2.07	армстронг	21.7	–	–	19.0
14	Кабинет зам. директора	простая	47.8	водоэмульс. окр.	47.8	–	–	–	простая	6.21	водоэмульс. окр.	6.21	армстронг	21.9	–	–	23.4
15	Комната отдыха	простая	26.7	водоэмульс. окр.	26.7	–	–	–	простая	2.07	водоэмульс. окр.	2.07	армстронг	9.8	–	–	10.5
16	Балкон	простая	12.1	водоэмульс. окр.	12.1	–	–	–	–	–	–	–	армстронг	8.3	–	–	9.0

Примечания

1. *В отделке всех помещений применяется влагостойкая водоэмульсионная краска.*
2. *В помещениях №1, 5,7,8,10,11,13,14 первого этажа предусмотрены плинтусы полтвинилхлоридные, в остальных помещениях - цементные.*

Согласовано

Взам. инв. ?

Подп. и дата

Инв. ? подл.

Изм.	Кол.уч	Лист	Nдок.	Подпись	Дата
ГИП		Суюндуков			09/19
Нач. отд.		Садыкова			09/19
Проверил		Каюпов			09/19
Разработал		Утубаева			09/19
Н.контр.		Каменов			09/19

2019-04-АС

Строительство административного здания в г.Аксай Бурлинского района Западно-Казахстанской области

Административное здание

Стадия	Лист	Листов
РП	32	

Ведомость отделки помещений второго этажа.

ТОО " ASTANA - PROJECT " ГСЛ № 15015760

Копировал

А3

Решетка металлическая Рм-1

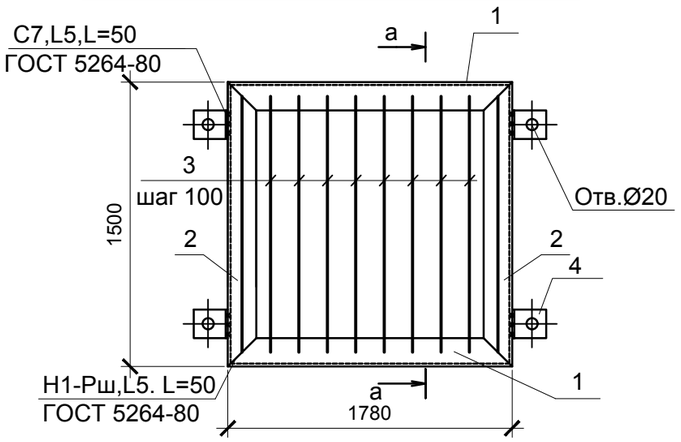

Спецификация элементов

Марка поз.	Обозначение	Наименование	Кол-во	Масса ед.кг	Примеч.
1	ГОСТ 8509-93	L 50х5 L=1800	2	6.71	
2	ГОСТ 8509-93	L 50х5 L=1500	2	5.65	
3	ГОСТ 5781-91	Ø12 А I L=1850	16	1.64	
4	ГОСТ 103-87	-4х50 L=120	4	0.19	
		Деталь крепления решетки			
	ГОСТ 5781-91	Ø16 А I L=350	4	0.71	
	ГОСТ 5915-70*	Гайка М16	4	0.034	
	ГОСТ 11371-78*	Шайба М16	4	0.011	
		Бетон кл.В 12,5 м3	0.004		
		Козырек	3		
	ГОСТ 8509-93	L 75х5 L=1720	2	9,98	19,96
	ГОСТ 8639-82*	Труба 40х40х5 L=п.м.	13,5	5,16	70
	ГОСТ 24767-81	Профнастил А50-1000-0.7			S=1,88м2
		Оцинкованный лист			S=0,6м2
		Декоративные панели			S=2,8м2

а-а

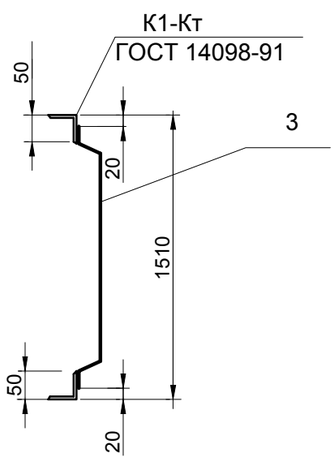

Узел крепления решетки к стене

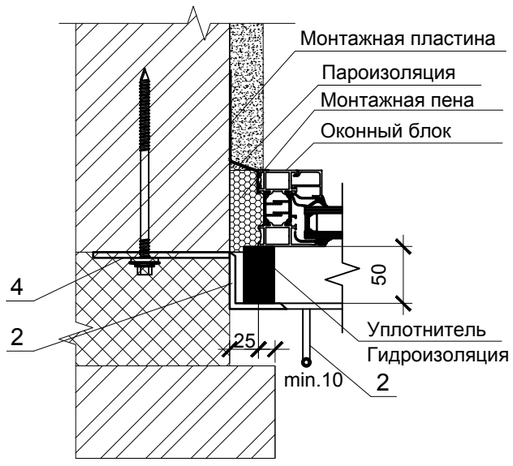

1. Сварку производить электродами типа Э-42 по ГОСТ 9467-75. Величину катетов швов принимать равной наименьшей толщине свариваемых деталей.
2. Металлические конструкции окрасить тремя слоями эмали ХВ-113 по ГОСТ 18374-79 по грунтовке ГФ-021.
3. Данный лист смотри совместно с листом АС3.
4. Отметки козырьков см. листы АС2а, АС2б

Согласовано

Взам. инв. №

Подп. и дата

Инв. № подл.

Изм.	Кол.уч	Лист	Nдок.	Подпись	Дата
ГИП		Суюндуков			09/19
Нач. отд.		Садыкова			09/19
Проверил		Каюпов			09/19
Разработал		Утубаева			09/19
Н.контр.		Каменов			09/19

2019-04-АС

Строительство административного здания в г.Аксай Бурлинского района Западно-Казахстанской области

Административное здание

Стадия	Лист	Листов
РП	33и	

Решетка металлическая Рм-1.
Сечение а-а. Узел крепления к стене
Конструкция козырька

ТОО " ASTANA - PROJECT " ГСЛ № 15015760

План барьера

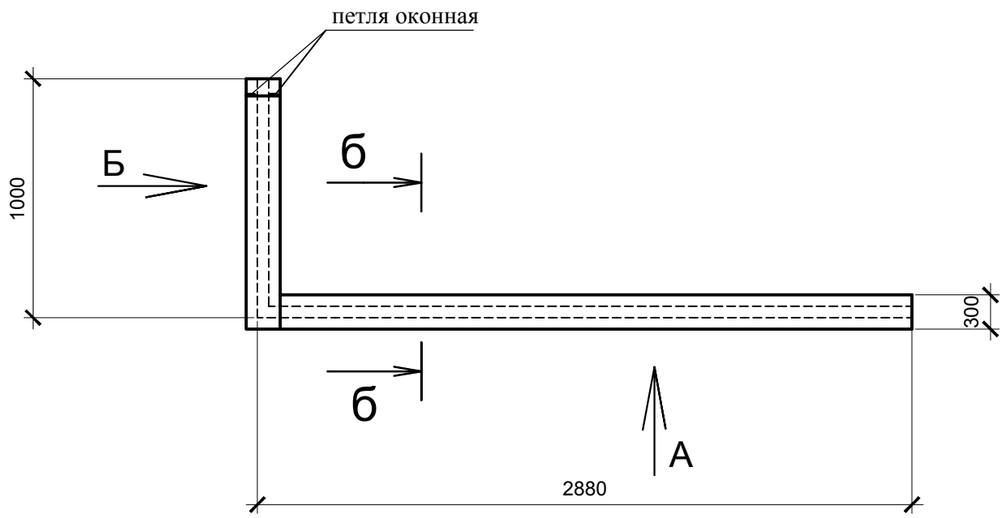

Вид А

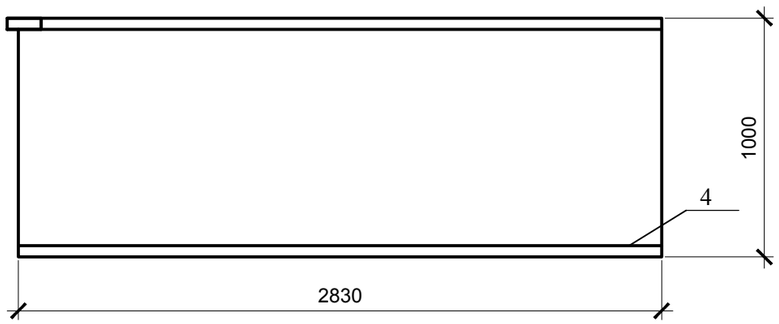

Вид Б

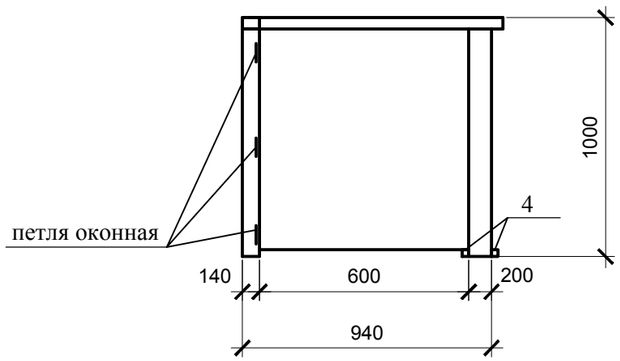

Петля оконная

Спецификация элементов

Марка поз.	Обозначение	Наименование	Кол	Масса ед.кг	Примеч.
		Устройство барьера			
1	ГОСТ 8486-86*Е	Наличник деревянный тип Н-1 (13х54), п.м	7,86		0,007м3
2	ГОСТ 8486-86*Е	Доска 34х300, п.м	3,93		0,009м3
3	ГОСТ 8486-86*Е	Деревянная доска 110х40 п.м	3,93		0,006м3
	с.РК 1.031.9-2.00	Перегородка КНАУФ на дерев. каркасе С122 м2	3,93		
4	ГОСТ 8486-86*Е	Брус 40х40, п.м.	5,7		0,009м3
		Петля оконная, 75мм	5,0		

б-б

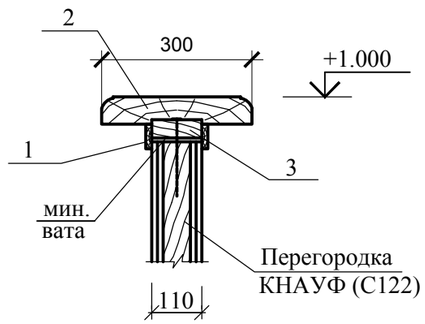

Данный лист см. совместно с листом АС-3.

Согласовано

Взам. инв. №

Подп. и дата

Инв. № подл.

Изм.	Кол.уч	Лист	Nдок.	Подпись	Дата
ГИП		Суюндуков			09/19
Нач. отд.		Садыкова			09/19
Проверил		Каюпов			09/19
Разработал		Утубаева			09/19
Н.контр.		Каменов			09/19

2019-04-АС

Строительство административного здания в г.Аксай Бурлинского района Западно-Казахстанской области

Административное здание

Стадия	Лист	Листов
РП	34	

План барьера. Сечение б-б. Виды А,Б. Спецификация.

ТОО " ASTANA - PROJECT " ГСЛ № 15015760

ОГ-1

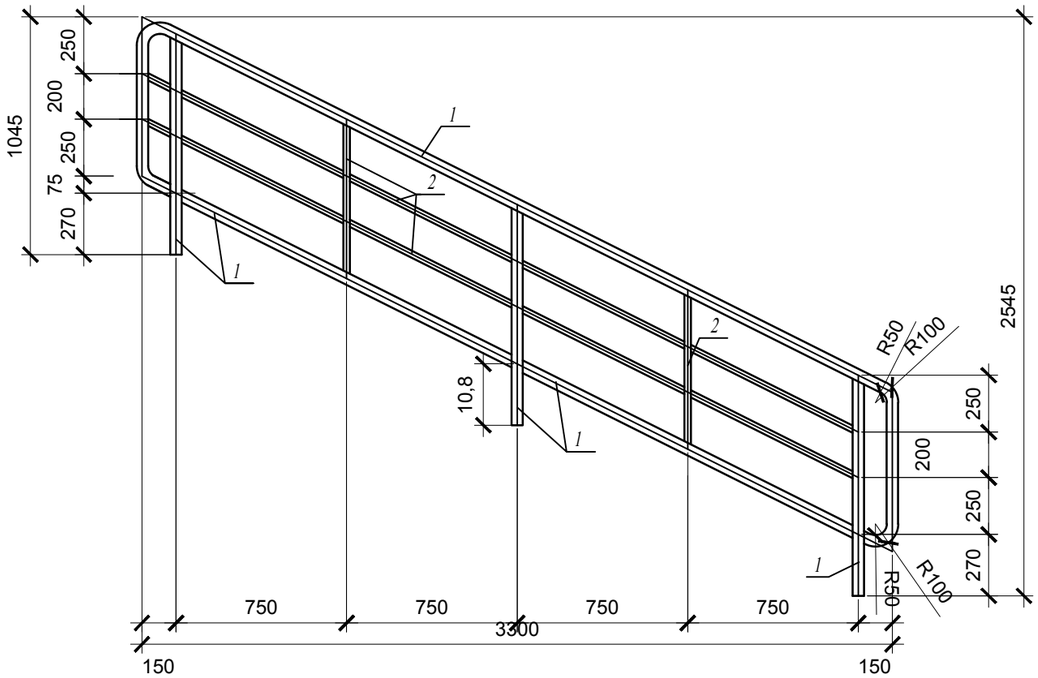

ЛК-1(ЛК-1*)

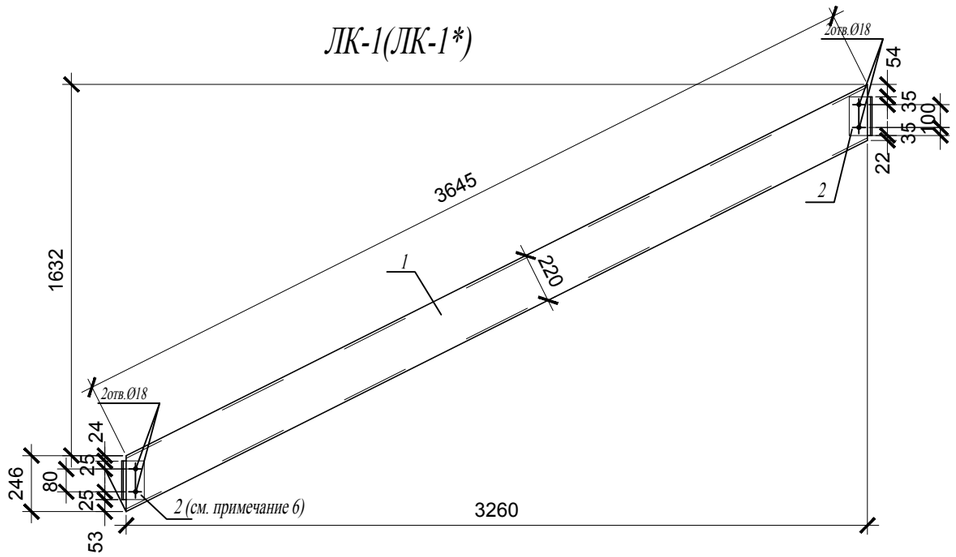

Спецификация элементов лестничного ограждения лестницы

Поз.	Обозначение	Наименование	Кол.	Масса ед.,кг.	Приме-чание
		Ограждение лестничное ОГ–1		52.10	
1	ГОСТ 10704–91	Труба ø50х3 п.м.	11.4	3,48	39.67
2	ГОСТ 10704–91	Труба ø28х2,5 п.м.	7.92	1,57	12.43
		Ограждение лестничное ОГ–2		20.81	
1	ГОСТ 10704–91	Труба ø50х3, п.м.	4.40	3,48	15.31
2	ГОСТ 10704–91	Труба ø28х2,5, п.м.	2.50	1,57	3.93
3	ГОСТ 103–76*	–5х100 L=405	4	1.6	6.4
		Ограждение лестничное ОГ–3		31.97	
1	ГОСТ 10704–91	Труба ø50х3 п.м.	7.4	3,48	25.75
2	ГОСТ 10704–91	Труба ø28х2,5 п.м.	3.96	1,57	6.22
		Лестничный косоур ЛК 1 (ЛК 1*)		83.12	Лк–1*–81.04
1	ГОСТ 8240–89	С 20 м.п.	3.76	21	78.96кг
2	ГОСТ 103–76*	L 100х8 L=150	2	2.08	4.16кг

ОГ-2

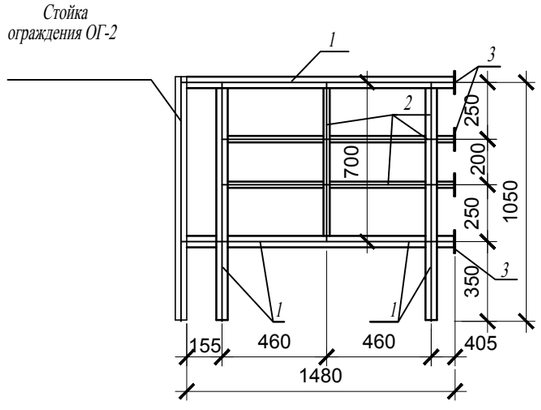

ОГ-3

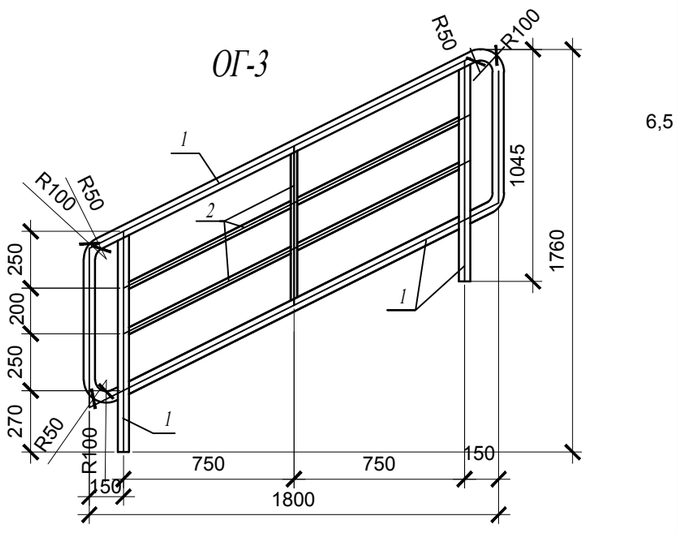

1. Читать совместно с АС–7.
2. Элементы ограждений лестницы обезжирить и окрасить эмалями за 2 раза.
3. Катет шва принять не менее толщины свариваемых элементов.
4. Все сварные швы зачистить .
5. Спецификацию элементов лестницы см. АС–7.
6. В ЛК–1* поз.2 в нижней части косоура отсутствует.

Изм.	Кол.уч	Лист	Nдок.	Подпись	Дата
ГИП		Суюндуков			09/19
Нач. отд.		Садыкова			09/19
Проверил		Каюпов			09/19
Разработал		Утубаева			09/19
Н.контр.		Каменов			09/19

2019-04-АС

Строительство административного здания в г.Аксай Бурлинского района Западно-Казахстанской области

Административное здание

Стадия	Лист	Листов
РП	35	

Лестничные ограждения ОГ-1,ОГ-2,ОГ-3. Косоур ЛК1 (ЛК-1*). Спецификация.

ТОО " ASTANA - PROJECT " ГСЛ № 15015760

ЛС–1

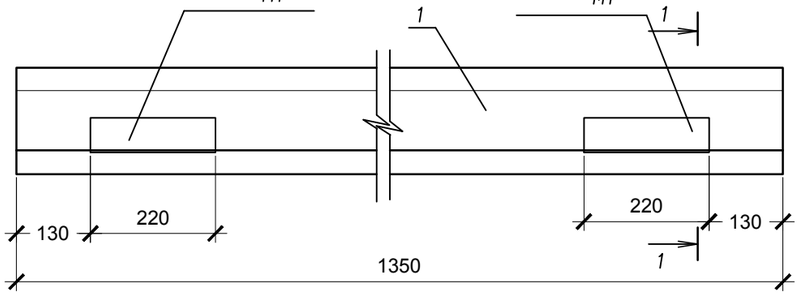

ЛС–1*

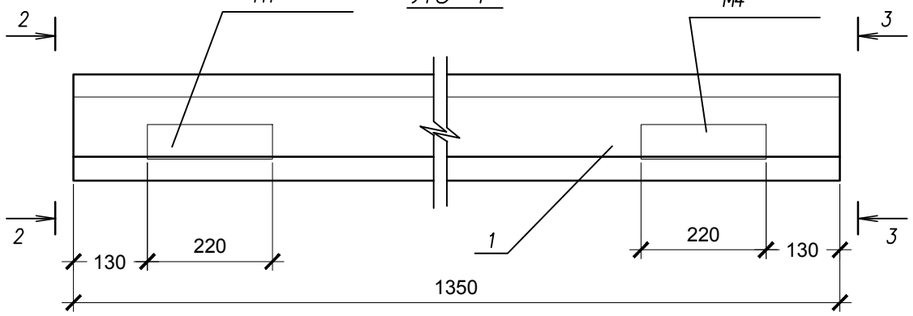

1–1

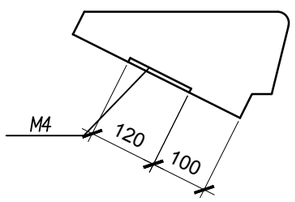

2–2

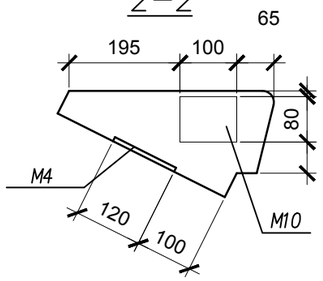

3–3

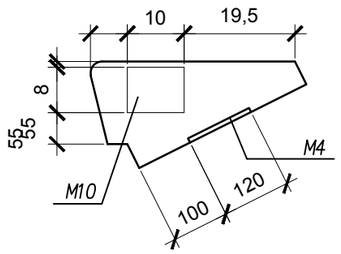

М–10

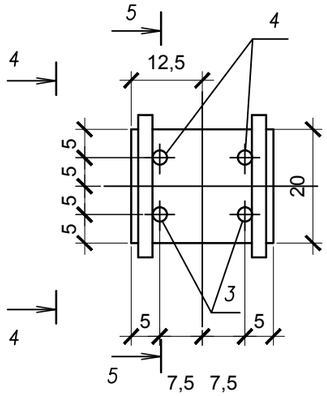

5–5

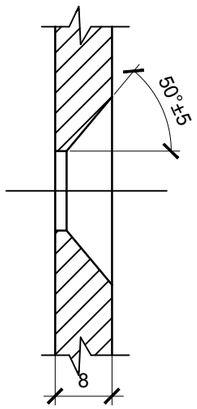

4–4

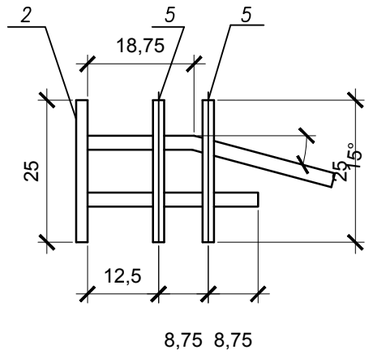

Спецификация элементов лестничных ступеней.

Марка, поз.	Обозначение	Наименование	Кол.	Масса ед., кг.	Примеч.
		Ступень ЛС 1			
1	ГОСТ 8717.0–84	Ступень ЛС 14–1	1	145	
М4	ГОСТ 8717.0–84–00.7.00	Изделие закладное М4	2	1.93	
		Ступень ЛС 1*			
1	ГОСТ 8717.0–84	Ступень ЛС 14–2	1	145	
М4	ГОСТ 8717.0–84–00.7.00	Изделие закладное М4	2	1.93	
М10		Изделие закладное М10	2	1.06	
		М–10			1.06кг
2	Полоса	–8х100 L=80	1	0.5	0.5
3	ГОСТ 5781–92	ø8 А–III L=128	2	0.05	0.1
4	ГОСТ 5781–92	ø8 А–III L=475	2	0.19	0.38
5	ГОСТ 5781–92	ø8 А–III L=100	4	0.04	0.08

Изм.	Кол.уч	Лист	Nдок.	Подпись	Дата
ГИП		Суюндуков			09/19
Нач. отд.		Садыкова			09/19
Проверил		Каюпов			09/19
Разработал		Утубаева			09/19
Н.контр.		Каменов			09/19

2019-04-АС

Строительство административного здания в г.Аксай Бурлинского района Западно-Казахстанской области

Административное здание

Стадия	Лист	Листов
РП	36	

Лестничные ступени. Спецификация

ТОО " ASTANA - PROJECT " ГСЛ № 15015760