ҚАЛА ҚҰРЫЛЫСТЫҚ КОМПАНИЯ
ASTANA-PROJECT
URBAN PLANNING COMPANY

Республика Казахстан
010000, г. Нур-Султан
пер. Жайдармана, 1
+7 7172 99 90 29
+7 7172 30 99 57
info@astana-project.kz

Заказчик: ГУ "Отдел архитектуры, градостроительства и строительства Бурлинского района Западно-Казахстанской области"

ТОО "ASTANA-PROJECT"
ГСЛ № 15015760

РАБОЧИЙ ПРОЕКТ

Разработка проектно-сметной документации по объекту "Строительство административного здание в г. Аксай Бурлинского района, Западно-Казахстанской области"

Гараж на 2 автомашины

Шифр 2019 - 4 - АС

Архитектурно-строительные решения

Директор_____ Суюндиков Ж. Ш.

Главный инженер проекта_____Суюндиков Ж. Ш.

г. Нур-Султан 2019 г.

Ведомость внутренней отделки помещений

Наименование или номер помещения	Вид отделки элементов интерьеров							Примечание
	Потолок	Площадь, м2	Стены и перегородки	Площадь, м2	Низ стен или перегородок (панель)	Высота, мм	Площадь, м2	
Здание гаража								
Гараж	выравнив. слой, водоэмульсионная окраска	38,07	выравнив. слой, водоэмульсионная окраска	53,4				

Ведомость рабочих чертежей комплекта марки АС

№ п/п	Наименование	Приме-чание
1	Общие данные	
2	Фасад 1–2, 2–1, А–В, В–А. Разрез А–А. План на отм. 0,000. План кровли. Ведомость перемычек. Спецификация.	
3	План фундаментов. Схема расположения плит перекрытия. План элементов кровли. 1–1, 2–2, А–А. Спецификация.	

Экспликация полов

НОМЕРА ПОМЕ-ЩЕНИЙ	ТИП ПОЛА	СХЕМА ПОЛА ИЛИ НОМЕР УЗЛА ПО СЕРИИ	СОСТАВ ПОЛА	ПЛОЩАДЬ ПОЛА М2
ПО ПЛАНУ ПОЛОВ	Здание гаража			
	1	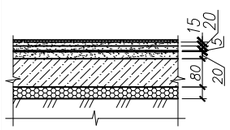	Керамические плитки ГОСТ 6787–80 Прослойка и заполнение швов из Ц.П.Р. М150 δ=15мм. Стяжка из цементно–песчаного раствора М–150 δ=20мм. Два слоя гидроизола на прослойке из битумной мастики Стяжка из цементно–песчаного раствора М–150, δ=20мм. Подстилающий слой из бетона В7,5 δ=120мм. армиров. сеткой 4С $\frac{5Вр–1\ –150}{5Вр–1\ –150}$ ГОСТ 23279–85 Грунт основания с втрамбованным щебнем или гравием крупностью 40–60мм	

ТЕХНИКО – ЭКОНОМИЧЕСКИЕ ПОКАЗАТЕЛИ

N по п/п	Наименование	Ед. изм.	Показатели
1	Общая площадь здания	м2	38,07
2	Полезная площадь здания	м2	38,07
3	Площадь застройки	м2	46,4
4	Строительный обьем	м3	159,45

ОБЩИЕ УКАЗАНИЯ

Рабочий проект "Строительство административного здания в г.Аксай Бурлинского района Западно–Казахстанской области" разработан на основании задания на проектирование, утвержденного заказчиком.

В соответствии с архитектурно–планировочное заданием на проектирование административного здания дополнительно запроектирован гараж на 2 автомашины, обьемно планировочная композиция выполнена прямоугольной форме в плане с размерами в осях на плане 6 х 6,61 м, высота этажей 2,8 м.

Участок строительство расположен IВ климатической под районе.

Архитектурный стиль фасадов здания, наружные отделочные материалы, цветовое и планировочное решения выполнены в соответствии с эскизным проектом. Планировка проекта выполнено с учетом современных требований норм и правил к планировке общественных зданий и сооружений.

За условную отметку 0,000 принять уровень чистого пола гаража, что соответствует абсолютной отметке –353,63 м.

Гараж спроектирован одноэтажным блоком, высотой – 2,8 м, с кирпичным заполнением наружных стен толщиной 250 мм и 380 мм.

Внутренняя отделка – штукатурка, левкас, водоэмульсионная покраска.

Полы – керамическая плитка.

Отделка потолков – штукатурка, левкас, водоэмульсионная окраска, цвет – белый.

Наружная отделка здания – кирпич.

Окна – металлопластиковые с двухкамерным стеклопакетом, цвет коричневый, стекло бесцветное.

Ворота – металлические, автоматические роллворота.

Утеплитель кровли – жесткие минераловатные плиты толщиной – 100 мм.

Вертикальная гидроизоляция: Наружная поверхность стен фундамента промазка битумом за 2раза.

Горизонтальная – слой цементного раствора состава 1:2 толщиной 20 мм.

В округ здания устроить отмостку из асфальтобетона шириной 1000 мм по гравийно–щебеночной подготовке.

Кровля – металлочерепица.

Плиты перекрытия – сборные многопустотные железобетонные, толщиной 220мм.

Перемычки – сборные железобетонные и металлические из уголков.

Проект разработан в соответствии с действующими нормами и правилами и предусматривает мероприятия, обеспечивающие взрывобезопасность и пожаробезопасность при эксплуатации здания и сооружения

Главный инженер проекта _____ Суюндуков Ж.

Изм.	Кол.уч	Лист	Nдок.	Подпись	Дата
ГИП		Суюндуков			06/19
Нач. отд.		Садыкова			06/19
Проверил		Каюпов			06/19
Разработал		Утубаева			06/19
Н.контр.		Каменов			06/19

2019–04–АС

Строительство административного здания в г.Аксай Бурлинского района Западно-Казахстанской области

Гараж на 2 автомашины

Стадия	Лист	Листов
РП	1	

Общие данные

ТОО " ASTANA – PROJECT " ГСЛ № 15015760

Фасад 1–2

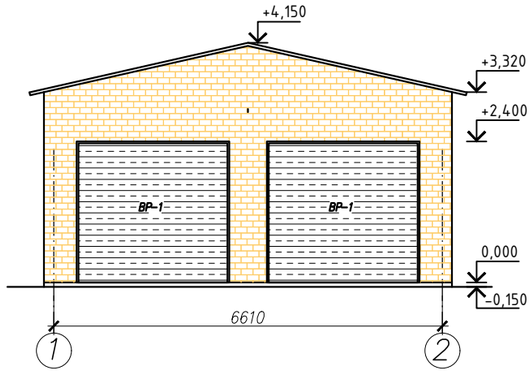

Фасад А–Б

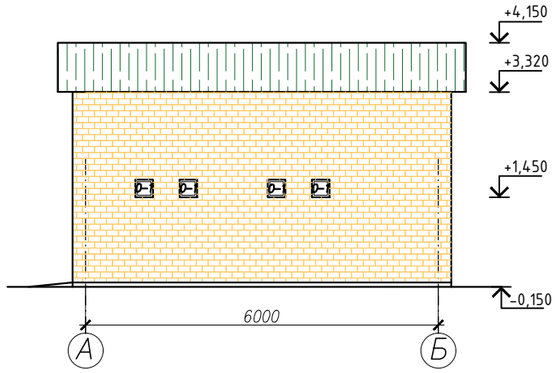

Разрез А–А

Стяжка из цементно–песчаного р–ра	–30мм
ISOVER OL–K (D=150кг/м3, λ=0,036)	–100мм
Пароизоляция –1 слой Бикрост СПП	–3мм
Ж.б. плиты	–220мм

Металлочерепица
Обрешетка сеч. 40х60, шаг 370мм
Стропила сеч. 50х150 шаг 1000мм

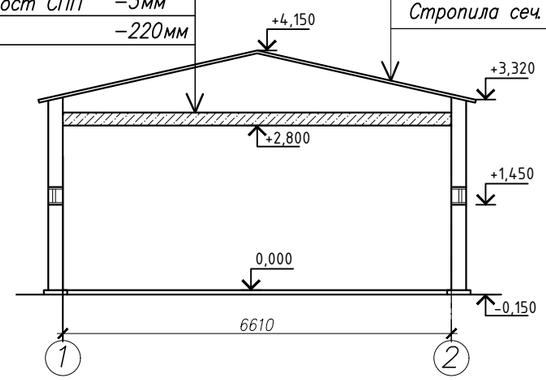

Фасад 2–1

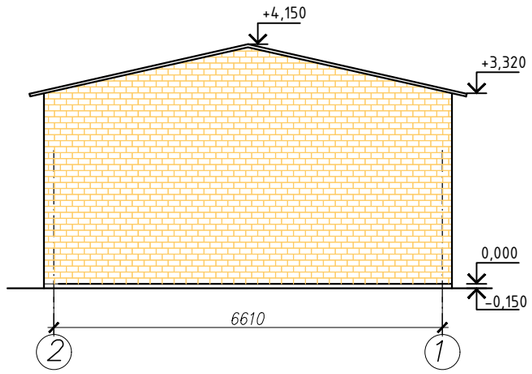

Фасад Б–А

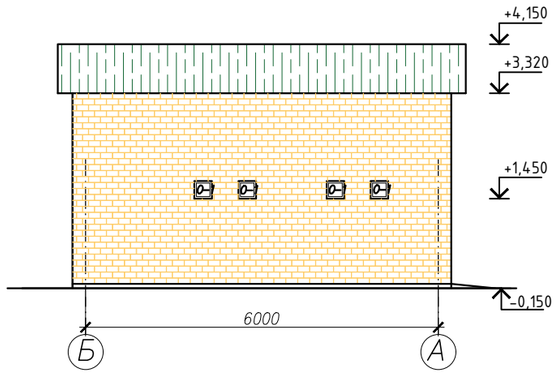

Спецификация на лист

Поз.	Обозначение	Наименование	Кол.	Масса ед., кг	Примечание
ВР–1	Автоматические роллворота	Ворота 2595х2400	2		
О–1	изд. пластиковое	ОП В2 600(h)–600 (4М1–16–К4)	8		
ПД–1	ГОСТ 30674–99	Подоконник 700х450	8		
ПР–1	Серия 1.038–1–1	Перемычка 5ПБ31–27–п	2		
	Серия 1.038–1–1	Перемычка 3ПБ34–4–п	2		
ПР–2	ГОСТ 8509–93	Уголок 125х125х8	8		

План на отм. 0,000

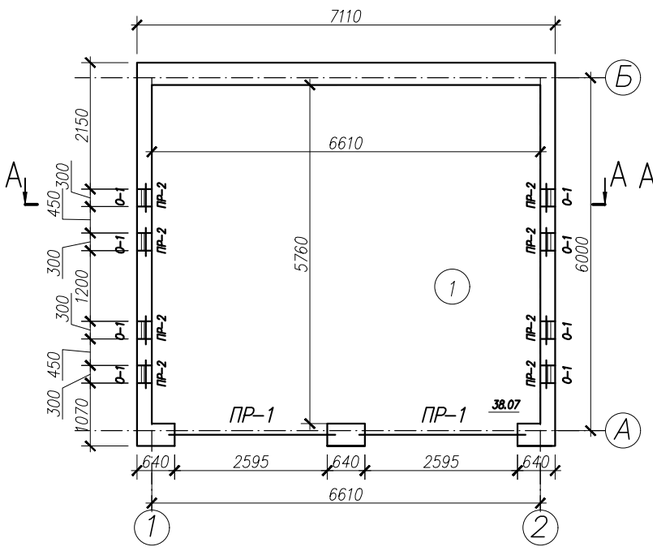

План кровли

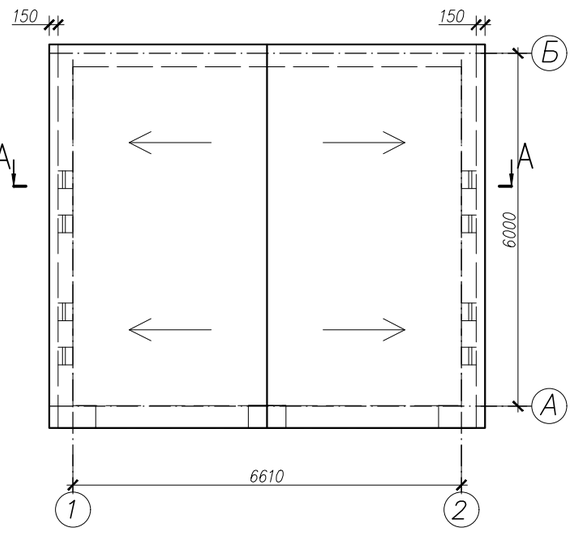

Ведомость перемычек

Марка	Схема сечения
ПР–1 (2шт.)	5ПБ31–27–п, +2,400, 3ПБ34–8–п
ПР–2 (8шт.)	∟125х10 l=1400, ∟125х10 l=1400, +1,450

Данный лист см.совместно с листами АС–1, АС–3.
Площадь кровли – 48,32 м2.

Изм.	Кол.уч	Лист	Nдок.	Подпись	Дата
ГИП		Суюндуков			06/19
Нач. отд.		Садыкова			06/19
Проверил		Каюпов			06/19
Разработал		Утубаева			06/19
Н.контр.		Каменов			06/19

2019–04–АС

Строительство административного здания в г.Аксай Бурлинского района Западно-Казахстанской области

Гараж на 2 автомашины

Стадия	Лист	Листов
РП	2	

Фасад 1–2, 2–1, А–В, В–А. Разрез А–А. План на отм. 0,000. План кровли. Ведомость перемычек. Спецификация.

ТОО " ASTANA – PROJECT " ГСЛ № 15015760

План фундаментов

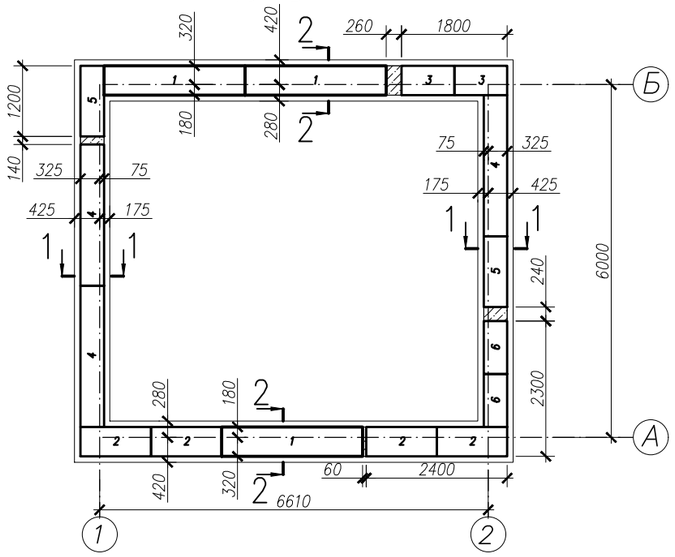

1–1

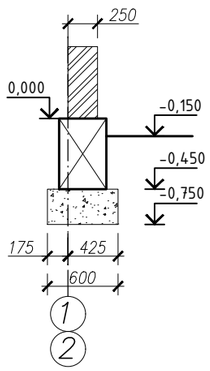

2–2

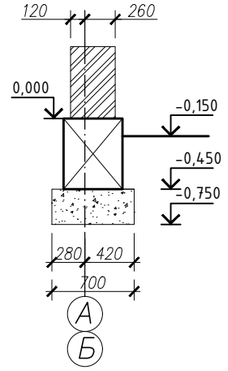

Деталь устройства шва между плитами

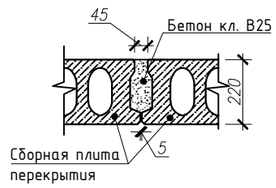

А–1

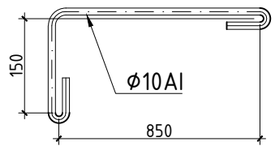

Схема расположения плит перекрытия

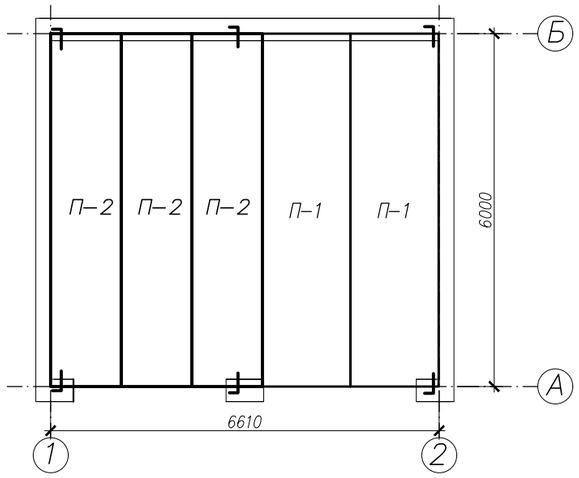

А–А

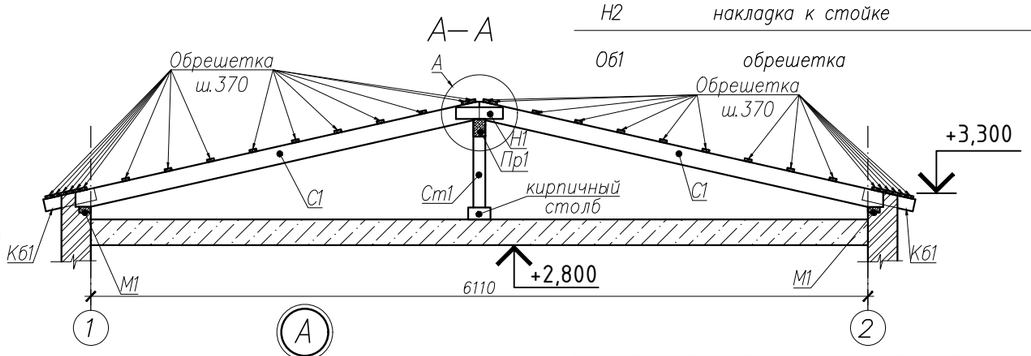

План элементов кровли

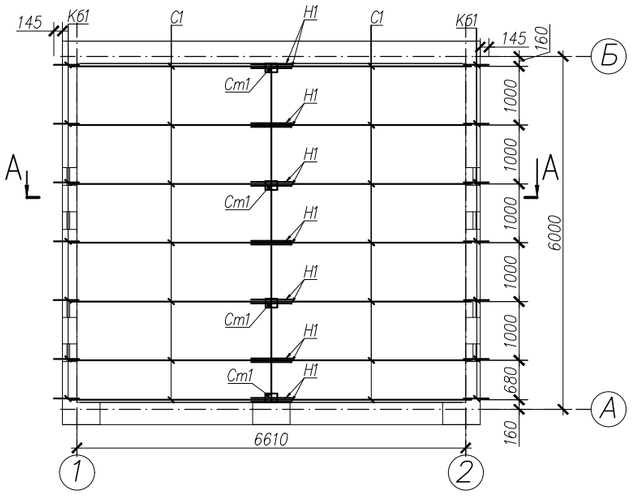

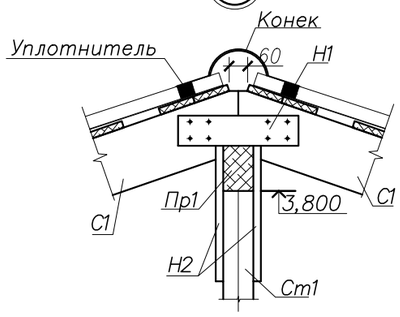

Спецификация на лист

Поз.	Обозначение	Наименование	Кол.	Масса ед., кг	Примечание
1	ГОСТ 13579–78*	ФБС 24–5–6–т	3	1630	
2	ГОСТ 13579–78*	ФБС 12–5–6–т	4	790	
3	ГОСТ 13579–78*	ФБС 9–5–6–т	2	590	
4	ГОСТ 13579–78*	ФБС 24–4–6–т	3	1300	
5	ГОСТ 13579–78*	ФБС 12–4–6–т	2	640	
6	ГОСТ 13579–78*	ФБС 9–4–6–т	2	470	
		Плиты перекрытия			
П–1	ГОСТ 9561–91	1ПК60.15–8АmVm	2	2800	
П–2	ГОСТ 9561–91	1ПК60.12–8АmVm	3	2100	
		Соединительные элементы			
А–1	ГОСТ 5781–92	ø10А–I, L=1050мм	6	0.65	
		Элементы кровли			
М1	Мауэрлат	50*100 ГОСТ 24454–80 L= 6000 мм	2	21	42
Ст1	Стойка	100*100 ГОСТ 24454–80 L= 800 мм	4	5,6	22,4
Пр1	Прогон	100*150 ГОСТ 24454–80 L= 5760 мм	1	60,48	
С1	стропила	50*150 ГОСТ 24454–80 L= 3600 мм	14	18,9	264,6
Кб1	кобылка	50*100 ГОСТ 24454–80 L= 450 мм	14	1,6	22,05
Н1	накладка к стропилам	25*100 ГОСТ 24454–80 L= 400 мм	28	0,7	19,6
Н2	накладка к стойке	25*100 ГОСТ 24454–80 L= 300 мм	8	0,53	4,24
Об1	обрешетка	40*60 ГОСТ 24454–80 L= 5800 мм	32	9,75	311,81
					1,1 м3

1. Элементы стропильной крыши запроектированы из пиленого лесоматериалахвойных пород 2–ой категории с влажностью не более 20%
2. Все деревянные элементы должны быть защищены от биоразрушениий и возгорания составом ТХЭФ–ПТ в соответствии с ГОСТ11047–72 и ГОСТ 20022.0–82
3. В местах соприкосновения деревянных эл–ов с кладкой изолировать их прокладкой из 2–х слоев толи.

Изм.	Кол.уч	Лист	Nдок.	Подпись	Дата
ГИП		Суюндуков			06/19
Нач. отд.		Садыкова			06/19
Проверил		Каюпов			06/19
Разработал		Утубаева			06/19
Н.контр.		Каменов			06/19

2019–04–АС

Строительство административного здания в г.Аксай Бурлинского района Западно-Казахстанской области

Гараж на 2 автомашины

Стадия	Лист	Листов
РП	3	

План фундаментов. Схема расположения плит перекрытия. План элементов кровли 1–1, 2–2, А–А. Спецификация.

ТОО " ASTANA – PROJECT " ГСЛ № 15015760