Приложение 1
к приказу Министра
индустрии и инфраструктурного развития
Республики Казахстан
от 9 августа 2019 года № 632
Утвержден
приказом Министра
по инвестициям и развитию
Республики Казахстан
от 24 апреля 2017 года № 234
форма

Акт приемки объекта в эксплуатацию

«25» декабря 2020 года

Заказчик ГУ "Отдел жилищно-коммунального хозяйства, пассажирского транспорта, автомобильных дорог, строительства и жилищной инспекции города Темиртау ", 100400, г.Темиртау, ул. Блюхера, 13;

(фамилия, имя, отчество (при наличии) – для физических лиц, наименование организации – для юридических лиц, почтовый индекс, область, город, район, населенный пункт, наименование улицы, номер дома/здания (стационарного помещения))

на основании:

Декларации о соответствии (прилагается) от «23» декабря 2020г., «Компания НурайСтрой», директор Акмагамбетов Жанат Канатович, Республика Казахстан, Восточно-Казахстанская область, город Усть-Каменогорск, улица Мызы, дом 13, н.п. 1в;

(дата декларации, наименование подрядной (генподрядной) организации, фамилия, имя, отчество (при наличии) руководителя, юридический адрес)

Заключения о качестве строительно-монтажных работ (прилагается) от «24» декабря 2020 г., ТОО "Бестау-С", эксперт Карагужинов Марат Каримович аттестат эксперта №KZ40VJE00044580 от 18.02.2019г.;

(дата заключения, наименование организации, фамилия, имя, отчество (при наличии) экспертов технического надзора, № и дата получения аттестатов)

Заключения о соответствии выполненных работ проекту (прилагается) от «23» декабря 2020 г., ТОО «Строй-Аст», Замиралова И.В., договор №171 от 04.09.2020г.

(дата заключения, наименование организации, фамилия, имя, отчество (при наличии) экспертов авторского надзора, № и дата получения аттестатов)

произведя осмотр готовности предъявленного подрядчиком (генеральным подрядчиком) к приемке в эксплуатацию объекта: «Строительство инженерно-коммуникационной инфраструктуры к индивидуальным жилым домам 10-11 микрорайона г.Темиртау. Водоснабжение»; технически сложный II (нормальный) уровня ответственности;

(наименование объекта и вид строительства (новое, расширение, реконструкция техническое перевооружение, модернизация, капитальный ремонт уровень ответственности, техническая и технологическая сложность объекта)

по адресу Карагандинская область, г.Темиртау, 10-11 микрорайон юго-западная окраина г.Темиртау;

(область, район, населенный пункт, микрорайон, квартал, улица, номер дома (корпуса)

проверив комплектность исполнительной технической документации, подтверждает что:

1. Строительство объекта осуществлено на основании:

1) правоустанавливающего документа на земельный участок от №21/15 от 18.05.2017г.

документ, подтверждающий наступление юридических фактов (юридических составов), на основании которых возникают, изменяются или прекращаются права на земельный участок, в том числе договоры, решения судов, правовые акты исполнительных органов, свидетельство о праве на наследство, передаточный акт или разделительный баланс при реорганизации негосударственных юридических лиц, владеющих земельным участком на праве собственности или выкупивших право временного возмездного землепользования (аренды).

либо решения о реконструкции (перепланировке, переоборудовании) помещений (отдельных частей) существующих зданий от "___"_____20___года №_____;_____

наименование органа вынесшего решение

2) талона о приеме уведомления о начале или прекращении осуществления деятельности или определенных действий Государственное учреждение "Управление государственного архитектурно-строительного контроля Карагандинской области" KZ 03REA00128176 от 01.05.2019 года;

(наименование органа принявшего уведомление, дата выдачи талона)

3) проекта (проектно-сметной документации) ТОО " Global Energy Group ", проект №2/16-57-151216;

(наименование проектной организации, номер проекта)

утвержденного(й) ГУ "Отдел жилищно-коммунального хозяйства, пассажирского транспорта, автомобильных дорог, строительства и жилищной инспекции города Темиртау», №54 от 2 марта 2018 года;

(наименование организации утвердившей (переутвердившей) проект и дата утверждения)

2. Строительно-монтажные работы осуществлены в сроки:
начало работ апрель 2019года;
(месяц, год)
окончание работ декабрь 2020 года;
(месяц, год)
при продолжительности строительства:

по норме или по проекту организации строительства, месяц 10;

фактически -20 месяцев;

3. Объект (комплекс) имеет следующие основные технико-экономические показатели (мощность, производительность, производственная площадь, протяженность, вместимость, объем, пропускная способность, провозная способность, число рабочих мест и тому подобное, заполняется по всем объектам (кроме жилых домов) в единицах измерения соответственно целевой продукции или основным видам услуг):

Мощность, производительность и так далее	Единица измерения	По проекту		Фактически	
		общая (с учетом ранее принятых)	в том числе пускового комплекса или очереди	общая (с учетом ранее принятых)	в том числе пускового комплекса или очереди
Протяженность водовода	м.п.	1968,5		2224	
Протяженность водопровода (10мкр.)	м.п.	13182		11637	
Протяженность водопровода (11мкр.)	м.п.	14080		11710	
Кабель АСБ-10 кВ	м.п.	2х950		2х1189,5	
Трансформаторная подстанция КТПГ 2х160 10/0,4 У1	компл.	1		1	
Модульная насосная станция производительностью 400 м3/час, напором 72,0 м, с	компл.	1		1	

насосами NB80-250/220 (3 рабочих, 2 резервных) мощностью 22 кВт каждый					

Выпуск продукции (оказания услуг), предусмотренной проектом в объеме, соответствующем нормам освоения проектных мощностей в начальный период _____

_____;

факт начала выпуска продукции с указанием объема

Жилой дом имеет следующие показатели:

Показатели	Единица измерения	По проекту	Фактически
Общая площадь	метр в квадрате (далее – м2)		
Число этажей	этаж		
Общий строительный объем	метр в кубе (далее – м3)		
В том числе подземной части	м3		
Площадь встроенных, встроенно-пристроенных и пристроенных помещений	м2		

Показатели	По проекту			Фактически		
	число квартир	площадь квартир, м2		число квартир	площадь квартир, м2	
		общая	жилая		общая	жилая
Всего квартир, в том числе: однокомнатных двухкомнатных трехкомнатных четырехкомнатных и более						

4. Технологические и архитектурно-строительные решения по объекту характеризуется следующими данными:

Водопроводная насосная станция предназначена для подачи воды к планируемым индивидуальным жилым домам 10-11 микрорайонов г. Темиртау. Насосная станция 1 категории.

Здания насосной и КТП приняты комплектными, полной заводской готовности.

Предусмотрена модульная насосная станция заводского изготовления, которая представляет из себя блок-бокс размерами 9000х6000х4000 м, утеплённый трёхслойными сэндвич-панелями с утеплителем МВУ 100. Блок оснащён системой основного и аварийного освещения, системой автоматической приточно-вытяжной вентиляции.

Насосная станция укомплектована:

насосной установкой производительностью 400 м3/час, напором 72,0 м, с насосами NB80-250/220 (3 рабочих, 2 резервных) мощностью 22 кВт каждый; расходомером электромагнитным; трубопроводной обвязкой и запорно-регулирующей арматурой; шкафом управления насосами с частотным преобразователем и плавными пускателями; приборами КИПиА (датчик давления, реле давления, манометры, моновакуумметры); грузоподъёмным оборудованием (ручная таль).

Повысительная насосная станция работает в автоматическом режиме. Автоматический режим работы насоса осуществляется станцией управления, поставляемой комплектно с оборудованием и дополнительной аппаратурой, устанавливаемой в шкафах управления.

Управление работой насосов осуществляется через частотный преобразователь по давлению на водоводе.

Переключение рабочего насоса на резервный производится автоматически.
Каждый резервный насос отвечает за свою группу рабочих агрегатов. Если, при получении команды «пуск», один из них по какой-то причине не запускается в течение 10 секунд, в работу включается резервный насос.

Комплектная трансформаторная подстанция:

Предусмотрена установка комплектной трансформаторной подстанции (КТП) типа КТПГ 2х160 10/0,4 У1 с двумя масляными трансформаторами типа ТМ мощностью 160 кВА каждый.

Комплектная трансформаторная подстанция представляет собой отдельно стоящее модульное здание, оборудованное освещением и пожарной сигнализацией, состоящее из трех блоков: РУ-10 кВ, РУ-0,4 кВ и двух камер трансформатора.

К установке в РУ-10кВ приняты камеры сборные типа КСО-366 М.
В камерах ввода и на отходящих линиях установлены выключатели нагрузки типа ВНПз-16, в камерах к силовым трансформаторам - выключатель нагрузки типа ВНПз-16 с предохранителями типа ПКТ.

В РУ-0,4 кВ приняты щиты типа ЩО-70. В панелях установлены рубильники и предохранители. Питание шин 0,4 кВ осуществляется от силового трансформатора, подключаемого через рубильник и предохранители к щиту напряжением 0,4 кВ. Количество отходящих линий - 8.

В КТП предусмотрена установка следующих измерительных приборов:
вольтметра (на вводе 0,4 кВ силового трансформатора);
амперметров (на каждую фазу на вводе 0,4 кВ силового трансформатора);
амперметров (на отходящих линиях 0,4 кВ).

Учет электроэнергии выполняется трехфазным четырехпроводным электронным счетчиком электрической энергии типа Меркурий 230 ART, установленными в отсеке РУ-0,4 кВ.

В КТП предусмотрена установка контроллера ММТ-5 (для телемеханизации малых объектов электроэнергетики), который имеет GSM/GPRS-модем и GPS-приемник.

Заземляющее устройство вокруг КТП выполнено общим для напряжений 10 кВ и 0,4 кВ с сопротивлением току растекания не более 4 Ом.

(краткие технические характеристики по особенностям его размещения, по основным материалам и конструкциям, инженерному и технологическому оборудованию)

5. На объекте установлено предусмотренное проектом оборудование в количестве согласно актам о его приемке после индивидуального испытания и комплексного опробования;

6. Наружные инженерные коммуникации (холодное и горячее водоснабжение, канализация, теплоснабжение, газоснабжение, электроснабжение и связь) обеспечивают нормальную эксплуатацию объекта (здания, сооружения, помещения) и приняты городскими эксплуатационными организациями;

7. Сметная стоимость по утвержденному проекту (проектно-сметной документации): всего *1 225 844* тыс. тенге, в том числе строительно-монтажных работ 957 504 тыс. тенге, оборудования, инструмента и инвентаря 106 002 тысяч тенге, прочие 162 338 тыс. тенге.

8. Сметная стоимость основных фондов, принимаемых в эксплуатацию *1 100 034,993* тыс. тенге, в том числе:

стоимость строительно-монтажных работ *968 689,130* тыс. тенге;

стоимость оборудования, инструмента и инвентаря *130 325,55* тысяч тенге;

9. Объект построен в соответствии с утвержденным проектом (проектно-сметной документацией) и требованиями государственных нормативных документов в области архитектуры, градостроительства и строительства.

РЕШИЛ: **«Строительство инженерно-коммуникационной инфраструктуры к индивидуальным жилым домам 10-11 микрорайона г.Темиртау. Водоснабжение»**

(наименование объекта (комплекса)

принять в эксплуатацию.

Заказчик _____ А. Есмурзаев

фамилия, имя, отчество (при наличии), подпись руководителя М.П.

Технический надзор _____ М. Карагужинов

фамилия, имя, отчество (при наличии), подпись эксперта М.П.

Авторский надзор _____ И. Замиралова

фамилия, имя, отчество (при наличии), подпись эксперта М.П.

Подрядчик (генеральный подрядчик) _____ Ж. Акмагамбетов

фамилия, имя, отчество (при наличии), подпись руководителя М.П

Приложение 3
к акту приемки объекта
в эксплуатацию
форма

Технические характеристики объекта (линии электропередач)

№ п/п	Наименование	Единица измерения	Количество
1	2	3	4
1	Воздушные ЛЭП низкого напряжения …	километр (далее – км)	
2	Воздушные ЛЭП Высокого напряжения 10 кВ	км	
3	Кабельные ЛЭП низкого напряжения …	км	
4	Кабельные ЛЭП высокого напряжения…	км	
5	Площадь опор	м 2	
6	Опоры:		
	1) металлические	штук (далее – шт)	
	2) деревянные с деревянными приставками	шт	
	3) деревянные с железобетонными приставками	шт	
	4) железобетонные	шт	
	5) тросовые подвесы	шт	
7	Провода:		
	1) медные	км	
	2) алюминиевые	км	
	3) сталеалюминиевые	км	
8	Кронштейны для светильников:		
	1) железобетонные	шт	
	2) металлические	шт	
9	Арматура уличного освещения:		
	1) светильники с лампами накаливания	шт	
	2) светильники с ртутными лампами	шт	
	3) светильники с люминесцетными лампами	шт	

10	Кабели:		
	1) марки... напряжением... 10кВ, АСБл 3*50	км	2,379
	2) марки... напряжением...0,4кВ,АВБбШв 4*120	км	0,06
11	Муфты соединительные...0,4кВ	шт	6
	Муфты соединительные...10кВ	шт	
12	Муфты концевые 0,4кВ	шт	4
	Муфты концевые 10кВ	шт	4
13	Контуры заземления	шт	
14	Устройства грозозащиты	шт	
15	Дорожные покрытия кабельных сетей:		
	1) асфальтобетонные	м 2	
	2) булыжные	м 2	
	3) тротуары	м 2	

Заказчик А. Есмурзаев _____

фамилия, имя, отчество (при наличии), подпись руководителя Место печати (при наличии)

Авторский надзор И.В. Замиралова Замиралова

фамилия, имя, отчество (при наличии), подпись эксперта Место печати (при наличии)

Приложение 13
к акту приемки объекта
в эксплуатацию
форма

Технические характеристики объекта
(сети, водоводы, коллекторы и тому подобное)

№ п/п	Наименование	Единицы измерения	Количество, протяженность	Примечание
1	2	3	4	5
Водопровод				
1	Водоводы (общая протяженность)	м	2224	
	1) из стальных труб	м		
	2) из чугунных труб	м		
	3) из асбестоцементных труб	м		
	4) из железобетонных труб	м		
	5) из полиэтиленовых труб	м	2224	
2	Распределительная сеть (общая протяженность)	м	23347	
	1) из стальных труб	м		
	2) из чугунных труб	м		
	3) из асбестоцементных труб	м		
	4) из полиэтиленовых труб	м	23347	
	5)	м		
3	Прочие устройства			
	Смотровой колодец	шт	560	
	Задвижка d-50	шт	10	
	" d-150	шт	103	
	" d-100	шт	48	
	" d-200	шт	6	
	" d-250	шт	9	

	"	d-300	шт	2	
	"	d-400	шт	3	
	Вентили	d-50	шт	869	
	"	d-	шт		
	"	d-	шт		
	Кран	d-32	шт	761	
	"	d-63	шт	108	
	"	d-	шт		
	Гидрант		шт	103	
	Водопроводный ввод		шт		
	Водоразборная колонка		шт		
	Стальной футляр		шт		
	Питьевой фонтанчик		шт		
Канализация					
1	Коллекторы (общая протяженность)		м		
	1) из керамических труб		м		
	2) из чугунных труб		м		
	3) из бетонных труб		м		
	4) из асбестоцементных труб		м		
	5) из железобетонных труб		м		
	6		м		
	7)		м		
2	Канализационная сеть (общая протяженность)		м		
	1) из керамических труб		м		

	2) из чугунных труб	м		
	3) из бетонных труб	м		
	4) из асбестоцементных труб	м		
	5) из железобетонных труб	м		
	6) из полиэтиленовых труб	м		
3	Прочие устройства			
	Смотровой колодец	шт		
	Выпуск	шт		

Горизонтальный разрез колодца	Вертикальный разрез колодца
Масштаб _____	Масштаб _____

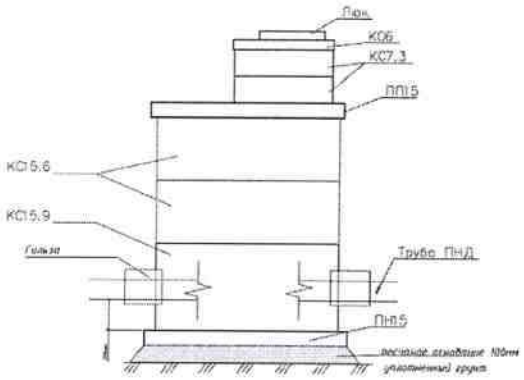

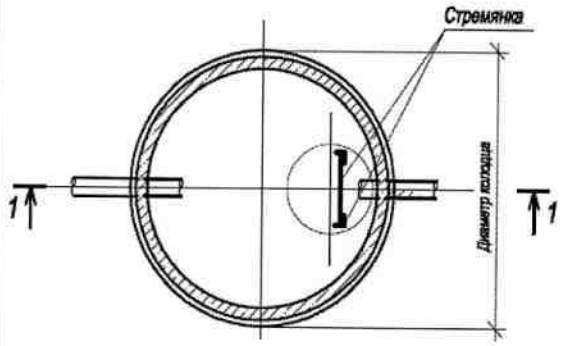

Спецификация

№ п/п	Наименование	Марка	Материал	Диаметр (мм) (размеры)	Количество	Примечание
1	Колодец из сборных ж/б элементов Ø1500	Типовые 901-09-11.84	из сборных железобетонных элементов	1500мм	520	
2	Колодец из сборных ж/б элементов Ø2000	Типовые 901-09-11.84	из сборных железобетонных элементов	2000мм	40	

Схема привязки колодца к постоянным точкам-ориентирам

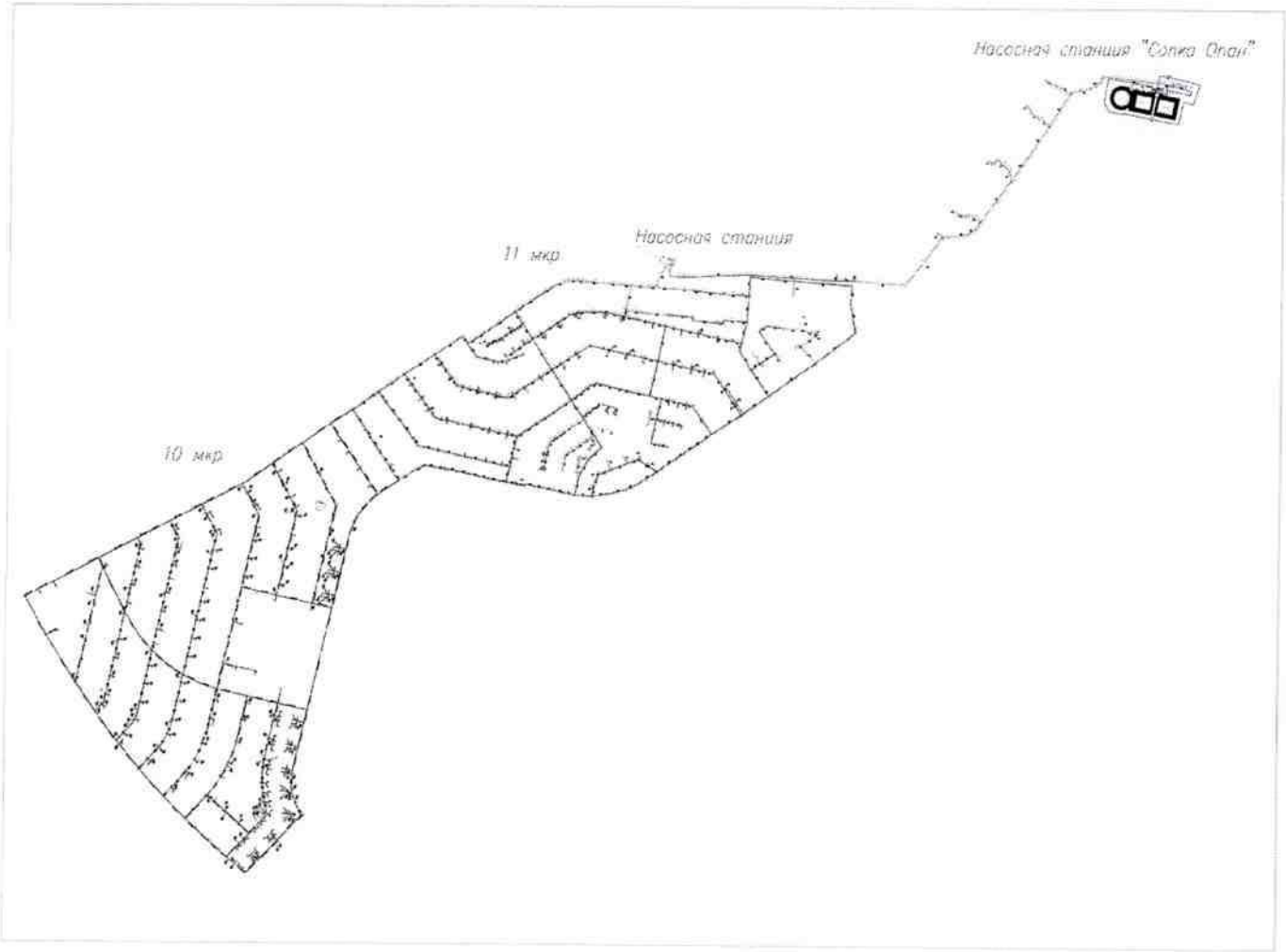

Заказчик А. Есмурзаев

фамилия, имя, отчество (при наличии), подпись руководителя Место печати (при наличии)

Авторский надзор И.В. Замиралова

фамилия, имя, отчество (при наличии), подпись эксперта Место печати (при наличии)