ТОО ГК «Казмунайтехносервис»

025.ЖКХ

Рабочий проект

«Реконструкция внутрисельских автомобильных дорог в селе Тургызба Жылыойского района»

Том III

Книга 2. Пересечения с инженерными коммуникациями.

Слаботочные сети.

025-03-02-9-00-СС

Директор **Кужабергенов Г.Т.**

г. Атырау

2017г.

ТОО ГК «Казмунайтехносервис»

025.ЖКХ

Рабочий проект

«Реконструкция внутрисельских автомобильных дорог в селе Тургызба Жылыойского района»

Том III

Книга 2. Пересечения с инженерными коммуникациями

Слаботочные сети.

025-03-02-9-00-СС

Директор **Кужабергенов Г.Т.**

г. Атырау

2017г.

ТОО ГК «Казмунайтехносервис»

025.ЖКХ

Рабочий проект

«Реконструкция внутрисельских автомобильных дорог в селе Тургызба Жылыойского района»

Том III

Книга 2. Пересечения с инженерными коммуникациями

Слаботочные сети.

025-03-02-9-00-СС

Главный инженер проекта _____ Чеснакова К.В.

г. Атырау

2017г.

Перечень чертежей основного комплекта марки СС

Лист	Наименование	Примечание
1	Общие данные	
	Автомобильная дорога 1	
2	Устройство пересечения с линией связи на ПК 0+46.1	
3	Устройство пересечения с линией связи на ПК 3+18.6	
	Автомобильная дорога 2	
4	Устройство пересечения с линией связи на ПК 0+00.6	
5	Устройство пересечения с линией связи на ПК 0+51.2 и ПК 0+62,4	
6	Устройство пересечения с линией связи на ПК 1+11.3	
7	Устройство пересечения с линией связи на ПК 1+53.5	
	Автомобильная дорога 3	
8	Устройство пересечения с линией связи на ПК 2+65.8 и ПК 2+76.0	
	Автомобильная дорога 4	
9	Устройство пересечения с кабелем связи на ПК 0+37,9 и ПК 0+71,2	
10	Устройство пересечения с кабелем связи на ПК 2+68,2	
	Автомобильная дорога 5	
11	Устройство пересечения с кабелем связи на ПК 0+26.9	
12	Устройство пересечения с кабелем связи от ПК 0+40.0 до ПК 0+68.0	
13	Устройство пересечения с кабелем связи на ПК 3+97,6	
	Автомобильная дорога 6	
14	Устройство пересечения с кабелем связи от ПК 0+50.0 до ПК 1+56.0	
15	Устройство пересечения с кабелем связи от ПК 1+57.0 до ПК 2+38.0	
16	Устройство пересечения с линией связи на ПК 2+72,2	
	Автомобильная дорога 7	
17	Устройство пересечения с линией связи на ПК 0+86.4	
18	Устройство пересечения с кабелем связи от ПК 0 до ПК 2+60.0	
19	Устройство пересечения с кабелем связи на ПК 2+64.9	
20	Устройство пересечения с кабелем связи на ПК 3+23.2	
	Автомобильная дорога 8	
21	Устройство пересечения с кабелем связи от ПК 0+80.0 до ПК 1+55,9	
22	Устройство пересечения с линией связи на ПК 0+04.5 и ПК 0+29,0	
23	Устройство пересечения с кабелем связи от ПК 3+20.0 до ПК 3+92,2	

Перечень ссылочных и прилогаемых документов

Обозначение	Наименование	Примечание
135-110-02-9-00 СС.С	Спецификации оборудования изделий и материалов	
ТУ N 4-30-02/512	Технические условия на устройство пересечений с	
от 31.08.2017г	с существующими сетями связи.	
ТУ N 4-30-02/512	Технические условия на устройство пересечений с	
от 31.08.2017г	с существующими сетями связи.	

Общие указания

Проект предусматривает вынос слаботочных сетей мешающих строительству.
Вынос слаботочных сетей выполнен в соответствии с требованиями технических условий N 4-30-02/512 от 31.08.2017г выданными Атырауской областной дирекцией телекоммуникаций "КАЗАКТЕЛЕКОМ", а так же ТУ N 4-30-02/512 от 31.08.2017г выданными АО "КАЗАХТЕЛЕКОМ" Обьединение "Дальняя связь" ТУСМ-13.
В соответствии с ТУ предусматривается в местах пересечения проектируемой автодороги с существующими сетями связи (кабельные или воздушные) закладка в траншею футляров из полиэтиленовых труб Ф100мм с толщиной стенки 8мм.
Переустройство слаботочных сетей ТУ не предусматривает. Работы по переустройству слаботочных сетей будут выполнены эксплуатирующей организацией по мере необходимости, за счет собственных
средств.
Предусмотреть герметизацию концов футляров с помощью полиэтиленовой пакетов и монтажной пены.
Все строительные работы вести с письменного разрешения дирекции "КАЗАКТЕЛЕКОМ".

Взам. инв. N

Подпись и дата

Инв. N подл.

ИЗМ.	ДАТА	ОПИСАНИЕ ИЗМЕНЕНИЙ	ГРУППОВАЯ ПРОВЕРКА						ДОЛЖНОСТЬ	ФАМИЛИЯ	ПОДПИСЬ	ДАТА	135-110-02-9-00 СС		
									МЕНЕДЖЕР						
									ГИП	Чеснакова			РЕКОНСТРУКЦИЯ ВНУТРИСЕЛЬСКИХ АВТОМОБИЛЬНЫХ ДОРОГ В СЕЛЕ ТУРГЫЗБА ЖЫЛЫОЙСКОГО РАЙОНА			
									ГЛ.СПЕЦИАЛИСТ						
									ПРОВЕРИЛ	Чеснакова			Автомобильная дорога 1-8 Вынос слаботочных сетей	СТАДИЯ	ЛИСТ 28 / ЛИСТОВ 23
									РАЗРАБОТАЛ	Шакупова					
									ПЕРЕВОДЧИК						
ФАЙЛ			ТЕХНОЛОГ	СТРОИТЕЛЬ	В и К	САНТЕХНИК	ЭЛЕКТРИК	А и Т	СПЕЦ. ПО ДОК.				Общие указания	ТОО ГК "Казмунайтехносервис" г. Атырау	

МАСШТАБ: ФОРМАТ А4х3

План устройства пересечения автодороги N1 с линией связи на ПК 0+46,1

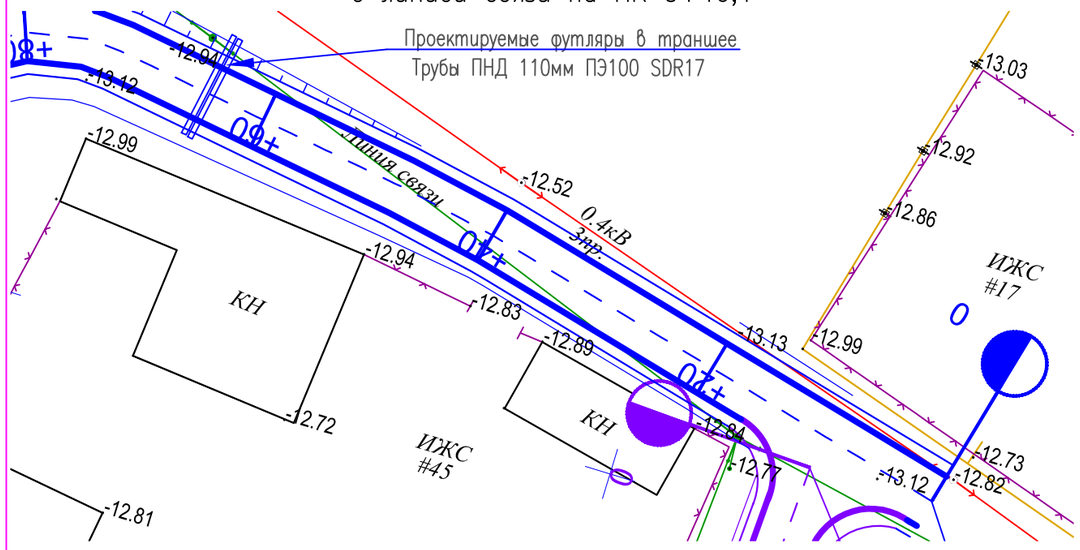

Ведомость материалов

Поз.	Обозначение	Наименование	Кол.	Масса ед.,кг	Приме-чание
1	ГОСТ 18599-2001	Труба ПНД ⌀100 ПЭ100	2		шт.
		SDR17, длинной 9,0 м			

Примечания

1. Пересечение проектируемой дороги с оптическими и электрическими линиями связи выполнено согласно ТУ N4-30-02/513 от 31.08.2017г., выданных Атырауской областной дирекцией телекоммуникаций -филиала АО "КАЗАХТЕЛЕКОМ", а так же, ТУ N 13-1542-9/2017 от 26.09.2017г выданные АО "КАЗАКТЕЛЕКОМ" Обьединение "Дальняя связь" ТУСМ-13.
2. Пересечения запроектированы в соответствии с ВСН 116-93 "Инструкция по проектированию линейно-кабельных сооружений связи".

Разрез 1-1

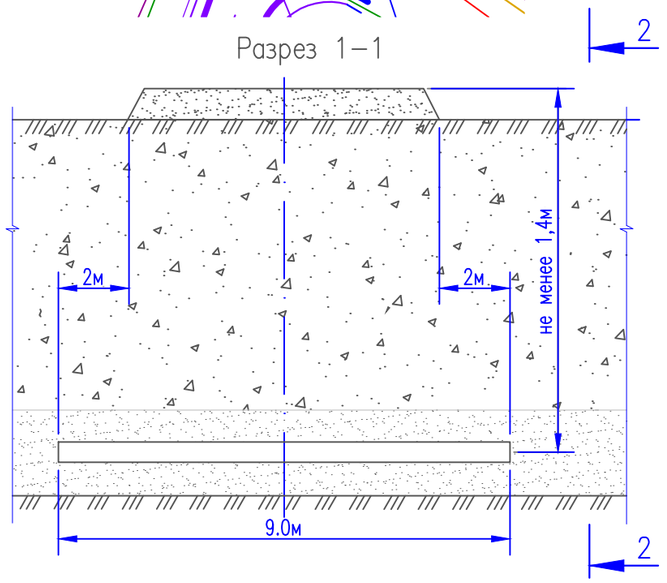

Разрез 2-2

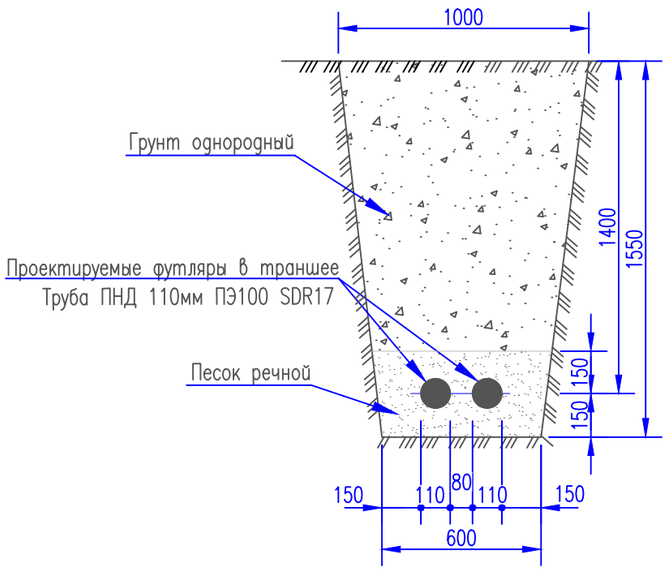

ИЗМ.	ДАТА	ОПИСАНИЕ ИЗМЕНЕНИЙ	ГРУППОВАЯ ПРОВЕРКА	ДОЛЖНОСТЬ	ФАМИЛИЯ	ПОДПИСЬ	ДАТА
				МЕНЕДЖЕР			
				ГИП	Чеснакова		
				ГЛ.СПЕЦИАЛИСТ			
				ПРОВЕРИЛ	Чеснакова		
				РАЗРАБОТАЛ	Шакупова		
				ПЕРЕВОДЧИК			
ФАЙЛ			ТЕХНОЛОГ СТРОИТЕЛЬ В и К САНТЕХНИК ЭЛЕКТРИК А и Т	СПЕЦ. ПО ДОК.			

135-110-02-9-00 СС

РЕКОНСТРУКЦИЯ ВНУТРИСЕЛЬСКИХ АВТОМОБИЛЬНЫХ ДОРОГ В СЕЛЕ ТУРГЫЗБА ЖЫЛЫОЙСКОГО РАЙОНА

Автомобильная дорога 1

СТАДИЯ	ЛИСТ	ЛИСТОВ
	29	

Устройство пересечения с линией связи на ПК 0+46,1

ТОО ГК "Казмунайтехносервис" г. Атырау

МАСШТАБ: ФОРМАТ А3

Взам. инв. N

Подпись и дата

Инв. N подл.

План устройства пересечения автодороги N1 с линией связи на ПК 0+46,1

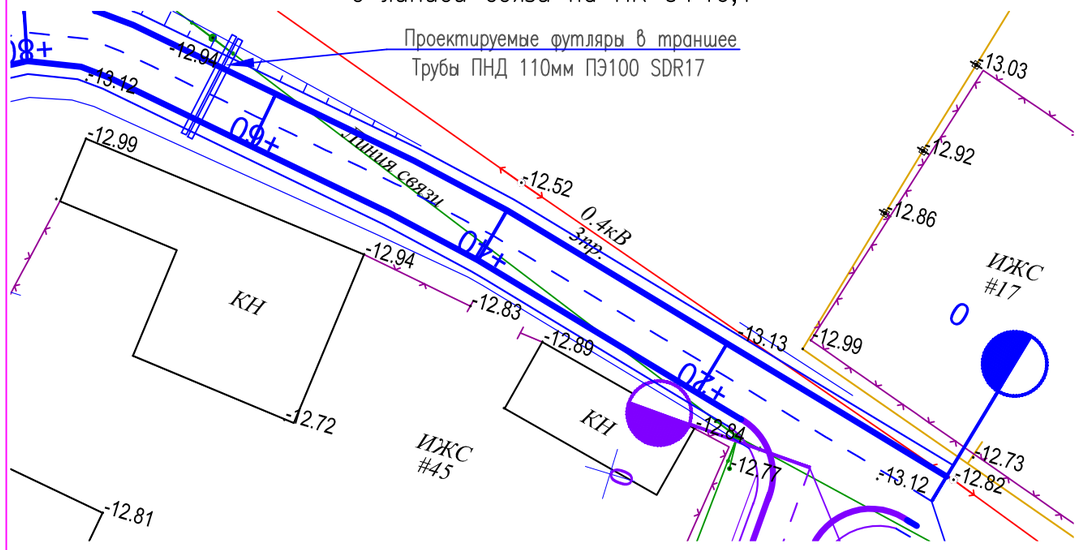

Ведомость материалов

Поз.	Обозначение	Наименование	Кол.	Масса ед.,кг	Приме-чание
1	ГОСТ 18599-2001	Труба ПНД ⌀100 ПЭ100	2		шт.
		SDR17, длинной 9,0 м			

Примечания

1. Пересечение проектируемой дороги с оптическими и электрическими линиями связи выполнено согласно ТУ N4-30-02/513 от 31.08.2017г., выданных Атырауской областной дирекцией телекоммуникаций -филиала АО "КАЗАХТЕЛЕКОМ", а так же, ТУ N 13-1542-9/2017 от 26.09.2017г выданные АО "КАЗАКТЕЛЕКОМ" Обьединение "Дальняя связь" ТУСМ-13.
2. Пересечения запроектированы в соответствии с ВСН 116-93 "Инструкция по проектированию линейно-кабельных сооружений связи".

Разрез 1-1

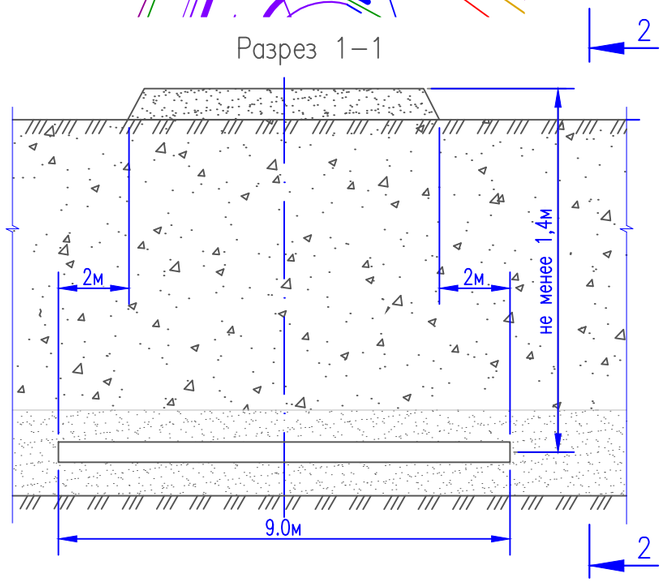

Разрез 2-2

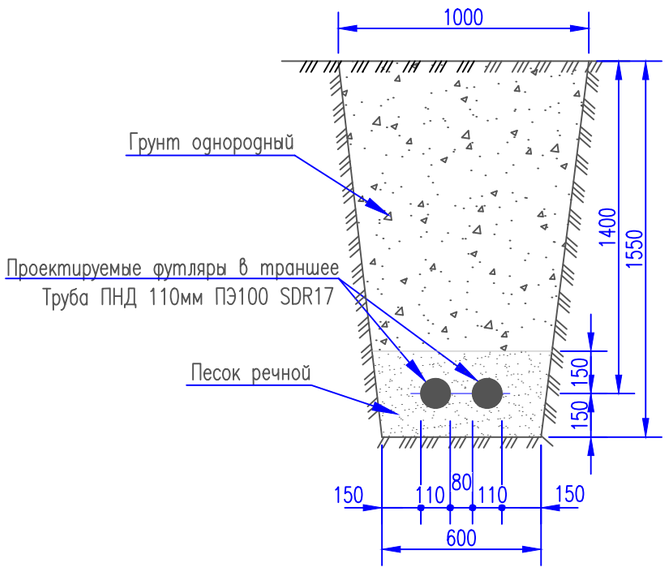

ИЗМ.	ДАТА	ОПИСАНИЕ ИЗМЕНЕНИЙ	ГРУППОВАЯ ПРОВЕРКА	ДОЛЖНОСТЬ	ФАМИЛИЯ	ПОДПИСЬ	ДАТА
				МЕНЕДЖЕР			
				ГИП	Чеснакова		
				ГЛ.СПЕЦИАЛИСТ			
				ПРОВЕРИЛ	Чеснакова		
				РАЗРАБОТАЛ	Шакупова		
				ПЕРЕВОДЧИК			
ФАЙЛ			ТЕХНОЛОГ СТРОИТЕЛЬ В и К САНТЕХНИК ЭЛЕКТРИК А и Т	СПЕЦ. ПО ДОК.			

135-110-02-9-00 СС

РЕКОНСТРУКЦИЯ ВНУТРИСЕЛЬСКИХ АВТОМОБИЛЬНЫХ ДОРОГ В СЕЛЕ ТУРГЫЗБА ЖЫЛЫОЙСКОГО РАЙОНА

Автомобильная дорога 1

СТАДИЯ	ЛИСТ	ЛИСТОВ
	29	

Устройство пересечения с линией связи на ПК 0+46,1

ТОО ГК "Казмунайтехносервис" г. Атырау

МАСШТАБ: ФОРМАТ А3

Взам. инв. N

Подпись и дата

Инв. N подл.

План устройства пересечения автодороги N1 с линией связи на ПК 3+18,6

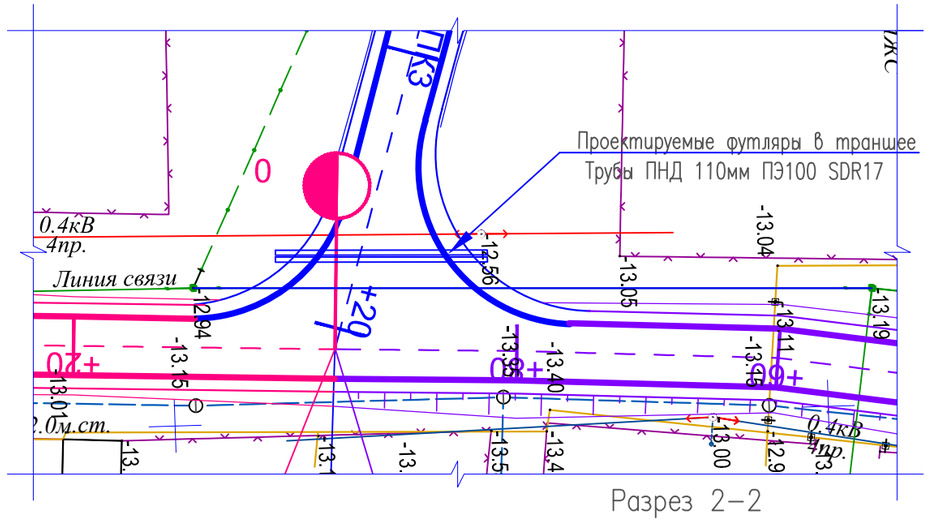

Ведомость материалов

Поз.	Обозначение	Наименование	Кол.	Масса ед.,кг	Приме-чание
1	ГОСТ 18599-2001	Труба ПНД ø100 ПЭ100	2		шт.
		SDR17, длинной 16,5 м			

Примечания

1. Пересечение проектируемой дороги с оптическими и электрическими линиями связи выполнено согласно ТУ N4-30-02/513 от 31.08.2017г., выданных Атырауской областной дирекцией телекоммуникаций -филиала АО "КАЗАХТЕЛЕКОМ", а так же, ТУ N 13-1542-9/2017 от 26.09.2017г выданные АО "КАЗАКТЕЛЕКОМ" Объединение "Дальняя связь" ТУСМ-13.
2. Пересечения запроектированы в соответствии с ВСН 116-93 "Инструкция по проектированию линейно-кабельных сооружений связи".

Разрез 2-2

Разрез 1-1

	ИЗМ.	ДАТА	ОПИСАНИЕ ИЗМЕНЕНИЙ	ГРУППОВАЯ ПРОВЕРКА						ДОЛЖНОСТЬ	ФАМИЛИЯ	ПОДПИСЬ	ДАТА	135-110-02-9-00 АД			
										МЕНЕДЖЕР				РЕКОНСТРУКЦИЯ ВНУТРИСЕЛЬСКИХ АВТОМОБИЛЬНЫХ ДОРОГ В СЕЛЕ ТУРГЫЗБА ЖЫЛЫОЙСКОГО РАЙОНА			
										ГИП	Чеснакова						
										ГЛ.СПЕЦИАЛИСТ							
										ПРОВЕРИЛ	Чеснакова			Автомобильная дорога 1	СТАДИЯ	ЛИСТ	ЛИСТОВ
										РАЗРАБОТАЛ	Шакупова					30	
										ПЕРЕВОДЧИК				Устройство пересечения с линией связи на ПК 3+18,6	ТОО ГК "Казмунайтехносервис" г. Атырау		
	ФАЙЛ			ТЕХНОЛОГ	СТРОИТЕЛЬ	В и К	САНТЕХНИК	ЭЛЕКТРИК	А и Т	СПЕЦ. ПО ДОК.							

МАСШТАБ: ФОРМАТ А3

Взам. инв. N | Подпись и дата | Инв. N подл.

План устройства пересечения автодороги N2 с линией связи на ПК 0+00,6

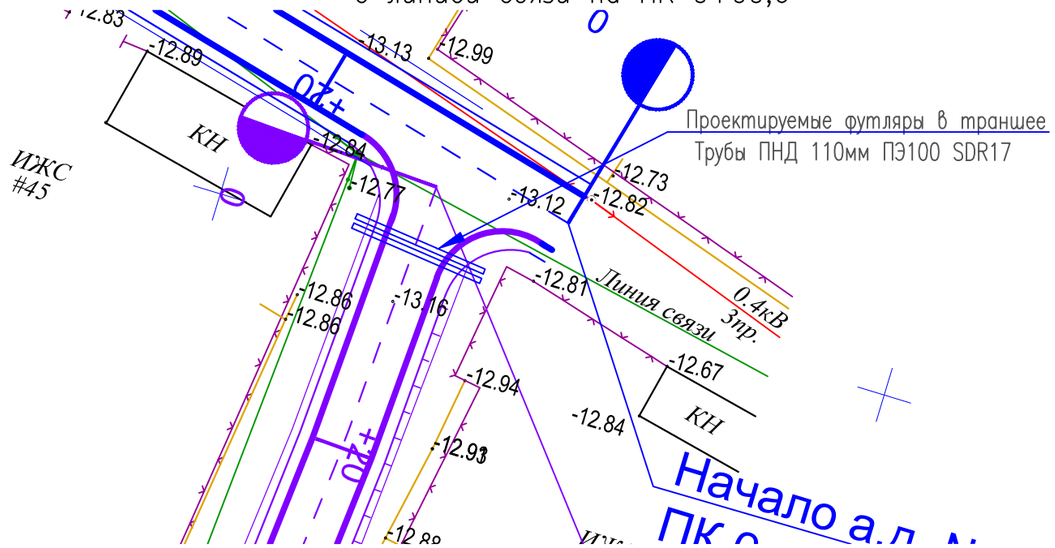

Ведомость материалов

Поз.	Обозначение	Наименование	Кол.	Масса ед.,кг	Приме-чание
1	ГОСТ 18599-2001	Труба ПНД ⌀100 ПЭ100	2		шт.
		SDR17, длинной 10,0 м			

Примечания

1. Пересечение проектируемой дороги с оптическими и электрическими линиями связи выполнено согласно ТУ N4-30-02/513 от 31.08.2017г., выданных Атырауской областной дирекцией телекоммуникаций -филиала АО "КАЗАХТЕЛЕКОМ", а так же, ТУ N 13-1542-9/2017 от 26.09.2017г выданные АО "КАЗАКТЕЛЕКОМ" Объединение "Дальняя связь" ТУСМ-13.
2. Пересечения запроектированы в соответствии с ВСН 116-93 "Инструкция по проектированию линейно-кабельных сооружений связи".

Разрез 2-2

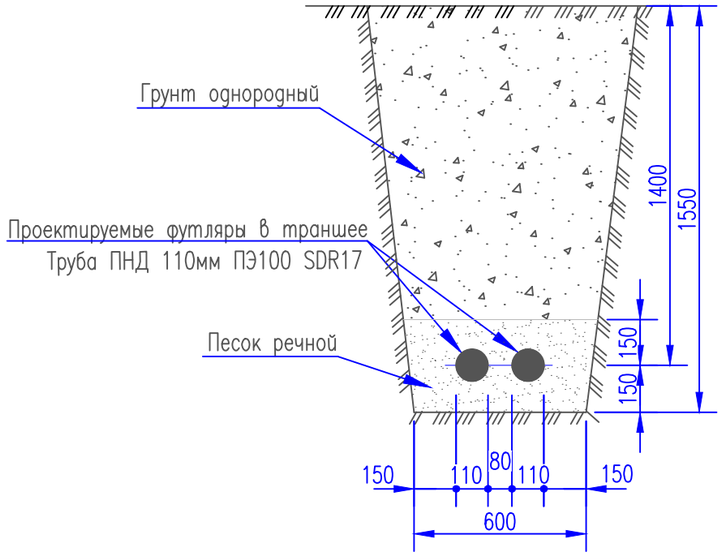

Разрез 1-1

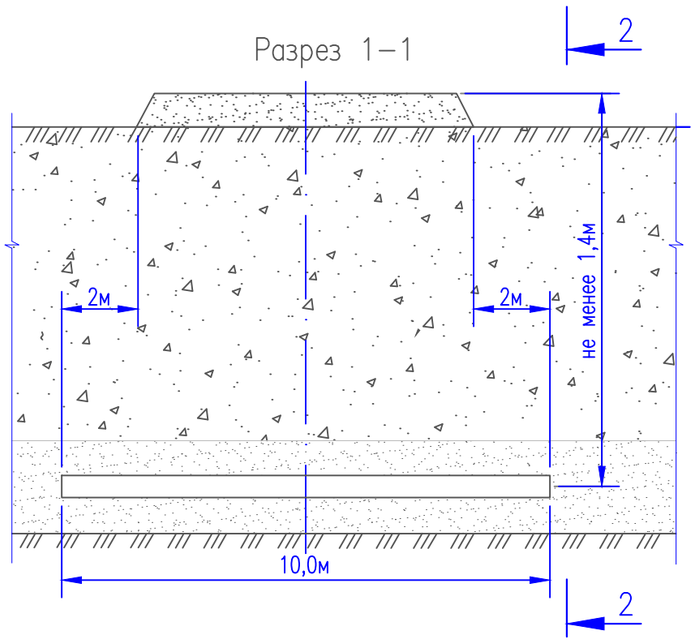

Взам. инв. N

Подпись и дата

Инв. N подл.

ИЗМ.	ДАТА	ОПИСАНИЕ ИЗМЕНЕНИЙ	ГРУППОВАЯ ПРОВЕРКА						ДОЛЖНОСТЬ	ФАМИЛИЯ	ПОДПИСЬ	ДАТА	135-110-02-9-00 СС		
									МЕНЕДЖЕР				РЕКОНСТРУКЦИЯ ВНУТРИСЕЛЬСКИХ АВТОМОБИЛЬНЫХ ДОРОГ В СЕЛЕ ТУРГЫЗБА ЖЫЛЫОЙСКОГО РАЙОНА		
									ГИП	Чеснакова					
									ГЛ.СПЕЦИАЛИСТ						
									ПРОВЕРИЛ	Чеснакова			Автомобильная дорога 2	СТАДИЯ	ЛИСТ 31 / ЛИСТОВ
									РАЗРАБОТАЛ	Шакупова					
									ПЕРЕВОДЧИК				Устройство пересечения с линией связи на ПК 0+00.6	ТОО ГК "Казмунайтехносервис" г. Атырау	
ФАЙЛ			ТЕХНОЛОГ	СТРОИТЕЛЬ	В и К	САНТЕХНИК	ЭЛЕКТРИК	А и Т	СПЕЦ. ПО ДОК.						

МАСШТАБ: ФОРМАТ А3

План устройства пересечения автодороги N2 с линией связи на ПК 0+51,6; ПК 0+56; ПК 0+62,4

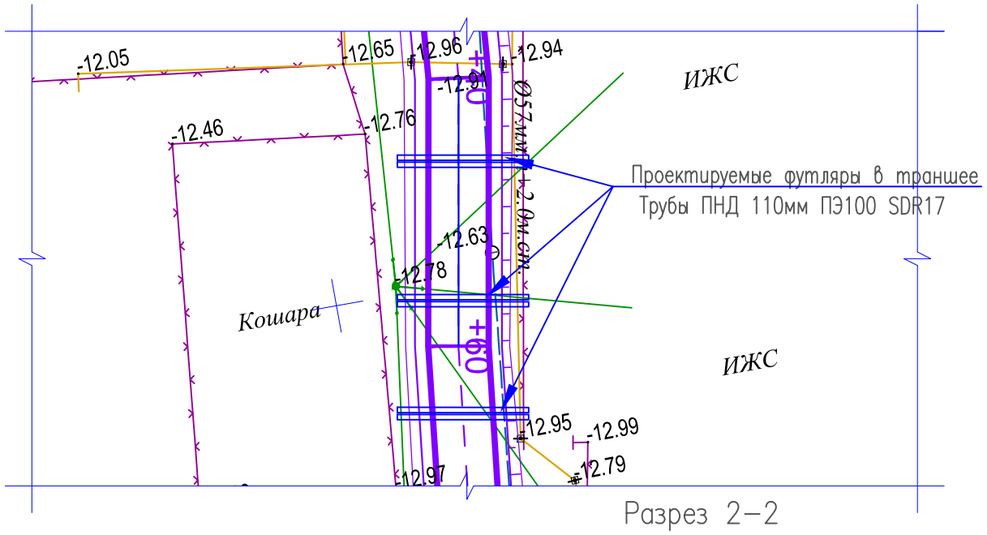

Ведомость материалов

Поз.	Обозначение	Наименование	Кол.	Масса ед.,кг	Приме-чание
1	ГОСТ 18599-2001	Труба ПНД ø100 ПЭ100	6		шт.
		SDR17, длинной 10,0 м			

Примечания

1. Пересечение проектируемой дороги с оптическими и электрическими линиями связи выполнено согласно ТУ N4-30-02/513 от 31.08.2017г., выданных Атырауской областной дирекцией телекоммуникаций -филиала АО "КАЗАХТЕЛЕКОМ", а так же, ТУ N 13-1542-9/2017 от 26.09.2017г выданные АО "КАЗАКТЕЛЕКОМ" Объединение "Дальняя связь" ТУСМ-13.
2. Пересечения запроектированы в соответствии с ВСН 116-93 "Инструкция по проектированию линейно-кабельных сооружений связи".

Разрез 2-2

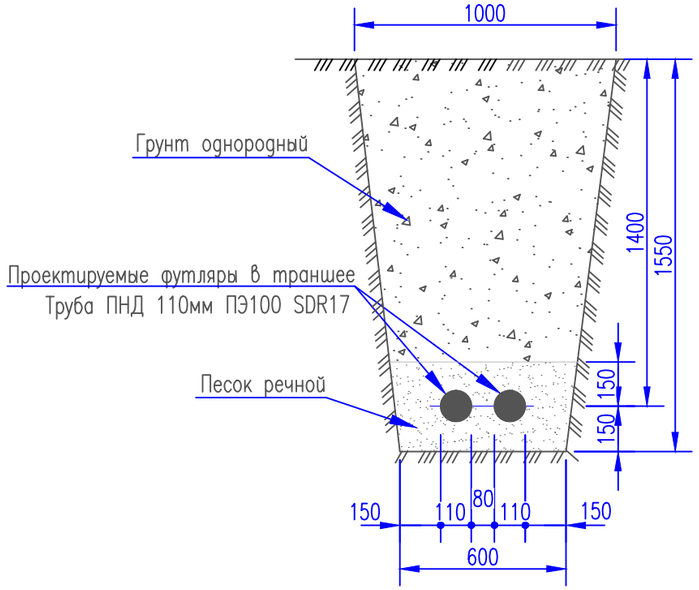

Разрез 1-1

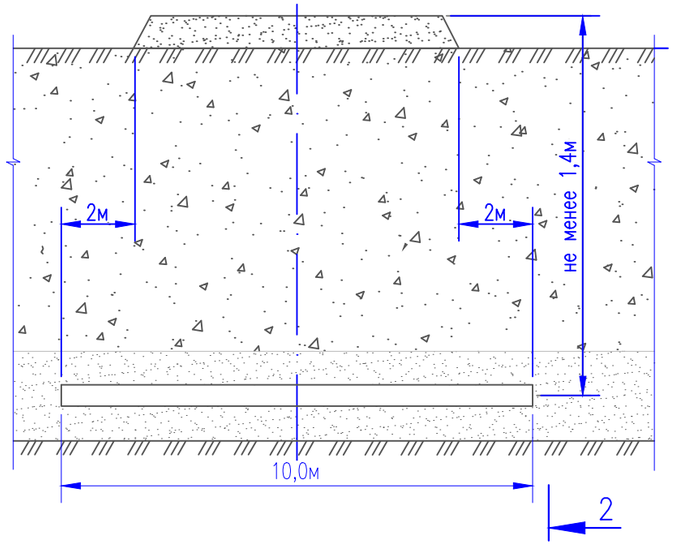

ИЗМ.	ДАТА	ОПИСАНИЕ ИЗМЕНЕНИЙ	ГРУППОВАЯ ПРОВЕРКА	ДОЛЖНОСТЬ	ФАМИЛИЯ	ПОДПИСЬ	ДАТА	135-110-02-9-00 СС		
				МЕНЕДЖЕР				РЕКОНСТРУКЦИЯ ВНУТРИСЕЛЬСКИХ АВТОМОБИЛЬНЫХ ДОРОГ В СЕЛЕ ТУРГЫЗБА ЖЫЛЫОЙСКОГО РАЙОНА		
				ГИП	Чеснакова					
				ГЛ.СПЕЦИАЛИСТ						
				ПРОВЕРИЛ	Чеснакова			Автомобильная дорога 2	СТАДИЯ	ЛИСТ 32 / ЛИСТОВ
				РАЗРАБОТАЛ	Шакупова					
				ПЕРЕВОДЧИК				Устройство пересечения с линией связи на ПК 0+51,2; ПК 0+56; ПК 0+62,4	ТОО ГК "Казмунайтехносервис" г. Атырау	
ФАЙЛ			ТЕХНОЛОГ / СТРОИТЕЛЬ / В и К / САНТЕХНИК / ЭЛЕКТРИК / А и Т	СПЕЦ. ПО ДОК.						

МАСШТАБ: ФОРМАТ А3

Взам. инв. N | Подпись и дата | Инв. N подл.

План устройства пересечения автодороги N2 с линией связи на ПК 1+11,3

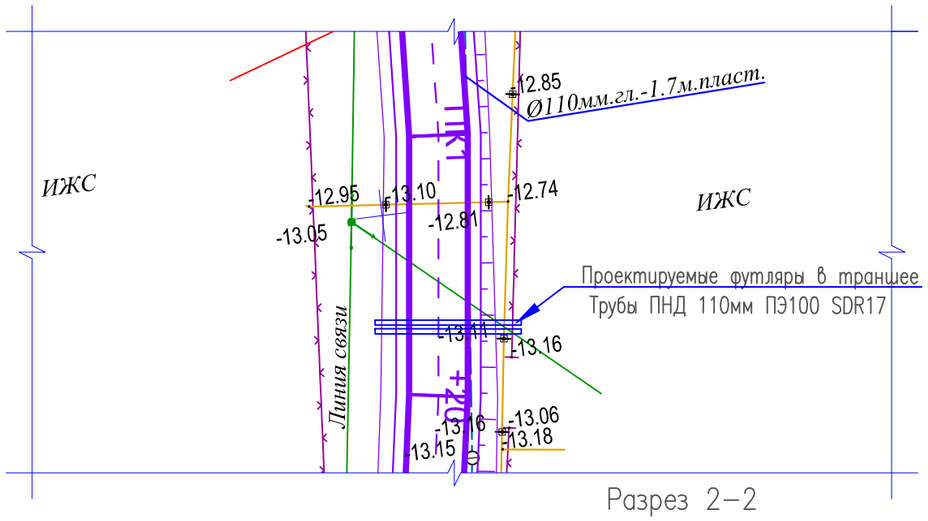

Ведомость материалов

Поз.	Обозначение	Наименование	Кол.	Масса ед.,кг	Приме-чание
1	ГОСТ 18599-2001	Труба ПНД ø100 ПЭ100	2		шт.
		SDR17, длинной 12,0м			

Примечания

1. Пересечение проектируемой дороги с оптическими и электрическими линиями связи выполнено согласно ТУ N4-30-02/513 от 31.08.2017г., выданных Атырауской областной дирекцией телекоммуникаций -филиала АО "КАЗАХТЕЛЕКОМ", а так же, ТУ N 13-1542-9/2017 от 26.09.2017г выданные АО "КАЗАКТЕЛЕКОМ" Обьединение "Дальняя связь" ТУСМ-13.
2. Пересечения запроектированы в соответствии с ВСН 116-93 "Инструкция по проектированию линейно-кабельных сооружений связи".

Разрез 2-2

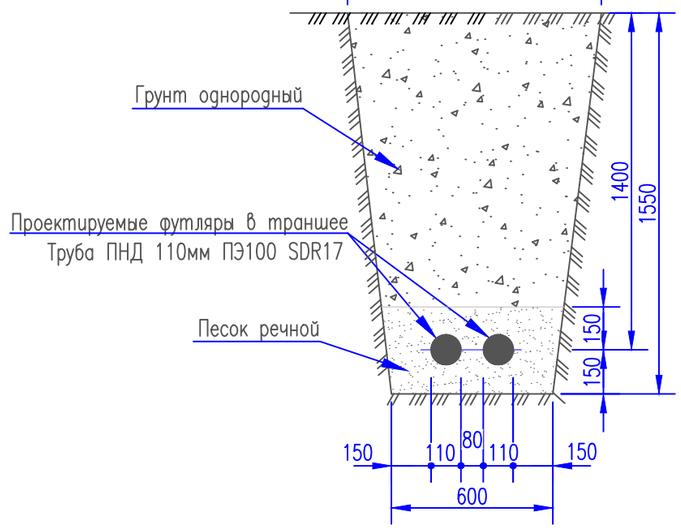

Разрез 1-1

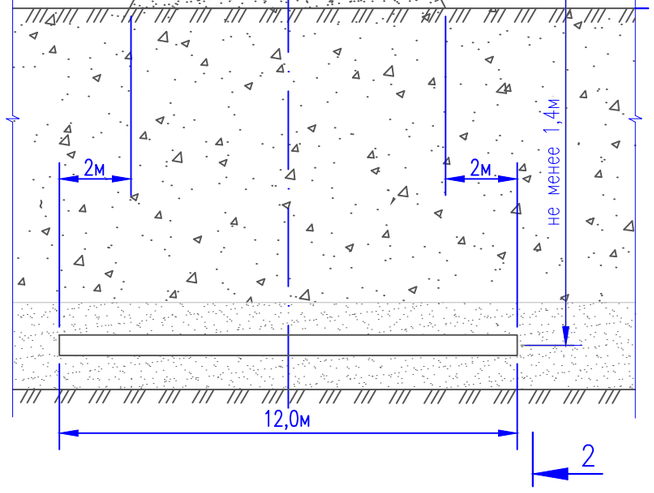

Взам. инв. N															
Подпись и дата															
Инв. N подл.															
	ИЗМ.	ДАТА	ОПИСАНИЕ ИЗМЕНЕНИЙ	ГРУППОВАЯ ПРОВЕРКА						ДОЛЖНОСТЬ	ФАМИЛИЯ	ПОДПИСЬ	ДАТА	135-110-02-9-00	СС
										МЕНЕДЖЕР				РЕКОНСТРУКЦИЯ ВНУТРИСЕЛЬСКИХ АВТОМОБИЛЬНЫХ ДОРОГ В СЕЛЕ ТУРГЫЗБА ЖЫЛЫОЙСКОГО РАЙОНА	
										ГИП	Чеснакова				
										ГЛ.СПЕЦИАЛИСТ					
										ПРОВЕРИЛ	Чеснакова			Автомобильная дорога 2	СТАДИЯ: / ЛИСТ: 33 / ЛИСТОВ:
										РАЗРАБОТАЛ	Шакупова				
										ПЕРЕВОДЧИК				Устройство пересечения с линией связи на ПК 1+11,3	ТОО ГК "Казмунайтехносервис" г. Атырау
	ФАЙЛ			ТЕХНОЛОГ	СТРОИТЕЛЬ	В и К	САНТЕХНИК	ЭЛЕКТРИК	А и Т	СПЕЦ. ПО ДОК.					

МАСШТАБ: ФОРМАТ А3

План устройства пересечения автодороги N2 с линией связи на ПК 1+53,5

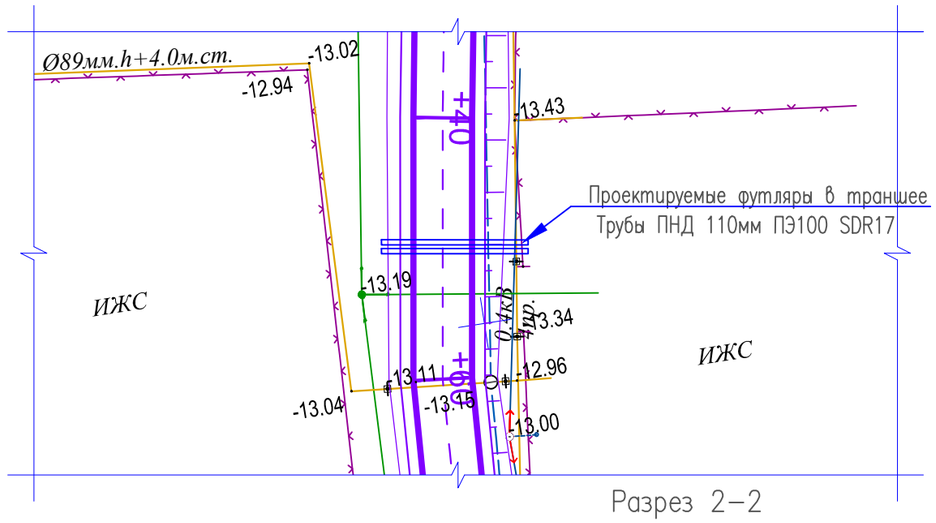

Ведомость материалов

Поз.	Обозначение	Наименование	Кол.	Масса ед.,кг	Приме-чание
1	ГОСТ 18599-2001	Труба ПНД ф100 ПЭ100	2		шт.
		SDR17, длинной 12,0 м			

Примечания

1. Пересечение проектируемой дороги с оптическими и электрическими линиями связи выполнено согласно ТУ N4-30-02/513 от 31.08.2017г., выданных Атырауской областной дирекцией телекоммуникаций -филиала АО "КАЗАХТЕЛЕКОМ", а так же, ТУ N 13-1542-9/2017 от 26.09.2017г выданные АО "КАЗАКТЕЛЕКОМ" Обьединение "Дальняя связь" ТУСМ-13.
2. Пересечения запроектированы в соответствии с ВСН 116-93 "Инструкция по проектированию линейно-кабельных сооружений связи".

Разрез 2-2

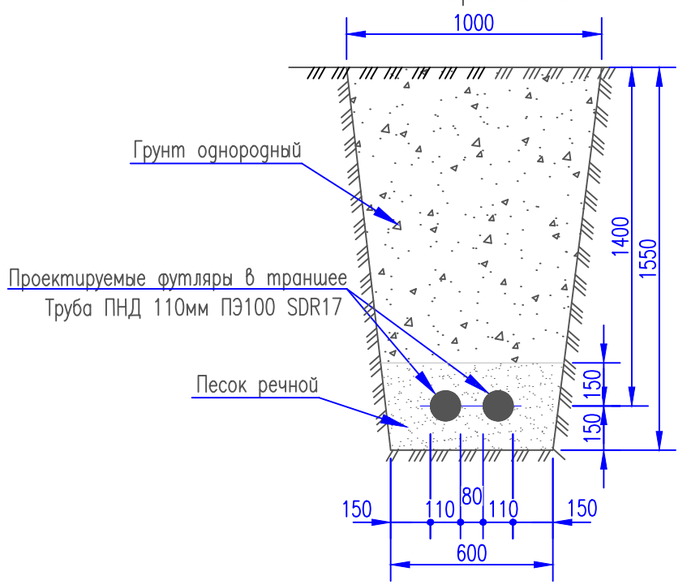

Разрез 1-1

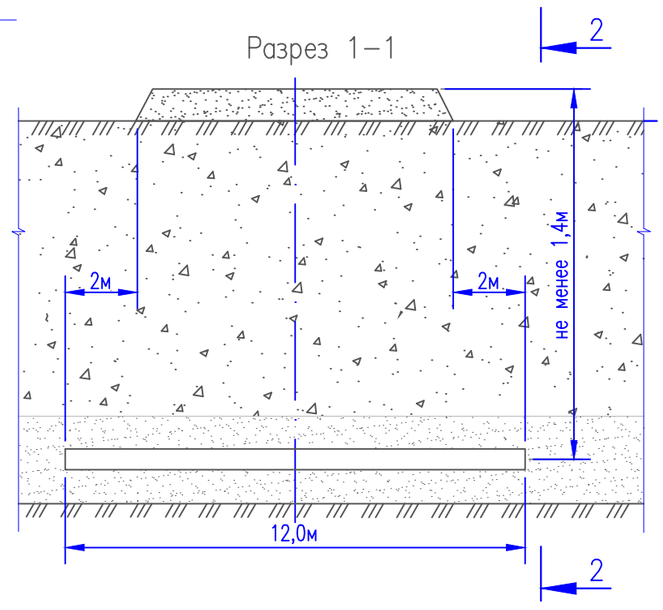

ИЗМ.	ДАТА	ОПИСАНИЕ ИЗМЕНЕНИЙ	ГРУППОВАЯ ПРОВЕРКА						ДОЛЖНОСТЬ	ФАМИЛИЯ	ПОДПИСЬ	ДАТА	135-110-02-9-00 СС			
									МЕНЕДЖЕР				РЕКОНСТРУКЦИЯ ВНУТРИСЕЛЬСКИХ АВТОМОБИЛЬНЫХ ДОРОГ В СЕЛЕ ТУРГЫЗБА ЖЫЛЫОЙСКОГО РАЙОНА			
									ГИП	Чеснакова						
									ГЛ.СПЕЦИАЛИСТ							
									ПРОВЕРИЛ	Чеснакова			Автомобильная дорога 2	СТАДИЯ	ЛИСТ	ЛИСТОВ
									РАЗРАБОТАЛ	Шакупова					34	
									ПЕРЕВОДЧИК				Устройство пересечения с линией связи на ПК 1+53,5	ТОО ГК "Казмунайтехносервис" г. Атырау		
ФАЙЛ			ТЕХНОЛОГ	СТРОИТЕЛЬ	В и К	САНТЕХНИК	ЭЛЕКТРИК	А и Т	СПЕЦ. ПО ДОК.							

МАСШТАБ: ФОРМАТ А3

Взам. инв. N | Подпись и дата | Инв. N подл.

План устройства пересечения автодороги N3 с линией связи на ПК 2+65,8; ПК 2+76

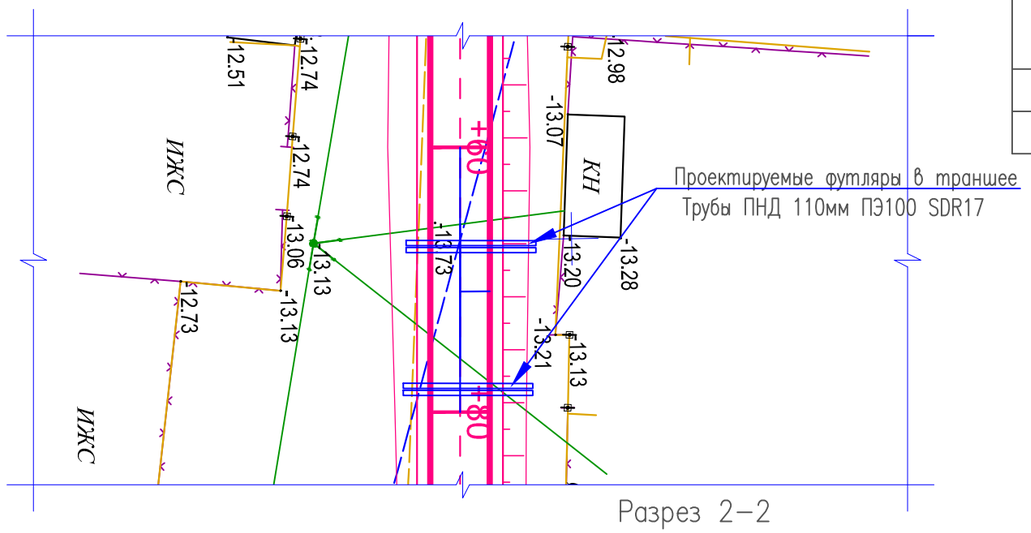

Ведомость материалов

Поз.	Обозначение	Наименование	Кол.	Масса ед.,кг	Приме-чание
1	ГОСТ 18599-2001	Труба ПНД ⌀100 ПЭ100	4		шт.
		SDR17, длинной 10,5 м			

Примечания

1. Пересечение проектируемой дороги с оптическими и электрическими линиями связи выполнено согласно ТУ N4-30-02/513 от 31.08.2017г., выданных Атырауской областной дирекцией телекоммуникаций - филиала АО "КАЗАХТЕЛЕКОМ", а так же, ТУ N 13-1542-9/2017 от 26.09.2017г выданные АО "КАЗАКТЕЛЕКОМ" Объединение "Дальняя связь" ТУСМ-13.
2. Пересечения запроектированы в соответствии с ВСН 116-93 "Инструкция по проектированию линейно-кабельных сооружений связи".

Разрез 2-2

Разрез 1-1

Взам. инв. N															
Подпись и дата														135-110-02-9-00	СС
Инв. N подл.		ИЗМ.	ДАТА	ОПИСАНИЕ ИЗМЕНЕНИЙ	ГРУППОВАЯ ПРОВЕРКА						ДОЛЖНОСТЬ	ФАМИЛИЯ	ПОДПИСЬ	ДАТА	РЕКОНСТРУКЦИЯ ВНУТРИСЕЛЬСКИХ АВТОМОБИЛЬНЫХ ДОРОГ В СЕЛЕ ТУРГЫЗБА ЖЫЛЫОЙСКОГО РАЙОНА
											МЕНЕДЖЕР				
											ГИП	Чеснакова			
											ГЛ.СПЕЦИАЛИСТ				
											ПРОВЕРИЛ	Чеснакова			Автомобильная дорога 3
											РАЗРАБОТАЛ	Шакупова			
											ПЕРЕВОДЧИК				Устройство пересечения с линией связи на ПК 2+65,8; ПК 2+76.0
		ФАЙЛ			ТЕХНОЛОГ	СТРОИТЕЛЬ	В и К	САНТЕХНИК	ЭЛЕКТРИК	А и Т	СПЕЦ. ПО ДОК.				

СТАДИЯ	ЛИСТ	ЛИСТОВ
	35	

ТОО ГК "Казмунайтехносервис" г. Атырау

МАСШТАБ: ФОРМАТ А3

План устройства пересечения автодороги N4
с кабелем связи на ПК 0+37,9; ПК 0+71,2

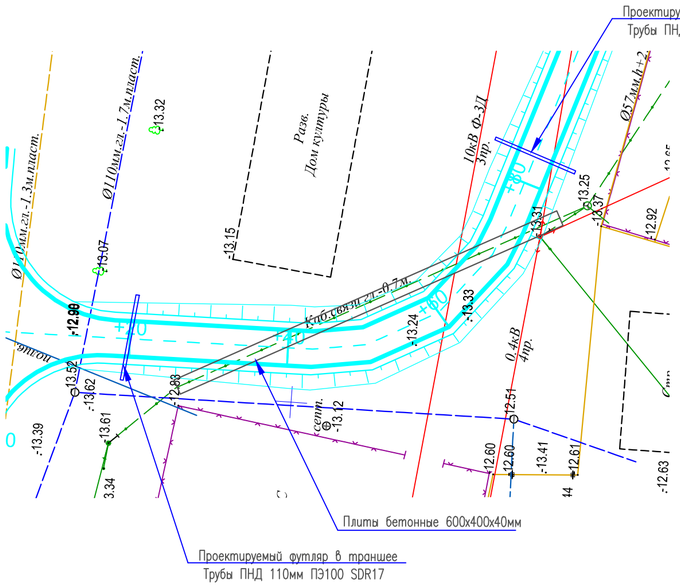

Узлы и разрезы для прокладки футляров

Разрез 2–2

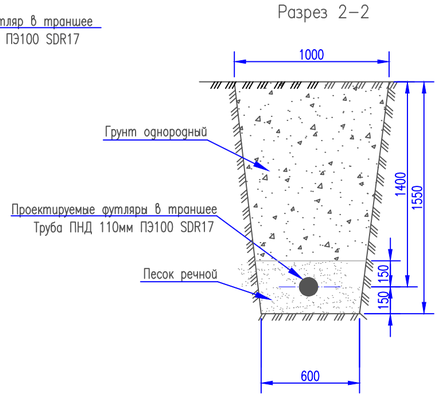

Разрез 1–1

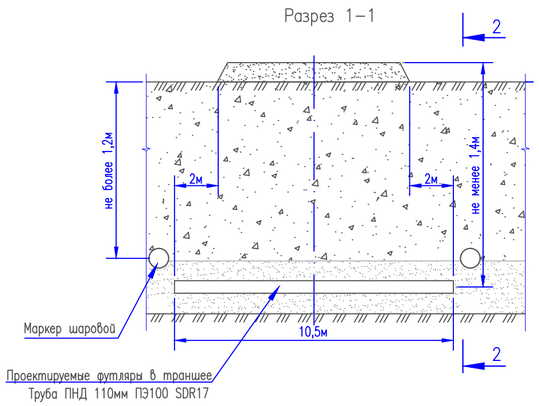

Ведомость материалов

Поз.	Обозначение	Наименование	Кол.	Масса ед.,кг	Приме-чание
1	ГОСТ 18599–2001	Труба ПНД ø100 ПЭ100	1		шт.
		SDR17, длинной 10,5 м			
2		Плита бетонная 600х400х40мм	133		шт.
3		Маркер шаровой 1401–XRMSII	2		шт.

Примечания

1. Пересечение проектируемой дороги с оптическими и электрическими линиями связи выполнено согласно ТУ N4–30–02/513 от 31.08.2017г., выданных Атырауской областной дирекцией телекоммуникаций – филиала АО "КАЗАХТЕЛЕКОМ", а так же, ТУ N 13–1542–9/2017 от 26.09.2017г выданные АО "КАЗАКТЕЛЕКОМ" Объединение "Дальняя связь" ТУСМ–13.
2. Пересечения запроектированы в соответствии с ВСН 116–93 "Инструкция по проектированию линейно–кабельных сооружений связи".
3. Концы футляров загерметизировать с помощью полиэтиленовых пакетов и монтажной пены.
4. Концы футляров обозначить на местности с помощью шаровых маркеров. Маркер (Ф104мм) установить в траншее на расстоянии не более 100...150мм от оси футляра

Узлы и разрезы для устройства защиты сущ. кабелей
от механических повреждений

Разрез 2–2

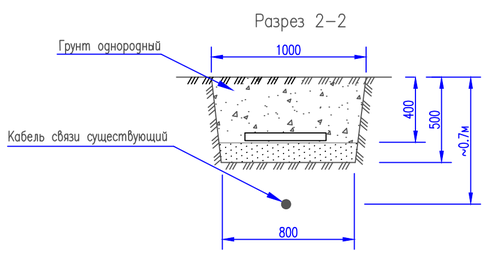

Разрез 1–1

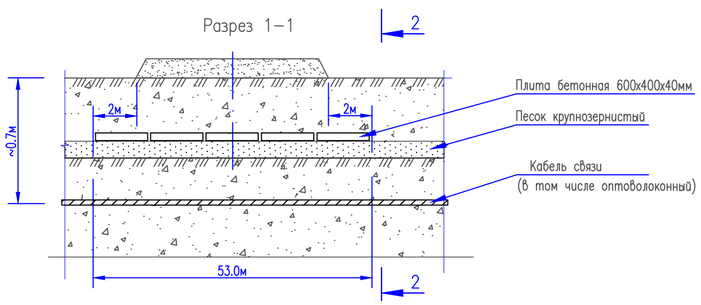

ВНИМАНИЕ: Работы в охранной зоне кабеля связи.

Для определения действительного положения кабеля связи предусмотрено выполнение шурфов.
Строительные работы в охранной зоне кабеля связи выполнить вручную без применения ударных инструментов.
Все работы в местах сближения с существующим кабелем связи выполнять в присутствии представителя эксплуатирующей организации. Для вызова представителя использовать контактные данные:

ТУСМ–13 г.Атырау. ул. Баймухамова, 3. Тел: 8(7122) 36–64–08, 36–63–97 (приемная).
Начальник ПТО ТУСМ–13: Елюбаев Дастан Викторович.
тел. 8 708 707 0710: 8 777 828 3388.

ЦЛКС–134 ТУСМ–13 г.Кулеары Проспект Махамбета, здание "КАЗАХТЕЛЕКОМ" Тел. 8(71237) 5–15–87. 5–12–71.
Начальник ЦЛКС–134 Машариков Масхат Берикович
тел. 8 701 535 6582: 8 708 770 1159.

Взам. инв. N | Подпись и дата | Инв. N подл.

ИЗМ.	ДАТА	ОПИСАНИЕ ИЗМЕНЕНИЙ	ГРУППОВАЯ ПРОВЕРКА	ДОЛЖНОСТЬ	ФАМИЛИЯ	ПОДПИСЬ	ДАТА
				МЕНЕДЖЕР			
				ГИП	Чеснакова		
				ГЛ.СПЕЦИАЛИСТ			
				ПРОВЕРИЛ	Чеснакова		
				РАЗРАБОТАЛ	Шакупова		
				ПЕРЕВОДЧИК			
ФАЙЛ			ТЕХНОЛОГ / СТРОИТЕЛЬ / В и К / САНТЕХНИК / ЭЛЕКТРИК / А и Т	СПЕЦ. ПО ДОК.			

135-110-02-9-00 СС

РЕКОНСТРУКЦИЯ ВНУТРИСЕЛЬСКИХ АВТОМОБИЛЬНЫХ ДОРОГ
В СЕЛЕ ТУРГЫЗБА ЖЫЛЫОЙСКОГО РАЙОНА

Автомобильная дорога 4

СТАДИЯ	ЛИСТ	ЛИСТОВ
	36	

Устройство пересечения с кабелем связи на ПК 0+37,9; ПК 0+71,2

ТОО ГК "Казмунайтехносервис" г. Атырау

МАСШТАБ: ФОРМАТ А4х3

План устройства пересечения автодороги N4
с линией связи на ПК 2+68,2

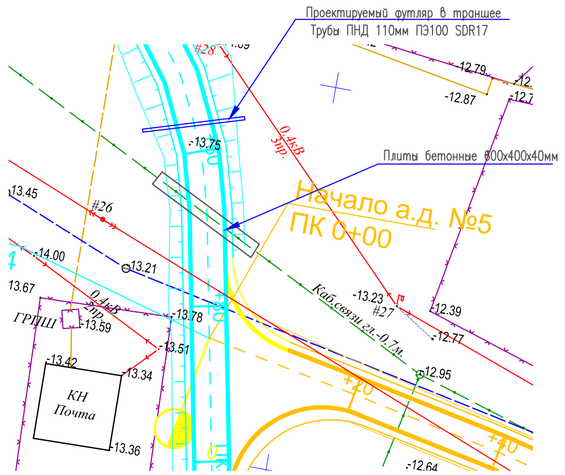

Узлы и разрезы для прокладки футляров

Разрез 2–2

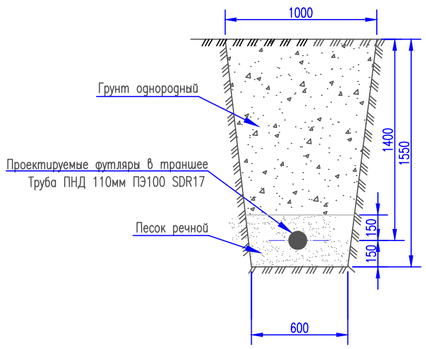

Разрез 1–1

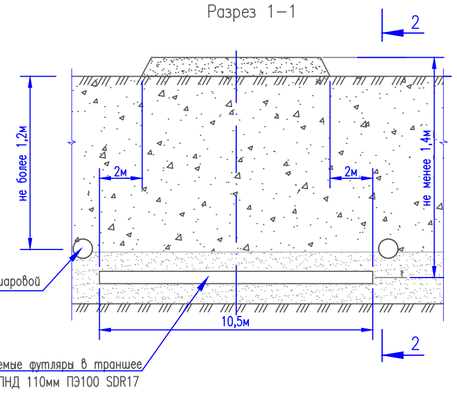

Узлы и разрезы для устройства защиты сущ. кабелей
от механических повреждений

Разрез 2–2

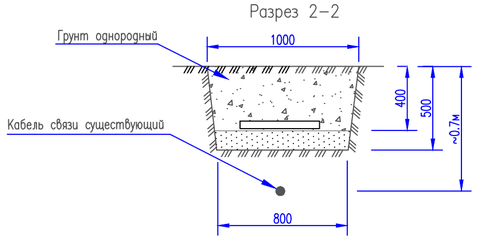

Разрез 1–1

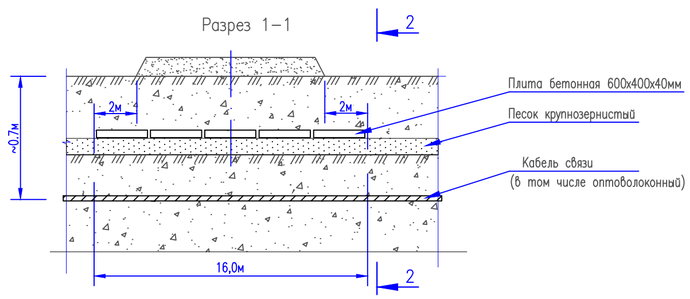

Ведомость материалов

Поз.	Обозначение	Наименование	Кол.	Масса ед.,кг	Приме-чание
1	ГОСТ 18599–2001	Труба ПНД ф100 ПЭ100	1		шт.
		SDR17, длинной 10,5 м			
2		Плита бетонная 600х400х40мм	40		шт.
3		Маркер шаровой 1401–XRMSII	2		шт.

Примечания

1. Пересечение проектируемой дороги с оптическими и электрическими линиями связи выполнено согласно ТУ N4–30–02/513 от 31.08.2017г., выданных Атырауской областной дирекцией телекоммуникаций – филиала АО "КАЗАХТЕЛЕКОМ", а так же, ТУ N 13–1542–9/2017 от 26.09.2017г выданные АО "КАЗАКТЕЛЕКОМ" Объединение "Дальняя связь" ТУСМ–13.
2. Пересечения запроектированы в соответствии с ВСН 116–93 "Инструкция по проектированию линейно–кабельных сооружений связи".
3. Концы футляров загерметизировать с помощью полиэтиленовых пакетов и монтажной пены.
4. Концы футляров обозначить на местности с помощью шаровых маркеров. Маркер (Ф104мм) установить в траншее на расстоянии не более 100...150мм от оси футляра

ВНИМАНИЕ: Работы в охранной зоне кабеля связи.

Для определения действительного положения кабеля связи предусмотрено выполнение шурфов.
Строительные работы в охранной зоне кабеля связи выполнить вручную без применения ударных инструментов.
Все работы в местах сближения с существующим кабелем связи выполнять в присутствии представителя эксплуатирующей организации. Для вызова представителя использовать контактные данные:

ТУСМ–13 г.Атырау. ул. Баймухамова, 3. Тел: 8(7122) 36–64–08, 36–63–97 (приемная).
Начальник ПТО ТУСМ–13: Елюбаев Дастан Викторович.
тел. 8 708 707 0710: 8 777 828 3388.

ЦЛКС–134 ТУСМ–13 г.Кулеары Проспект Махамбета, здание "КАЗАХТЕЛЕКОМ" Тел. 8(71237) 5–15–87. 5–12–71.
Начальник ЦЛКС–134 Машариков Масхат Берикович
тел. 8 701 535 6582: 8 708 770 1159.

Взам. инв. N | Подпись и дата | Инв. N подл.

ИЗМ.	ДАТА	ОПИСАНИЕ ИЗМЕНЕНИЙ	ГРУППОВАЯ ПРОВЕРКА						ДОЛЖНОСТЬ	ФАМИЛИЯ	ПОДПИСЬ	ДАТА
									МЕНЕДЖЕР			
									ГИП	Чеснакова		
									ГЛ.СПЕЦИАЛИСТ			
									ПРОВЕРИЛ	Чеснакова		
									РАЗРАБОТАЛ	Шакупова		
									ПЕРЕВОДЧИК			
	ФАЙЛ		ТЕХНОЛОГ	СТРОИТЕЛЬ	В и К	САНТЕХНИК	ЭЛЕКТРИК	А и Т	СПЕЦ. ПО ДОК.			

135-110-02-9-00 СС

РЕКОНСТРУКЦИЯ ВНУТРИСЕЛЬСКИХ АВТОМОБИЛЬНЫХ ДОРОГ В СЕЛЕ ТУРГЫЗБА ЖЫЛЫОЙСКОГО РАЙОНА

Автомобильная дорога 4

СТАДИЯ	ЛИСТ	ЛИСТОВ
	37	

Устройство пересечения с кабелем связи на ПК 2+68,2

ТОО ГК "Казмунайтехносервис" г. Атырау

МАСШТАБ: ФОРМАТ А4х3

План устройства пересечения автодороги N5
с линией связи на ПК 0+26,9

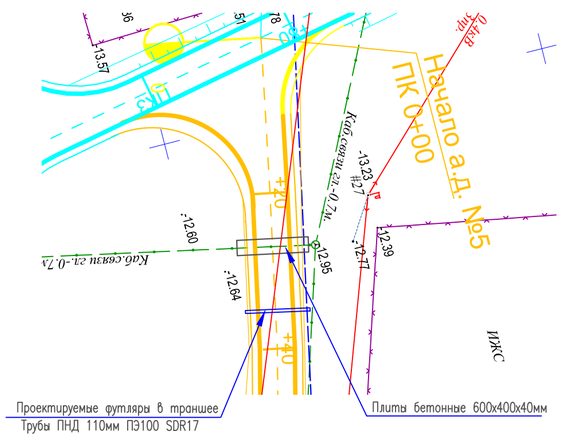

Узлы и разрезы для прокладки футляров

Разрез 2–2

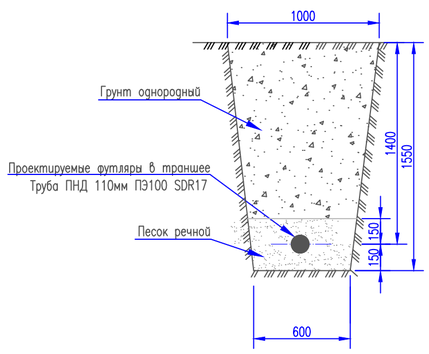

Разрез 1–1

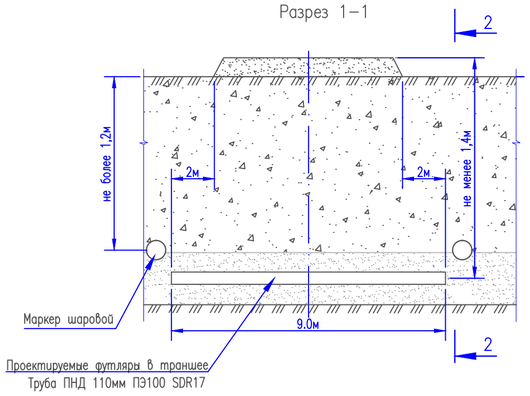

Ведомость материалов

Поз.	Обозначение	Наименование	Кол.	Масса ед.,кг	Приме-чание
1	ГОСТ 18599–2001	Труба ПНД ⌀100 ПЭ100	1		шт.
		SDR17, длинной 9.0 м			
2		Плита бетонная 600х400х40мм	23		шт.
3		Маркер шаровой 1401–XRMSII	2		шт.

Примечания

1. Пересечение проектируемой дороги с оптическими и электрическими линиями связи выполнено согласно ТУ N4–30–02/513 от 31.08.2017г., выданных Атырауской областной дирекцией телекоммуникаций – филиала АО "КАЗАХТЕЛЕКОМ", а так же, ТУ N 13–1542–9/2017 от 26.09.2017г выданные АО "КАЗАКТЕЛЕКОМ" Объединение "Дальняя связь" ТУСМ–13.
2. Пересечения запроектированы в соответствии с ВСН 116–93 "Инструкция по проектированию линейно–кабельных сооружений связи".
3. Концы футляров загермитизировать с помощью полиэтиленовых пакетов и монтажной пены.
4. Концы футляров обозначить на местности с помощью шаровых маркеров. Маркер (Ф104мм) установить в траншее на расстоянии 100...150мм от оси футляра

Узлы и разрезы для устройства защиты сущ. кабелей
от механических повреждений

Разрез 2–2

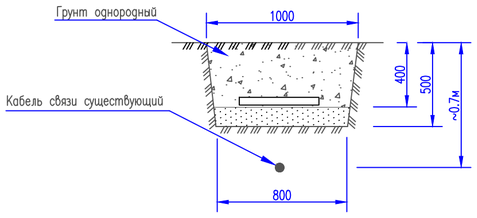

Разрез 1–1

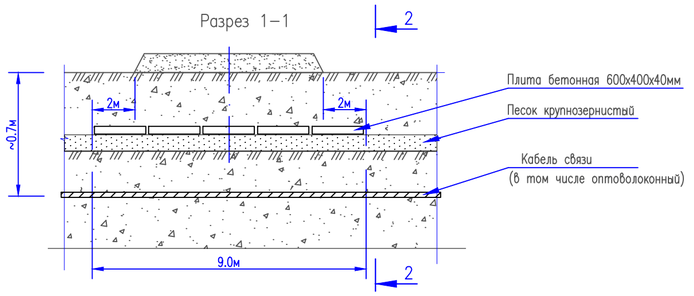

ВНИМАНИЕ: Работы в охранной зоне кабеля связи.

Для определения действительного положения кабеля связи предусмотрено выполнение шурфов.
Строительные работы в охранной зоне кабеля связи выполнить вручную без применения ударных инструментов.
Все работы в местах сближения с существующим кабелем связи выполнять в присутствии представителя эксплуати-рующей организации. Для вызова представителя использовать контактные данные:

ТУСМ–13 г.Атырау. ул. Баймухамова, 3. Тел: 8(7122) 36–64–08, 36–63–97 (приемная).
Начальник ПТО ТУСМ–13: Елюбаев Дастан Викторович.
тел. 8 708 707 0710: 8 777 828 3388.

ЦЛКС–134 ТУСМ–13 г.Кулеары Проспект Махамбета, здание "КАЗАХТЕЛЕКОМ" Тел. 8(71237) 5–15–87. 5–12–71.
Начальник ЦЛКС–134 Машариков Масхат Бериковичч
тел. 8 701 535 6582: 8 708 770 1159.

Взам. инв. N

Подпись и дата

Инв. N подл.

ИЗМ.	ДАТА	ОПИСАНИЕ ИЗМЕНЕНИЙ

ГРУППОВАЯ ПРОВЕРКА: ТЕХНОЛОГ | СТРОИТЕЛЬ | В и К | САНТЕХНИК | ЭЛЕКТРИК | А и Т | СПЕЦ. ПО ДОК.

ДОЛЖНОСТЬ	ФАМИЛИЯ	ПОДПИСЬ	ДАТА
МЕНЕДЖЕР			
ГИП	Чеснакова		
ГЛ.СПЕЦИАЛИСТ			
ПРОВЕРИЛ	Чеснакова		
РАЗРАБОТАЛ	Шакупова		
ПЕРЕВОДЧИК			

ФАЙЛ

135-110-02-9-00 СС

РЕКОНСТРУКЦИЯ ВНУТРИСЕЛЬСКИХ АВТОМОБИЛЬНЫХ ДОРОГ В СЕЛЕ ТУРГЫЗБА ЖЫЛЫОЙСКОГО РАЙОНА

Автомобильная дорога 5

СТАДИЯ	ЛИСТ	ЛИСТОВ
	38	

Устройство пересечения с кабелем связи на ПК 0+26,9

ТОО ГК "Казмунайтехносервис" г. Атырау

МАСШТАБ:

ФОРМАТ А4х3

План устройства пересечения автодороги N5
с линией связи от ПК 0+40,0 до ПК 0+68.0

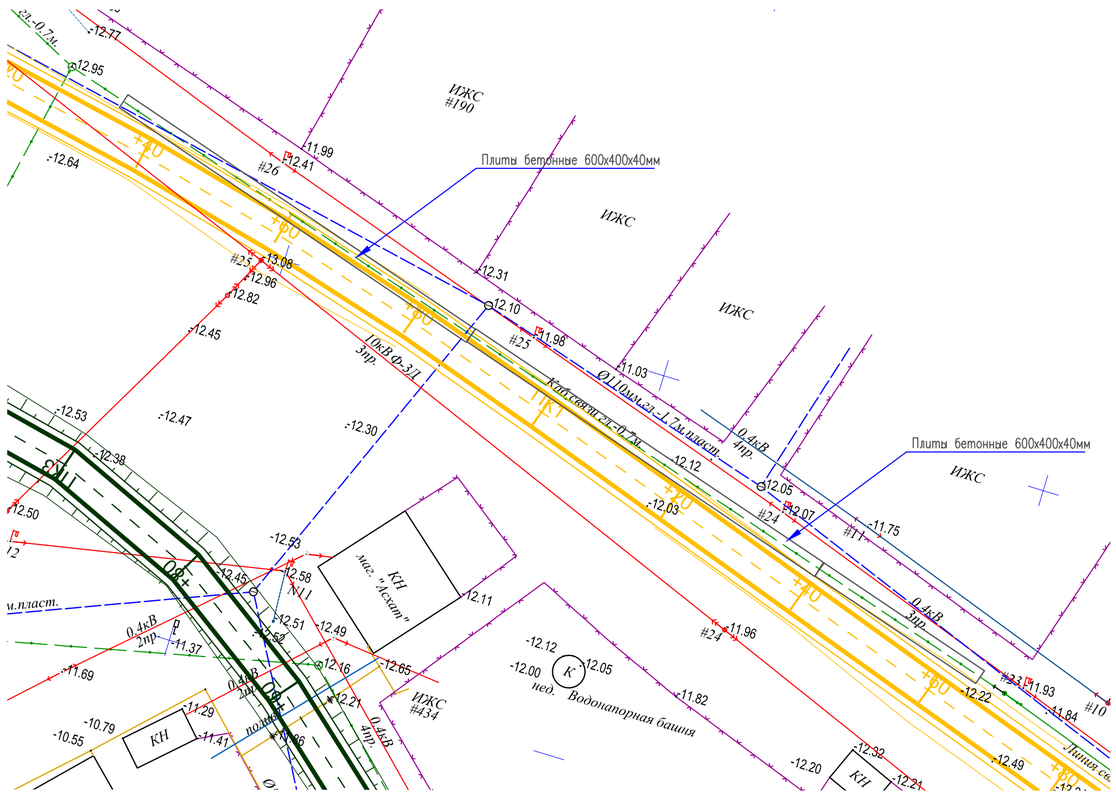

ВНИМАНИЕ: Работы в охранной зоне кабеля связи.

Для определения действительного положения кабеля связи предусмотрено выполнение шурфов.
Строительные работы в охранной зоне кабеля связи выполнить вручную без применения ударных инструментов.
Все работы в местах сближения с существующим кабелем связи выполнять в присутствии представителя эксплуатирующей организации. Для вызова представителя использовать контактные данные:

ТУСМ-13 г.Атырау. ул. Баймухамова, 3. Тел: 8(7122) 36-64-08, 36-63-97 (приемная).
Начальник ПТО ТУСМ-13: Елюбаев Дастан Викторович.
тел. 8 708 707 0710: 8 777 828 3388.

ЦЛКС-134 ТУСМ-13 г.Кулеары Проспект Махамбета, здание "КАЗАХТЕЛЕКОМ" Тел. 8(71237) 5-15-87. 5-12-71.
Начальник ЦЛКС-134 Машариков Масхат Берикович
тел. 8 701 535 6582: 8 708 770 1159.

Ведомость материалов

Поз.	Обозначение	Наименование	Кол.	Масса ед.,кг	Приме-чание
1		Плита бетонная 600х400х40мм	313		шт.

Примечания

1. Пересечение проектируемой дороги с оптическими и электрическими линиями связи выполнено согласно ТУ N4-30-02/513 от 31.08.2017г., выданных Атырауской областной дирекцией телекоммуникаций – филиала АО "КАЗАХТЕЛЕКОМ", а так же, ТУ N 13-1542-9/2017 от 26.09.2017г выданные АО "КАЗАХТЕЛЕКОМ" Объединение "Дальняя связь" ТУСМ-13.
2. Пересечения запроектированы в соответствии с ВСН 116-93 "Инструкция по проектированию линейно-кабельных сооружений связи".

Узлы и разрезы для устройства защиты сущ. кабелей
от механических повреждений

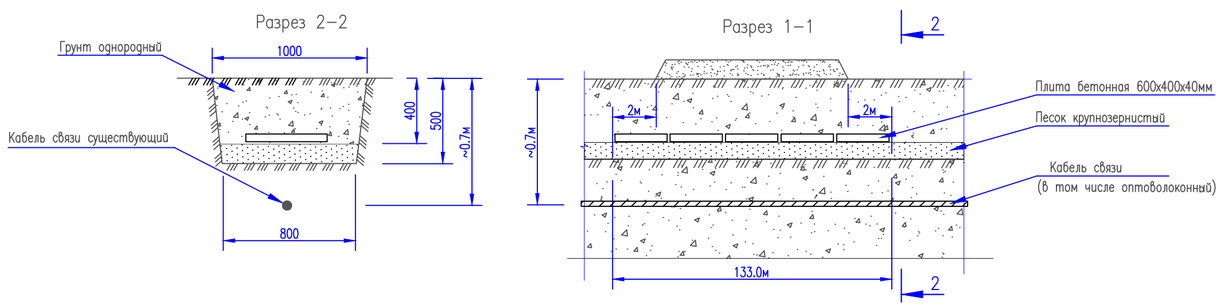

Взам. инв. N | Подпись и дата | Инв. N подл.

ИЗМ.	ДАТА	ОПИСАНИЕ ИЗМЕНЕНИЙ	ГРУППОВАЯ ПРОВЕРКА						ДОЛЖНОСТЬ	ФАМИЛИЯ	ПОДПИСЬ	ДАТА	135-110-02-9-00	СС
									МЕНЕДЖЕР				РЕКОНСТРУКЦИЯ ВНУТРИСЕЛЬСКИХ АВТОМОБИЛЬНЫХ ДОРОГ В СЕЛЕ ТУРГЫЗБА ЖЫЛЫОЙСКОГО РАЙОНА	
									ГИП	Чеснакова				
									ГЛ.СПЕЦИАЛИСТ					
									ПРОВЕРИЛ	Чеснакова			Автомобильная дорога 5	СТАДИЯ: — / ЛИСТ: 39 / ЛИСТОВ: —
									РАЗРАБОТАЛ	Шакупова				
									ПЕРЕВОДЧИК				Устройство пересечения с кабелем связи от ПК 0+40,0 до ПК 0+68.0	ТОО ГК "Казмунайтехносервис" г. Атырау
	ФАЙЛ		ТЕХНОЛОГ	СТРОИТЕЛЬ	В и К	САНТЕХНИК	ЭЛЕКТРИК	А и Т	СПЕЦ. ПО ДОК.					

МАСШТАБ: ФОРМАТ А4х3

План устройства пересечения автодороги N5
с линией связи на ПК 3+97,6

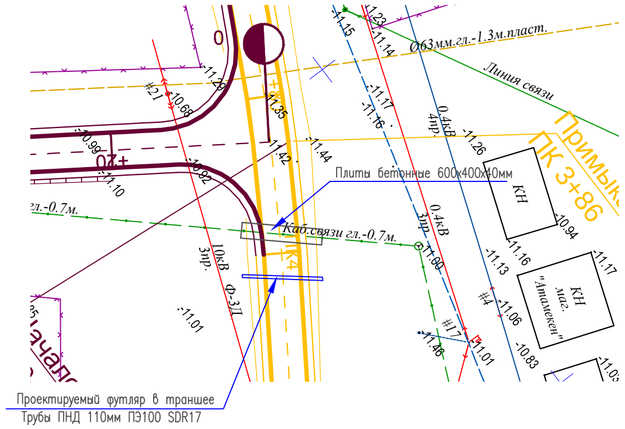

Узлы и разрезы для прокладки футляров

Разрез 2–2

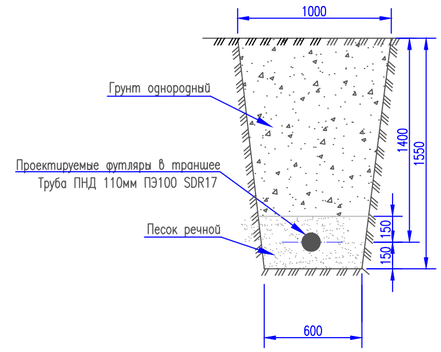

Разрез 1–1

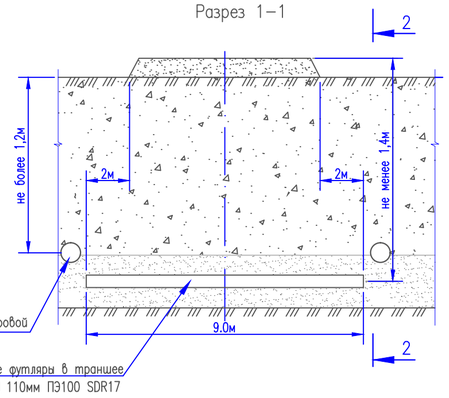

Узлы и разрезы для устройства защиты сущ. кабелей
от механических повреждений

Разрез 2–2

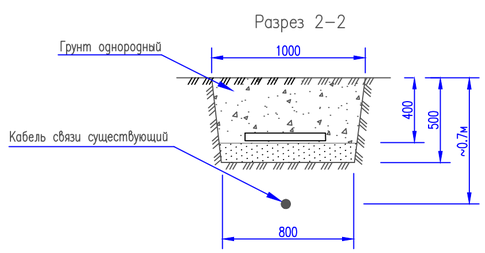

Разрез 1–1

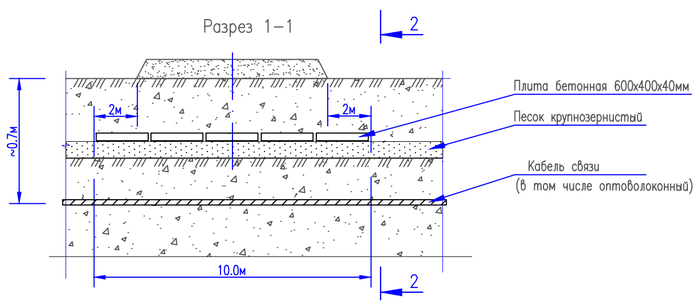

Ведомость материалов

Поз.	Обозначение	Наименование	Кол.	Масса ед.,кг	Приме-чание
1	ГОСТ 18599-2001	Труба ПНД ø100 ПЭ100	1		шт.
		SDR17, длинной 10.0 м			
2		Плита бетонная 600х400х40мм	25		шт.
3		Маркер шаровой 1401-XRMSII	2		шт.

Примечания

1. Пересечение проектируемой дороги с оптическими и электрическими линиями связи выполнено согласно ТУ N4-30-02/513 от 31.08.2017г., выданных Атырауской областной дирекцией телекоммуникаций – филиала АО "КАЗАХТЕЛЕКОМ", а так же, ТУ N 13-1542-9/2017 от 26.09.2017г выданные АО "КАЗАКТЕЛЕКОМ" Объединение "Дальняя связь" ТУСМ-13.
2. Пересечения запроектированы в соответствии с ВСН 116-93 "Инструкция по проектированию линейно-кабельных сооружений связи".
3. Концы футляров загерметизировать с помощью полиэтиленовых пакетов и монтажной пены.
4. Концы футляров обозначить на местности с помощью шаровых маркеров. Маркер (Ф104мм) установить в траншее на расстоянии не более 100...150мм от оси футляра

ВНИМАНИЕ: Работы в охранной зоне кабеля связи.

Для определения действительного положения кабеля связи предусмотрено выполнение шурфов.
Строительные работы в охранной зоне кабеля связи выполнить вручную без применения ударных инструментов.
Все работы в местах сближения с существующим кабелем связи выполнять в присутствии представителя эксплуатирующей организации. Для вызова представителя использовать контактные данные:

ТУСМ-13 г.Атырау. ул. Баймухамова, 3. Тел: 8(7122) 36-64-08, 36-63-97 (приемная).
Начальник ПТО ТУСМ-13: Елюбаев Дастан Викторович.
тел. 8 708 707 0710: 8 777 828 3388.

ЦЛКС-134 ТУСМ-13 г.Кулеары Проспект Махамбета, здание "КАЗАХТЕЛЕКОМ" Тел. 8(71237) 5-15-87. 5-12-71.
Начальник ЦЛКС-134 Машариков Масхат Берикович
тел. 8 701 535 6582: 8 708 770 1159.

Взам. инв. N | Подпись и дата | Инв. N подл.

ИЗМ.	ДАТА	ОПИСАНИЕ ИЗМЕНЕНИЙ	ГРУППОВАЯ ПРОВЕРКА	ДОЛЖНОСТЬ	ФАМИЛИЯ	ПОДПИСЬ	ДАТА
				МЕНЕДЖЕР			
				ГИП	Чеснакова		
				ГЛ.СПЕЦИАЛИСТ			
				ПРОВЕРИЛ	Чеснакова		
				РАЗРАБОТАЛ	Шакупова		
				ПЕРЕВОДЧИК			
	ФАЙЛ		ТЕХНОЛОГ / СТРОИТЕЛЬ / В и К / САНТЕХНИК / ЭЛЕКТРИК / А и Т	СПЕЦ. ПО ДОК.			

135-110-02-9-00 СС

РЕКОНСТРУКЦИЯ ВНУТРИСЕЛЬСКИХ АВТОМОБИЛЬНЫХ ДОРОГ В СЕЛЕ ТУРГЫЗБА ЖЫЛЫОЙСКОГО РАЙОНА

Автомобильная дорога 5

СТАДИЯ	ЛИСТ	ЛИСТОВ
	40	

Устройство пересечения с кабелем связи на ПК 3+97,6

ТОО ГК "Казмунайтехносервис" г. Атырау

МАСШТАБ:

ФОРМАТ А4х3

План устройства пересечения автодороги N6 с кабелем связи с ПК 0+50 до ПК 1+56,0

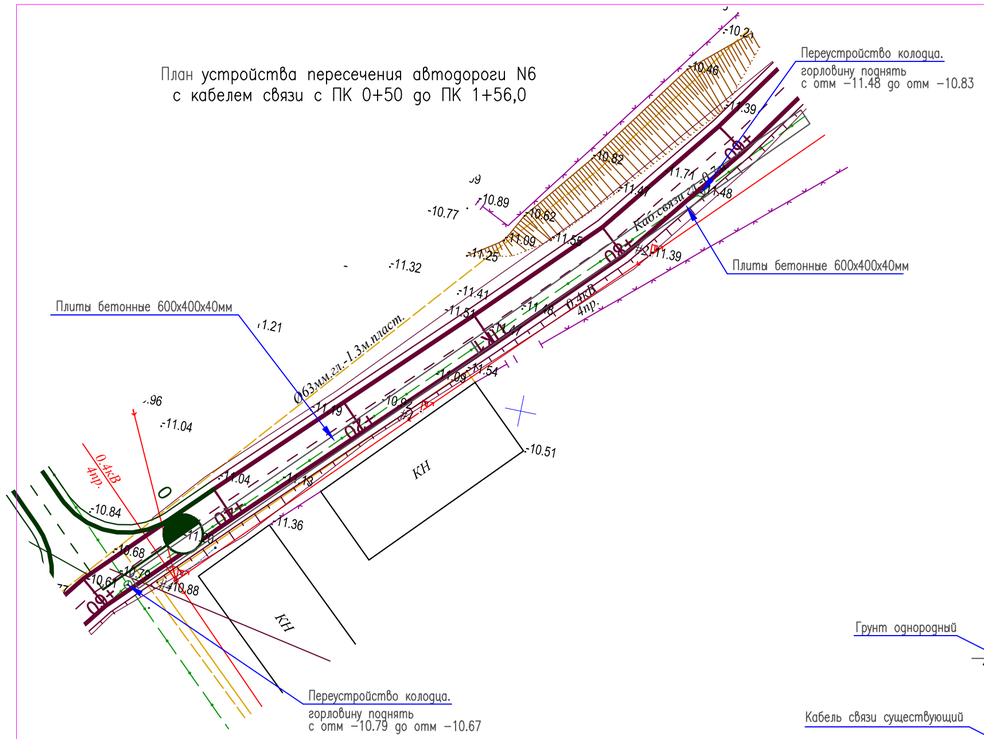

ВНИМАНИЕ: Работы в охранной зоне кабеля связи.

Для определения действительного положения кабеля связи предусмотрено выполнение шурфов.
Строительные работы в охранной зоне кабеля связи выполнить вручную без применения ударных инструментов.
Все работы в местах сближения с существующим кабелем связи выполнять в присутствии представителя эксплуатирующей организации. Для вызова представителя использовать контактные данные:

ТУСМ-13 г.Атырау. ул. Баймухамова, 3. Тел: 8(7122) 36-64-08, 36-63-97 (приемная).
Начальник ПТО ТУСМ-13: Елюбаев Дастан Викторович.
тел. 8 708 707 0710: 8 777 828 3388.

ЦЛКС-134 ТУСМ-13 г.Кулеары Проспект Махамбета, здание "КАЗАХТЕЛЕКОМ" Тел. 8(71237) 5-15-87. 5-12-71.
Начальник ЦЛКС-134 Машариков Масхат Бериковичтел. 8 701 535 6582: 8 708 770 1159.

Примечания

1. Пересечение проектируемой дороги с оптическими и электрическими линиями связи выполнено согласно ТУ N4-30-02/513 от 31.08.2017г., выданных Атырауской областной дирекцией телекоммуникаций – филиала АО "КАЗАХТЕЛЕКОМ", а так же, ТУ N 13-1542-9/2017 от 26.09.2017г выданные АО "КАЗАХТЕЛЕКОМ" Объединение "Дальняя связь" ТУСМ-13.
2. Пересечения запроектированы в соответствии с ВСН 116-93 "Инструкция по проектированию линейно-кабельных сооружений связи".
3. Предусмотрено переустройство колодцев ЛС попадающих под проектируемую проезжую часть. Горловину поднять на новую отметку (отметки см. на плане) кирпичной кладкой, с установкой новой крышки.

Ведомость материалов

Поз.	Обозначение	Наименование	Кол.	Масса ед.,кг	Приме-чание
1		Плита бетонная 600х400х40мм	265		шт.
2		Люк тяжелый полимерный для	2		шт.
		колодца связи			
3		Кирпич красный сплошной М100	0.17		тыс.шт.

Узлы и разрезы для устройства защиты сущ. кабелей от механических повреждений

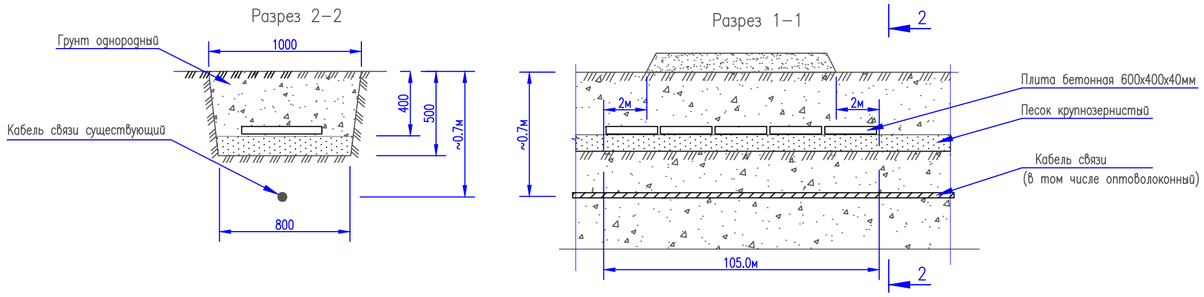

ИЗМ.	ДАТА	ОПИСАНИЕ ИЗМЕНЕНИЙ	ГРУППОВАЯ ПРОВЕРКА						ДОЛЖНОСТЬ	ФАМИЛИЯ	ПОДПИСЬ	ДАТА	135-110-02-9-00 СС			
									МЕНЕДЖЕР				РЕКОНСТРУКЦИЯ ВНУТРИСЕЛЬСКИХ АВТОМОБИЛЬНЫХ ДОРОГ В СЕЛЕ ТУРГЫЗБА ЖЫЛЫОЙСКОГО РАЙОНА			
									ГИП	Чеснакова						
									ГЛ.СПЕЦИАЛИСТ							
									ПРОВЕРИЛ	Чеснакова			Автомобильная дорога 6	СТАДИЯ	ЛИСТ	ЛИСТОВ
									РАЗРАБОТАЛ	Шакупова					41	
									ПЕРЕВОДЧИК				Устройство пересечения с кабелем связи от ПК 0+50,0 до ПК 1+56.0	ТОО ГК "Казмунайтехносервис" г. Атырау		
	ФАЙЛ		ТЕХНОЛОГ	СТРОИТЕЛЬ	В и К	САНТЕХНИК	ЭЛЕКТРИК	А и Т	СПЕЦ. ПО ДОК.							

МАСШТАБ: ФОРМАТ А4х3

Взам. инв. N | Подпись и дата | Инв. N подл.

План устройства пересечения автодороги N6
с кабелем связи с ПК 1+57 до ПК 2+38,0

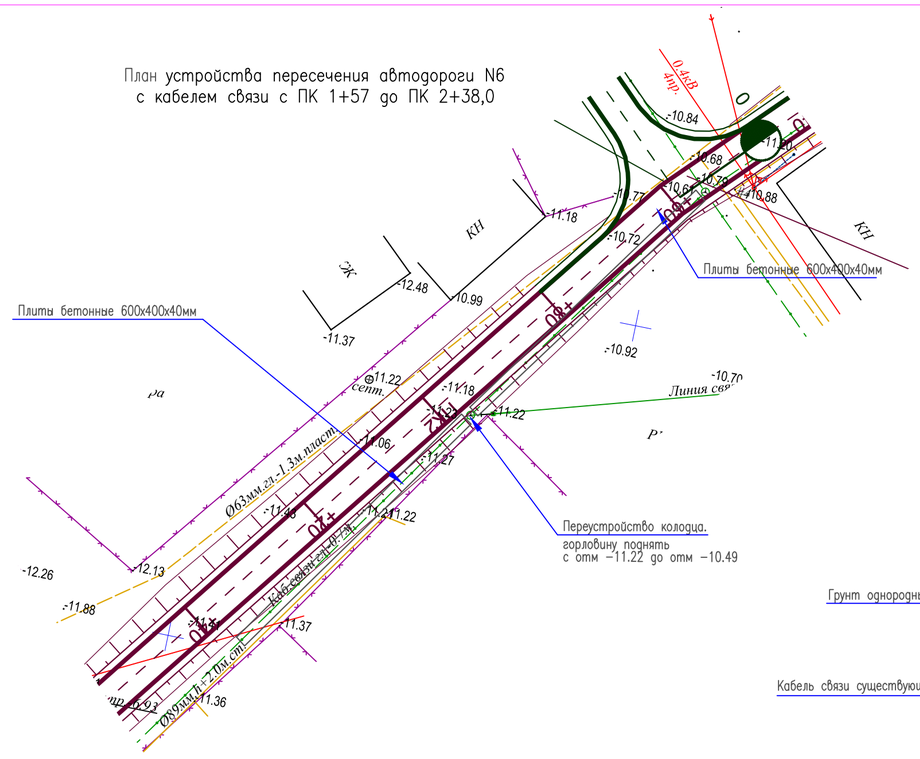

ВНИМАНИЕ: Работы в охранной зоне кабеля связи.

Для определения действительного положения кабеля связи предусмотрено выполнение шурфов.
Строительные работы в охранной зоне кабеля связи выполнить вручную без применения ударных инструментов.
Все работы в местах сближения с существующим кабелем связи выполнять в присутствии представителя эксплуатирующей организации. Для вызова представителя использовать контактные данные:

ТУСМ–13 г.Атырау. ул. Баймухамова, 3. Тел: 8(7122) 36–64–08, 36–63–97 (приемная).
Начальник ПТО ТУСМ–13: Елюбаев Дастан Викторович.
тел. 8 708 707 0710: 8 777 828 3388.

ЦЛКС–134 ТУСМ–13 г.Кулеары Проспект Махамбета, здание "КАЗАХТЕЛЕКОМ" Тел. 8(71237) 5–15–87. 5–12–71.
Начальник ЦЛКС–134 Машариков Масхат Берикович
тел. 8 701 535 6582: 8 708 770 1159.

Примечания

1. Пересечение проектируемой дороги с оптическими и электрическими линиями связи выполнено согласно ТУ N4–30–02/513 от 31.08.2017г., выданных Атырауской областной дирекцией телекоммуникаций – филиала АО "КАЗАХТЕЛЕКОМ", а так же, ТУ N 13–1542–9/2017 от 26.09.2017г выданные АО "КАЗАХТЕЛЕКОМ" Обьединение "Дальняя связь" ТУСМ–13.
2. Пересечения запроектированы в соответствии с ВСН 116–93 "Инструкция по проектированию линейно–кабельных сооружений связи".
3. Предусмотрено переустройство колодца ЛС попадающего под проектируемую проезжую часть. Горловину поднять на новую отметку (отметки см. на плане) кирпичной кладкой, с установкой новой крышки.

Ведомость материалов

Поз.	Обозначение	Наименование	Кол.	Масса ед.,кг	Приме–чание
1		Плита бетонная 600х400х40мм	203		шт.
2		Люк тяжелый полимерный для	1		шт.
		колодца связи			
3		Кирпич красный сплошной М100	0.18		тыс.шт.

Узлы и разрезы для устройства защиты сущ. кабелей от механических повреждений

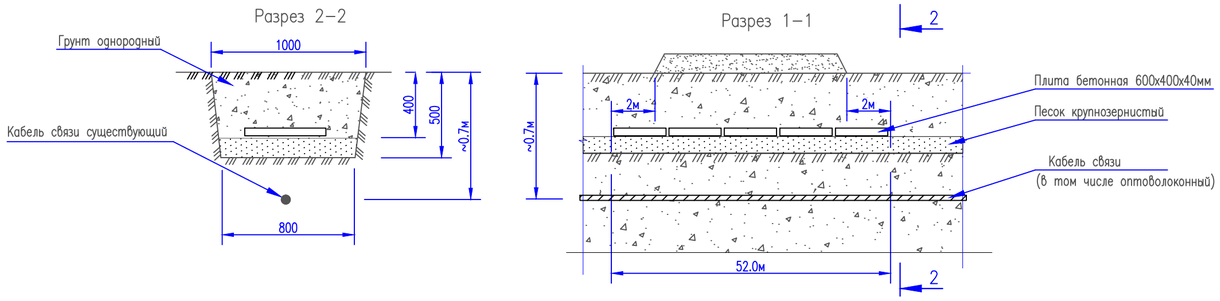

ИЗМ.	ДАТА	ОПИСАНИЕ ИЗМЕНЕНИЙ	ГРУППОВАЯ ПРОВЕРКА						ДОЛЖНОСТЬ	ФАМИЛИЯ	ПОДПИСЬ	ДАТА
									МЕНЕДЖЕР			
									ГИП	Чеснакова		
									ГЛ.СПЕЦИАЛИСТ			
									ПРОВЕРИЛ	Чеснакова		
									РАЗРАБОТАЛ	Шакупова		
									ПЕРЕВОДЧИК			
	ФАЙЛ		ТЕХНОЛОГ	СТРОИТЕЛЬ	В и К	САНТЕХНИК	ЭЛЕКТРИК	А и Т	СПЕЦ. ПО ДОК.			

135-110-02-9-00 СС

РЕКОНСТРУКЦИЯ ВНУТРИСЕЛЬСКИХ АВТОМОБИЛЬНЫХ ДОРОГ В СЕЛЕ ТУРГЫЗБА ЖЫЛЫОЙСКОГО РАЙОНА

Автомобильная дорога 6

СТАДИЯ	ЛИСТ	ЛИСТОВ
	42	

Устройство пересечения с кабелем связи от ПК 1+57,0 до ПК 2+38.0

ТОО ГК "Казмунайтехносервис" г. Атырау

МАСШТАБ:

ФОРМАТ А4х3

Взам. инв. N

Подпись и дата

Инв. N подл.

План устройства пересечения автодороги N6 с линией связи на ПК 2+72,2

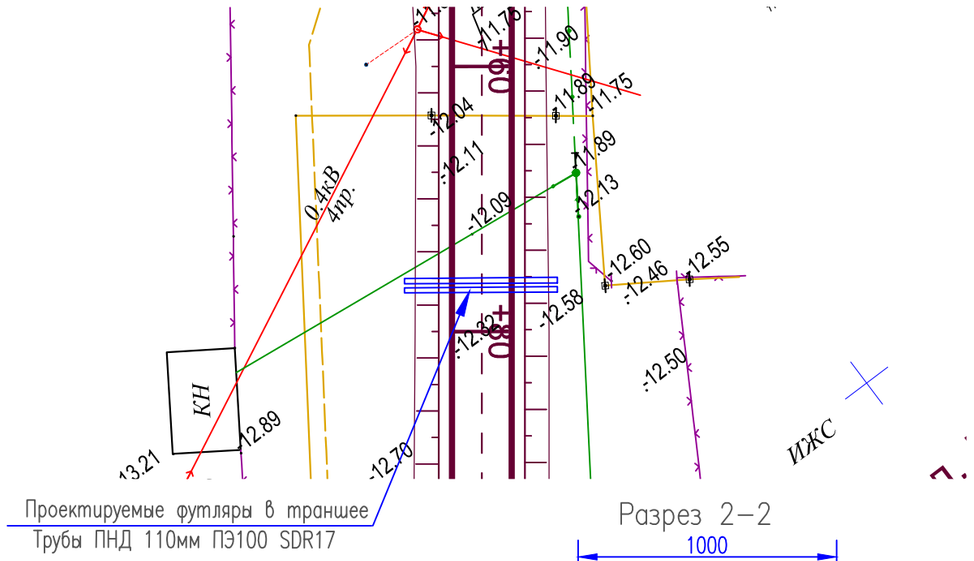

Разрез 2–2

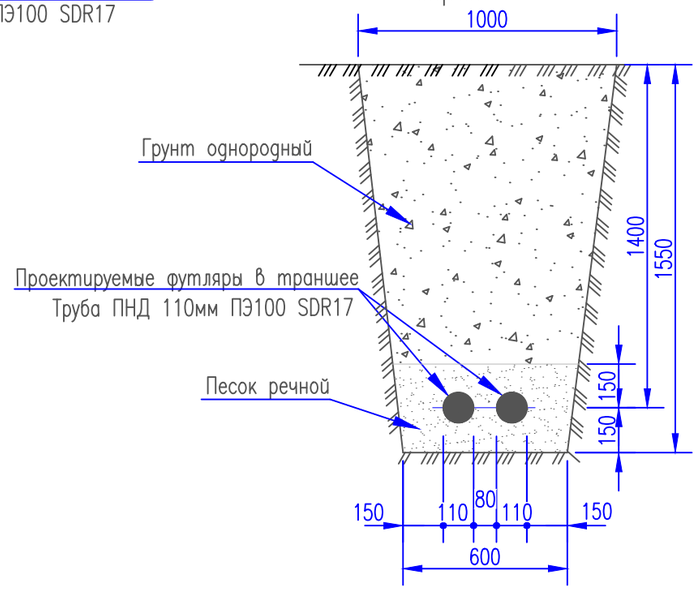

Разрез 1–1

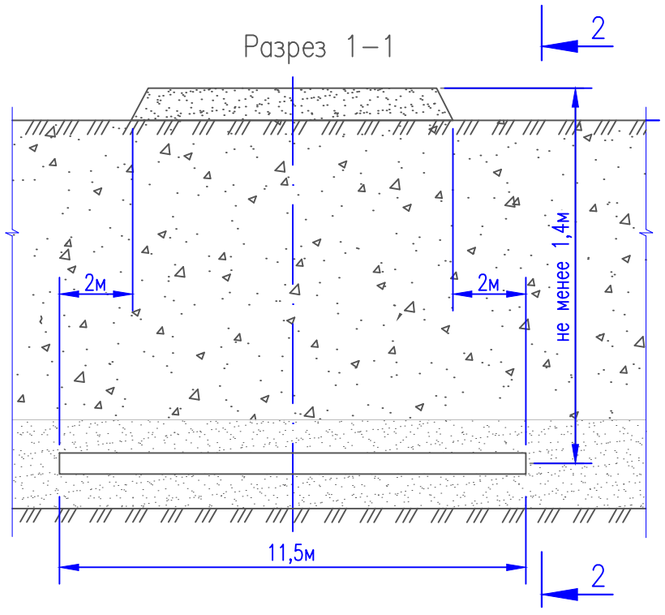

Ведомость материалов

Поз.	Обозначение	Наименование	Кол.	Масса ед.,кг	Приме-чание
1	ГОСТ 18599–2001	Труба ПНД ø100 ПЭ100	2		шт.
		SDR17, длинной 11,5 м			

Примечания

1. Пересечение проектируемой дороги с оптическими и электрическими линиями связи выполнено согласно технических условий N4–30–02/513 от 31.08.2017г., выданных Атырауской областной дирекцией телекоммуникаций –филиала АО "КАЗАХТЕЛЕКОМ".
2. Пересечения запроектированы в соответствии с ВСН 116–93 "Инструкция по проектированию линейно–кабельных сооружений связи".

Взам. инв. N

Подпись и дата

Инв. N подл.

ИЗМ.	ДАТА	ОПИСАНИЕ ИЗМЕНЕНИЙ	ГРУППОВАЯ ПРОВЕРКА						ДОЛЖНОСТЬ	ФАМИЛИЯ	ПОДПИСЬ	ДАТА	135-110-02-9-00 СС			
									МЕНЕДЖЕР				РЕКОНСТРУКЦИЯ ВНУТРИСЕЛЬСКИХ АВТОМОБИЛЬНЫХ ДОРОГ В СЕЛЕ ТУРГЫЗБА ЖЫЛЫОЙСКОГО РАЙОНА			
									ГИП	Чеснакова						
									ГЛ.СПЕЦИАЛИСТ							
									ПРОВЕРИЛ	Чеснакова			Автомобильная дорога 6	СТАДИЯ	ЛИСТ	ЛИСТОВ
									РАЗРАБОТАЛ	Шакупова					43	
									ПЕРЕВОДЧИК				Устройство пересечения с линией связи на ПК 2+72,2	ТОО ГК "Казмунайтехносервис" г. Атырау		
ФАЙЛ			ТЕХНОЛОГ	СТРОИТЕЛЬ	В и К	САНТЕХНИК	ЭЛЕКТРИК	А и Т	СПЕЦ. ПО ДОК.							

МАСШТАБ: ФОРМАТ А3

План устройства пересечения автодороги N7 с линией связи на ПК 0+86,4

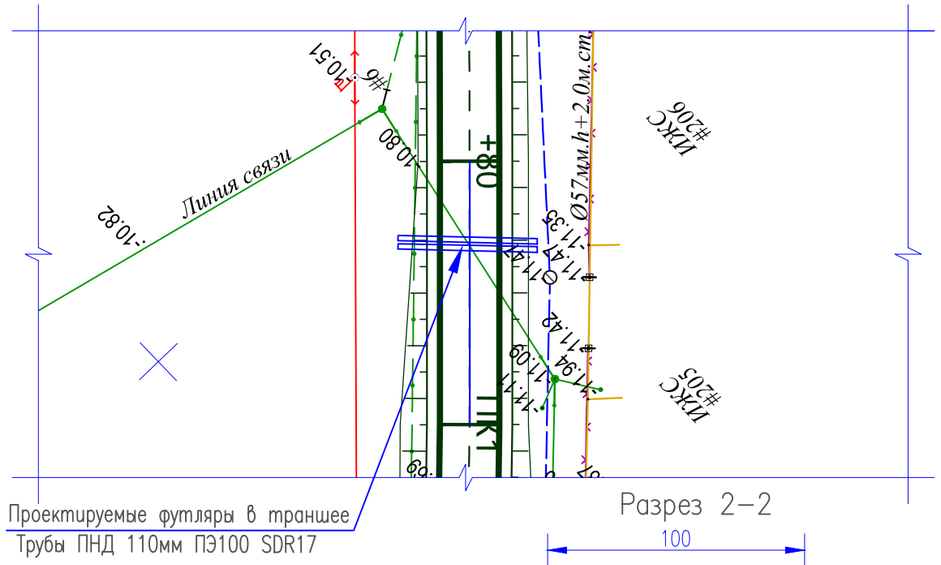

Разрез 2–2

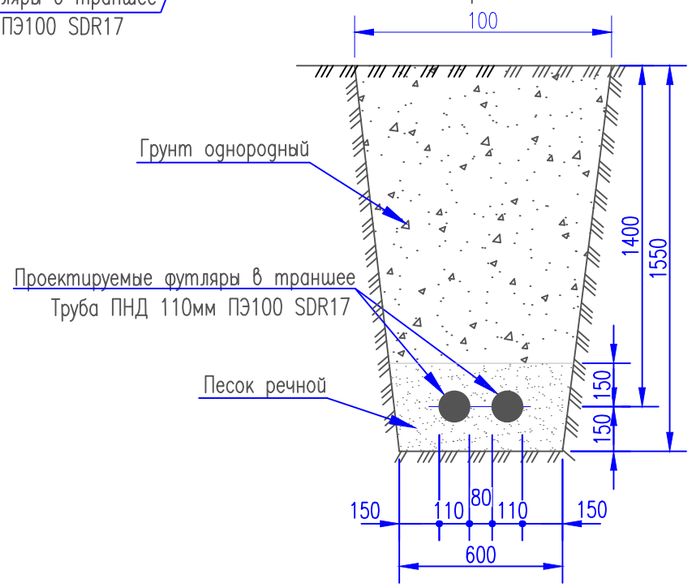

Разрез 1–1

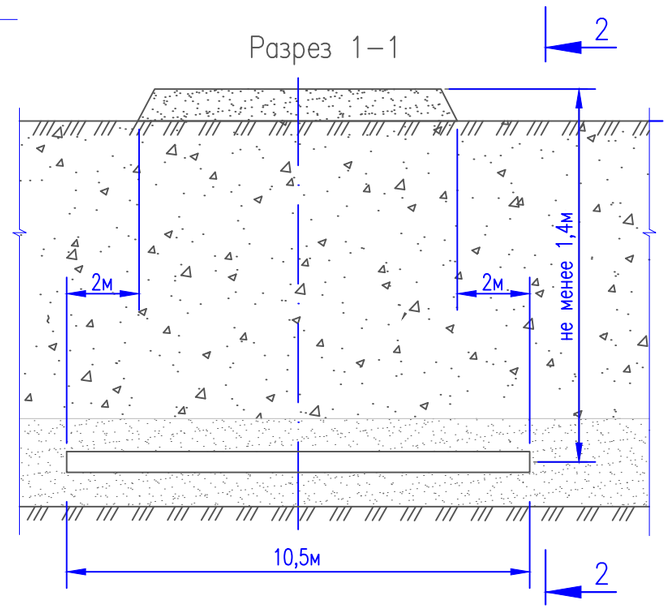

Ведомость материалов

Поз.	Обозначение	Наименование	Кол.	Масса ед.,кг	Приме-чание
1	ГОСТ 18599–2001	Труба ПНД ø100 ПЭ100	2		шт.
		SDR17, длинной 10,5 м			

Примечания

1. Пересечение проектируемой дороги с оптическими и электрическими линиями связи выполнено согласно технических условий N4–30–02/513 от 31.08.2017г., выданных Атырауской областной дирекцией телекоммуникаций –филиала АО "КАЗАХТЕЛЕКОМ".
2. Пересечения запроектированы в соответствии с ВСН 116–93 "Инструкция по проектированию линейно–кабельных сооружений связи".

Взам. инв. N

Подпись и дата

Инв. N подл.

ИЗМ.	ДАТА	ОПИСАНИЕ ИЗМЕНЕНИЙ	ГРУППОВАЯ ПРОВЕРКА						ДОЛЖНОСТЬ	ФАМИЛИЯ	ПОДПИСЬ	ДАТА	135-110-02-9-00	СС		
									МЕНЕДЖЕР				РЕКОНСТРУКЦИЯ ВНУТРИСЕЛЬСКИХ АВТОМОБИЛЬНЫХ ДОРОГ В СЕЛЕ ТУРГЫЗБА ЖЫЛЫОЙСКОГО РАЙОНА			
									ГИП	Чеснакова						
									ГЛ.СПЕЦИАЛИСТ							
									ПРОВЕРИЛ	Чеснакова			Автомобильная дорога 7	СТАДИЯ	ЛИСТ	ЛИСТОВ
									РАЗРАБОТАЛ	Шакупова					44	
									ПЕРЕВОДЧИК				Устройство пересечения с линией связи на ПК 0+86,4	ТОО ГК "Казмунайтехносервис" г. Атырау		
	ФАЙЛ		ТЕХНОЛОГ	СТРОИТЕЛЬ	В и К	САНТЕХНИК	ЭЛЕКТРИК	А и Т	СПЕЦ. ПО ДОК.							

МАСШТАБ: ФОРМАТ А3

План устройства пересечения автодороги N7
с кабелем связи от ПК 0 до ПК 2+60.0

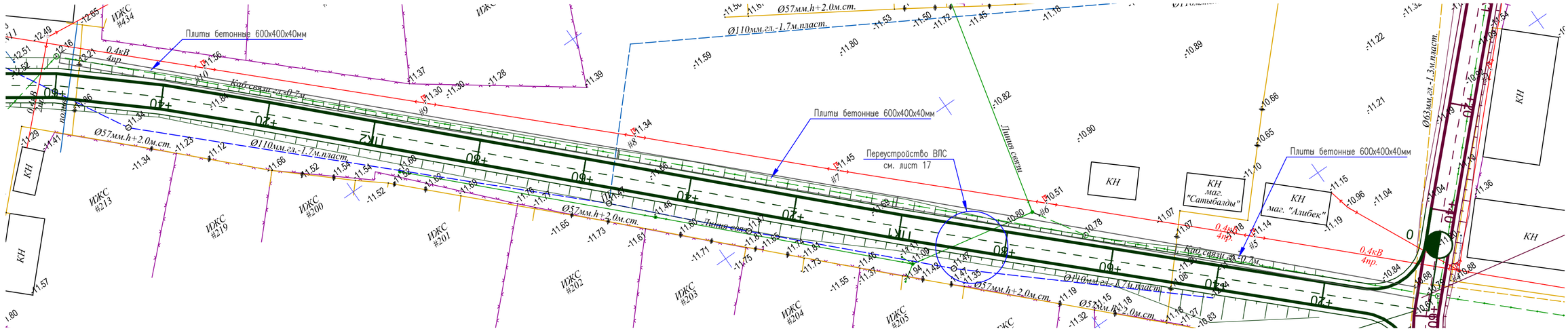

Узлы и разрезы для устройства защиты сущ. кабелей
от механических повреждений

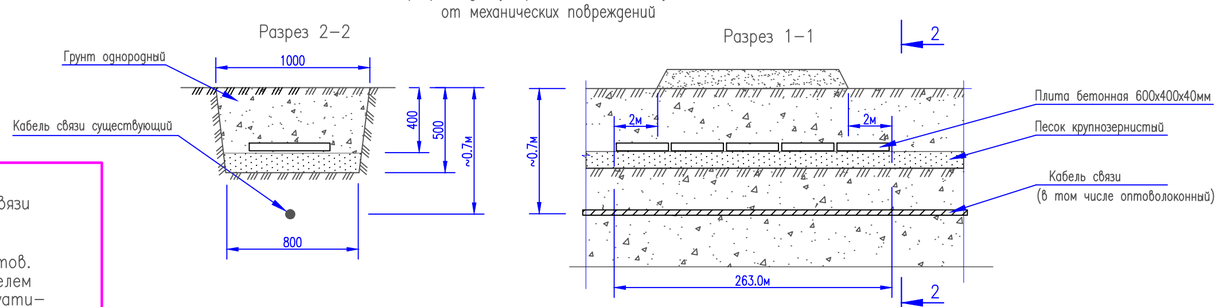

ВНИМАНИЕ: Работы в охранной зоне кабеля связи.

Для определения действительного положения кабеля связи предусмотрено выполнение шурфов.
Строительные работы в охранной зоне кабеля связи выполнить вручную без применения ударных инструментов.
Все работы в местах сближения с существующим кабелем связи выполнять в присутствии представителя эксплуатирующей организации. Для вызова представителя использовать контактные данные:

ТУСМ–13 г.Атырау. ул. Баймухамова, 3. Тел: 8(7122) 36–64–08, 36–63–97 (приемная).
Начальник ПТО ТУСМ–13: Елюбаев Дастан Викторович.
тел. 8 708 707 0710: 8 777 828 3388.

ЦЛКС–134 ТУСМ–13 г.Кулеары Проспект Махамбета, здание "КАЗАХТЕЛЕКОМ" Тел. 8(71237) 5–15–87. 5–12–71.
Начальник ЦЛКС–134 Машариков Масхат Бериковичч
тел. 8 701 535 6582: 8 708 770 1159.

Ведомость материалов

Поз.	Обозначение	Наименование	Кол.	Масса ед.,кг	Приме-чание
1		Плита бетонная 600х400х40мм	648		шт.

Примечания

1. Пересечение проектируемой дороги с оптическими и электрическими линиями связи выполнено согласно ТУ N4–30–02/513 от 31.08.2017г., выданных Атырауской областной дирекцией телекоммуникаций – филиала АО "КАЗАХТЕЛЕКОМ", а так же, ТУ N 13–1542–9/2017 от 26.09.2017г выданные АО "КАЗАХТЕЛЕКОМ" Объединение "Дальняя связь" ТУСМ–13.
2. Пересечения запроектированы в соответствии с ВСН 116–93 "Инструкция по проектированию линейно–кабельных сооружений связи".

ИЗМ.	ДАТА	ОПИСАНИЕ ИЗМЕНЕНИЙ	ГРУППОВАЯ ПРОВЕРКА						ДОЛЖНОСТЬ	ФАМИЛИЯ	ПОДПИСЬ	ДАТА
									МЕНЕДЖЕР			
									ГИП	Чеснакова		
									ГЛ.СПЕЦИАЛИСТ			
									ПРОВЕРИЛ	Чеснакова		
									РАЗРАБОТАЛ	Шакулова		
									ПЕРЕВОДЧИК			
ФАЙЛ			ТЕХНОЛОГ	СТРОИТЕЛЬ	В и К	САНТЕХНИК	ЭЛЕКТРИК	А и Т	СПЕЦ. ПО ДОК.			

135-110-02-9-00 СС

РЕКОНСТРУКЦИЯ ВНУТРИСЕЛЬСКИХ АВТОМОБИЛЬНЫХ ДОРОГ В СЕЛЕ ТУРГЫЗБА ЖЫЛЫОЙСКОГО РАЙОНА

Автомобильная дорога 7

СТАДИЯ	ЛИСТ	ЛИСТОВ
	45	

Устройство пересечения с кабелем связи от ПК 0 до ПК 2+60.0

ТОО ГК "Казмунайтехносервис" г. Атырау

МАСШТАБ:

ФОРМАТ А4х3

Взам. инв. N

Подпись и дата

Инв. N подл.

План устройства пересечения автодороги N7 с кабелем связи на ПК 2+64,9

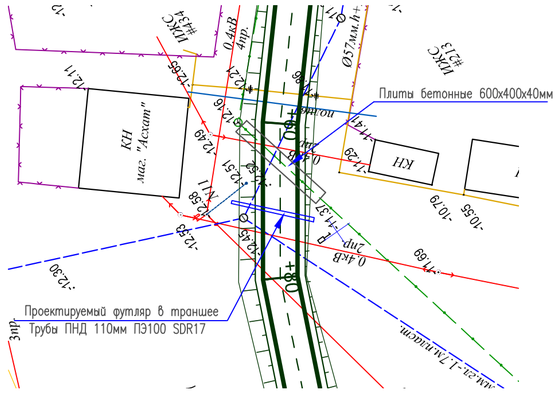

Узлы и разрезы для прокладки футляров

Разрез 2–2

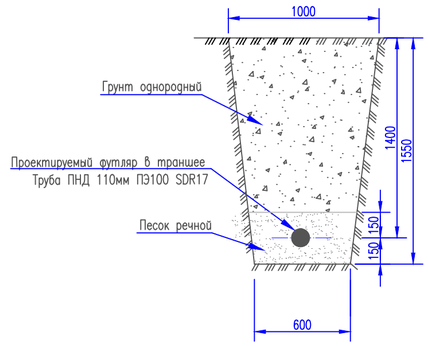

Разрез 1–1

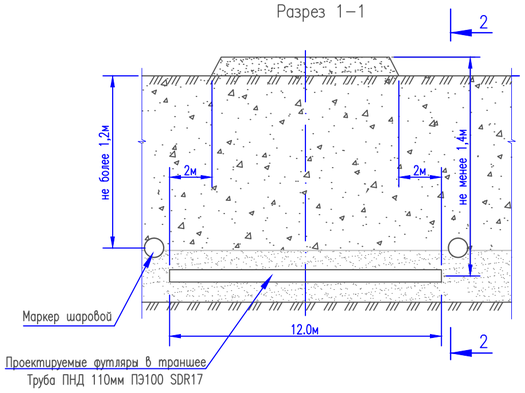

Узлы и разрезы для устройства защиты сущ. кабелей от механических повреждений

Разрез 2–2

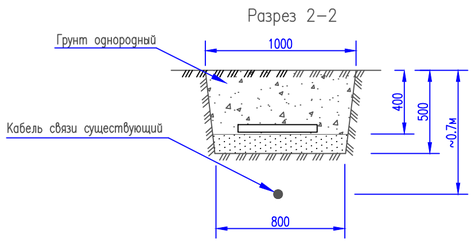

Разрез 1–1

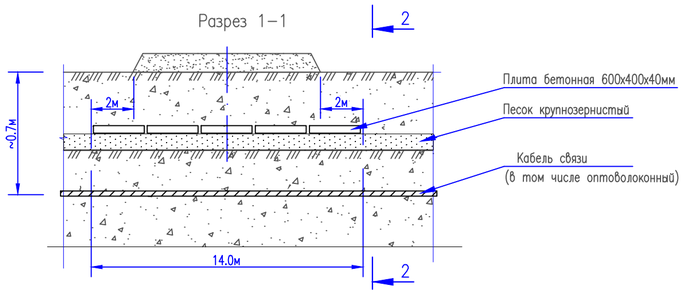

Ведомость материалов

Поз.	Обозначение	Наименование	Кол.	Масса ед.,кг	Приме-чание
1	ГОСТ 18599-2001	Труба ПНД ø100 ПЭ100	1		шт.
		SDR17, длинной 12.0 м			
2		Плита бетонная 600х400х40мм	35		шт.
3		Маркер шаровой 1401-XRMSII	2		шт.

Примечания

1. Пересечение проектируемой дороги с оптическими и электрическими линиями связи выполнено согласно ТУ N4-30-02/513 от 31.08.2017г., выданных Атырауской областной дирекцией телекоммуникаций – филиала АО "КАЗАХТЕЛЕКОМ", а так же, ТУ N 13-1542-9/2017 от 26.09.2017г выданные АО "КАЗАКТЕЛЕКОМ" Обьединение "Дальняя связь" ТУСМ-13.
2. Пересечения запроектированы в соответствии с ВСН 116-93 "Инструкция по проектированию линейно-кабельных сооружений связи".
3. Концы футляров загерметизировать с помощью полиэтиленовых пакетов и монтажной пены.
4. Концы футляров обозначить на местности с помощью шаровых маркеров. Маркер (Ф104мм) установить в траншее на расстоянии не более 100...150мм от оси футляра

ВНИМАНИЕ: Работы в охранной зоне кабеля связи.

Для определения действительного положения кабеля связи предусмотрено выполнение шурфов.
Строительные работы в охранной зоне кабеля связи выполнить вручную без применения ударных инструментов.
Все работы в местах сближения с существующим кабелем связи выполнять в присутствии представителя эксплуатирующей организации. Для вызова представителя использовать контактные данные:

ТУСМ-13 г.Атырау. ул. Баймухамова, 3. Тел: 8(7122) 36-64-08, 36-63-97 (приемная).
Начальник ПТО ТУСМ-13: Елюбаев Дастан Викторович.
тел. 8 708 707 0710: 8 777 828 3388.

ЦЛКС-134 ТУСМ-13 г.Кулеары Проспект Махамбета, здание "КАЗАХТЕЛЕКОМ" Тел. 8(71237) 5-15-87. 5-12-71.
Начальник ЦЛКС-134 Машариков Масхат Берикович
тел. 8 701 535 6582: 8 708 770 1159.

Взам. инв. N | Подпись и дата | Инв. N подл.

ИЗМ.	ДАТА	ОПИСАНИЕ ИЗМЕНЕНИЙ	ГРУППОВАЯ ПРОВЕРКА	ДОЛЖНОСТЬ	ФАМИЛИЯ	ПОДПИСЬ	ДАТА
				МЕНЕДЖЕР			
				ГИП	Чеснакова		
				ГЛ.СПЕЦИАЛИСТ			
				ПРОВЕРИЛ	Чеснакова		
				РАЗРАБОТАЛ	Шакупова		
				ПЕРЕВОДЧИК			
		ФАЙЛ	ТЕХНОЛОГ / СТРОИТЕЛЬ / В и К / САНТЕХНИК / ЭЛЕКТРИК / А и Т	СПЕЦ. ПО ДОК.			

135-110-02-9-00 СС

РЕКОНСТРУКЦИЯ ВНУТРИСЕЛЬСКИХ АВТОМОБИЛЬНЫХ ДОРОГ В СЕЛЕ ТУРГЫЗБА ЖЫЛЫОЙСКОГО РАЙОНА

Автомобильная дорога 7

СТАДИЯ	ЛИСТ	ЛИСТОВ
	46	

Устройство пересечения с кабелем связи на ПК 2+64,9

ТОО ГК "Казмунайтехносервис" г. Атырау

МАСШТАБ: ФОРМАТ А4х3

План устройства пересечения автодороги N7 с кабелем связи на ПК 3+23,2

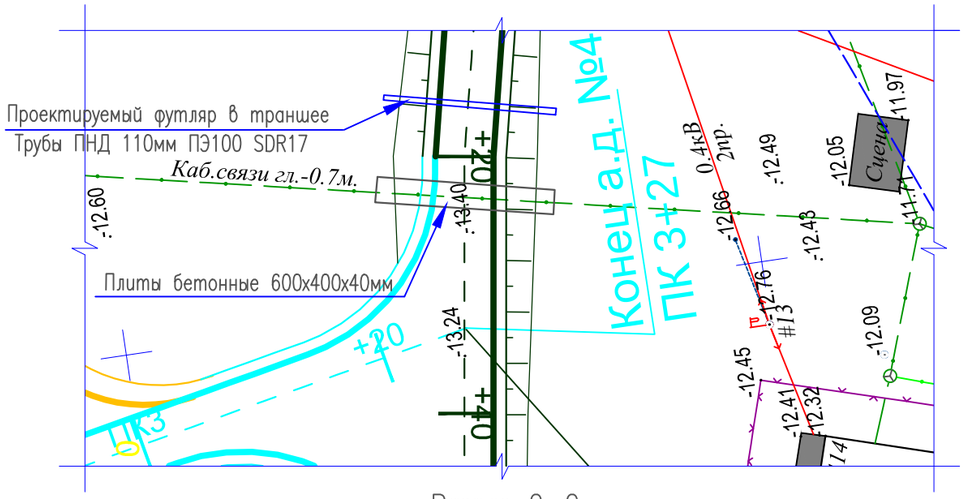

Ведомость материалов

Поз.	Обозначение	Наименование	Кол.	Масса ед.,кг	Приме-чание
1	ГОСТ 18599-2001	Труба ПНД ø100 ПЭ100	1		шт.
		SDR17, длинной 13.5 м			
2		Плита бетонная 600х400х40мм	35		шт.
3		Маркер шаровой 1401-XRMSII	2		шт.

Разрез 2-2

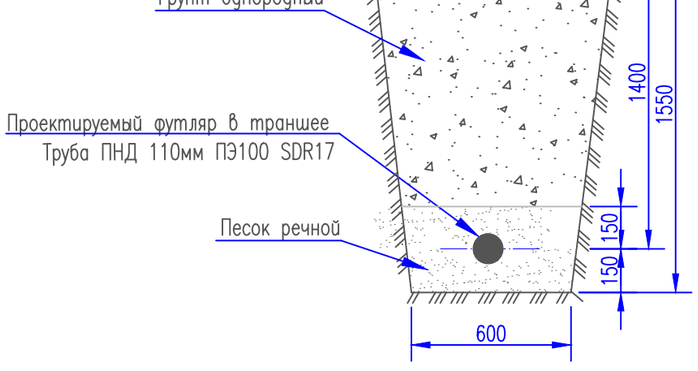

Разрез 1-1

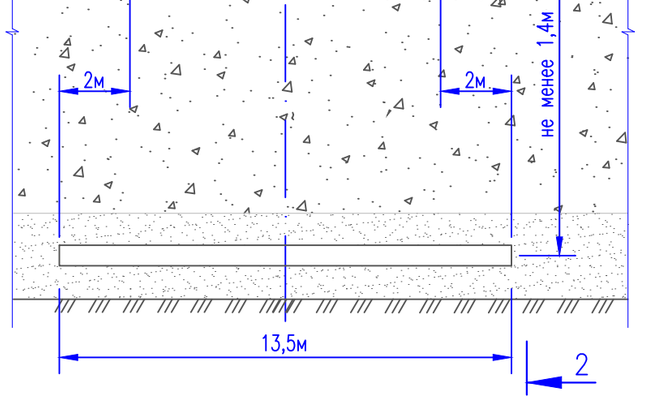

Примечания

1. Пересечение проектируемой дороги с оптическими и электрическими линиями связи выполнено согласно ТУ N4-30-02/513 от 31.08.2017г., выданных Атырауской областной дирекцией телекоммуникаций - филиала АО "КАЗАХТЕЛЕКОМ", а так же, ТУ N 13-1542-9/2017 от 26.09.2017г выданные АО "КАЗАКТЕЛЕКОМ" Объединение "Дальняя связь" ТУСМ-13.
2. Пересечения запроектированы в соответствии с ВСН 116-93 "Инструкция по проектированию линейно-кабельных сооружений связи".
3. Концы футляров загермитизировать с помощью полиэтиленовых пакетов и монтажной пены.
4. Концы футляров обозначить на местности с помощью шаровых маркеров. Маркер (Ф104мм) установить в траншее на расстоянии не более 100...150мм от оси футляра

Взам. инв. N

Подпись и дата

Инв. N подл.

ИЗМ.	ДАТА	ОПИСАНИЕ ИЗМЕНЕНИЙ	ГРУППОВАЯ ПРОВЕРКА						ДОЛЖНОСТЬ	ФАМИЛИЯ	ПОДПИСЬ	ДАТА	135-110-02-9-00	СС		
									МЕНЕДЖЕР				РЕКОНСТРУКЦИЯ ВНУТРИСЕЛЬСКИХ АВТОМОБИЛЬНЫХ ДОРОГ В СЕЛЕ ТУРГЫЗБА ЖЫЛЫОЙСКОГО РАЙОНА			
									ГИП	Чеснакова						
									ГЛ.СПЕЦИАЛИСТ							
									ПРОВЕРИЛ	Чеснакова			Автомобильная дорога 7	СТАДИЯ	ЛИСТ	ЛИСТОВ
									РАЗРАБОТАЛ	Шакупова					47	
									ПЕРЕВОДЧИК				Устройство пересечения с кабелем связи на ПК 3+23,2	ТОО ГК "Казмунайтехносервис" г. Атырау		
ФАЙЛ			ТЕХНОЛОГ	СТРОИТЕЛЬ	В и К	САНТЕХНИК	ЭЛЕКТРИК	А и Т	СПЕЦ. ПО ДОК.							

МАСШТАБ: ФОРМАТ А3

План устройства пересечения автодороги N8 с кабелем связи от ПК 0 до ПК 1+85.0

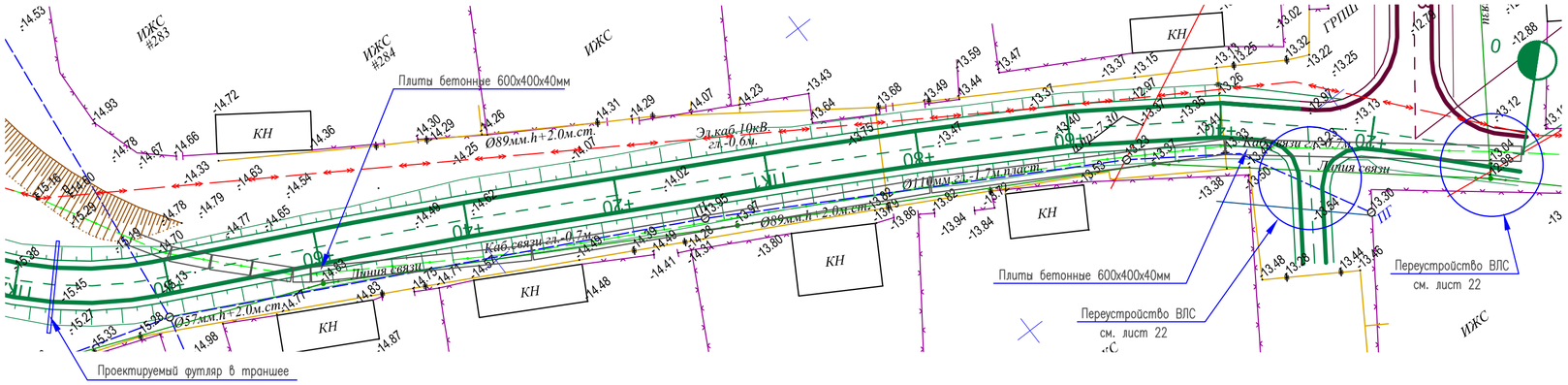

Узлы и разрезы для прокладки футляров

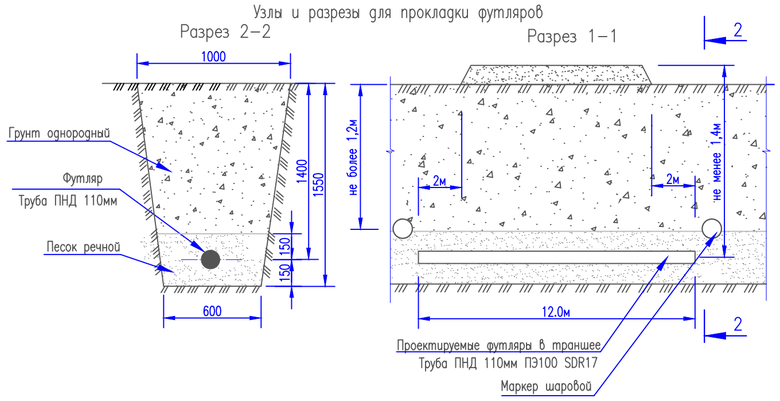

Узлы и разрезы для устройства защиты сущ. кабелей от механических повреждений

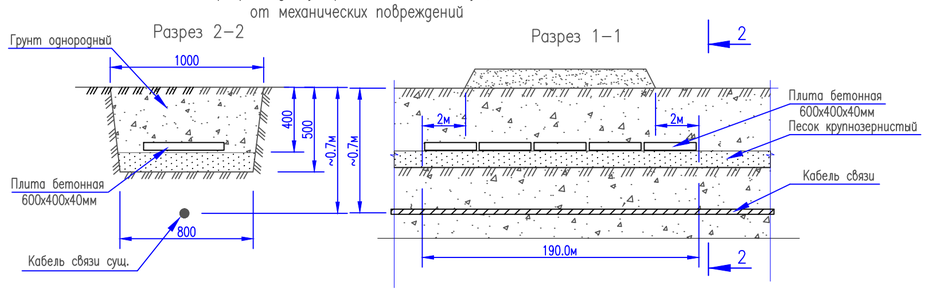

Ведомость материалов

Поз.	Обозначение	Наименование	Кол.	Масса ед.,кг	Приме-чание
1	ГОСТ 18599–2001	Труба ПНД ø100 ПЭ100	1		шт.
		SDR17, длинной 12.0 м			
2		Плита бетонная 600х400х40мм	475		шт.
3		Маркер шаровой 1401–XRMSII	2		шт.

Примечания

1. Пересечение проектируемой дороги с оптическими и электрическими линиями связи выполнено согласно ТУ N4–30–02/513 от 31.08.2017г., выданных Атырауской областной дирекцией телекоммуникаций – филиала АО "КАЗАХТЕЛЕКОМ", а так же, ТУ N 13–1542–9/2017 от 26.09.2017г выданные АО "КАЗАКТЕЛЕКОМ" Обьединение "Дальняя связь" ТУСМ–13.
2. Пересечения запроектированы в соответствии с ВСН 116–93 "Инструкция по проектированию линейно–кабельных сооружений связи".
3. Концы футляров загермитизировать с помощью полиэтиленовых пакетов и монтажной пены.
4. Концы футляров обозначить на местности с помощью шаровых маркеров. Маркер (Ф104мм) установить в траншее на расстоянии не более 100...150мм от оси футляра

ВНИМАНИЕ: Работы в охранной зоне кабеля связи.

Для определения действительного положения кабеля связи предусмотрено выполнение шурфов.
Строительные работы в охранной зоне кабеля связи выполнить вручную без применения ударных инструментов.
Все работы в местах сближения с существующим кабелем связи выполнять в присутствии представителя эксплуатирующей организации. Для вызова представителя использовать контактные данные:

ТУСМ–13 г.Атырау. ул. Баймухамова, 3. Тел: 8(7122) 36–64–08, 36–63–97 (приемная).
Начальник ПТО ТУСМ–13: Елюбаев Дастан Викторович.
тел. 8 708 707 0710: 8 777 828 3388.

ЦЛКС–134 ТУСМ–13 г.Кулеары Проспект Махамбета, здание "КАЗАХТЕЛЕКОМ" Тел. 8(71237) 5–15–87. 5–12–71.
Начальник ЦЛКС–134 Машариков Масхат Берикович
тел. 8 701 535 6582: 8 708 770 1159.

Взам. инв. N

Подпись и дата

Инв. N подл.

ИЗМ.	ДАТА	ОПИСАНИЕ ИЗМЕНЕНИЙ

ГРУППОВАЯ ПРОВЕРКА					
ТЕХНОЛОГ	СТРОИТЕЛЬ	В и К	САНТЕХНИК	ЭЛЕКТРИК	А и Т

ДОЛЖНОСТЬ	ФАМИЛИЯ	ПОДПИСЬ	ДАТА
МЕНЕДЖЕР			
ГИП	Чеснакова		
ГЛ.СПЕЦИАЛИСТ			
ПРОВЕРИЛ	Чеснакова		
РАЗРАБОТАЛ	Шакупова		
ПЕРЕВОДЧИК			
СПЕЦ. ПО ДОК.			

ФАЙЛ

135-110-02-9-00 СС

РЕКОНСТРУКЦИЯ ВНУТРИСЕЛЬСКИХ АВТОМОБИЛЬНЫХ ДОРОГ В СЕЛЕ ТУРГЫЗБА ЖЫЛЫОЙСКОГО РАЙОНА

Автомобильная дорога 8

СТАДИЯ	ЛИСТ	ЛИСТОВ
	48	

Устройство пересечения с кабелем связи от ПК 0+60,0 до ПК 1+55,9

ТОО ГК "Казмунайтехносервис" г. Атырау

МАСШТАБ:

ФОРМАТ А4х3

План устройства пересечения автодороги N8 с линией связи на ПК 0+04,5 и ПК 0+29.0

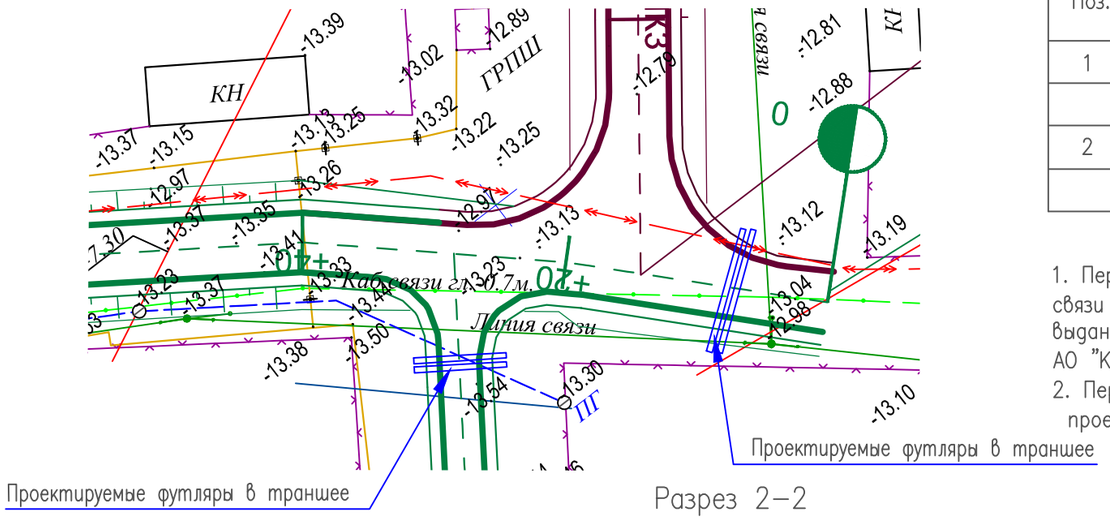

Ведомость материалов

Поз.	Обозначение	Наименование	Кол.	Масса ед.,кг	Приме-чание
1	ГОСТ 18599-2001	Труба ПНД ø100 ПЭ100	2		шт.
		SDR17, длинной 7,0 м			
2	ГОСТ 18599-2001	Труба ПНД ø100 ПЭ100	2		шт.
		SDR17, длинной 9,5 м			

Примечания

1. Пересечение проектируемой дороги с оптическими и электрическими линиями связи выполнено согласно технических условий N4-30-02/513 от 31.08.2017г., выданных Атырауской областной дирекцией телекоммуникаций -филиала АО "КАЗАХТЕЛЕКОМ".
2. Пересечения запроектированы в соответствии с ВСН 116-93 "Инструкция по проектированию линейно-кабельных сооружений связи".

Разрез 2-2

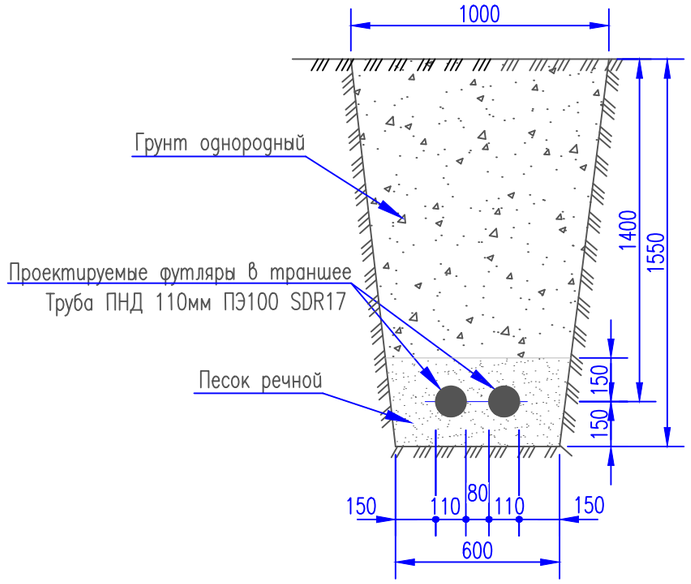

Разрез 1-1

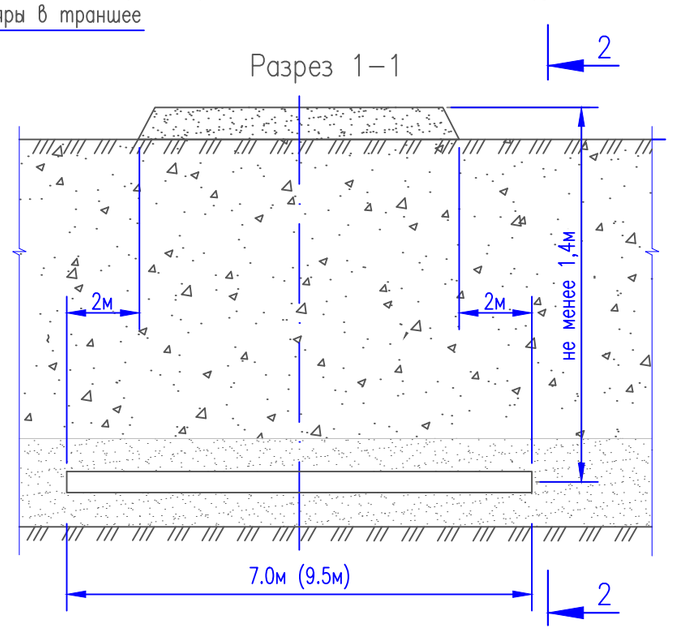

ИЗМ.	ДАТА	ОПИСАНИЕ ИЗМЕНЕНИЙ	ГРУППОВАЯ ПРОВЕРКА						ДОЛЖНОСТЬ	ФАМИЛИЯ	ПОДПИСЬ	ДАТА
									МЕНЕДЖЕР			
									ГИП	Чеснакова		
									ГЛ.СПЕЦИАЛИСТ			
									ПРОВЕРИЛ	Чеснакова		
									РАЗРАБОТАЛ	Шакупова		
									ПЕРЕВОДЧИК			
ФАЙЛ			ТЕХНОЛОГ	СТРОИТЕЛЬ	В и К	САНТЕХНИК	ЭЛЕКТРИК	А и Т	СПЕЦ. ПО ДОК.			

135-110-02-9-00 АД

РЕКОНСТРУКЦИЯ ВНУТРИСЕЛЬСКИХ АВТОМОБИЛЬНЫХ ДОРОГ В СЕЛЕ ТУРГЫЗБА ЖЫЛЫОЙСКОГО РАЙОНА

Автомобильная дорога 8

СТАДИЯ	ЛИСТ	ЛИСТОВ
	49	

Устройство пересечения с линией связи на ПК 0+04,5 и ПК 0+29,0

ТОО ГК "Казмунайтехносервис" г. Атырау

МАСШТАБ:

ФОРМАТ А3

Взам. инв. N

Подпись и дата

Инв. N подл.

План устройства пересечения автодороги N8
с линией связи с ПК 3+20,0 по ПК 3+92,0

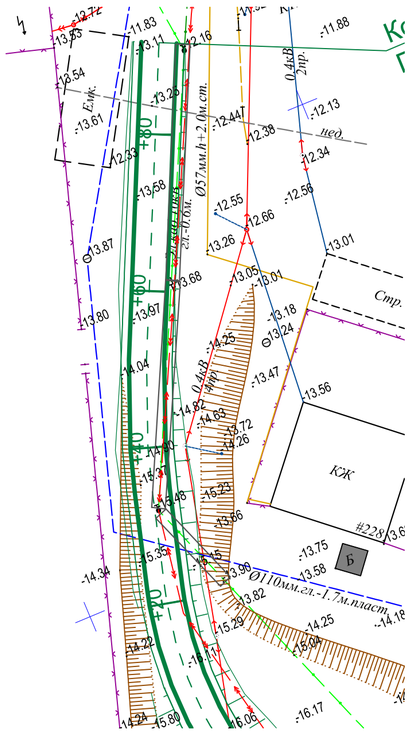

Узлы и разрезы для устройства защиты сущ. кабелей
от механических повреждений

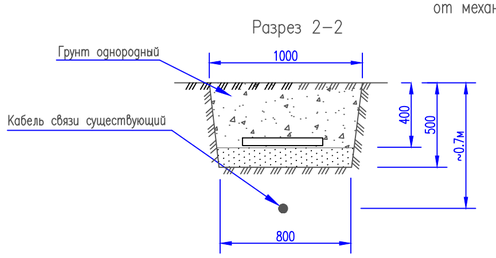

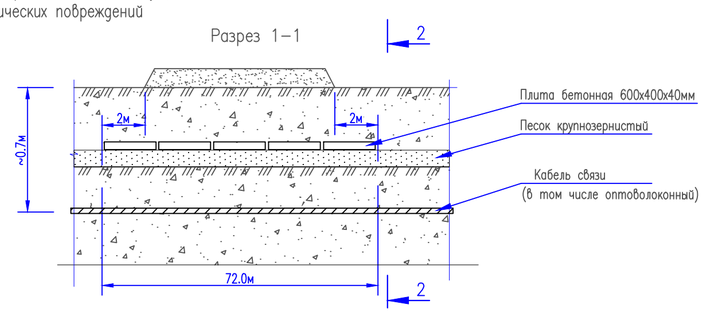

Ведомость материалов

Поз.	Обозначение	Наименование	Кол.	Масса ед.,кг	Приме-чание
1	ГОСТ 18599–2001	Плита бетонная 600х400х40мм	180		шт.
2					

Примечания

1. Пересечение проектируемой дороги с оптическими и электрическими линиями связи выполнено согласно ТУ N4–30–02/513 от 31.08.2017г., выданных Атырауской областной дирекцией телекоммуникаций – филиала АО "КАЗАХТЕЛЕКОМ", а так же, ТУ N 13–1542–9/2017 от 26.09.2017г выданные АО "КАЗАКТЕЛЕКОМ" Объединение "Дальняя связь" ТУСМ–13.
2. Пересечения запроектированы в соответствии с ВСН 116–93 "Инструкция по проектированию линейно–кабельных сооружений связи".

ВНИМАНИЕ: Работы в охранной зоне кабеля связи.

Для определения действительного положения кабеля связи предусмотрено выполнение шурфов.
Строительные работы в охранной зоне кабеля связи выполнить вручную без применения ударных инструментов.
Все работы в местах сближения с существующим кабелем связи выполнять в присутствии представителя эксплуати–рующей организации. Для вызова представителя использовать контактные данные:

ТУСМ–13 г.Атырау. ул. Баймухамова, 3. Тел: 8(7122) 36–64–08, 36–63–97 (приемная).
Начальник ПТО ТУСМ–13: Елюбаев Дастан Викторович.
тел. 8 708 707 0710: 8 777 828 3388.

ЦЛКС–134 ТУСМ–13 г.Кулеары Проспект Махамбета, здание "КАЗАХТЕЛЕКОМ" Тел. 8(71237) 5–15–87. 5–12–71.
Начальник ЦЛКС–134 Машариков Масхат Берикович
тел. 8 701 535 6582: 8 708 770 1159.

ИЗМ.	ДАТА	ОПИСАНИЕ ИЗМЕНЕНИЙ	ГРУППОВАЯ ПРОВЕРКА						ДОЛЖНОСТЬ	ФАМИЛИЯ	ПОДПИСЬ	ДАТА	135-110-02-9-00 СС		
									МЕНЕДЖЕР				РЕКОНСТРУКЦИЯ ВНУТРИСЕЛЬСКИХ АВТОМОБИЛЬНЫХ ДОРОГ В СЕЛЕ ТУРГЫЗБА ЖЫЛЫОЙСКОГО РАЙОНА		
									ГИП	Чеснакова					
									ГЛ.СПЕЦИАЛИСТ						
									ПРОВЕРИЛ	Чеснакова			Автомобильная дорога 8	СТАДИЯ	ЛИСТ / ЛИСТОВ
									РАЗРАБОТАЛ	Шакупова					50
									ПЕРЕВОДЧИК				Устройство пересечения с кабелем связи с ПК 3+20.0 до ПК 3+92.20	ТОО ГК "Казмунайтехносервис" г. Атырау	
ФАЙЛ			ТЕХНОЛОГ	СТРОИТЕЛЬ	В и К	САНТЕХНИК	ЭЛЕКТРИК	А и Т	СПЕЦ. ПО ДОК.						

МАСШТАБ: ФОРМАТ А4х3

Взам. инв. N | Подпись и дата | Инв. N подл.

Позиция	Наименование и техническая характеристика	Тип, марка, обозначение документа, опросного листа	Код оборудования, **изделия,** материала	Завод – изготовитель	Единица измерения	Коли–чество	**Масса** единицы, **кг**	**Примечание**
1	2	3	4	5	6	7	8	9
	Автомобильная дорога 1							
	1. Труба полиэтиленовая ПНД ø100х100мм ПЭ100 SDR17	ГОСТ 18599–2001			м	51		
	2. Песок речной крупнозернистый				м3	6.0		
	3. Пена монтажная баллон 0.7л (Титан)				шт	2		
	Автомобильная дорога 2							
	1. Труба полиэтиленовая ПНД ø100х100мм ПЭ100 SDR17	ГОСТ 18599–2001			м	128		
	2. Песок речной крупнозернистый				м3	15.0		
	3. Пена монтажная баллон 0.7л (Титан)				шт	5		
	Автомобильная дорога 3							
	1. Труба полиэтиленовая ПНД ø100х100мм ПЭ100 SDR17	ГОСТ 18599–2001			м	42		
	2. Песок речной крупнозернистый				м3	2.0		
	3. Пена монтажная баллон 0.7л (Титан)				шт	2		
	Автомобильная дорога 4							
	1. Труба полиэтиленовая ПНД ø100х100мм ПЭ100 SDR17	ГОСТ 18599–2001			м	21		
	2. Песок речной крупнозернистый				м3	4.0		
	3. Пена монтажная баллон 0.7л (Титан)				шт	1		
	4. Плита бетонная для тротуарных дорожек 600х400х40мм	Покупное изделие			шт	173		
	5. Маркер шаровой для кабелей связи	1401–XRMSII			шт	4		

Взам. инв. N

Подпись и дата

Инв. N подл.

ИЗМ.	ДАТА	ОПИСАНИЕ ИЗМЕНЕНИЙ	ГРУППОВАЯ ПРОВЕРКА						ДОЛЖНОСТЬ	ФАМИЛИЯ	ПОДПИСЬ	ДАТА	135-110-02-9-00 СС.С			
									МЕНЕДЖЕР				РЕКОНСТРУКЦИЯ ВНУТРИСЕЛЬСКИХ АВТОМОБИЛЬНЫХ ДОРОГ В СЕЛЕ ТУРГЫЗБА ЖЫЛЫОЙСКОГО РАЙОНА			
									ГИП	Чеснакова						
									ГЛ.СПЕЦИАЛИСТ							
									ПРОВЕРИЛ	Чеснакова			Автомобильная дорога 1-8	СТАДИЯ	ЛИСТ	ЛИСТОВ
									РАЗРАБОТАЛ	Шакупова					51	3
									ПЕРЕВОДЧИК				Спецификация оборудования, изделий и материалов	ТОО ГК "Казмунайтехносервис" г. Атырау		
ФАЙЛ			ТЕХНОЛОГ	СТРОИТЕЛЬ	В и К	САНТЕХНИК	ЭЛЕКТРИК	А и Т	СПЕЦ. ПО ДОК.							

МАСШТАБ: ФОРМАТ А3

Позиция	Наименование и техническая характеристика	Тип, марка, обозначение документа, опросного листа	Код оборудования, **изделия,** материала	Завод – изготовитель	Единица измерения	Коли-чество	**Масса** единицы, **кг**	**Примечание**
1	2	3	4	5	6	7	8	9
	Автомобильная дорога 5							
	1. Труба полиэтиленовая ПНД ø100х100мм ПЭ100 SDR17	ГОСТ 18599–2001			м	19		
	2. Песок речной крупнозернистый				м3	0.6		
	3. Пена монтажная баллон 0.7л (Титан)				шт	1		
	4. Плита бетонная для тротуарных дорожек 600х400х40мм	Покупное изделие			шт	361		
	5. Маркер шаровой для кабелей связи	1401–XRMSII			шт	4		
	Автомобильная дорога 6							
	1. Труба полиэтиленовая ПНД ø100х100мм ПЭ100 SDR17	ГОСТ 18599–2001			м	23		
	2. Песок речной крупнозернистый				м3	8.0		
	3. Пена монтажная баллон 0.7л (Титан)				шт	1		
	4. Плита бетонная для тротуарных дорожек 600х400х40мм	Покупное изделие			шт	470		
	5. Люк тяжелый полимерный для колодца связи				шт	3		
	6. Кирпич красный сплошной М100				тыс.шт	0.35		
	Автомобильная дорога 7							
	1. Труба полиэтиленовая ПНД ø100х100мм ПЭ100 SDR17	ГОСТ 18599–2001			м	47.0		
	2. Песок речной крупнозернистый				м3	16.0		
	3. Пена монтажная баллон 0.7л (Титан)				шт	1		
	4. Плита бетонная для тротуарных дорожек 600х400х40мм	Покупное изделие			шт	720		
	5. Маркер шаровой для кабелей связи	1401–XRMSII			шт	4		

Взам. инв. N

Подпись и дата

Инв. N подл.

ИЗМ.	ДАТА	ОПИСАНИЕ ИЗМЕНЕНИЙ	ГРУППОВАЯ ПРОВЕРКА						ДОЛЖНОСТЬ	ФАМИЛИЯ	ПОДПИСЬ	ДАТА
									МЕНЕДЖЕР			
									ГИП	Чеснакова		
									ГЛ.СПЕЦИАЛИСТ			
									ПРОВЕРИЛ	Чеснакова		
									РАЗРАБОТАЛ	Шакупова		
									ПЕРЕВОДЧИК			
ФАЙЛ			ТЕХНОЛОГ	СТРОИТЕЛЬ	В и К	САНТЕХНИК	ЭЛЕКТРИК	А и Т	СПЕЦ. ПО ДОК.			

135-110-02-9-00 СС.С

РЕКОНСТРУКЦИЯ ВНУТРИСЕЛЬСКИХ АВТОМОБИЛЬНЫХ ДОРОГ
В СЕЛЕ ТУРГЫЗБА ЖЫЛЫОЙСКОГО РАЙОНА

Автомобильная дорога 1-8

СТАДИЯ	ЛИСТ	ЛИСТОВ
	52	

Спецификация оборудования, изделий и материалов

ТОО ГК "Казмунайтехносервис" г. Атырау

МАСШТАБ:

ФОРМАТ А3

Позиция	Наименование и техническая характеристика	Тип, марка, обозначение документа, опросного листа	Код оборудования, **изделия,** материала	Завод – изготовитель	Единица измерения	Коли-чество	**Масса** единицы, **кг**	**Примечание**
1	2	3	4	5	6	7	8	9
	Автомобильная дорога 8							
	1. Труба полиэтиленовая ПНД ø100х100мм ПЭ100 SDR17	ГОСТ 18599-2001			м	44		
	2. Песок речной крупнозернистый				м3	14.5		
	3. Пена монтажная баллон 0.7л (Титан)				шт	2		
	4. Плита бетонная для тротуарных дорожек 600х400х40мм	Покупное изделие			шт	655		
	5. Маркер шаровой для кабелей связи	1401-XRMSII			шт	2		

Взам. инв. N

Подпись и дата

Инв. N подл.

ИЗМ.	ДАТА	ОПИСАНИЕ ИЗМЕНЕНИЙ	ГРУППОВАЯ ПРОВЕРКА						ДОЛЖНОСТЬ	ФАМИЛИЯ	ПОДПИСЬ	ДАТА	135-110-02-9-00 СС.С			
									МЕНЕДЖЕР				РЕКОНСТРУКЦИЯ ВНУТРИСЕЛЬСКИХ АВТОМОБИЛЬНЫХ ДОРОГ В СЕЛЕ ТУРГЫЗБА ЖЫЛЫОЙСКОГО РАЙОНА			
									ГИП	Чеснакова						
									ГЛ.СПЕЦИАЛИСТ							
									ПРОВЕРИЛ	Чеснакова			Автомобильная дорога 1-8	СТАДИЯ	ЛИСТ	ЛИСТОВ
									РАЗРАБОТАЛ	Шакупова					53	
									ПЕРЕВОДЧИК				Спецификация оборудования, изделий и материалов	ТОО ГК "Казмунайтехносервис" г. Атырау		
ФАЙЛ			ТЕХНОЛОГ	СТРОИТЕЛЬ	В и К	САНТЕХНИК	ЭЛЕКТРИК	А и Т	СПЕЦ. ПО ДОК.							

МАСШТАБ: ФОРМАТ А3