ТОО ГК «Казмунайтехносервис»

024.ЖКХ

Рабочий проект

«Реконструкция внутрисельских автомобильных дорог в селе Шокпартогай Жылыойского района»

Том III

Книга 2. Пересечения с инженерными коммуникациями

Директор **Кужабергенов Г.Т.**

г. Атырау

2017г.

«Реконструкция внутрисельских автомобильных дорог в селе Шокпартогай Жылыойского района»

Том III

Книга 2. Пересечения

Пересечения с газовыми сетями

г. Атырау

2017г.

Общие указания

1. Монтаж газопроводов, футляров вести трубами стальными электросварными по ГОСТ 10704-91 и полиэтиленовыми ПЭ 80 ГАЗ SDR11 ГОСТ Р 50838-2009,
2. Для защиты участков подземного стального газопровода, футляров от почвенной коррозии принята «весьма усиленная» изоляция (праймер НК-50 ТУ 5775-001-01297859-95, лента «полилен 40-ЛИ-45» 3 слоя ТУ 2245-003-1297859-99, обертка «полилен-ОБ 40-ОБ-63» ТУ 2245-004-1297859-99) ГОСТ 9.602-2005.
3. Изоляция надземного газопровода – окраска эмалью для наружных работ в два слоя, по двум слоям грунтовки.
4. Вдоль трасс наружных газопроводов устанавливается охранная зона в виде территории, ограниченной условными линиями, проходящими на расстоянии 2-х метров с каждой стороны газопровода. На земельные участки, входящие в охранные зоны газораспределительных сетей, в целях предупреждения их повреждения или нарушения условий их нормальной эксплуатации налагаются ограничения (обременения).
Вдоль трассы подземного газопровода из полиэтиленовых труб при использовании медного провода для обозначения трассы газопровода устанавливается охранная зона в виде территории, ограниченной условными линиями, проходящими на расстоянии 3 м от газопровода со стороны провода и 2 м с противоположной стороны.
5. Компенсация линейных удлинений газопровода обеспечивается за счет углов, поворотов, подъемов и опусков газопровода (Г, П- образные компенсаторы).
6. В радиусе 50 метров подземного газопровода произвести герметизацию вводов инженерных коммуникаций зданий, а в люках колодцев, находящихся в 15 метрах от газопровода просверлить отверстия 15 мм для отбора проб на загазованность.
7. При производстве работ необходимо вызвать на место всех представителей заинтересованных организаций.
8. Для защиты участков подземного стального газопровода, стального футляра от почвенной коррозии принята «весьма усиленная» изоляция (праймер НК-50 ТУ 5775-001-01297859-95, лента «полилен 40-ЛИ-45» 3 слоя ТУ 2245-003-1297859-99, обертка «полилен-ОБ 40-ОБ-63» ТУ 2245-004-1297859-99) по ГОСТ 9.602-2005. При производстве земляных работ следует обеспечить установленную проектом глубину траншеи и подготовку основания под газопровод. Выполнение указанных работ должно быть оформлено актом в установленном порядке. При обнаружении в процессе строительства газопровода несоответствия расположенных инженерных коммуникаций, принятых в проекте по данным топографических планов, а также несоответствия фактических геолого-гидрологических данных на объекте строительства, данным инженерных изысканий, ведение работ по строительству газопровода согласовывается с проектной организацией. Земляные работы и работы по устройству оснований при строительстве газопровода следует выполнять в соответствие с требованиями СНиП 3.02.01-87. Засыпка траншеи после укладки стального газопровода должна производиться на подготовленную, при необходимости с предварительной присыпкой песком, постель, с последующей присыпкой песком и уплотнением грунта с коэффициентом уплотнения в соответствии с проектом производства работ. Допускается присыпка газопровода местным консистентным грунтом мелких фракций не коррозионно-агрессивных к стали и биостойких по отношению к изоляции. Необходимо обеспечить устройство присыпки из песчаного или глинистого грунтов на толщину не менее 20 см над верхней образующей трубы. Плюсовой допуск на толщину присыпки составляет 10см; минусовой – равен нулю. При производстве земляных работ (отметки земли уточнить по месту во время монтажа) следует обеспечить необходимую глубину траншеи согласно продольного профиля и подготовку основания под газопровод – песчаная подушка толщиной 0,1 м.
9. Газопровод в месте выхода из земли следует заключать в футляр. Пространство между футляром и газопроводом заливается битумом или заделывается просмоленной паклей.
10. Для монтажа газопровода разрешается использовать трубы из ПЭ 80 ГАЗ SDR11, прошедшие входной контроль качества. Полиэтиленовые трубы должны храниться в условиях, обеспечивающих их сохранностьот механических повреждений, воздействия прямых солнечных лучей и не ближе одного метра от нагревательных элементов. Не допускается использовать для строительства газопроводов трубы сплющенные, имеющие уменьшение диаметра более, чем на 5% от номинального и трубы с надрезами и царапинами глубиной более 0,7 мм. Соединение полиэтиленовых труб между собой выполняется сваркой соединительными деталями с закладным нагревателем. Трубы сваривают при обеспечении неподвижности соединения в процессе нагрева и последующего естественного охлаждения. Сварку полиэтиленовых труб следует производить при температуре от минус 15 до + 450С. Сварка труб при более низких температурах должна производится в специальных помещениях (вагончиках и т.п.). Соединения полиэтиленовых труб со стальными должны предусматриваться неразъемными обычного типа (при давлении транспортируемого газа до 0,3 МПа). Неразъемные соединения «полиэтилен-сталь» должны укладываться на основание из песка (кроме пылеватого) длиной по 1 м в каждую сторону от соединения, высотой не менее 10 см и присыпаться слоем песка на высоту не менее 20 см.
Радиус поворота полиэтиленовых газопроводов должен быть не менее 25 диаметров трубы для всех типоразмеров. К строительству можно приступать при полном обеспечении трубами. Полиэтиленовые трубы и сваренные из них плети могут хранится не более 15 суток. Обозначение трассы газопровода предусматривают: путем установки опознавательных знаков – табличек-указателей расположения подземных сетевых устройств в характерных точках (место врезки, повороты трассы), путем укладки на расстоянии 0,2м от верха присыпного газопровода сигнальной ленты желтого цвета шириной не менее 0,2м с несмываемой надписью «Осторожно! Газ» (ТУ 2245-028-00203536). Проектом предусматривается аварийный запас полиэтиленовых труб в размере 5% от протяженности газопровода. Трубы должны храниться на базе эксплуатирующей организации.
Газопровод в траншее для компенсации температурных удлинений должен укладываться змейкой в горизонтальной плоскости, ширина траншеи должна быть не менее Дн трубы плюс 300 мм. Присыпку плети производить мягким грунтом летом в самое холодное время суток (рано утром), зимой – в самое теплое время суток.
11. Срок эксплуатации для стального газопровода – 40 лет, для полиэтиленового – 50 лет, для технических устройств – согласно паспорту.

Условные обозначения

Обозначение	Наименование	Примечание
Г1	Газопровод низкого давления существующий	
Г1	Газопровод низкого давления проектируемый	
Г1	Газопровод низкого давления демонтируемый	
	Кран на газопроводе	
	Сигнальная лента с медным кабелем-спутником	
	Изолирующее соединение	

Взам. инв. N

Подпись и дата

Инв. N подл.

ИЗМ.	ДАТА	ОПИСАНИЕ ИЗМЕНЕНИЙ	ГРУППОВАЯ ПРОВЕРКА					
ФАЙЛ			ТЕХНОЛОГ	СТРОИТЕЛЬ	В и К	САНТЕХНИК	ЭЛЕКТРИК	А и Т

ДОЛЖНОСТЬ	ФАМИЛИЯ	ПОДПИСЬ	ДАТА
МЕНЕДЖЕР			
ГИП	Чеснакова		
ГЛ.СПЕЦИАЛИСТ			
ПРОВЕРИЛ	Чеснакова		
РАЗРАБОТАЛ	Загребельный		
ПЕРЕВОДЧИК			
СПЕЦ. ПО ДОК.			

135-110-02-9-00 ГСН

РЕКОНСТРУКЦИЯ ВНУТРИСЕЛЬСКИХ АВТОМОБИЛЬНЫХ ДОРОГ В СЕЛЕ ШОКПАРТОГАЙ ЖЫЛЫОЙСКОГО РАЙОНА

Автомобильная дорога 1,3,4

СТАДИЯ	ЛИСТ	ЛИСТОВ
	1	

Общие указания

ТОО ГК "Казмунайтехсервис" г. Атырау

МАСШТАБ:

ФОРМАТ А3

План устройства пересечения автодороги N1 с надземным газопроводом на ПК 3+62,7

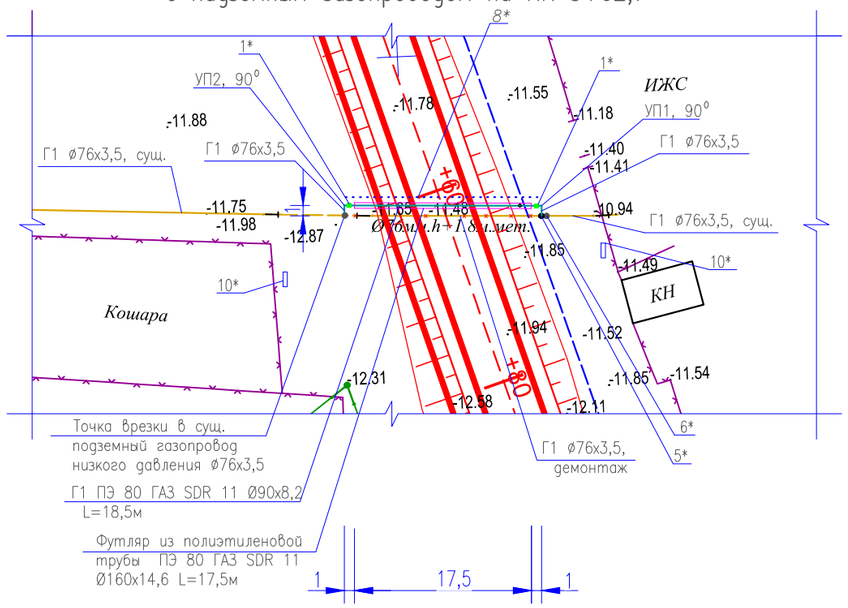

Отметка оси дороги: −10,86 м
Отметка рельефа: −11,56 м

1* – Неразъемное соединение "полиэтилен–сталь" ПЭ 80 ГАЗ SDR 11 Ø90х8,2/ СтØ76х3,5
2* – Труба Г1 Ø76х3,5 ГОСТ 10704–91, тип изоляции "весьма усиленная", полилен
3* – Кран шаровой приварной КШ.Ц.П.GAS.080/070.025.Н/П.02 (Ду80)
4* – Изолирующее приварное соединение ИС–89 Ду80, ставится по ходу движения газа перед шаровым краном Ду80
5* – Выход газопровода на поверхность
6* – Точка врезки в существующий газопровод низкого давления
7* – Контрольная трубка Ø57х3,5, выведенная под ковер Ø108х4,0
8* – Пластмассовая сигнальная лента желтого цвета с несмываемой надписью "Осторожно! Газ"
9*– Труба Г1 В–10 ГОСТ 10705–80/Ø76х3,5 ГОСТ 10704–91 Изоляция "Окраска эмалью за два раза по двум слоям грунтовки ГФ–021"
10* – Табличка–указатель расположения подземных сетевых устройств

Продольный профиль газопровода

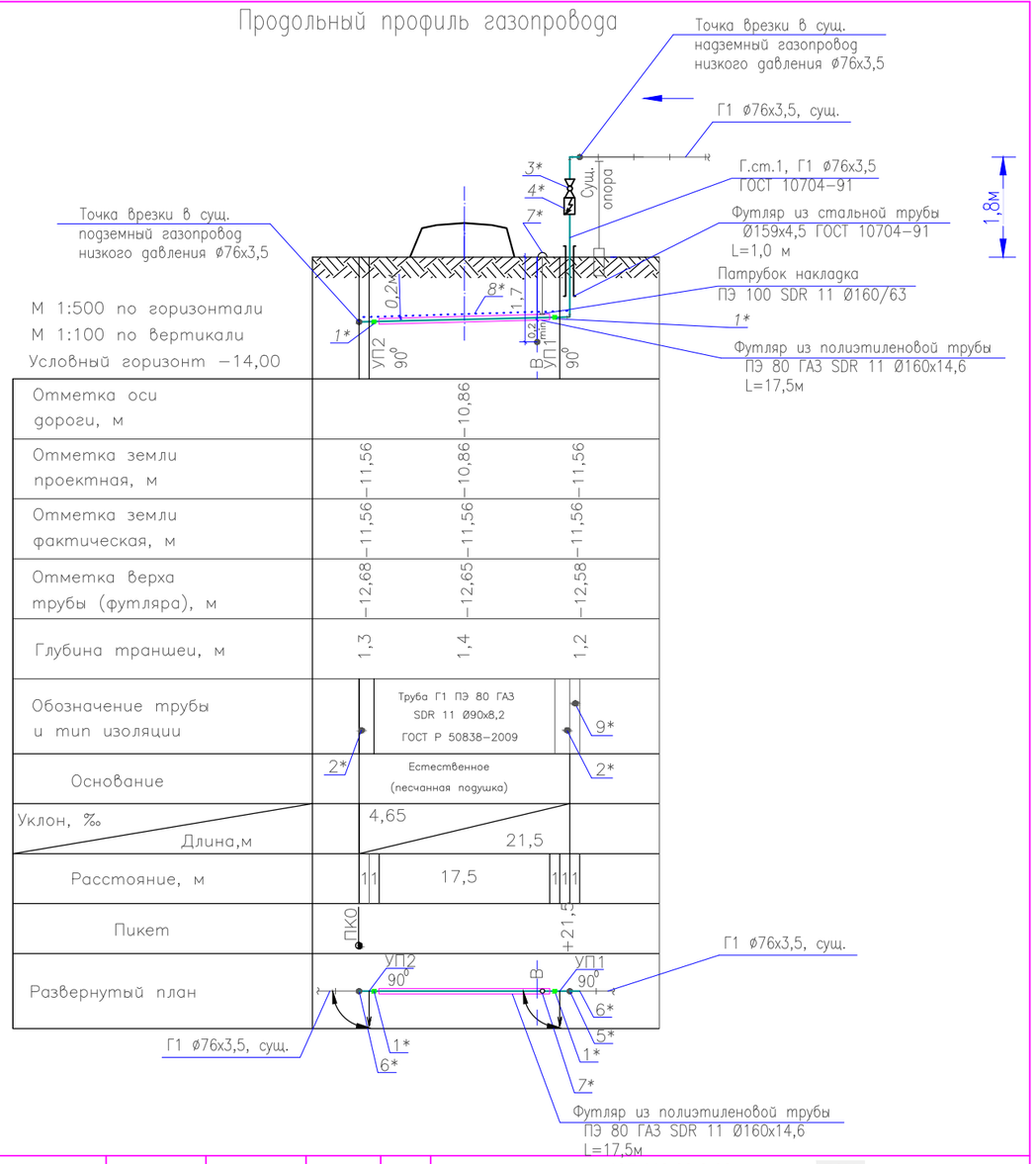

Отметка оси дороги, м		−10,86	
Отметка земли проектная, м	−11,56	−10,86	−11,56
Отметка земли фактическая, м	−11,56	−11,56	−11,56
Отметка верха трубы (футляра), м	−12,68	−12,65	−12,58
Глубина траншеи, м	1,3	1,4	1,2
Обозначение трубы и тип изоляции		Труба Г1 ПЭ 80 ГАЗ SDR 11 Ø90х8,2 ГОСТ Р 50838–2009	9*
Основание	2*	Естественное (песчанная подушка)	2*
Уклон, ‰ / Длина,м		4,65 / 21,5	
Расстояние, м	1 1	17,5	1 1 1
Пикет	ПК0		+21,5

Развернутый план

ИЗМ.	ДАТА	ОПИСАНИЕ ИЗМЕНЕНИЙ	ГРУППОВАЯ ПРОВЕРКА						ДОЛЖНОСТЬ	ФАМИЛИЯ	ПОДПИСЬ	ДАТА
									МЕНЕДЖЕР			
									ГИП	Чеснакова		
									ГЛ.СПЕЦИАЛИСТ			
									ПРОВЕРИЛ	Чеснакова		
									РАЗРАБОТАЛ	Загребельный		
									ПЕРЕВОДЧИК			
ФАЙЛ			ТЕХНОЛОГ	СТРОИТЕЛЬ	В и К	САНТЕХНИК	ЭЛЕКТРИК	А и Т	СПЕЦ. ПО ДОК.			

135-110-02-9-00 ГСН

РЕКОНСТРУКЦИЯ ВНУТРИСЕЛЬСКИХ АВТОМОБИЛЬНЫХ ДОРОГ В СЕЛЕ ШОКПАРТОГАЙ ЖЫЛЫОЙСКОГО РАЙОНА

Автомобильная дорога 1

СТАДИЯ	ЛИСТ	ЛИСТОВ
	2.1	

Устройство пересечения с надземным газопроводом на ПК 3+62,7

ТОО ГК "Казмунайтехсервис" г. Атырау

МАСШТАБ: ФОРМАТ А3

Взам. инв. N | Подпись и дата | Инв. N подл.

Позиция	Наименование и техническая характеристика	Тип, марка, обозначение документа, опросного листа	Код оборудования, изделия, материала	Завод–изготовитель	единица измерения	Количество	Масса единицы, кг	примечание
	2	3	4	5	6	7	8	9
	Материалы, изделия и устройства							
1	Трубы стальные электросварные Ø159х4,5	ГОСТ 10704 – 91		ЗАО "Энгельский трубный завод"	шт/м	1/1		Гильза на газ. стояк
2	Трубы стальные электросварные Ø57х3,5	ГОСТ 10704 – 91		ЗАО "Энгельский трубный завод"	м	1,2		контрольная трубка
3	Трубы стальные электросварные Ø76х3,5	ГОСТ 10704 – 91		ЗАО "Энгельский трубный завод"	м	7,0		надземн. – 2,8м подземн. – 4,2м
4	Труба ПЭ 80 ГАЗ SDR 11 Ø90х8,2	ГОСТ Р 50838–2009		ОАО "Вавин–Рус" г. Москва	м	18,5		
5	Труба ПЭ 80 ГАЗ SDR 11 Ø160х14,6 (Футляр)	ГОСТ Р 50838–2009		ОАО "Вавин–Рус" г. Москва	м	17,5		Футляр
6	Неразъемное соединение "полиэтилен – сталь" СтØ76х3,5/ПЭ 80 ГАЗ SDR 11 Ø90х8,2	ГОСТ Р 50838–2009		ОАО "Вавин–Рус" г. Москва	шт	2		на газопровод
7	Патрубок–накладка ПЭ 100 SDR11 Ø160х63	ГОСТ Р 50838–2009		ОАО "Вавин–Рус" г. Москва	шт	1		на контрольную трубку
8	Пластмас. сигнальная лента желт. цвета с несмываемой надписью "Осторожно. ГАЗ"	ТУ 2245–002–21696750–2002			м	19		
9	Лента "полилен" 3 слоя 40–ЛИ–45	ТУ 2245–003–1297859–99			кг	1,9		
10	Обертка "полилен–ОБ" 40–ОБ–63	ТУ 2245–004–1297859–99			кг	0,7		
11	Праймер НК–50	ТУ 5775–001–01297859–95			кг	0,1		
12	Ковер Ø108х4,0	УГ 1.03.00			шт	1		
13	Эмаль ПФ–115	ГОСТ 6465–76		ООО СК "Миком" г. Астрахань	кг	0,3		
14	Грунтовка ГФ 021	ГОСТ 25129–82		ООО СК "Миком" г. Астрахань	кг	0,2		
15	Табличка–указатель расположения подземных сетевых устройств				шт	2		
16	Изолирующее приварное соединение ИС–89 Ду80	ТУ 3799–001–37776190–2012		ООО ПКП"КомплектСнаб–С" г. Саратов	шт	1		
17	Кран шаровой приварной КШ.Ц.П.GAS.080/070.025.Н/П.02 (Ду80)	ТУ 3742–001–45630744–2003		ООО "ЧелябинскСпец ГражданСтрой"	шт	1		
18	Песок				м3	4,3		
19	Отвод стальной электросварной ф76х3,5, 90°	ГОСТ 10704 – 91		ЗАО "Энгельский трубный завод"	шт	4		
20	Демонтаж газопровода				м	20,5		
21	Неразъемное соединение "полиэтилен – сталь" СтØ57х3,5/ПЭ 80 ГАЗ SDR 11 Ø63х5,8	ГОСТ Р 50838–2009		ОАО "Вавин–Рус" г. Москва	шт	1		На контрольную трубку
22								

Взам. инв. N

Подпись и дата

Инв. N подл.

ИЗМ.	ДАТА	ОПИСАНИЕ ИЗМЕНЕНИЙ	ГРУППОВАЯ ПРОВЕРКА						ДОЛЖНОСТЬ	ФАМИЛИЯ	ПОДПИСЬ	ДАТА
									МЕНЕДЖЕР			
									ГИП	Чеснакова		
									ГЛ.СПЕЦИАЛИСТ			
									ПРОВЕРИЛ	Чеснакова		
									РАЗРАБОТАЛ	Загребельный		
									ПЕРЕВОДЧИК			
ФАЙЛ			ТЕХНОЛОГ	СТРОИТЕЛЬ	В и К	САНТЕХНИК	ЭЛЕКТРИК	А и Т	СПЕЦ. ПО ДОК.			

135-110-02-9-00 ГСН

РЕКОНСТРУКЦИЯ ВНУТРИСЕЛЬСКИХ АВТОМОБИЛЬНЫХ ДОРОГ В СЕЛЕ ШОКПАРТОГАЙ ЖЫЛЫОЙСКОГО РАЙОНА

Автомобильная дорога 1

СТАДИЯ	ЛИСТ	ЛИСТОВ
	2.2	

Устройство пересечения с надземным газопроводом на ПК 3+62,7

ТОО ГК "Казмунайтехносервис" г. Атырау

МАСШТАБ:

ФОРМАТ А3

План устройства пересечения автодороги N2 с надземным газопроводом на ПК 3+15,8

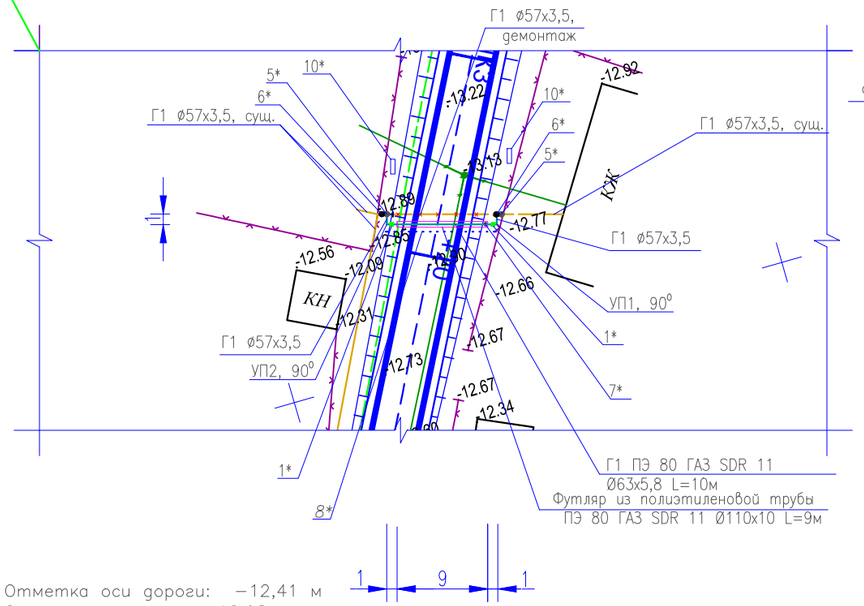

Отметка оси дороги: −12,41 м
Отметка рельефа: −12,98 м

1* – Неразъемное соединение "полиэтилен–сталь" ПЭ 80 ГАЗ SDR 11 Ø63х5,8/ СтØ57х3,5
2* – Труба Г1 Ø57х3,5 ГОСТ 10704–91, тип изоляции "весьма усиленная", полилен
3* – Кран шаровой приварной КШ.Ц.П.GAS.050.040.Н/П.02 (Ду50)
4* – Изолирующее приварное соединение ИС–57 Ду50, ставится по ходу движения газа перед шаровым краном Ду50
5* – Выход газопровода на поверхность
6* – Точка врезки в существующий газопровод низкого давления
7* – Контрольная трубка Ø57х3,5, выведенная под ковер Ø108х4,0
8* – Пластмассовая сигнальная лента желтого цвета с несмываемой надписью "Осторожно! Газ"
9*– Труба Г1 В–10 ГОСТ 10705–80/Ø57х3,5 ГОСТ 10704–91 Изоляция "Окраска эмалью за два раза по двум слоям грунтовки ГФ–021"
10* – Табличка–указатель расположения подземных сетевых устройств

Продольный профиль газопровода

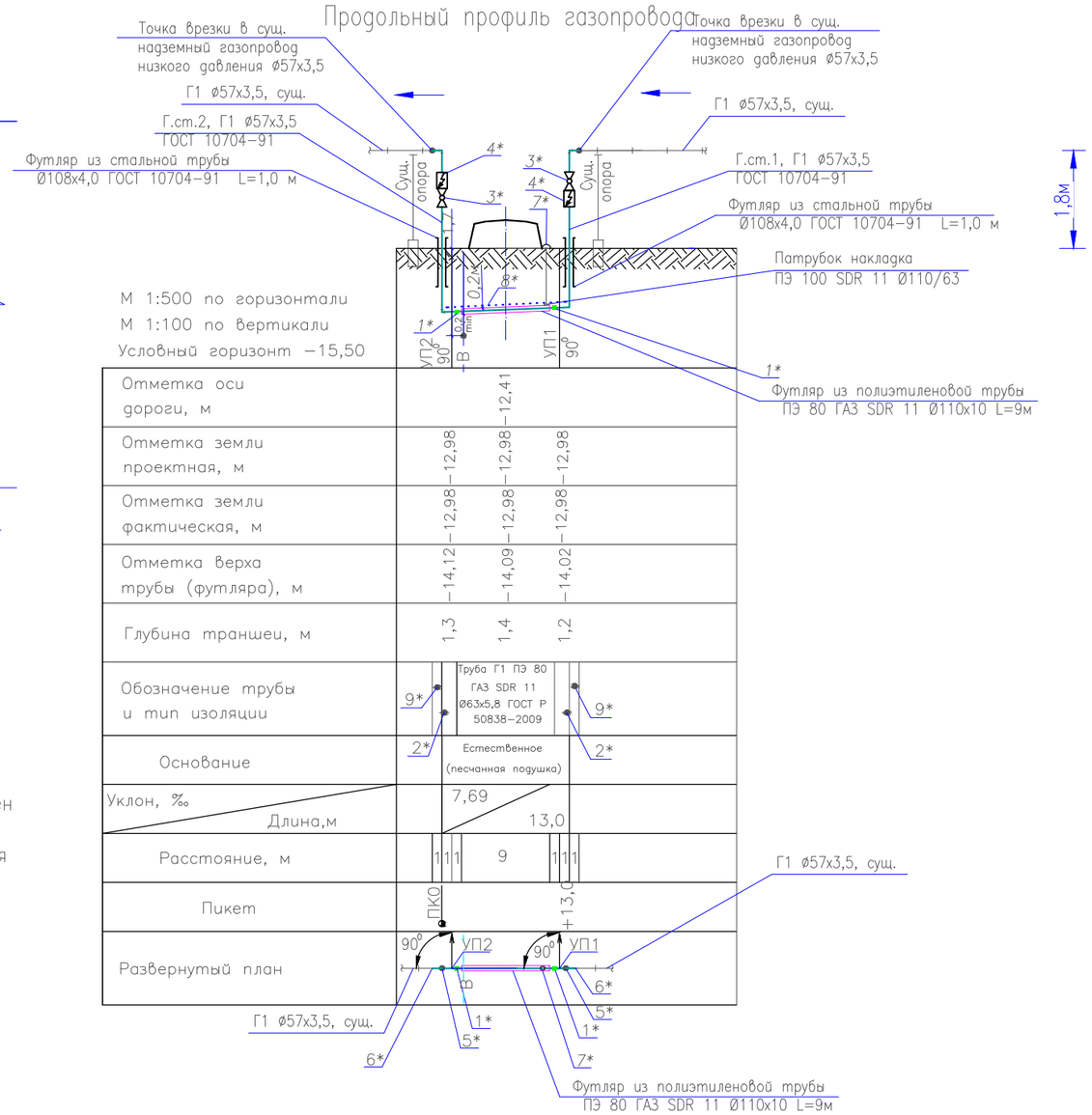

М 1:500 по горизонтали
М 1:100 по вертикали
Условный горизонт −15,50

Отметка оси дороги, м	12,41		
Отметка земли проектная, м	12,98	12,98	12,98
Отметка земли фактическая, м	12,98	12,98	12,98
Отметка верха трубы (футляра), м	14,12	14,09	14,02
Глубина траншеи, м	1,3	1,4	1,2
Обозначение трубы и тип изоляции	9*	Труба Г1 ПЭ 80 ГАЗ SDR 11 Ø63х5,8 ГОСТ Р 50838–2009	9*
Основание	2*	Естественное (песчанная подушка)	2*
Уклон, ‰ / Длина,м		7,69 / 13,0	
Расстояние, м	1 1 1	9	1 1 1
Пикет	ПК0		+13,0
Развернутый план	90° УП2 1	В	90° УП1 1 2

Г1 ø57х3,5, сущ.

ИЗМ.	ДАТА	ОПИСАНИЕ ИЗМЕНЕНИЙ	ГРУППОВАЯ ПРОВЕРКА						ДОЛЖНОСТЬ	ФАМИЛИЯ	ПОДПИСЬ	ДАТА
									МЕНЕДЖЕР			
									ГИП	Чеснакова		
									ГЛ.СПЕЦИАЛИСТ			
									ПРОВЕРИЛ	Чеснакова		
									РАЗРАБОТАЛ	Загребельный		
									ПЕРЕВОДЧИК			
ФАЙЛ			ТЕХНОЛОГ	СТРОИТЕЛЬ	В и К	САНТЕХНИК	ЭЛЕКТРИК	А и Т	СПЕЦ. ПО ДОК.			

135-110-02-9-00 ГСН

РЕКОНСТРУКЦИЯ ВНУТРИСЕЛЬСКИХ АВТОМОБИЛЬНЫХ ДОРОГ В СЕЛЕ ШОКПАРТОГАЙ ЖЫЛЫОЙСКОГО РАЙОНА

Автомобильная дорога 2

СТАДИЯ	ЛИСТ	ЛИСТОВ
	3.1	

Устройство пересечения с надземным газопроводом на ПК 3+15,8

ТОО ГК "Казмунайтехсервис" г. Атырау

МАСШТАБ: ФОРМАТ А3

Взам. инв. N | Подпись и дата | Инв. N подл.

Позиция	Наименование и техническая характеристика	Тип, марка, обозначение документа, опросного листа	Код оборудования, изделия, материала	Завод-изготовитель	Единица измерения	Количество	Масса единицы, кг	Примечание
1	2	3	4	5	6	7	8	9
	Материалы, изделия и устройства							
1	Трубы стальные электросварные Ø108х4,0	ГОСТ 10704 – 91		ЗАО "Энгельский трубный завод"	шт/м	2/2		Гильза на газ. стояк
2	Трубы стальные электросварные Ø57х3,5	ГОСТ 10704 – 91		ЗАО "Энгельский трубный завод"	м	1,2		контрольная трубка
3	Трубы стальные электросварные Ø57х3,5	ГОСТ 10704 – 91		ЗАО "Энгельский трубный завод"	м	11,1		надземн. – 5,6м подземн. – 5,5м
4	Труба ПЭ 80 ГАЗ SDR 11 Ø63х5,8	ГОСТ Р 50838-2009		ОАО "Вавин-Рус" г. Москва	м	10,0		
5	Труба ПЭ 80 ГАЗ SDR 11 Ø110х10,0 (Футляр)	ГОСТ Р 50838-2009		ОАО "Вавин-Рус" г. Москва	м	9,0		Футляр
6	Неразъемное соединение "полиэтилен – сталь" СтØ57х3,5/ПЭ 80 ГАЗ SDR 11 Ø63х5,8	ГОСТ Р 50838-2009		ОАО "Вавин-Рус" г. Москва	шт	3		на газ-д и контрольную трубку
7	Патрубок-накладка ПЭ 100 SDR11 Ø110х63	ГОСТ Р 50838-2009		ОАО "Вавин-Рус" г. Москва	шт	1		на контрольную трубку
8	Пластмас. сигнальная лента желт. цвета с несмываемой надписью "Осторожно. ГАЗ"	ТУ 2245-002-21696750-2002			м	11		
9	Лента "полилен" 3 слоя 40-ЛИ-45	ТУ 2245-003-1297859-99			кг	1,7		
10	Обертка "полилен-ОБ" 40-ОБ-63	ТУ 2245-004-1297859-99			кг	0,7		
11	Праймер НК-50	ТУ 5775-001-01297859-95			кг	0,1		
12	Ковер Ø108х4,0	УГ 1.03.00			шт	1		
13	Эмаль ПФ-115	ГОСТ 6465-76		ООО СК "Миком" г. Астрахань	кг	0,4		
14	Грунтовка ГФ 021	ГОСТ 25129-82		ООО СК "Миком" г. Астрахань	кг	0,2		
15	Табличка-указатель расположения подземных сетевых устройств				шт	2		
16	Изолирующее приварное соединение ИС-57 Ду50	ТУ 3799-001-37776190-2012		ООО ПКП"КомплектСнаб-С" г. Саратов	шт	2		
17	Кран шаровой приварной КШ.Ц.П.GAS.050.040.Н/П.02 (Ду50)	ТУ 3742-001-45630744-2003		ООО "ЧелябинскСпецГражданСтрой"	шт	2		
18	Песок				м3	2,6		
19	Отвод стальной электросварной ф57х3,5, 90°	ГОСТ 10704 – 91		ЗАО "Энгельский трубный завод"	шт	6		
20	Демонтаж газопровода				м	13,0		
21								
22								

Взам. инв. N

Подпись и дата

Инв. N подл.

ИЗМ.	ДАТА	ОПИСАНИЕ ИЗМЕНЕНИЙ	ГРУППОВАЯ ПРОВЕРКА						ДОЛЖНОСТЬ	ФАМИЛИЯ	ПОДПИСЬ	ДАТА
									МЕНЕДЖЕР			
									ГИП	Чеснакова		
									ГЛ.СПЕЦИАЛИСТ			
									ПРОВЕРИЛ	Чеснакова		
									РАЗРАБОТАЛ	Загребельный		
									ПЕРЕВОДЧИК			
ФАЙЛ			ТЕХНОЛОГ	СТРОИТЕЛЬ	В и К	САНТЕХНИК	ЭЛЕКТРИК	А и Т	СПЕЦ. ПО ДОК.			

135-110-02-9-00 ГСН

РЕКОНСТРУКЦИЯ ВНУТРИСЕЛЬСКИХ АВТОМОБИЛЬНЫХ ДОРОГ В СЕЛЕ ШОКПАРТОГАЙ ЖЫЛЫОЙСКОГО РАЙОНА

Автомобильная дорога 2

СТАДИЯ	ЛИСТ	ЛИСТОВ
	3.2	

Устройство пересечения с надземным газопроводом на ПК 3+15,8

ТОО ГК "Казмунайтехсервис" г. Атырау

МАСШТАБ:

ФОРМАТ А3

План устройства пересечения автодороги N2 с надземным газопроводом на ПК 6+02,8

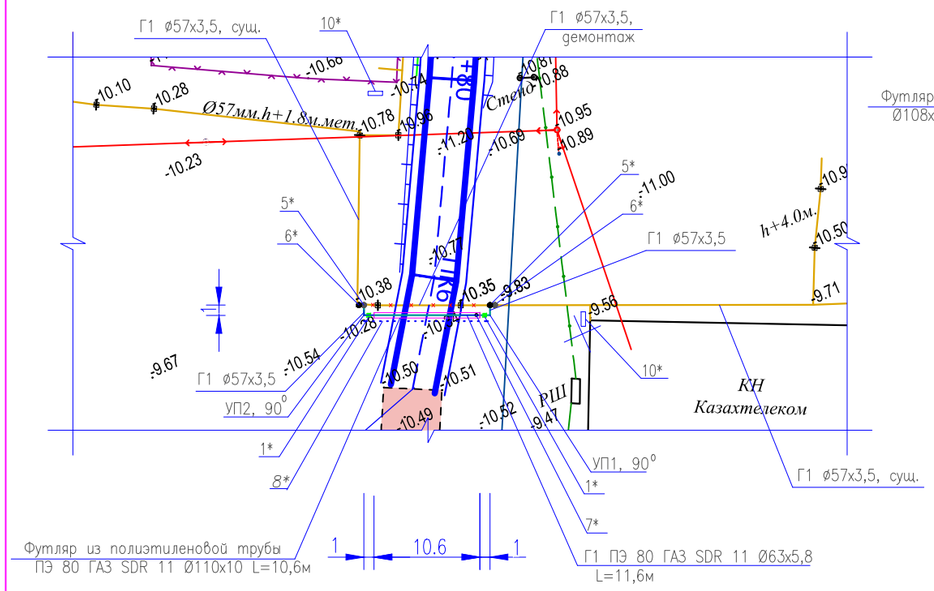

Отметка оси дороги: −10,48 м
Отметка рельефа: −10,63 м

1* – Неразъемное соединение "полиэтилен–сталь" ПЭ 80 ГАЗ SDR 11 Ø63х5,8/ СтØ57х3,5
2* – Труба Г1 Ø57х3,5 ГОСТ 10704–91, тип изоляции "весьма усиленная", полилен
3* – Кран шаровой приварной КШ.Ц.П.GAS.050.040.Н/П.02 (Ду50)
4* – Изолирующее приварное соединение ИС–57 Ду50, ставится по ходу движения газа перед шаровым краном Ду50
5* – Выход газопровода на поверхность
6* – Точка врезки в существующий газопровод низкого давления
7* – Контрольная трубка Ø57х3,5, выведенная под ковер Ø108х4,0
8* – Пластмассовая сигнальная лента желтого цвета с несмываемой надписью "Осторожно! Газ"
9*– Труба Г1 В–10 ГОСТ 10705–80/Ø57х3,5 ГОСТ 10704–91
Изоляция "Окраска эмалью за два раза по двум слоям грунтовки ГФ–021"
10* – Табличка–указатель расположения подземных сетевых устройств

Продольный профиль газопровода

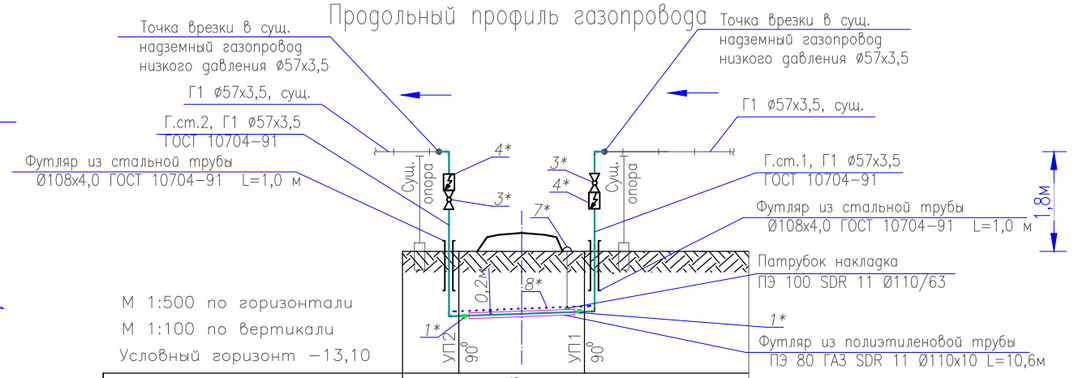

М 1:500 по горизонтали
М 1:100 по вертикали
Условный горизонт −13,10

Отметка оси дороги, м		−10,48	
Отметка земли проектная, м	−10,63	−10,48	−10,63
Отметка земли фактическая, м	−10,63	−10,63	−10,63
Отметка верха трубы (футляра), м	−11,77	−11,74	−11,67
Глубина траншеи, м	1,3	1,4	1,2
Обозначение трубы и тип изоляции	9*	Труба Г1 ПЭ 80 ГАЗ SDR 11 Ø63х5,8 ГОСТ Р 50838–2009	9*
Основание	2*	Естественное (песчанная подушка)	2*
Уклон, ‰ / Длина,м		6,85 / 14,6	
Расстояние, м	1 1 1	10,6	1 1 1
Пикет	ПК0		+14,6
Развернутый план	90° УП2	90° УП1	

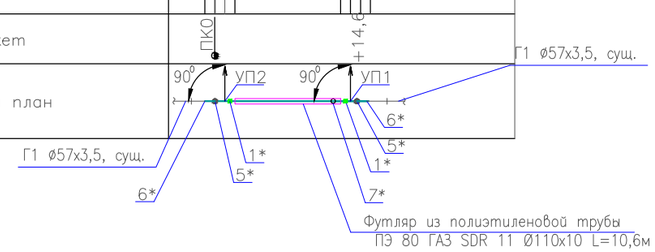

Взам. инв. N	Подпись и дата	Инв. N подл.

ИЗМ.	ДАТА	ОПИСАНИЕ ИЗМЕНЕНИЙ	ГРУППОВАЯ ПРОВЕРКА						ДОЛЖНОСТЬ	ФАМИЛИЯ	ПОДПИСЬ	ДАТА
									МЕНЕДЖЕР			
									ГИП	Чеснакова		
									ГЛ.СПЕЦИАЛИСТ			
									ПРОВЕРИЛ	Чеснакова		
									РАЗРАБОТАЛ	Загребельный		
									ПЕРЕВОДЧИК			
ФАЙЛ			ТЕХНОЛОГ	СТРОИТЕЛЬ	В и К	САНТЕХНИК	ЭЛЕКТРИК	А и Т	СПЕЦ. ПО ДОК.			

135-110-02-9-00 ГСН

РЕКОНСТРУКЦИЯ ВНУТРИСЕЛЬСКИХ АВТОМОБИЛЬНЫХ ДОРОГ В СЕЛЕ ШОКПАРТОГАЙ ЖЫЛЫОЙСКОГО РАЙОНА

Автомобильная дорога 2

СТАДИЯ	ЛИСТ	ЛИСТОВ
	4.1	

Устройство пересечения с надземным газопроводом на ПК 6+02,8

ТОО ГК "Казмунайтехносервис" г. Атырау

МАСШТАБ: ФОРМАТ А3

Позиция	Наименование и техническая характеристика	Тип, марка, обозначение документа, опросного листа	Код оборудования, изделия, материала	Завод-изготовитель	Единица измерения	Количество	Масса единицы, кг	Примечание
1	2	3	4	5	6	7	8	9
	Материалы, изделия и устройства							
1	Трубы стальные электросварные Ø108х4,0	ГОСТ 10704 – 91		ЗАО "Энгельский трубный завод"	шт/м	2/2		Гильза на газ. стояк
2	Трубы стальные электросварные Ø57х3,5	ГОСТ 10704 – 91		ЗАО "Энгельский трубный завод"	м	1,2		контрольная трубка
3	Трубы стальные электросварные Ø57х3,5	ГОСТ 10704 – 91		ЗАО "Энгельский трубный завод"	м	11,1		надземн. – 5,6м подземн. – 5,5м
4	Труба ПЭ 80 ГАЗ SDR 11 Ø63х5,8	ГОСТ Р 50838-2009		ОАО "Вавин-Рус" г. Москва	м	11,6		
5	Труба ПЭ 80 ГАЗ SDR 11 Ø110х10,0 (Футляр)	ГОСТ Р 50838-2009		ОАО "Вавин-Рус" г. Москва	м	10,6		Футляр
6	Неразъемное соединение "полиэтилен – сталь" СтØ57х3,5/ПЭ 80 ГАЗ SDR 11 Ø63х5,8	ГОСТ Р 50838-2009		ОАО "Вавин-Рус" г. Москва	шт	3		на газ-д и контрольную трубку
7	Патрубок-накладка ПЭ 100 SDR11 Ø110х63	ГОСТ Р 50838-2009		ОАО "Вавин-Рус" г. Москва	шт	1		на контрольную трубку
8	Пластмас. сигнальная лента желт. цвета с несмываемой надписью "Осторожно. ГАЗ"	ТУ 2245-002-21696750-2002			м	12		
9	Лента "полилен" 3 слоя 40-ЛИ-45	ТУ 2245-003-1297859-99			кг	1,7		
10	Обертка "полилен-ОБ" 40-ОБ-63	ТУ 2245-004-1297859-99			кг	0,7		
11	Праймер НК-50	ТУ 5775-001-01297859-95			кг	0,1		
12	Ковер Ø108х4,0	УГ 1.03.00			шт	1		
13	Эмаль ПФ-115	ГОСТ 6465-76		ООО СК "Миком" г. Астрахань	кг	0,4		
14	Грунтовка ГФ 021	ГОСТ 25129-82		ООО СК "Миком" г. Астрахань	кг	0,2		
15	Табличка-указатель расположения подземных сетевых устройств				шт	2		
16	Изолирующее приварное соединение ИС-57 Ду50	ТУ 3799-001-37776190-2012		ООО ПКП"КомплектСнаб-С" г. Саратов	шт	2		
17	Кран шаровой приварной КШ.Ц.П.GAS.050.040.Н/П.02 (Ду50)	ТУ 3742-001-45630744-2003		ООО "ЧелябинскСпецГражданСтрой"	шт	2		
18	Песок				м3	2,9		
19	Отвод стальной электросварной ф57х3,5, 90°	ГОСТ 10704 – 91		ЗАО "Энгельский трубный завод"	шт	6		
20	Демонтаж газопровода				м	14,6		
21								
22								

Взам. инв. N

Подпись и дата

Инв. N подл.

ИЗМ.	ДАТА	ОПИСАНИЕ ИЗМЕНЕНИЙ	ГРУППОВАЯ ПРОВЕРКА						ДОЛЖНОСТЬ	ФАМИЛИЯ	ПОДПИСЬ	ДАТА
									МЕНЕДЖЕР			
									ГИП	Чеснакова		
									ГЛ.СПЕЦИАЛИСТ			
									ПРОВЕРИЛ	Чеснакова		
									РАЗРАБОТАЛ	Загребельный		
									ПЕРЕВОДЧИК			
ФАЙЛ			ТЕХНОЛОГ	СТРОИТЕЛЬ	В и К	САНТЕХНИК	ЭЛЕКТРИК	А и Т	СПЕЦ. ПО ДОК.			

135-110-02-9-00 ГСН

РЕКОНСТРУКЦИЯ ВНУТРИСЕЛЬСКИХ АВТОМОБИЛЬНЫХ ДОРОГ В СЕЛЕ ШОКПАРТОГАЙ ЖЫЛЫОЙСКОГО РАЙОНА

Автомобильная дорога 2

СТАДИЯ	ЛИСТ	ЛИСТОВ
	4.2	

Устройство пересечения с надземным газопроводом на ПК 6+02,8

ТОО ГК "Казмунайтехносервис" г. Атырау

МАСШТАБ:

ФОРМАТ А3

План устройства пересечения автодороги N3 с надземным газопроводом на ПК 3+16,3

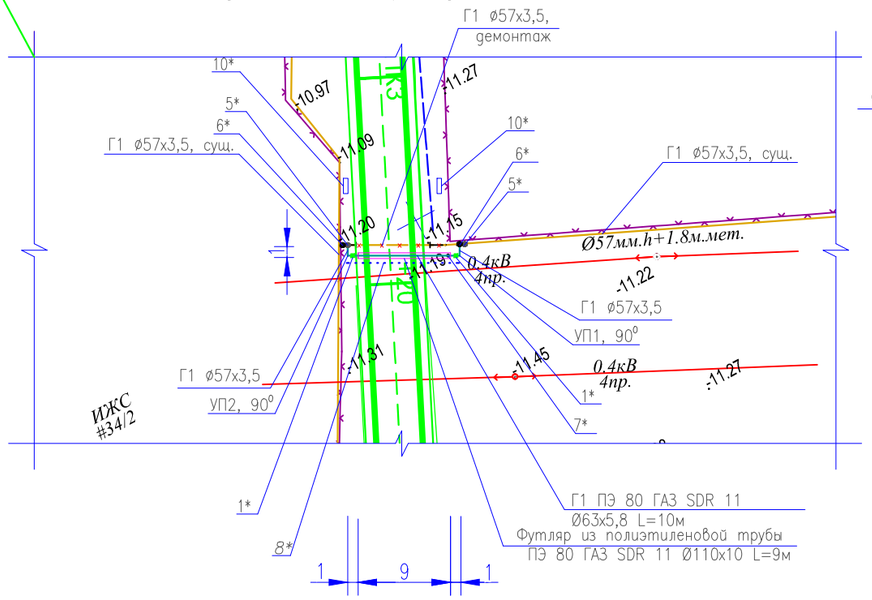

Отметка оси дороги: −11,11 м
Отметка рельефа: −11,21 м

1* – Неразъемное соединение "полиэтилен–сталь" ПЭ 80 ГАЗ SDR 11 Ø63х5,8/ СтØ57х3,5
2* – Труба Г1 Ø57х3,5 ГОСТ 10704–91, тип изоляции "весьма усиленная", полилен
3* – Кран шаровой приварной КШ.Ц.П.GAS.050.040.Н/П.02 (Ду50)
4* – Изолирующее приварное соединение ИС–57 Ду50, ставится по ходу движения газа перед шаровым краном Ду50
5* – Выход газопровода на поверхность
6* – Точка врезки в существующий газопровод низкого давления
7* – Контрольная трубка Ø57х3,5, выведенная под ковер Ø108х4,0
8* – Пластмассовая сигнальная лента желтого цвета с несмываемой надписью "Осторожно! Газ"
9*– Труба Г1 В–10 ГОСТ 10705–80/Ø57х3,5 ГОСТ 10704–91 Изоляция "Окраска эмалью за два раза по двум слоям грунтовки ГФ–021"
10* – Табличка–указатель расположения подземных сетевых устройств

Продольный профиль газопровода

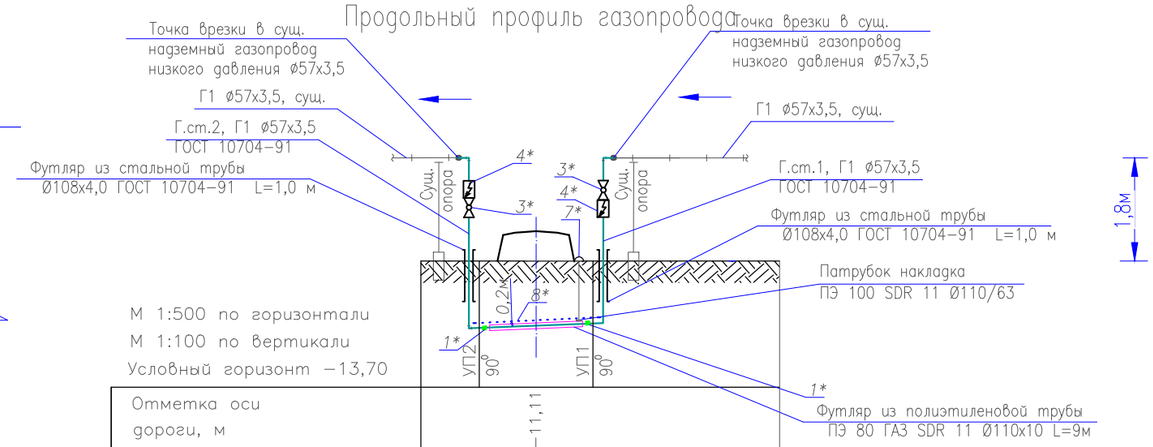

М 1:500 по горизонтали
М 1:100 по вертикали
Условный горизонт −13,70

Отметка оси дороги, м	−11,11		
Отметка земли проектная, м	−11,21	−11,11	−11,21
Отметка земли фактическая, м	−11,21	−11,21	−11,21
Отметка верха трубы (футляра), м	−12,35	−12,32	−12,25
Глубина траншеи, м	1,3	1,4	1,2
Обозначение трубы и тип изоляции	9*	Труба Г1 ПЭ 80 ГАЗ SDR 11 Ø63х5,8 ГОСТ Р 50838–2009	9*
Основание	2*	Естественное (песчанная подушка)	2*
Уклон, ‰ / Длина,м		7,69 / 13,0	
Расстояние, м	1 1 1	9	1 1 1
Пикет	ПК0		+13,0
Развернутый план	90° УП2		90° УП1

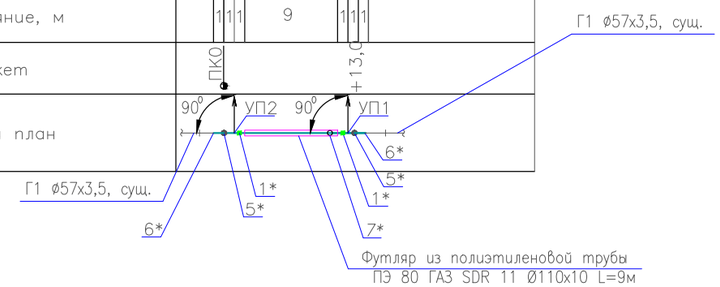

ИЗМ.	ДАТА	ОПИСАНИЕ ИЗМЕНЕНИЙ	ГРУППОВАЯ ПРОВЕРКА						ДОЛЖНОСТЬ	ФАМИЛИЯ	ПОДПИСЬ	ДАТА
									МЕНЕДЖЕР			
									ГИП	Чеснакова		
									ГЛ.СПЕЦИАЛИСТ			
									ПРОВЕРИЛ	Чеснакова		
									РАЗРАБОТАЛ	Загребельный		
									ПЕРЕВОДЧИК			
ФАЙЛ			ТЕХНОЛОГ	СТРОИТЕЛЬ	В и К	САНТЕХНИК	ЭЛЕКТРИК	А и Т	СПЕЦ. ПО ДОК.			

135-110-02-9-00 ГСН

РЕКОНСТРУКЦИЯ ВНУТРИСЕЛЬСКИХ АВТОМОБИЛЬНЫХ ДОРОГ В СЕЛЕ ШОКПАРТОГАЙ ЖЫЛЫОЙСКОГО РАЙОНА

Автомобильная дорога 3

СТАДИЯ	ЛИСТ	ЛИСТОВ
	5.1	

Устройство пересечения с надземным газопроводом на ПК 3+16,3

ТОО ГК "Казмунайтехносервис" г. Атырау

МАСШТАБ: ФОРМАТ А3

Взам. инв. N | Подпись и дата | Инв. N подл.

Позиция	Наименование и техническая характеристика	Тип, марка, обозначение документа, опросного листа	Код оборудования, изделия, материала	Завод-изготовитель	Единица измерения	Количество	Масса единицы, кг	Примечание
1	2	3	4	5	6	7	8	9
	Материалы, изделия и устройства							
1	Трубы стальные электросварные Ø108х4,0	ГОСТ 10704 – 91		ЗАО "Энгельский трубный завод"	шт/м	2/2		Гильза на газ. стояк
2	Трубы стальные электросварные Ø57х3,5	ГОСТ 10704 – 91		ЗАО "Энгельский трубный завод"	м	1,2		контрольная трубка
3	Трубы стальные электросварные Ø57х3,5	ГОСТ 10704 – 91		ЗАО "Энгельский трубный завод"	м	11,1		надземн. – 5,6м подземн. – 5,5м
4	Труба ПЭ 80 ГАЗ SDR 11 Ø63х5,8	ГОСТ Р 50838-2009		ОАО "Вавин-Рус" г. Москва	м	10,0		
5	Труба ПЭ 80 ГАЗ SDR 11 Ø110х10,0 (Футляр)	ГОСТ Р 50838-2009		ОАО "Вавин-Рус" г. Москва	м	9,0		Футляр
6	Неразъемное соединение "полиэтилен – сталь" СтØ57х3,5/ПЭ 80 ГАЗ SDR 11 Ø63х5,8	ГОСТ Р 50838-2009		ОАО "Вавин-Рус" г. Москва	шт	3		на газ-д и контрольную трубку
7	Патрубок-накладка ПЭ 100 SDR11 Ø110х63	ГОСТ Р 50838-2009		ОАО "Вавин-Рус" г. Москва	шт	1		на контрольную трубку
8	Пластмас. сигнальная лента желт. цвета с несмываемой надписью "Осторожно. ГАЗ"	ТУ 2245-002-21696750-2002			м	11		
9	Лента "полилен" 3 слоя 40-ЛИ-45	ТУ 2245-003-1297859-99			кг	1,7		
10	Обертка "полилен-ОБ" 40-ОБ-63	ТУ 2245-004-1297859-99			кг	0,7		
11	Праймер НК-50	ТУ 5775-001-01297859-95			кг	0,1		
12	Ковер Ø108х4,0	УГ 1.03.00			шт	1		
13	Эмаль ПФ-115	ГОСТ 6465-76		ООО СК "Миком" г. Астрахань	кг	0,4		
14	Грунтовка ГФ 021	ГОСТ 25129-82		ООО СК "Миком" г. Астрахань	кг	0,2		
15	Табличка-указатель расположения подземных сетевых устройств				шт	2		
16	Изолирующее приварное соединение ИС-57 Ду50	ТУ 3799-001-37776190-2012		ООО ПКП"КомплектСнаб-С" г. Саратов	шт	2		
17	Кран шаровой приварной КШ.Ц.П.GAS.050.040.Н/П.02 (Ду50)	ТУ 3742-001-45630744-2003		ООО "ЧелябинскСпецГражданСтрой"	шт	2		
18	Песок				м3	2,6		
19	Отвод стальной электросварной ф57х3,5, 90°	ГОСТ 10704 – 91		ЗАО "Энгельский трубный завод"	шт	6		
20	Демонтаж газопровода				м	13,0		
21								
22								

Взам. инв. N

Подпись и дата

Инв. N подл.

ИЗМ.	ДАТА	ОПИСАНИЕ ИЗМЕНЕНИЙ	ГРУППОВАЯ ПРОВЕРКА						ДОЛЖНОСТЬ	ФАМИЛИЯ	ПОДПИСЬ	ДАТА
									МЕНЕДЖЕР			
									ГИП	Чеснакова		
									ГЛ.СПЕЦИАЛИСТ			
									ПРОВЕРИЛ	Чеснакова		
									РАЗРАБОТАЛ	Загребельный		
									ПЕРЕВОДЧИК			
ФАЙЛ			ТЕХНОЛОГ	СТРОИТЕЛЬ	В и К	САНТЕХНИК	ЭЛЕКТРИК	А и Т	СПЕЦ. ПО ДОК.			

135-110-02-9-00 ГСН

РЕКОНСТРУКЦИЯ ВНУТРИСЕЛЬСКИХ АВТОМОБИЛЬНЫХ ДОРОГ В СЕЛЕ ШОКПАРТОГАЙ ЖЫЛЫОЙСКОГО РАЙОНА

Автомобильная дорога 3

СТАДИЯ	ЛИСТ	ЛИСТОВ
	5.2	

Устройство пересечения с надземным газопроводом на ПК 3+16,3

ТОО ГК "Казмунайтехсервис" г. Атырау

МАСШТАБ:

ФОРМАТ А3

Прокладка газопровода в футляре

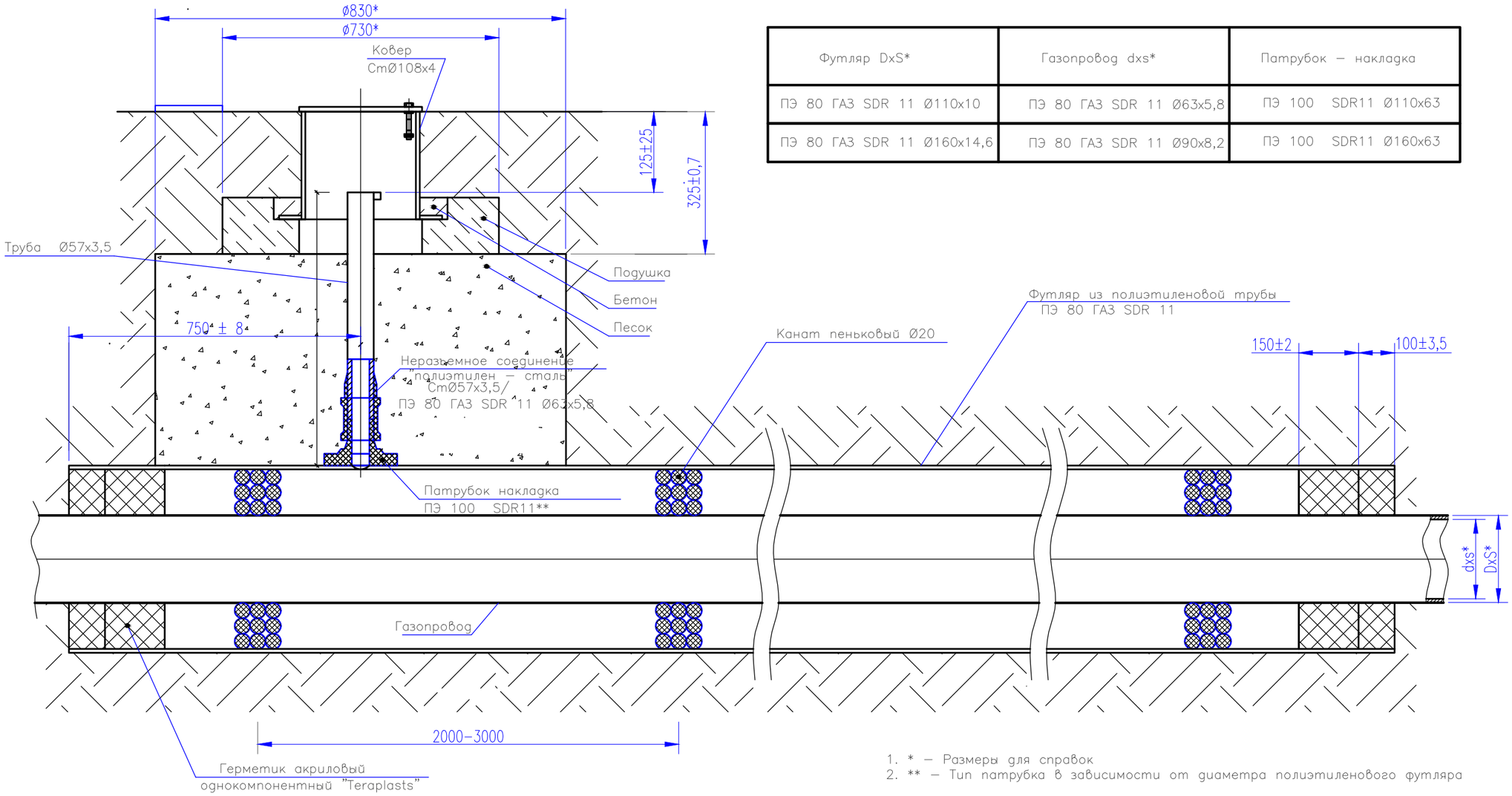

Футляр DxS*	Газопровод dxs*	Патрубок – накладка
ПЭ 80 ГАЗ SDR 11 Ø110х10	ПЭ 80 ГАЗ SDR 11 Ø63х5,8	ПЭ 100 SDR11 Ø110х63
ПЭ 80 ГАЗ SDR 11 Ø160х14,6	ПЭ 80 ГАЗ SDR 11 Ø90х8,2	ПЭ 100 SDR11 Ø160х63

1. * – Размеры для справок
2. ** – Тип патрубка в зависимости от диаметра полиэтиленового футляра

Взам. инв. N

Подпись и дата

Инв. N подл.

ИЗМ.	ДАТА	ОПИСАНИЕ ИЗМЕНЕНИЙ	ГРУППОВАЯ ПРОВЕРКА						ДОЛЖНОСТЬ	ФАМИЛИЯ	ПОДПИСЬ	ДАТА
									МЕНЕДЖЕР			
									ГИП	Чеснакова		
									ГЛ.СПЕЦИАЛИСТ			
									ПРОВЕРИЛ	Чеснакова		
									РАЗРАБОТАЛ	Загребельный		
									ПЕРЕВОДЧИК			
ФАЙЛ			ТЕХНОЛОГ	СТРОИТЕЛЬ	В и К	САНТЕХНИК	ЭЛЕКТРИК	А и Т	СПЕЦ. ПО ДОК.			

135-110-02-9-00 ГСН

РЕКОНСТРУКЦИЯ ВНУТРИСЕЛЬСКИХ АВТОМОБИЛЬНЫХ ДОРОГ
В СЕЛЕ ШОКПАРТОГАЙ ЖЫЛЫОЙСКОГО РАЙОНА

Автомобильная дорога 1,3,4

СТАДИЯ	ЛИСТ	ЛИСТОВ
	6	

Прокладка газопровода в футляре

ТОО ГК
"Казмунайтехсервис"
г. Атырау

МАСШТАБ:

ФОРМАТ А3

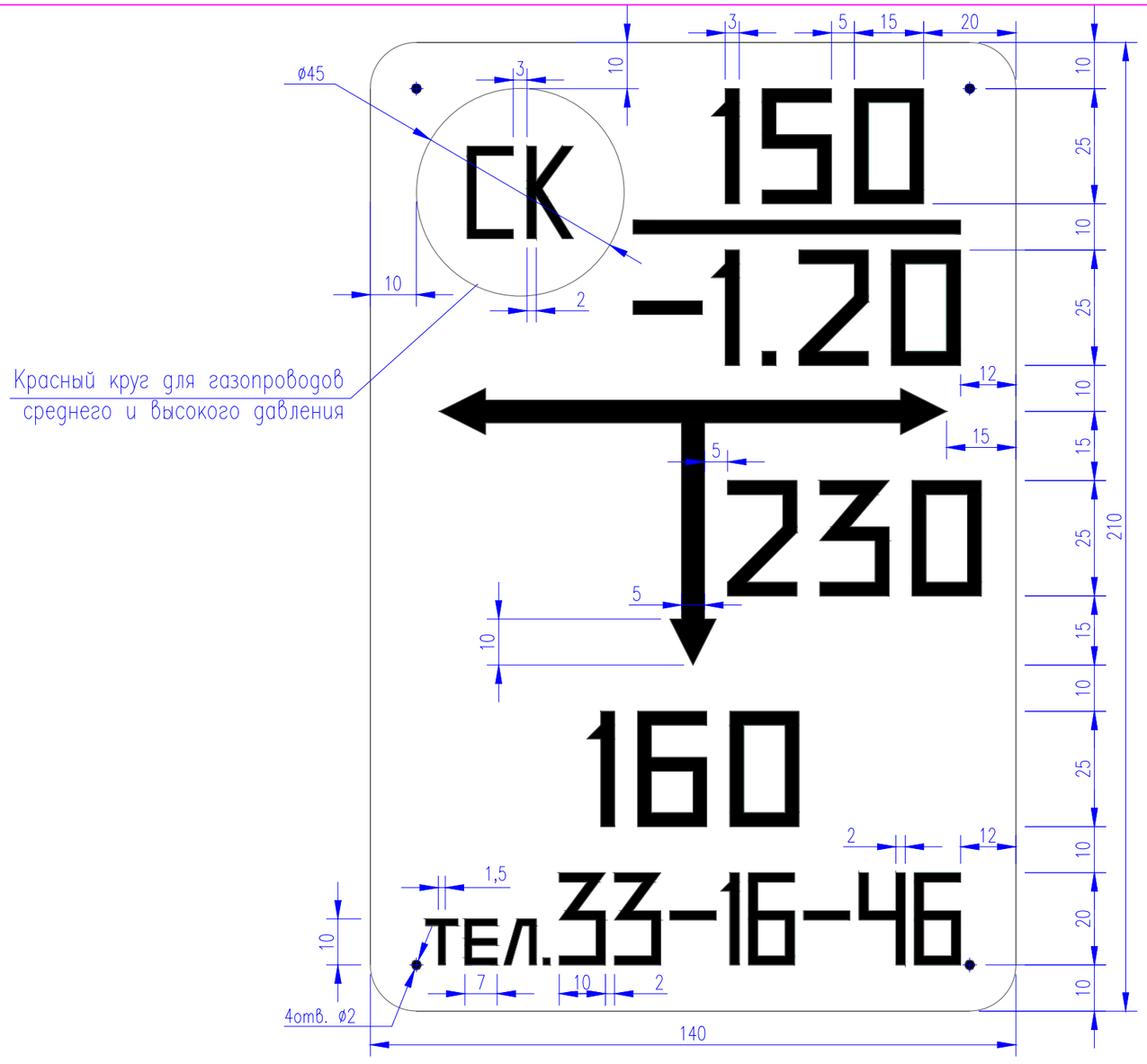

Общие указания

Табличка-указатель устанавливается в соответствии с требованиями Правил охраны газораспределительных сетей

Табличка-указатель расположения подземных сетевых устройств служит для определения местоположения подземных газопроводов, запорной арматуры и других устройств.

Надписи на тавличке-указателе черного цвета на желтом фоне,

На тавличку-указатель нанести:

В верхней части слева – условное обозначение сетевого сооружения: СК – сборник конденсата; ГК – газовый колодец; КТ – контрольная трубка; КИП – контрольно-измерительный пункт; ВТ – водоотводящая трубка; ПЗ – протекторная защита; З – заглушка на газопроводе; ЭП – электроперемычка.

В верхней части справа:

над чертой – условный диаметр газопровода (в миллиметрах),

под чертой – глубина заложения газопровода (в метрах).

В средней части – расстояние от места установки

тавлички-указателя до оси устройств по перпендикуляру к плоскости указателя Св, сантиметрах).

В середине справа или слева от вертикальной стрелки –размер отклонения от перпендикуляра (в сантиметрах).

В нижней части – телефон эксплуатационной организации.

Тавличку-указатель установить вблизи от обозначаемого сооружения на стенах зданий, столбах, заборах или на специальных ориентирных столбиках типовой конструкции в зависимости от местных условий прохождения трассы газопровода.

ИЗМ.	ДАТА	ОПИСАНИЕ ИЗМЕНЕНИЙ	ГРУППОВАЯ ПРОВЕРКА						ДОЛЖНОСТЬ	ФАМИЛИЯ	ПОДПИСЬ	ДАТА	135-110-02-9-00 ГСН		
									МЕНЕДЖЕР				РЕКОНСТРУКЦИЯ ВНУТРИСЕЛЬСКИХ АВТОМОБИЛЬНЫХ ДОРОГ В СЕЛЕ ШОКПАРТОГАЙ ЖЫЛЫОЙСКОГО РАЙОНА		
									ГИП	Чеснакова					
									ГЛ.СПЕЦИАЛИСТ						
									ПРОВЕРИЛ	Чеснакова			Автомобильная дорога 1,3,4	СТАДИЯ	ЛИСТ / ЛИСТОВ
									РАЗРАБОТАЛ	Загребельный					7
									ПЕРЕВОДЧИК				Прокладка газопровода в футляре	ТОО ГК "Казмунайтехсервис" г. Атырау	
ФАЙЛ			ТЕХНОЛОГ	СТРОИТЕЛЬ	В и К	САНТЕХНИК	ЭЛЕКТРИК	А и Т	СПЕЦ. ПО ДОК.						

Взам. инв. N

Подпись и дата

Инв. N подл.

МАСШТАБ:

ФОРМАТ А3

«Реконструкция внутрисельских автомобильных дорог в селе Шокпартогай Жылыойского района»

Том III

Книга 2. Пересечения

Пересечения с телефонными сетями

г. Атырау

2017г.

Перечень чертежей основного комплекта марки СС

Лист	Наименование	Примечание
1	Общие данные	
	Автомобильная дорога 1	
2	Устройство пересечения с линией связи на ПК 4+22.5	
3	Устройство пересечения с линией связи на ПК 4+35.5	
4	Устройство пересечения с линией связи на ПК 9+21.6	
5	Устройство пересечения с линией связи на ПК 10+02.5	
6	Устройство пересечения с линией связи на ПК 12+22.1	
7	Устройство пересечения с линией связи на ПК 13+70.1	
8	Устройство пересечения с линией связи на ПК 14+44.6	
9	Устройство пересечения с линией связи на ПК 15+68	
	Автомобильная дорога 2	
10	Устройство пересечения с линией связи на ПК 2+00	
11	Устройство пересечения с линией связи на ПК 3+11.1	
12	Устройство пересечения с линией связи на ПК 3+63.4	
13	Устройство пересечения с линией связи на ПК 4+07.3 и ПК	4+11.7
14	Устройство пересечения с линией связи на ПК 4+54.9	
15	Устройство пересечения с линией связи на ПК 5+20.6	
	Автомобильная дорога 3	
16	Устройство пересечения с линией связи на ПК 3+62	
	Автомобильная дорога 4	
17	Устройство пересечения с линией связи на ПК 0+35.9	
18	Устройство пересечения с линией связи на ПК 2+02.9	
19	Устройство пересечения с линией связи на ПК 3+16.3	
20	Устройство пересечения с линией связи на ПК 4+14.7	

Перечень ссылочных и прилогаемых документов

Обозначение	Наименование	Примечание
135-110-02-9-00 СС.С	Спецификации оборудования изделий и материалов	
ТУ N 4-30-02/512	Технические условия на устройство пересечений с	
от 31.08.2017г	с существующими сетями связи.	
——	Сводная ведомость пересечений проектируемых	
	автомобильных дорог с существующими инженер-	
	ными сетями в ЖЫльойском районе Атырауской	
	области	

Общие указания

Проект предусматривает вынос слаботочных сетей мешающих строительству.
Вынос слаботочных сетей выполнен в соответствии с требованиями технических условий N 4-30-02/512 от 31.08.2017г выданными Атырауской областной дирекцией телекоммуникаций "КАЗАКТЕЛЕКОМ".
В соответствии с ТУ предусматривается в местах пересечения проектируемой автодороги с существующими сетями связи (кабельные или воздушные) закладка в траншею футляров из полиэтиленовых труб Ф100мм с толщиной стенки 8мм.
Переустройство слаботочных сетей ТУ не предусматривает. Работы по переустройству слаботочных сетей будут выполнены эксплуатирующей организацией по мере необходимости, за счет собственных
средств.
Предусмотреть герметизацию концов футляров с помощью полиэтиленовой пакетов и монтажной пены.
Все строительные работы вести с письменного разрешения дирекции "КАЗАКТЕЛЕКОМ".

Взам. инв. N

Подпись и дата

Инв. N подл.

ИЗМ.	ДАТА	ОПИСАНИЕ ИЗМЕНЕНИЙ	ГРУППОВАЯ ПРОВЕРКА						ДОЛЖНОСТЬ	ФАМИЛИЯ	ПОДПИСЬ	ДАТА
									МЕНЕДЖЕР			
									ГИП	Чеснакова		
									ГЛ.СПЕЦИАЛИСТ			
									ПРОВЕРИЛ	Чеснакова		
									РАЗРАБОТАЛ	Загребельный		
									ПЕРЕВОДЧИК			
ФАЙЛ			ТЕХНОЛОГ	СТРОИТЕЛЬ	В и К	САНТЕХНИК	ЭЛЕКТРИК	А и Т	СПЕЦ. ПО ДОК.			

135-110-02-9-00 СС

РЕКОНСТРУКЦИЯ ВНУТРИСЕЛЬСКИХ АВТОМОБИЛЬНЫХ ДОРОГ
В СЕЛЕ ШОКПАРТОГАЙ ЖЫЛЫОЙСКОГО РАЙОНА

Автомобильная дорога 1,2,3,4
Вынос слаботочных сетей

СТАДИЯ	ЛИСТ	ЛИСТОВ
	1	20

Общие указания

ТОО ГК
"Казмунайтехносервис"
г. Атырау

МАСШТАБ:

ФОРМАТ А3

План устройства пересечения автодороги N1 с линией связи на ПК 4+22, М 1 : 1000

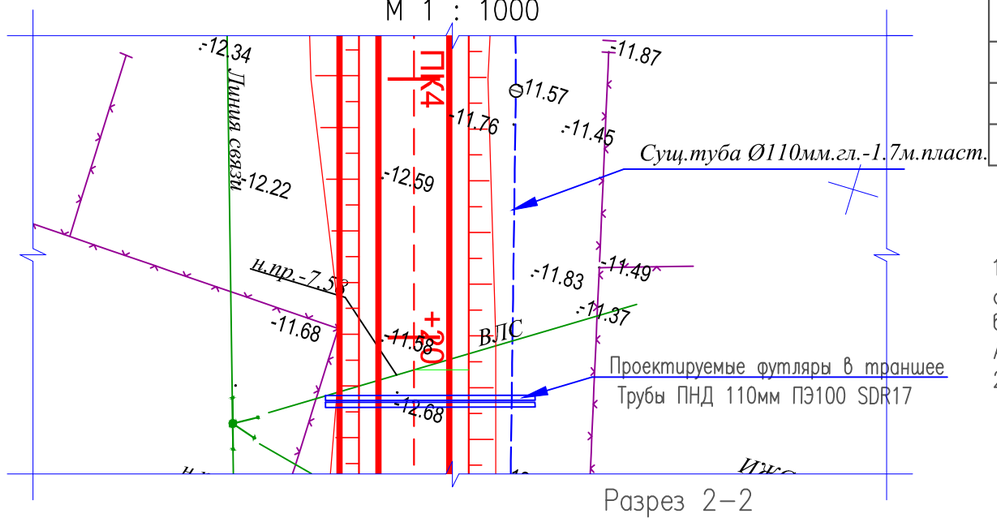

Ведомость материалов

Поз.	Обозначение	Наименование	Кол.	Масса ед.,кг	Приме-чание
1	ГОСТ 18599-2001	Труба ПНД ø100 ПЭ100	2		шт.
		SDR17, длинной 16.0 м			

Примечания

1. Пересечение проектируемой дороги с оптическими и электрическими линиями связи выполнено согласно технических условий N4-30-02/513 от 31.08.2017г., выданных Атырауской областной дирекцией телекоммуникаций -филиала АО "КАЗАХТЕЛЕКОМ".
2. Пересечения запроектированы в соответствии с ВСН 116-93 "Инструкция по проектированию линейно-кабельных сооружений связи".

Разрез 2-2

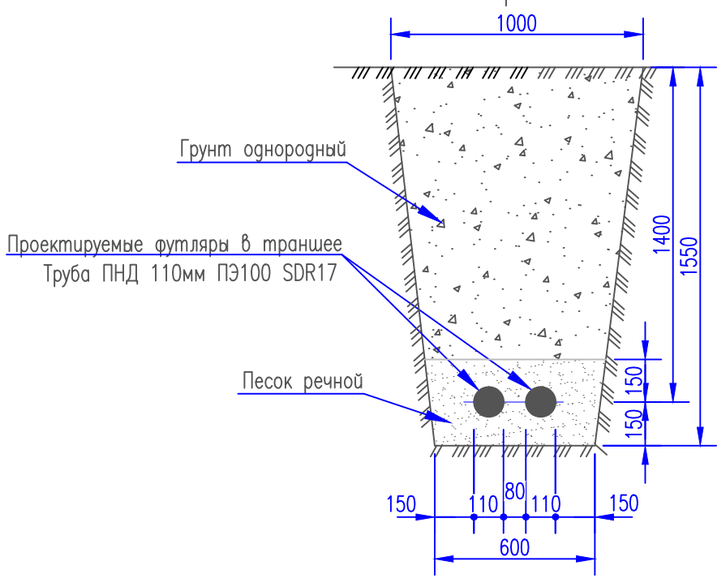

Разрез 1-1

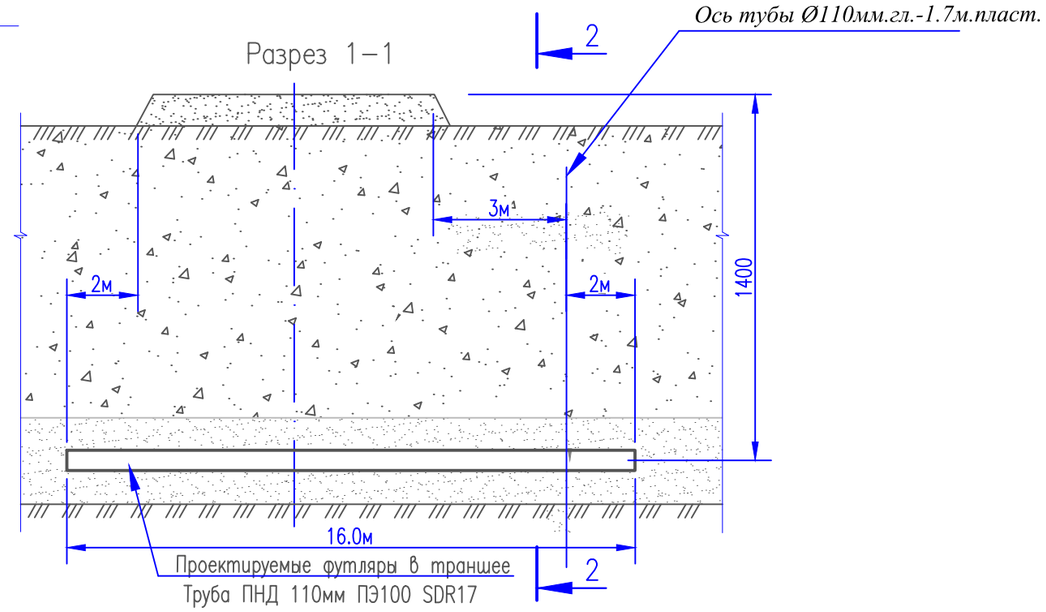

ИЗМ.	ДАТА	ОПИСАНИЕ ИЗМЕНЕНИЙ	ГРУППОВАЯ ПРОВЕРКА						ДОЛЖНОСТЬ	ФАМИЛИЯ	ПОДПИСЬ	ДАТА
									МЕНЕДЖЕР			
									ГИП	Чеснакова		
									ГЛ.СПЕЦИАЛИСТ			
									ПРОВЕРИЛ	Чеснакова		
									РАЗРАБОТАЛ	Загребельный		
									ПЕРЕВОДЧИК			
ФАЙЛ			ТЕХНОЛОГ	СТРОИТЕЛЬ	В и К	САНТЕХНИК	ЭЛЕКТРИК	А и Т	СПЕЦ. ПО ДОК.			

Взам. инв. N

Подпись и дата

Инв. N подл.

135-110-02-9-00 СС

РЕКОНСТРУКЦИЯ ВНУТРИСЕЛЬСКИХ АВТОМОБИЛЬНЫХ ДОРОГ В СЕЛЕ ШОКПАРТОГАЙ ЖЫЛЫОЙСКОГО РАЙОНА

Автомобильная дорога 1
Вынос слаботочных сетей

СТАДИЯ	ЛИСТ	ЛИСТОВ
	2	

Устройство пересечения с линией связи на ПК 4+22,5

ТОО ГК "Казмунайтехносервис" г. Атырау

МАСШТАБ:

ФОРМАТ А3

План устройства пересечения автодороги N1 с линией связи на ПК 4+35,5
М 1 : 1000

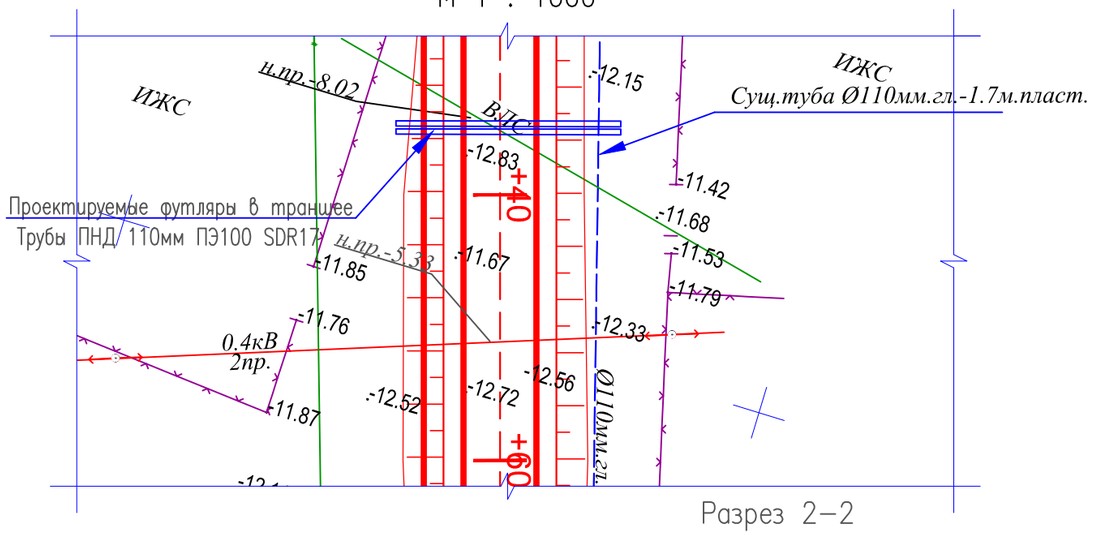

Ведомость материалов

Поз.	Обозначение	Наименование	Кол.	Масса ед.,кг	Приме-чание
1	ГОСТ 18599-2001	Труба ПНД ф100 ПЭ100	2		шт.
		SDR17, длинной 16.5м			

Примечания

1. Пересечение проектируемой дороги с оптическими и электрическими линиями связи выполнено согласно технических условий N4-30-02/513 от 31.08.2017г., выданных Атырауской областной дирекцией телекоммуникаций -филиала АО "КАЗАХТЕЛЕКОМ".
2. Пересечения запроектированы в соответствии с ВСН 116-93 "Инструкция по проектированию линейно-кабельных сооружений связи".

Разрез 2-2

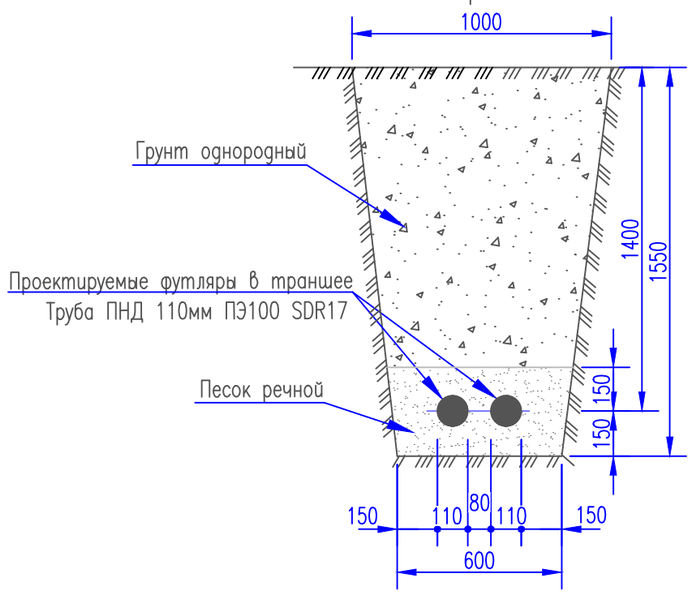

Разрез 1-1

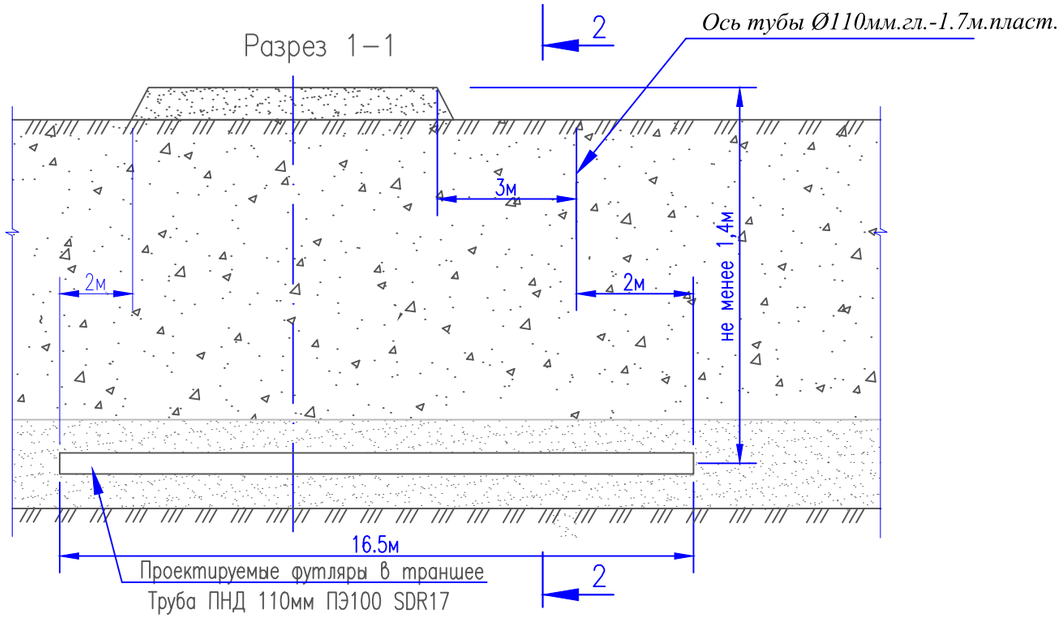

ИЗМ.	ДАТА	ОПИСАНИЕ ИЗМЕНЕНИЙ	ГРУППОВАЯ ПРОВЕРКА						ДОЛЖНОСТЬ	ФАМИЛИЯ	ПОДПИСЬ	ДАТА
									МЕНЕДЖЕР			
									ГИП	Чеснакова		
									ГЛ.СПЕЦИАЛИСТ			
									ПРОВЕРИЛ	Чеснакова		
									РАЗРАБОТАЛ	Загребельный		
									ПЕРЕВОДЧИК			
ФАЙЛ			ТЕХНОЛОГ	СТРОИТЕЛЬ	В и К	САНТЕХНИК	ЭЛЕКТРИК	А и Т	СПЕЦ. ПО ДОК.			

135-110-02-9-00 СС

РЕКОНСТРУКЦИЯ ВНУТРИСЕЛЬСКИХ АВТОМОБИЛЬНЫХ ДОРОГ В СЕЛЕ ШОКПАРТОГАЙ ЖЫЛЫОЙСКОГО РАЙОНА

Автомобильная дорога 1
Вынос слаботочных сетей

СТАДИЯ	ЛИСТ	ЛИСТОВ
	3	

Устройство пересечения с линией связи на ПК 4+35,5

ТОО ГК "Казмунайтехносервис" г. Атырау

МАСШТАБ: ФОРМАТ А3

Взам. инв. N | Подпись и дата | Инв. N подл.

План устройства пересечения автодороги N1 с линией ж/д связи на ПК 9+21,6
М 1 : 1000

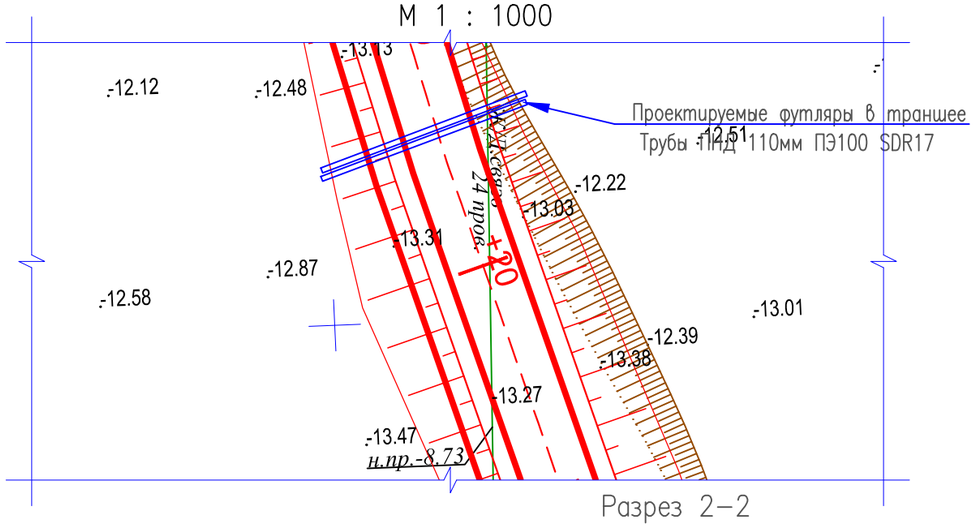

Ведомость материалов

Поз.	Обозначение	Наименование	Кол.	Масса ед.,кг	Приме-чание
1	ГОСТ 18599-2001	Труба ПНД ø100 ПЭ100	2		шт.
		SDR17, длинной 16,5 м			

Примечания

1. Пересечение проектируемой дороги с оптическими и электрическими линиями связи выполнено согласно технических условий N4-30-02/513 от 31.08.2017г., выданных Атырауской областной дирекцией телекоммуникаций -филиала АО "КАЗАХТЕЛЕКОМ".
2. Пересечения запроектированы в соответствии с ВСН 116-93 "Инструкция по проектированию линейно-кабельных сооружений связи".

Разрез 2-2

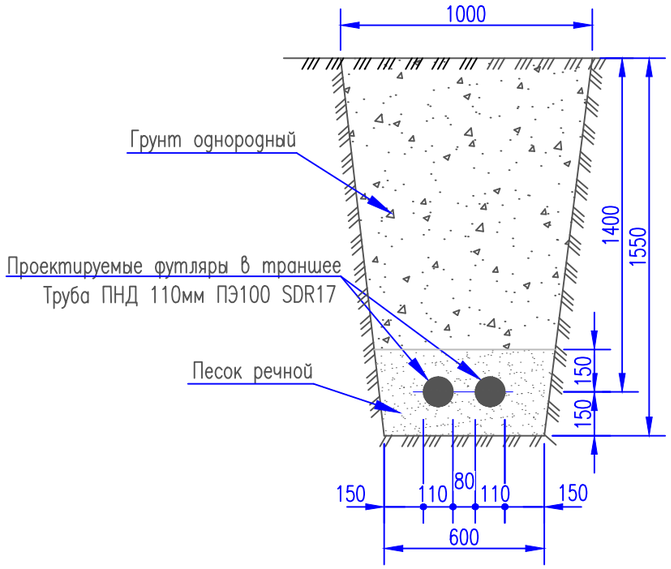

Разрез 1-1

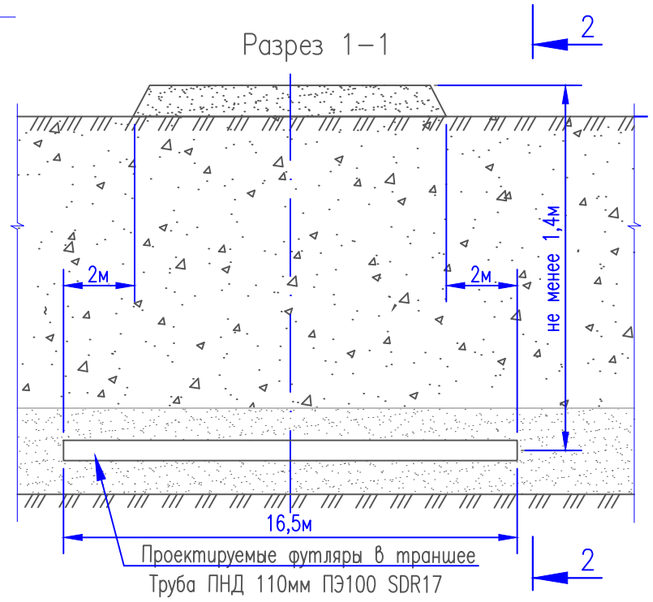

ИЗМ.	ДАТА	ОПИСАНИЕ ИЗМЕНЕНИЙ	ГРУППОВАЯ ПРОВЕРКА						ДОЛЖНОСТЬ	ФАМИЛИЯ	ПОДПИСЬ	ДАТА
									МЕНЕДЖЕР			
									ГИП	Чеснакова		
									ГЛ.СПЕЦИАЛИСТ			
									ПРОВЕРИЛ	Чеснакова		
									РАЗРАБОТАЛ	Загребельный		
									ПЕРЕВОДЧИК			
ФАЙЛ			ТЕХНОЛОГ	СТРОИТЕЛЬ	В и К	САНТЕХНИК	ЭЛЕКТРИК	А и Т	СПЕЦ. ПО ДОК.			

135-110-02-9-00 СС

РЕКОНСТРУКЦИЯ ВНУТРИСЕЛЬСКИХ АВТОМОБИЛЬНЫХ ДОРОГ В СЕЛЕ ШОКПАРТОГАЙ ЖЫЛЫОЙСКОГО РАЙОНА

Автомобильная дорога 1
Вынос слаботочных сетей

СТАДИЯ	ЛИСТ	ЛИСТОВ
	4	

Устройство пересечения с линией связи на ПК 9+21,6

ТОО ГК "Казмунайтехносервис" г. Атырау

МАСШТАБ:

ФОРМАТ А3

Взам. инв. N

Подпись и дата

Инв. N подл.

План устройства пересечения автодороги N1 с линией связи на ПК 10+02,5

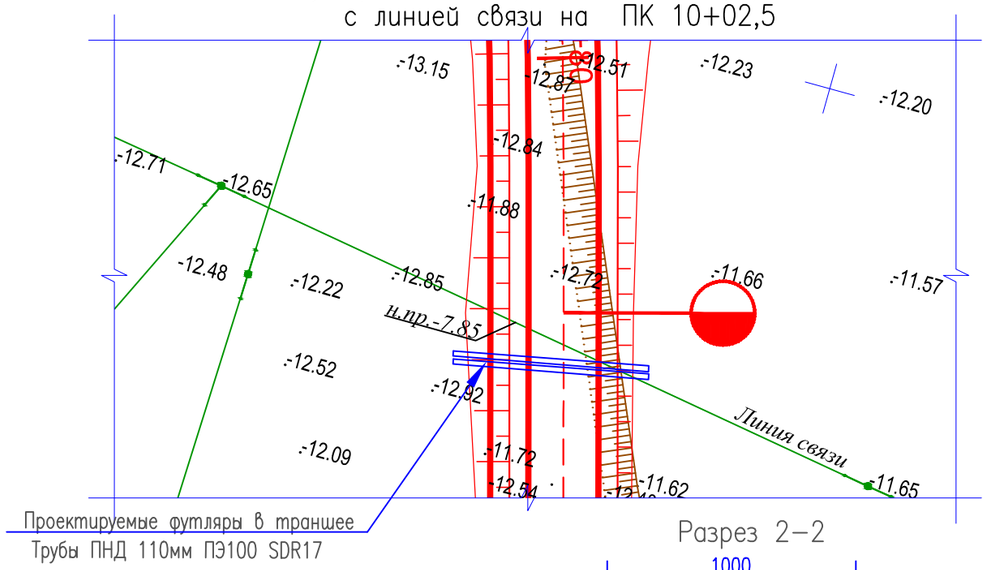

Ведомость материалов

Поз.	Обозначение	Наименование	Кол.	Масса ед.,кг	Приме-чание
1	ГОСТ 18599-2001	Труба ПНД ø100 ПЭ100	2		шт.
		SDR17, длинной 16,5 м			

Примечания

1. Пересечение проектируемой дороги с оптическими и электрическими линиями связи выполнено согласно технических условий N4-30-02/513 от 31.08.2017г., выданных Атырауской областной дирекцией телекоммуникаций -филиала АО "КАЗАХТЕЛЕКОМ".
2. Пересечения запроектированы в соответствии с ВСН 116-93 "Инструкция по проектированию линейно-кабельных сооружений связи".

Разрез 2-2

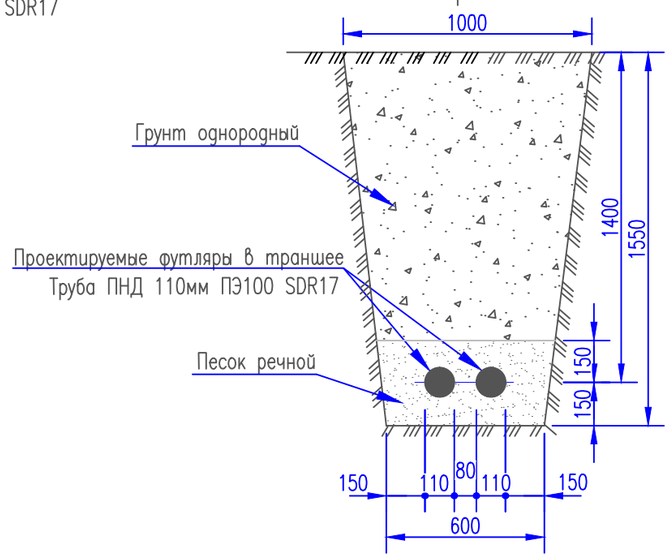

Разрез 1-1

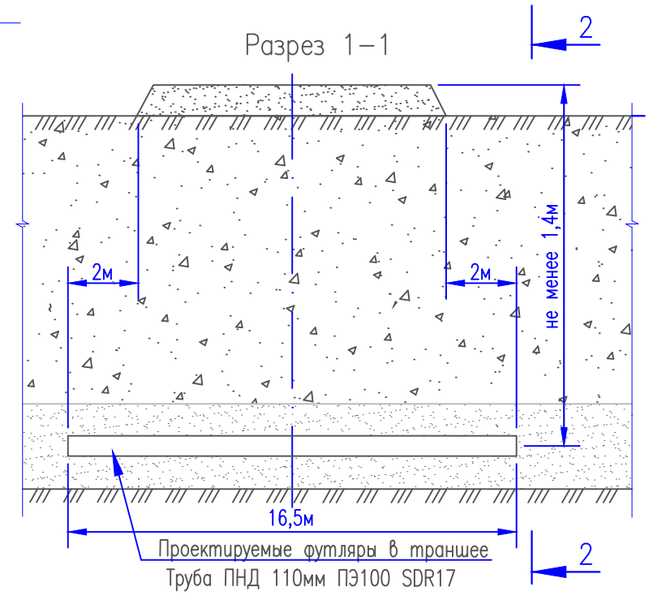

Взам. инв. N	Подпись и дата	Инв. N подл.

ИЗМ.	ДАТА	ОПИСАНИЕ ИЗМЕНЕНИЙ	ГРУППОВАЯ ПРОВЕРКА						ДОЛЖНОСТЬ	ФАМИЛИЯ	ПОДПИСЬ	ДАТА
									МЕНЕДЖЕР			
									ГИП	Чеснакова		
									ГЛ.СПЕЦИАЛИСТ			
									ПРОВЕРИЛ	Чеснакова		
									РАЗРАБОТАЛ	Загребельный		
									ПЕРЕВОДЧИК			
ФАЙЛ			ТЕХНОЛОГ	СТРОИТЕЛЬ	В и К	САНТЕХНИК	ЭЛЕКТРИК	А и Т	СПЕЦ. ПО ДОК.			

135-110-02-9-00 СС

РЕКОНСТРУКЦИЯ ВНУТРИСЕЛЬСКИХ АВТОМОБИЛЬНЫХ ДОРОГ В СЕЛЕ ШОКПАРТОГАЙ ЖЫЛЫОЙСКОГО РАЙОНА

Автомобильная дорога 1
Вынос слаботочных сетей

СТАДИЯ	ЛИСТ	ЛИСТОВ
	5	

Устройство пересечения с линией связи на ПК 10+02,5

ТОО ГК "Казмунайтехносервис" г. Атырау

МАСШТАБ:

ФОРМАТ А3

План устройства пересечения автодороги N2 с кабелем связи на ПК 12+22,1

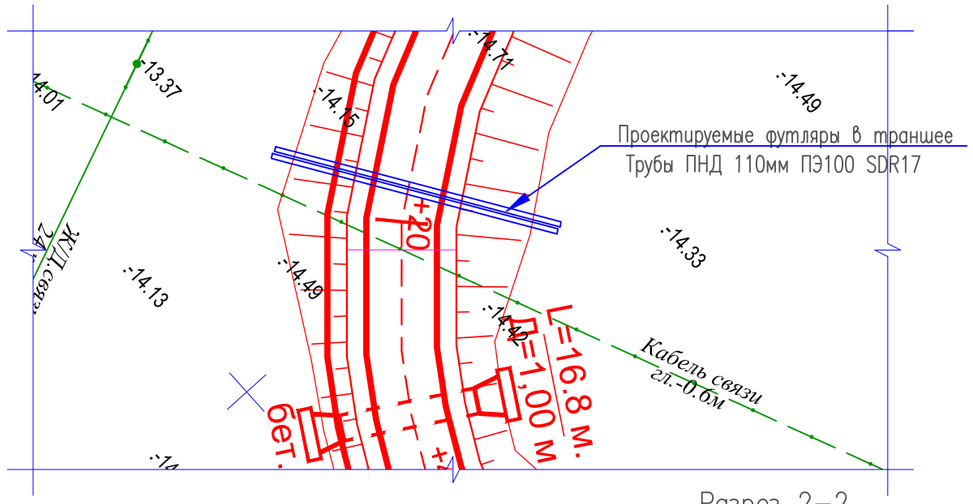

Ведомость материалов

Поз.	Обозначение	Наименование	Кол.	Масса ед.,кг	Приме-чание
1	ГОСТ 18599-2001	Труба ПНД ø100 ПЭ100	2		шт.
		SDR17, длинной 23.0 м			

Примечания

1. Пересечение проектируемой дороги с оптическими и электрическими линиями связи выполнено согласно технических условий N4-30-02/513 от 31.08.2017г., выданных Атырауской областной дирекцией телекоммуникаций -филиала АО "КАЗАХТЕЛЕКОМ".
2. Пересечения запроектированы в соответствии с ВСН 116-93 "Инструкция по проектированию линейно-кабельных сооружений связи".

Разрез 2-2

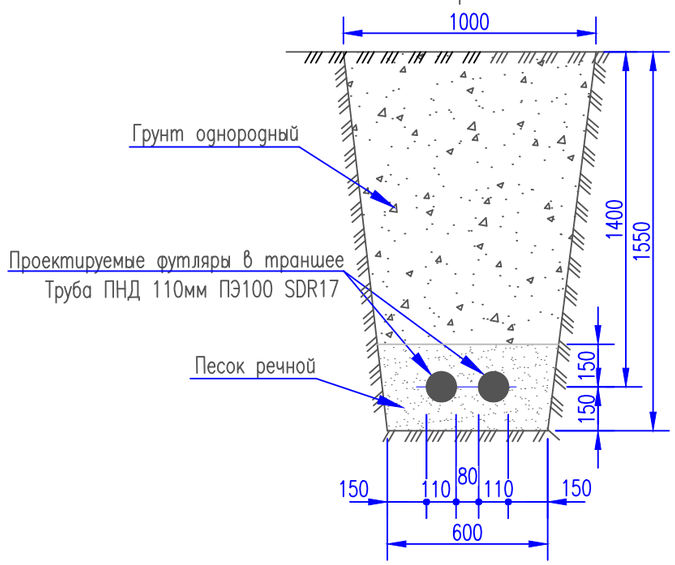

Разрез 1-1

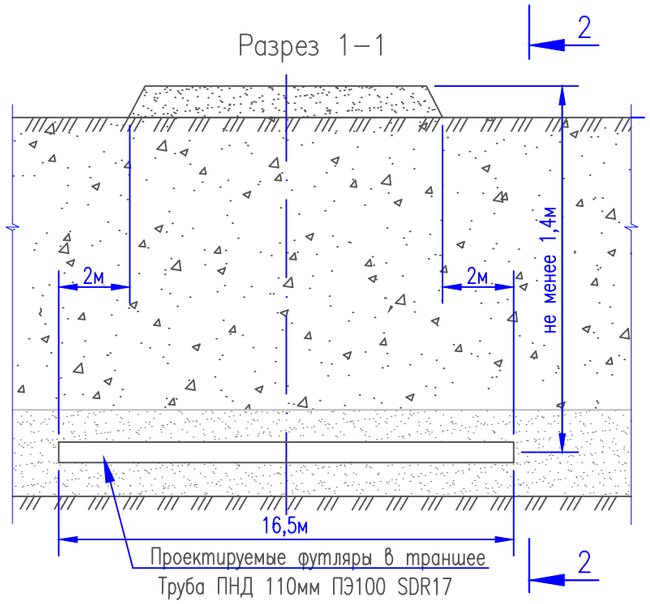

ИЗМ.	ДАТА	ОПИСАНИЕ ИЗМЕНЕНИЙ	ГРУППОВАЯ ПРОВЕРКА						ДОЛЖНОСТЬ	ФАМИЛИЯ	ПОДПИСЬ	ДАТА
									МЕНЕДЖЕР			
									ГИП	Чеснакова		
									ГЛ.СПЕЦИАЛИСТ			
									ПРОВЕРИЛ	Чеснакова		
									РАЗРАБОТАЛ	Загребельный		
									ПЕРЕВОДЧИК			
ФАЙЛ			ТЕХНОЛОГ	СТРОИТЕЛЬ	В и К	САНТЕХНИК	ЭЛЕКТРИК	А и Т	СПЕЦ. ПО ДОК.			

135-110-02-9-00 СС

РЕКОНСТРУКЦИЯ ВНУТРИСЕЛЬСКИХ АВТОМОБИЛЬНЫХ ДОРОГ В СЕЛЕ ШОКПАРТОГАЙ ЖЫЛЫОЙСКОГО РАЙОНА

Автомобильная дорога 1
Вынос слаботочных сетей

СТАДИЯ	ЛИСТ	ЛИСТОВ
	6	

Устройство пересечения с кабелем связи на ПК 12+22,1

ТОО ГК "Казмунайтехносервис" г. Атырау

МАСШТАБ:

ФОРМАТ А3

Взам. инв. N

Подпись и дата

Инв. N подл.

План устройства пересечения автодороги N1 с линией связи на ПК 13+70,1
М 1 : 1000

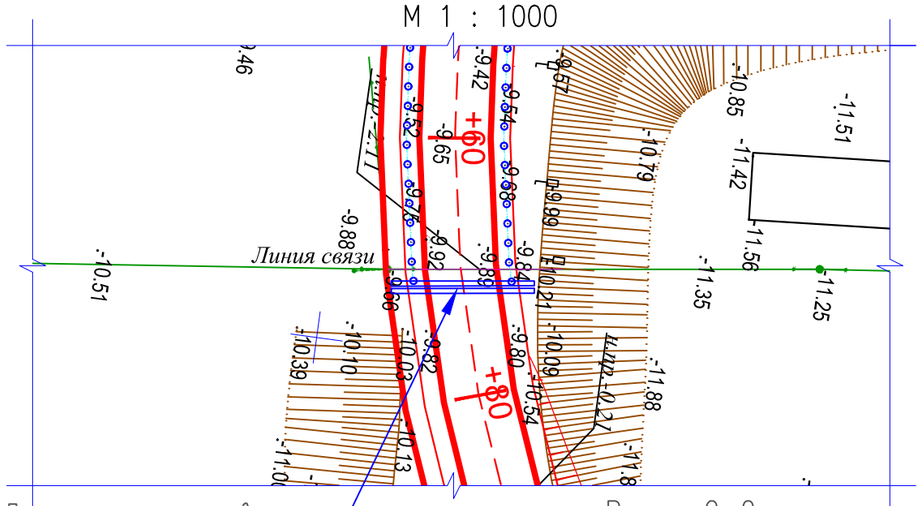

Ведомость материалов

Поз.	Обозначение	Наименование	Кол.	Масса ед.,кг	Приме-чание
1	ГОСТ 18599-2001	Труба ПНД ø100 ПЭ100	2		шт.
		SDR17, длинной 14,5 м			

Примечания

1. Пересечение проектируемой дороги с оптическими и электрическими линиями связи выполнено согласно технических условий N4-30-02/513 от 31.08.2017г., выданных Атырауской областной дирекцией телекоммуникаций -филиала АО "КАЗАХТЕЛЕКОМ".
2. Пересечения запроектированы в соответствии с ВСН 116-93 "Инструкция по проектированию линейно-кабельных сооружений связи".

Разрез 2-2

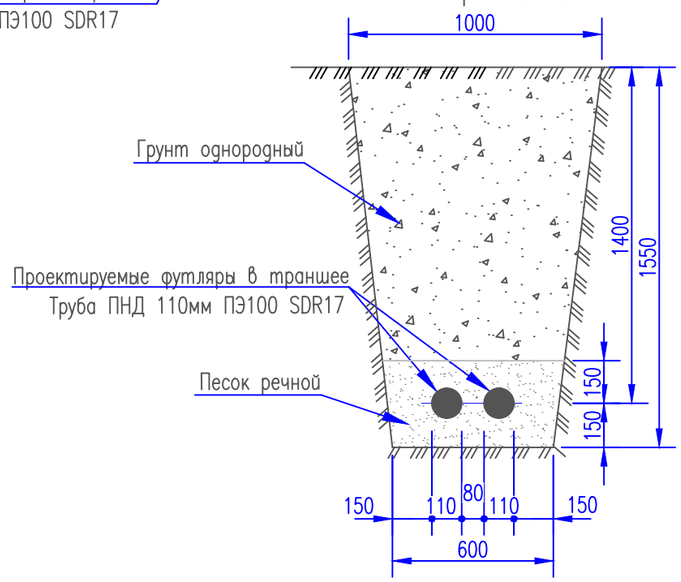

Разрез 1-1

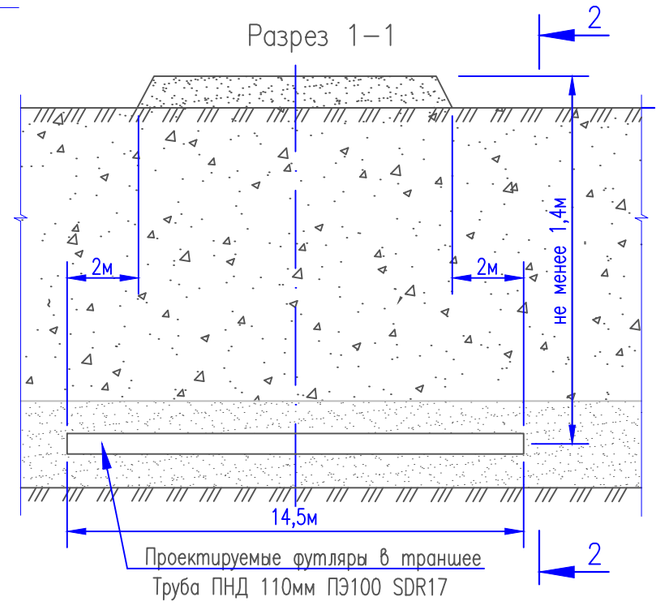

ИЗМ.	ДАТА	ОПИСАНИЕ ИЗМЕНЕНИЙ	ГРУППОВАЯ ПРОВЕРКА						ДОЛЖНОСТЬ	ФАМИЛИЯ	ПОДПИСЬ	ДАТА
									МЕНЕДЖЕР			
									ГИП	Чеснакова		
									ГЛ.СПЕЦИАЛИСТ			
									ПРОВЕРИЛ	Чеснакова		
									РАЗРАБОТАЛ	Загребельный		
									ПЕРЕВОДЧИК			
ФАЙЛ			ТЕХНОЛОГ	СТРОИТЕЛЬ	В и К	САНТЕХНИК	ЭЛЕКТРИК	А и Т	СПЕЦ. ПО ДОК.			

135-110-02-9-00 СС

РЕКОНСТРУКЦИЯ ВНУТРИСЕЛЬСКИХ АВТОМОБИЛЬНЫХ ДОРОГ В СЕЛЕ ШОКПАРТОГАЙ ЖЫЛЫОЙСКОГО РАЙОНА

Автомобильная дорога 1
Вынос слаботочных сетей

СТАДИЯ	ЛИСТ	ЛИСТОВ
	7	

Устройство пересечения с линией связи на ПК 13+70,1

ТОО ГК "Казмунайтехсервис" г. Атырау

МАСШТАБ:

ФОРМАТ А3

Взам. инв. N

Подпись и дата

Инв. N подл.

План устройства пересечения автодороги N1 с линией связи на ПК 14+44,6

М 1 : 1000

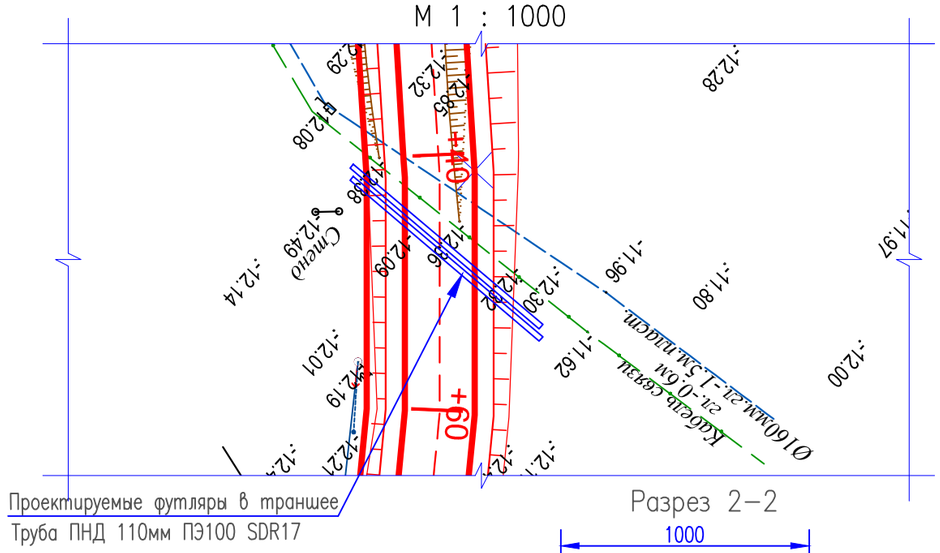

Ведомость материалов

Поз.	Обозначение	Наименование	Кол.	Масса ед.,кг	Приме-чание
1	ГОСТ 18599-2001	Труба ПНД ø100 ПЭ100	2		шт.
		SDR17, длинной 20.0 м			

Примечания

1. Пересечение проектируемой дороги с оптическими и электрическими линиями связи выполнено согласно технических условий N4-30-02/513 от 31.08.2017г., выданных Атырауской областной дирекцией телекоммуникаций -филиала АО "КАЗАХТЕЛЕКОМ".
2. Пересечения запроектированы в соответствии с ВСН 116-93 "Инструкция по проектированию линейно-кабельных сооружений связи".

Разрез 2-2

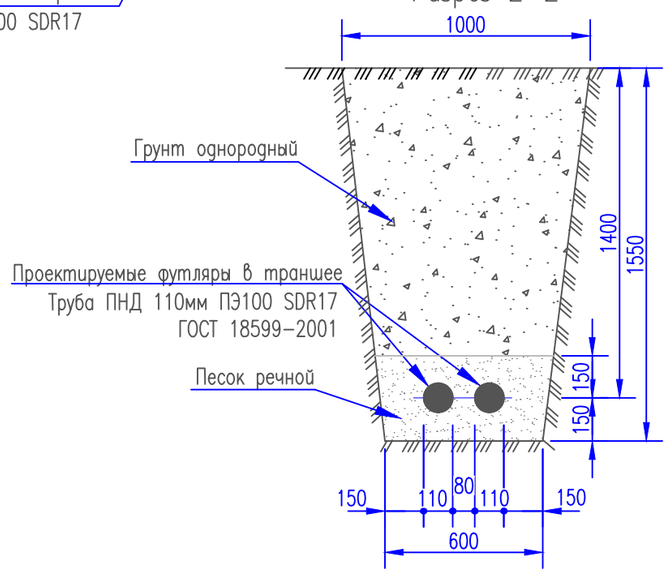

Разрез 1-1

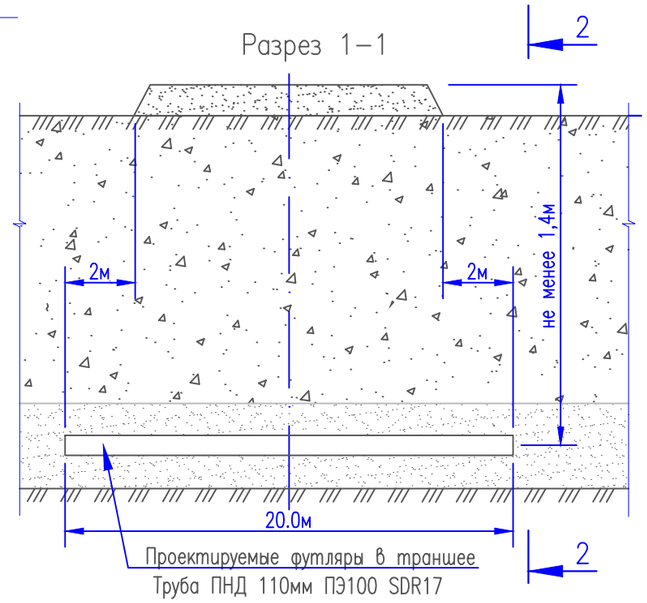

ИЗМ.	ДАТА	ОПИСАНИЕ ИЗМЕНЕНИЙ	ГРУППОВАЯ ПРОВЕРКА						ДОЛЖНОСТЬ	ФАМИЛИЯ	ПОДПИСЬ	ДАТА
									МЕНЕДЖЕР			
									ГИП	Чеснакова		
									ГЛ.СПЕЦИАЛИСТ			
									ПРОВЕРИЛ	Чеснакова		
									РАЗРАБОТАЛ	Загребельный		
									ПЕРЕВОДЧИК			
ФАЙЛ			ТЕХНОЛОГ	СТРОИТЕЛЬ	В и К	САНТЕХНИК	ЭЛЕКТРИК	А и Т	СПЕЦ. ПО ДОК.			

135-110-02-9-00 СС

РЕКОНСТРУКЦИЯ ВНУТРИСЕЛЬСКИХ АВТОМОБИЛЬНЫХ ДОРОГ В СЕЛЕ ШОКПАРТОГАЙ ЖЫЛЫОЙСКОГО РАЙОНА

Автомобильная дорога 1
Вынос слаботочных сетей

СТАДИЯ	ЛИСТ	ЛИСТОВ
	8	

Устройство пересечения с линией связи на ПК 14+44,6

ТОО ГК "Казмунайтехносервис" г. Атырау

МАСШТАБ:

ФОРМАТ А3

Взам. инв. N

Подпись и дата

Инв. N подл.

План устройства пересечения автодороги N1 с линией связи на ПК 15+68
М 1 : 1000

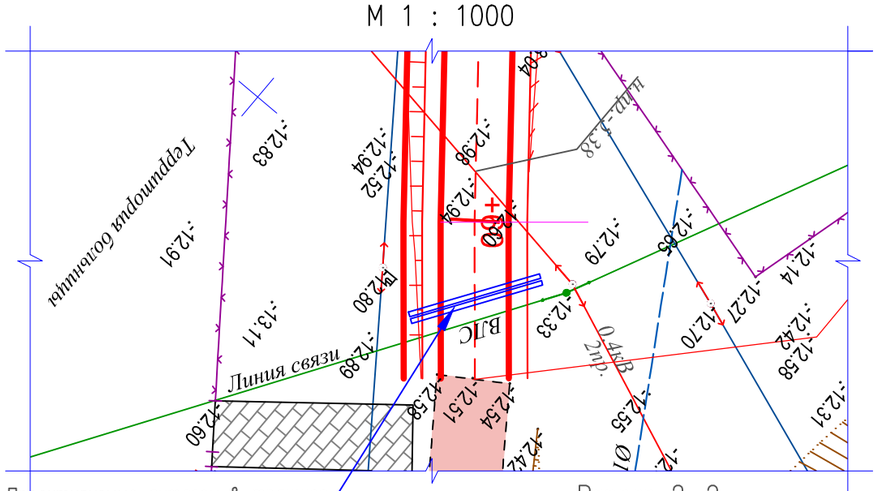

Ведомость материалов

Поз.	Обозначение	Наименование	Кол.	Масса ед.,кг	Приме-чание
1	ГОСТ 18599-2001	Труба ПНД ø100 ПЭ100	2		шт.
		SDR17, длинной 14,5 м			

Примечания

1. Пересечение проектируемой дороги с оптическими и электрическими линиями связи выполнено согласно технических условий N4-30-02/513 от 31.08.2017г., выданных Атырауской областной дирекцией телекоммуникаций -филиала АО "КАЗАХТЕЛЕКОМ".
2. Пересечения запроектированы в соответствии с ВСН 116-93 "Инструкция по проектированию линейно-кабельных сооружений связи".

Разрез 2-2

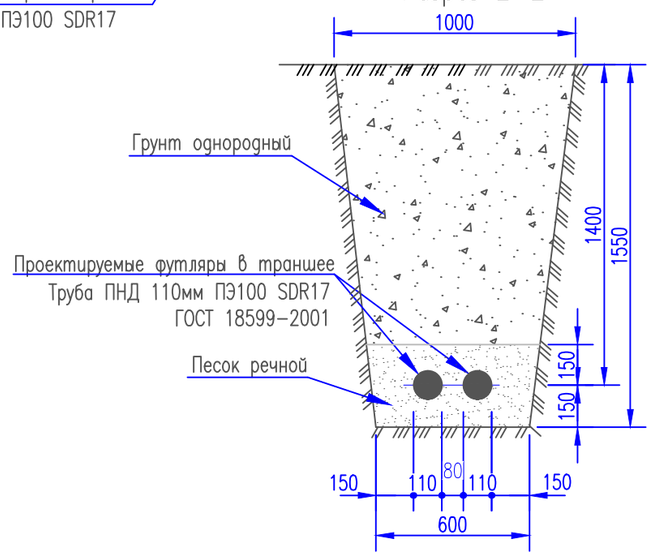

Разрез 1-1

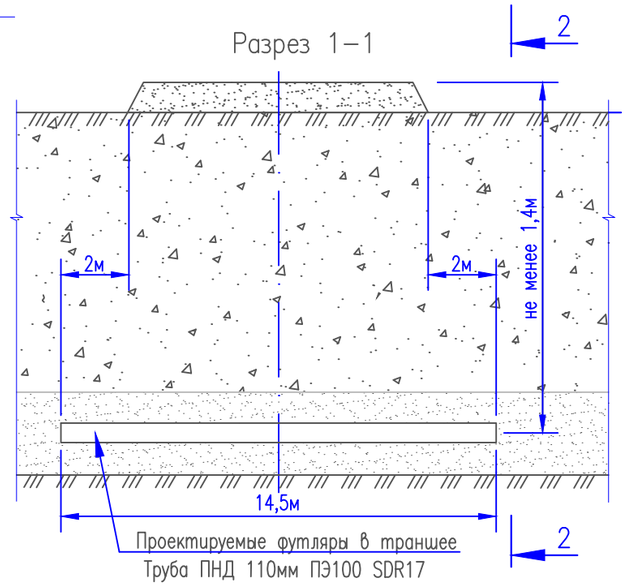

ИЗМ.	ДАТА	ОПИСАНИЕ ИЗМЕНЕНИЙ	ГРУППОВАЯ ПРОВЕРКА						ДОЛЖНОСТЬ	ФАМИЛИЯ	ПОДПИСЬ	ДАТА
									МЕНЕДЖЕР			
									ГИП	Чеснакова		
									ГЛ.СПЕЦИАЛИСТ			
									ПРОВЕРИЛ	Чеснакова		
									РАЗРАБОТАЛ	Загребельный		
									ПЕРЕВОДЧИК			
ФАЙЛ			ТЕХНОЛОГ	СТРОИТЕЛЬ	В и К	САНТЕХНИК	ЭЛЕКТРИК	А и Т	СПЕЦ. ПО ДОК.			

135-110-02-9-00 СС

РЕКОНСТРУКЦИЯ ВНУТРИСЕЛЬСКИХ АВТОМОБИЛЬНЫХ ДОРОГ В СЕЛЕ ШОКПАРТОГАЙ ЖЫЛЫОЙСКОГО РАЙОНА

Автомобильная дорога 1
Вынос слаботочных сетей

СТАДИЯ	ЛИСТ	ЛИСТОВ
	9	

Устройство пересечения с линией связи на ПК 15+68

ТОО ГК "Казмунайтехносервис" г. Атырау

МАСШТАБ: ФОРМАТ А3

Взам. инв. N | Подпись и дата | Инв. N подл.

План устройства пересечения автодороги N2 с линией связи на ПК 2+00
М 1 : 1000

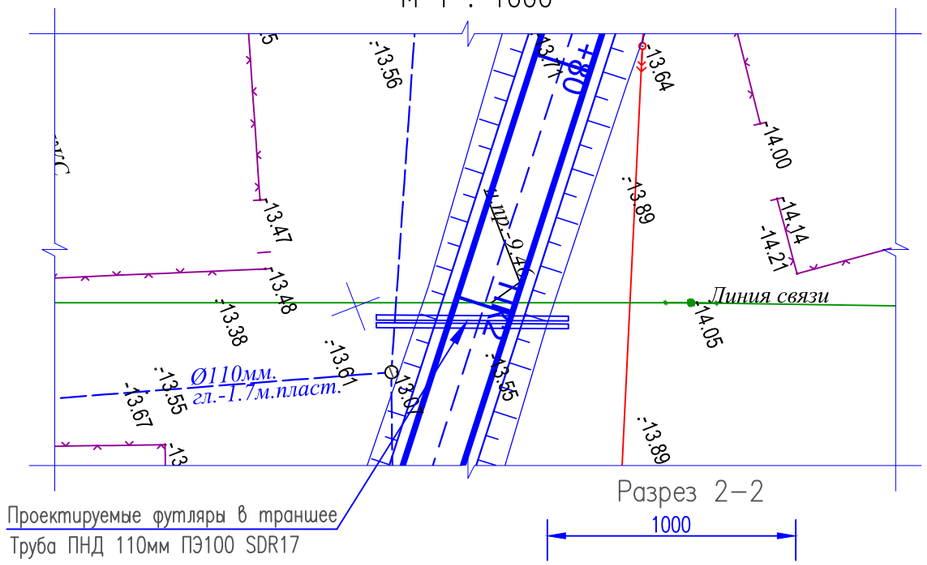

Ведомость материалов

Поз.	Обозначение	Наименование	Кол.	Масса ед.,кг	Приме-чание
1	ГОСТ 18599-2001	Труба ПНД ø100 ПЭ100	2		шт.
		SDR17, длинной 16.0 м			

Примечания

1. Пересечение проектируемой дороги с оптическими и электрическими линиями связи выполнено согласно технических условий N4-30-02/513 от 31.08.2017г., выданных Атырауской областной дирекцией телекоммуникаций -филиала АО "КАЗАХТЕЛЕКОМ".
2. Пересечения запроектированы в соответствии с ВСН 116-93 "Инструкция по проектированию линейно-кабельных сооружений связи".

Разрез 2-2

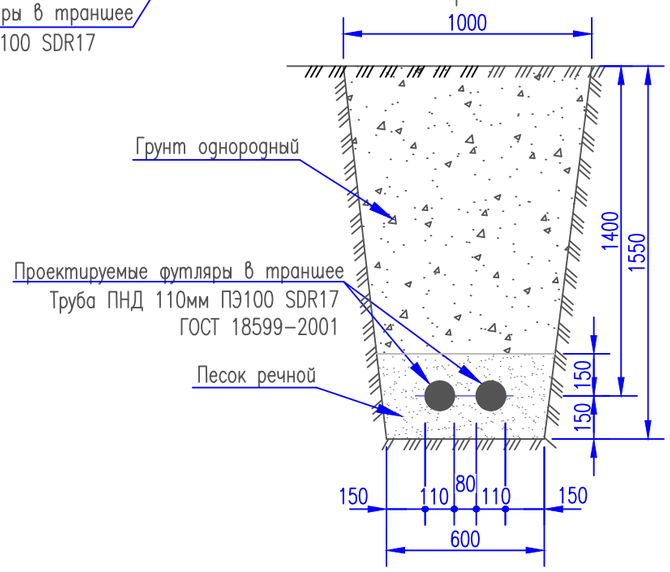

Разрез 1-1

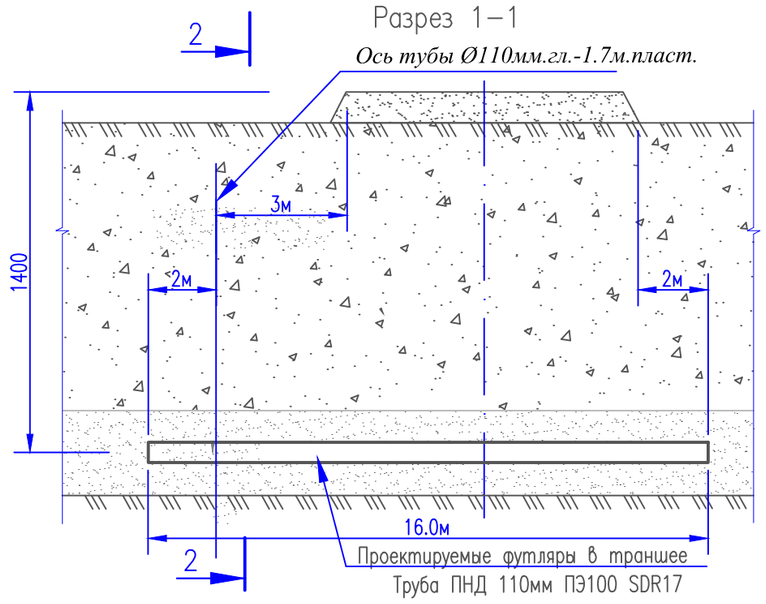

ИЗМ.	ДАТА	ОПИСАНИЕ ИЗМЕНЕНИЙ	ГРУППОВАЯ ПРОВЕРКА						ДОЛЖНОСТЬ	ФАМИЛИЯ	ПОДПИСЬ	ДАТА
									МЕНЕДЖЕР			
									ГИП	Чеснакова		
									ГЛ.СПЕЦИАЛИСТ			
									ПРОВЕРИЛ	Чеснакова		
									РАЗРАБОТАЛ	Загребельный		
									ПЕРЕВОДЧИК			
ФАЙЛ			ТЕХНОЛОГ	СТРОИТЕЛЬ	В и К	САНТЕХНИК	ЭЛЕКТРИК	А и Т	СПЕЦ. ПО ДОК.			

135-110-02-9-00 СС

РЕКОНСТРУКЦИЯ ВНУТРИСЕЛЬСКИХ АВТОМОБИЛЬНЫХ ДОРОГ В СЕЛЕ ШОКПАРТОГАЙ ЖЫЛЫОЙСКОГО РАЙОНА

Автомобильная дорога 2
Вынос слаботочных сетей

СТАДИЯ	ЛИСТ	ЛИСТОВ
	10	

Устройство пересечения с линией связи на ПК 2+00

ТОО ГК "Казмунайтехносервис" г. Атырау

МАСШТАБ: ФОРМАТ А3

Взам. инв. N

Подпись и дата

Инв. N подл.

План устройства пересечения автодороги N2 с линией связи на ПК 3+11,1

М 1 : 1000

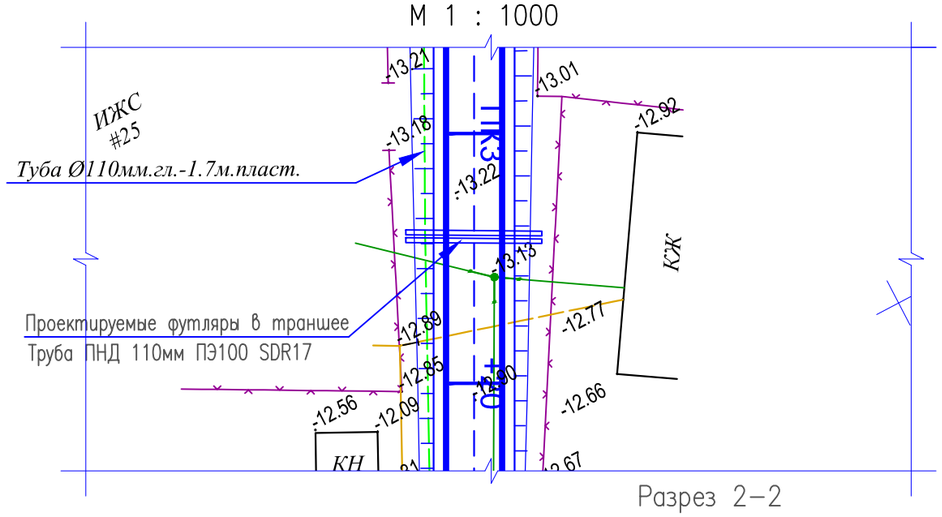

Ведомость материалов

Поз.	Обозначение	Наименование	Кол.	Масса ед.,кг	Приме-чание
1	ГОСТ 18599-2001	Труба ПНД ø100 ПЭ100	2		шт.
		SDR17, длинной 11.0 м			

Примечания

1. Пересечение проектируемой дороги с оптическими и электрическими линиями связи выполнено согласно технических условий N4-30-02/513 от 31.08.2017г., выданных Атырауской областной дирекцией телекоммуникаций -филиала АО "КАЗАХТЕЛЕКОМ".
2. Пересечения запроектированы в соответствии с ВСН 116-93 "Инструкция по проектированию линейно-кабельных сооружений связи".

Разрез 2-2

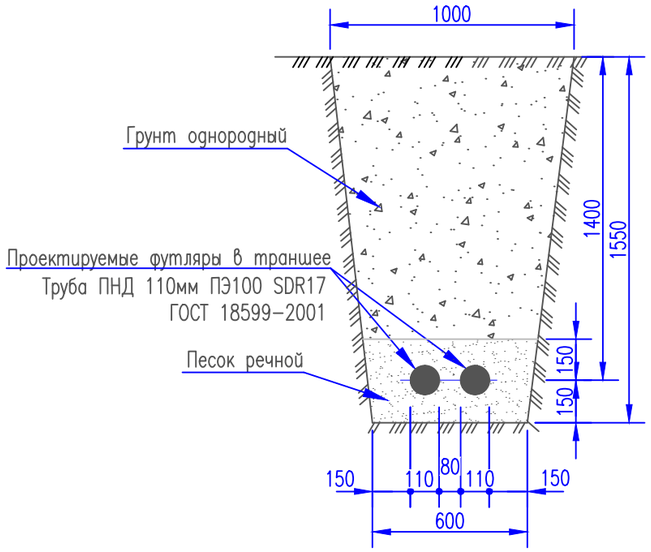

Разрез 1-1

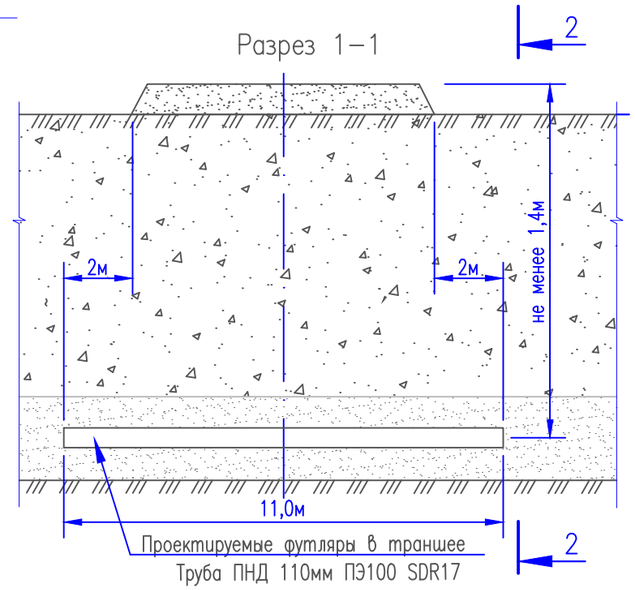

ИЗМ.	ДАТА	ОПИСАНИЕ ИЗМЕНЕНИЙ	ГРУППОВАЯ ПРОВЕРКА					
ФАЙЛ			ТЕХНОЛОГ	СТРОИТЕЛЬ	В и К	САНТЕХНИК	ЭЛЕКТРИК	А и Т

ДОЛЖНОСТЬ	ФАМИЛИЯ	ПОДПИСЬ	ДАТА
МЕНЕДЖЕР			
ГИП	Чеснакова		
ГЛ.СПЕЦИАЛИСТ			
ПРОВЕРИЛ	Чеснакова		
РАЗРАБОТАЛ	Загребельный		
ПЕРЕВОДЧИК			
СПЕЦ. ПО ДОК.			

135-110-02-9-00 СС

РЕКОНСТРУКЦИЯ ВНУТРИСЕЛЬСКИХ АВТОМОБИЛЬНЫХ ДОРОГ В СЕЛЕ ШОКПАРТОГАЙ ЖЫЛЫОЙСКОГО РАЙОНА

Автомобильная дорога 2
Вынос слаботочных сетей

СТАДИЯ	ЛИСТ	ЛИСТОВ
	11	

Устройство пересечения с линией связи на ПК 3+11,1

ТОО ГК "Казмунайтехносервис" г. Атырау

МАСШТАБ:

ФОРМАТ А3

Взам. инв. N

Подпись и дата

Инв. N подл.

План устройства пересечения автодороги N2 с линией связи на ПК 3+63,4
М 1 : 1000

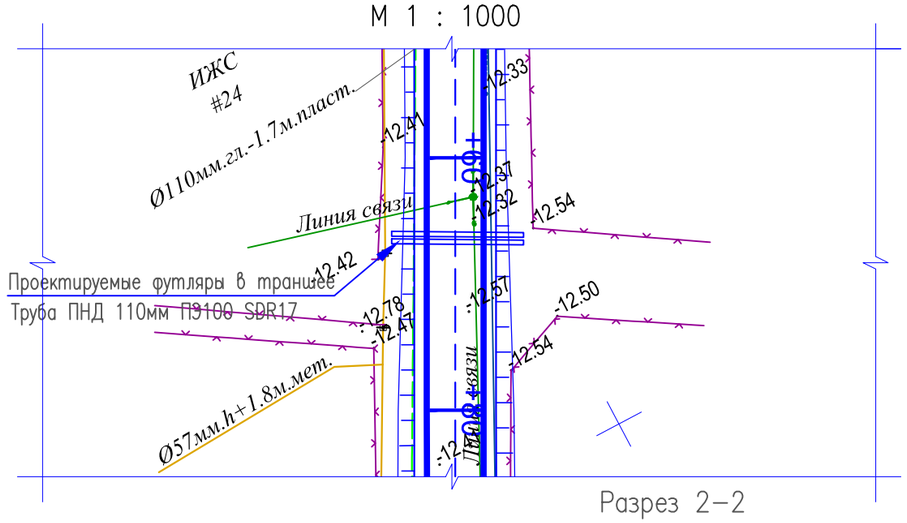

Ведомость материалов

Поз.	Обозначение	Наименование	Кол.	Масса ед.,кг	Приме-чание
1	ГОСТ 18599-2001	Труба ПНД ø100 ПЭ100	2		шт.
		SDR17, длинной 11.0 м			

Примечания

1. Пересечение проектируемой дороги с оптическими и электрическими линиями связи выполнено согласно технических условий N4-30-02/513 от 31.08.2017г., выданных Атырауской областной дирекцией телекоммуникаций -филиала АО "КАЗАХТЕЛЕКОМ".
2. Пересечения запроектированы в соответствии с ВСН 116-93 "Инструкция по проектированию линейно-кабельных сооружений связи".

Разрез 2-2

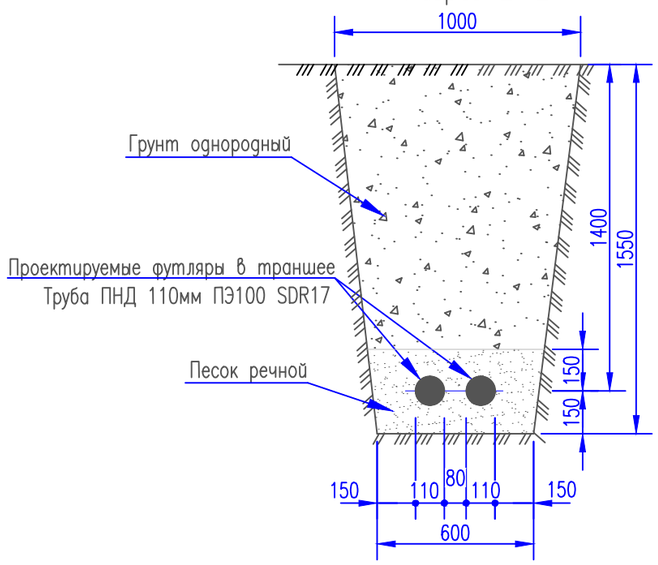

Разрез 1-1

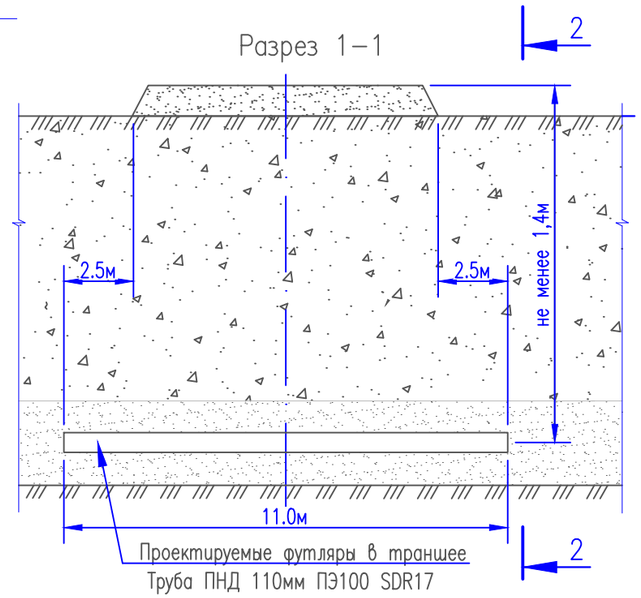

ИЗМ.	ДАТА	ОПИСАНИЕ ИЗМЕНЕНИЙ	ГРУППОВАЯ ПРОВЕРКА						ДОЛЖНОСТЬ	ФАМИЛИЯ	ПОДПИСЬ	ДАТА
									МЕНЕДЖЕР			
									ГИП	Чеснакова		
									ГЛ.СПЕЦИАЛИСТ			
									ПРОВЕРИЛ	Чеснакова		
									РАЗРАБОТАЛ	Загребельный		
									ПЕРЕВОДЧИК			
ФАЙЛ			ТЕХНОЛОГ	СТРОИТЕЛЬ	В и К	САНТЕХНИК	ЭЛЕКТРИК	А и Т	СПЕЦ. ПО ДОК.			

135-110-02-9-00 СС

РЕКОНСТРУКЦИЯ ВНУТРИСЕЛЬСКИХ АВТОМОБИЛЬНЫХ ДОРОГ В СЕЛЕ ШОКПАРТОГАЙ ЖЫЛЫОЙСКОГО РАЙОНА

Автомобильная дорога 2
Вынос слаботочных сетей

СТАДИЯ	ЛИСТ	ЛИСТОВ
	12	

Устройство пересечения с линией связи на ПК 3+63,4

ТОО ГК "Казмунайтехносервис" г. Атырау

МАСШТАБ:

ФОРМАТ А3

Взам. инв. N

Подпись и дата

Инв. N подл.

План устройства пересечения автодороги N2 с линией связи на ПК 4+07,3 и ПК 4+11.7
М 1 : 1000

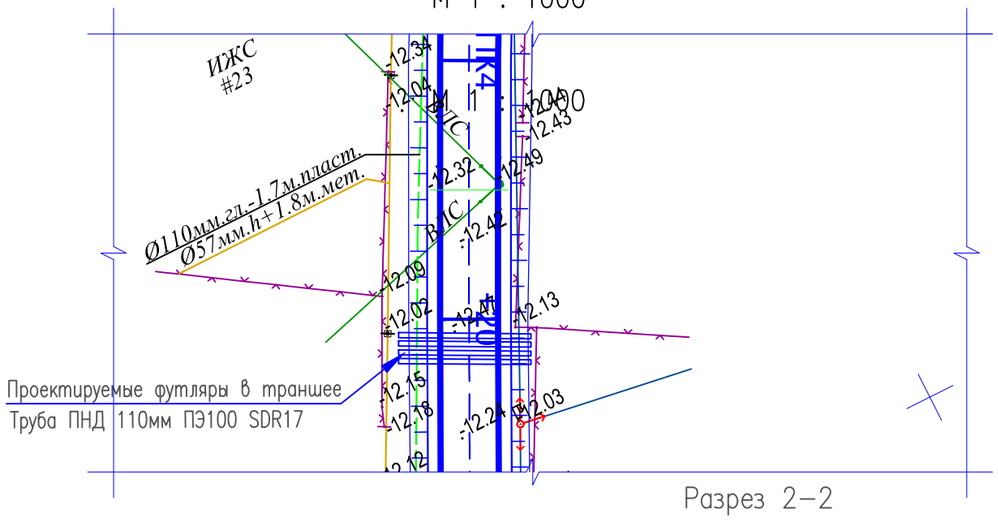

Ведомость материалов

Поз.	Обозначение	Наименование	Кол.	Масса ед.,кг	Приме-чание
1	ГОСТ 18599-2001	Труба ПНД ø100 ПЭ100	4		шт.
		SDR17, длинной 10.5 м			

Примечания

1. Пересечение проектируемой дороги с оптическими и электрическими линиями связи выполнено согласно технических условий N4-30-02/513 от 31.08.2017г., выданных Атырауской областной дирекцией телекоммуникаций -филиала АО "КАЗАХТЕЛЕКОМ".
2. Пересечения запроектированы в соответствии с ВСН 116-93 "Инструкция по проектированию линейно-кабельных сооружений связи".

Разрез 2-2

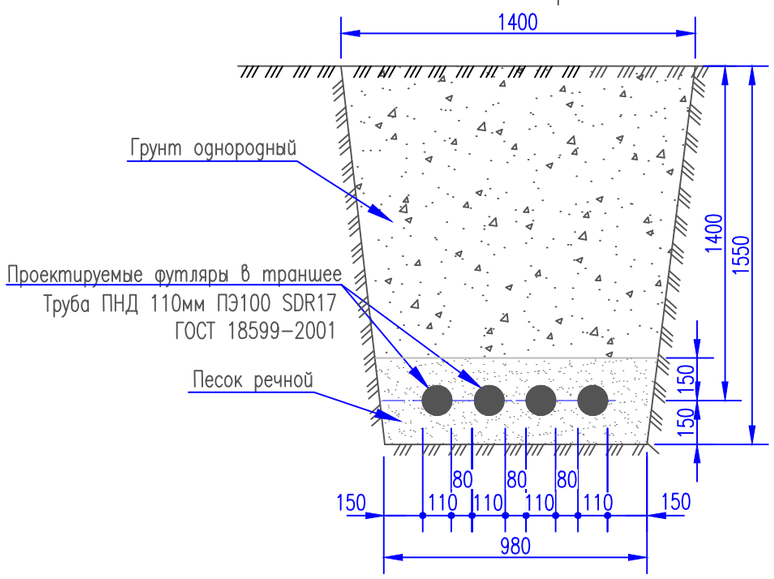

Разрез 1-1

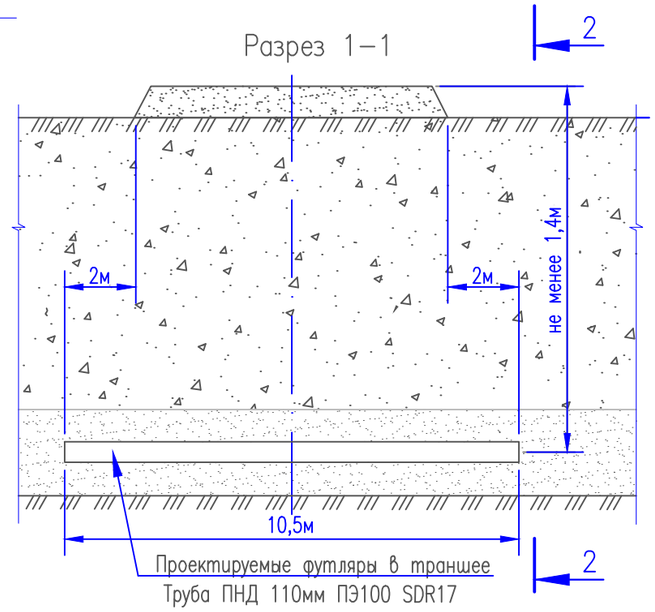

ИЗМ.	ДАТА	ОПИСАНИЕ ИЗМЕНЕНИЙ	ГРУППОВАЯ ПРОВЕРКА						ДОЛЖНОСТЬ	ФАМИЛИЯ	ПОДПИСЬ	ДАТА
									МЕНЕДЖЕР			
									ГИП	Чеснакова		
									ГЛ.СПЕЦИАЛИСТ			
									ПРОВЕРИЛ	Чеснакова		
									РАЗРАБОТАЛ	Загребельный		
									ПЕРЕВОДЧИК			
ФАЙЛ			ТЕХНОЛОГ	СТРОИТЕЛЬ	В и К	САНТЕХНИК	ЭЛЕКТРИК	А и Т	СПЕЦ. ПО ДОК.			

135-110-02-9-00 СС

РЕКОНСТРУКЦИЯ ВНУТРИСЕЛЬСКИХ АВТОМОБИЛЬНЫХ ДОРОГ В СЕЛЕ ШОКПАРТОГАЙ ЖЫЛЫОЙСКОГО РАЙОНА

Автомобильная дорога 2
Вынос слаботочных сетей

СТАДИЯ	ЛИСТ	ЛИСТОВ
	13	

Устройство пересечения с линией связи на ПК 4+07,3 и ПК 4+11,7

ТОО ГК "Казмунайтехносервис" г. Атырау

МАСШТАБ: ФОРМАТ А3

Взам. инв. N | Подпись и дата | Инв. N подл.

План устройства пересечения автодороги N2 с линией связи на ПК 4+54,9

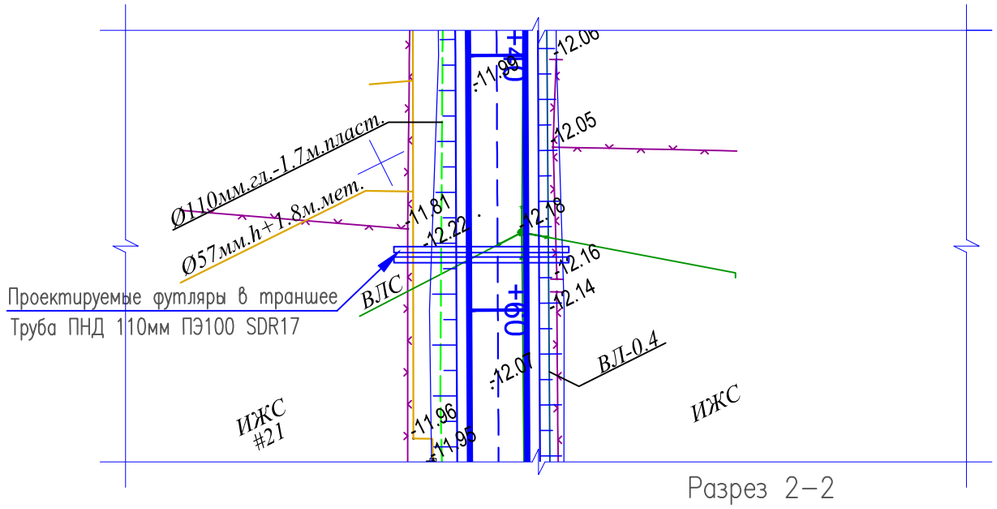

Ведомость материалов

Поз.	Обозначение	Наименование	Кол.	Масса ед.,кг	Приме-чание
1	ГОСТ 18599-2001	Труба ПНД ø100 ПЭ100	2		шт.
		SDR17, длинной 14,5 м			

Примечания

1. Пересечение проектируемой дороги с оптическими и электрическими линиями связи выполнено согласно технических условий N4-30-02/513 от 31.08.2017г., выданных Атырауской областной дирекцией телекоммуникаций -филиала АО "КАЗАХТЕЛЕКОМ".
2. Пересечения запроектированы в соответствии с ВСН 116-93 "Инструкция по проектированию линейно-кабельных сооружений связи".

Разрез 2-2

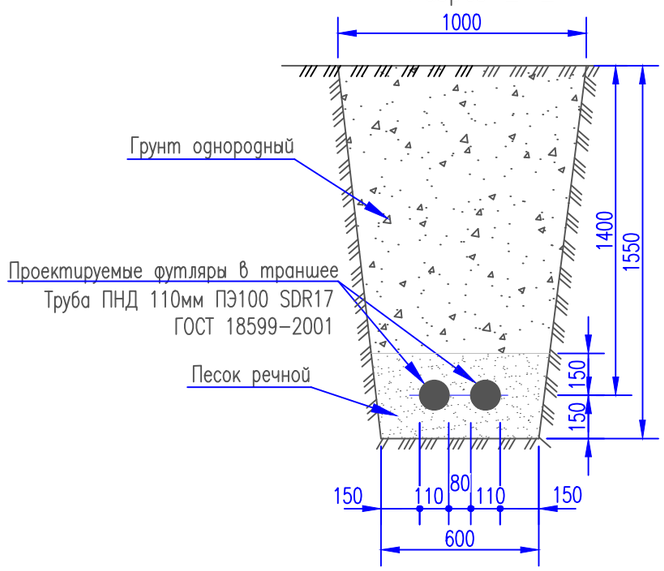

Разрез 1-1

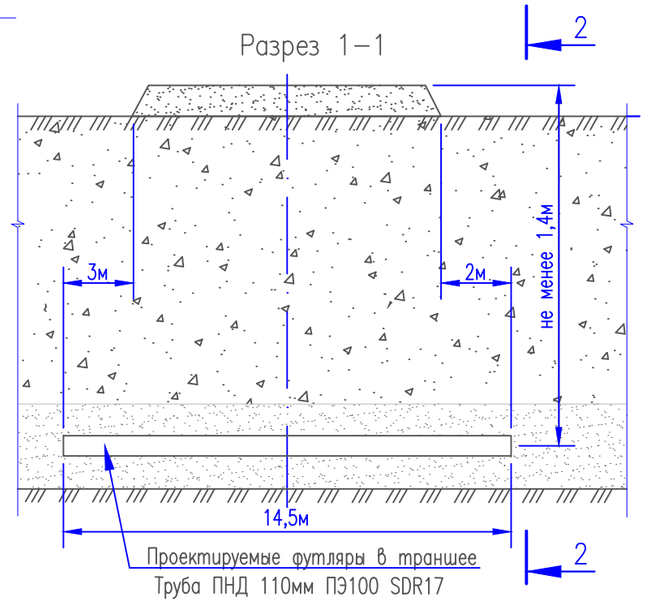

ИЗМ.	ДАТА	ОПИСАНИЕ ИЗМЕНЕНИЙ	ГРУППОВАЯ ПРОВЕРКА						ДОЛЖНОСТЬ	ФАМИЛИЯ	ПОДПИСЬ	ДАТА
									МЕНЕДЖЕР			
									ГИП	Чеснакова		
									ГЛ.СПЕЦИАЛИСТ			
									ПРОВЕРИЛ	Чеснакова		
									РАЗРАБОТАЛ	Загребельный		
									ПЕРЕВОДЧИК			
ФАЙЛ			ТЕХНОЛОГ	СТРОИТЕЛЬ	В и К	САНТЕХНИК	ЭЛЕКТРИК	А и Т	СПЕЦ. ПО ДОК.			

135-110-02-9-00 СС

РЕКОНСТРУКЦИЯ ВНУТРИСЕЛЬСКИХ АВТОМОБИЛЬНЫХ ДОРОГ В СЕЛЕ ШОКПАРТОГАЙ ЖЫЛЫОЙСКОГО РАЙОНА

Автомобильная дорога 2
Вынос слаботочных сетей

СТАДИЯ	ЛИСТ	ЛИСТОВ
	14	

Устройство пересечения с линией связи на ПК 4+54,9

ТОО ГК "Казмунайтехносервис" г. Атырау

МАСШТАБ:

ФОРМАТ А3

Взам. инв. N

Подпись и дата

Инв. N подл.

План устройства пересечения автодороги N2 с линией связи на ПК 5+20,6

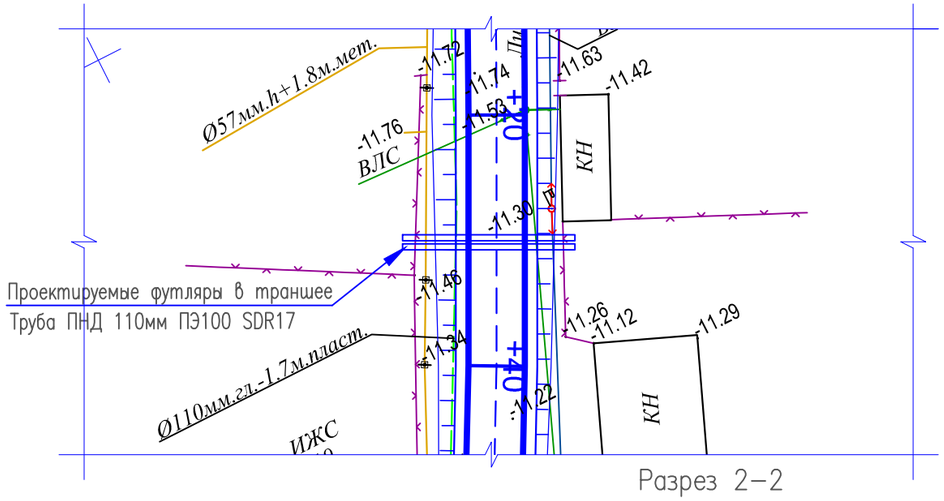

Ведомость материалов

Поз.	Обозначение	Наименование	Кол.	Масса ед.,кг	Приме-чание
1	ГОСТ 18599-2001	Труба ПНД ø100 ПЭ100	2		шт.
		SDR17, длинной 14,5 м			

Примечания

1. Пересечение проектируемой дороги с оптическими и электрическими линиями связи выполнено согласно технических условий N4-30-02/513 от 31.08.2017г., выданных Атырауской областной дирекцией телекоммуникаций -филиала АО "КАЗАХТЕЛЕКОМ".
2. Пересечения запроектированы в соответствии с ВСН 116-93 "Инструкция по проектированию линейно-кабельных сооружений связи".

Разрез 2-2

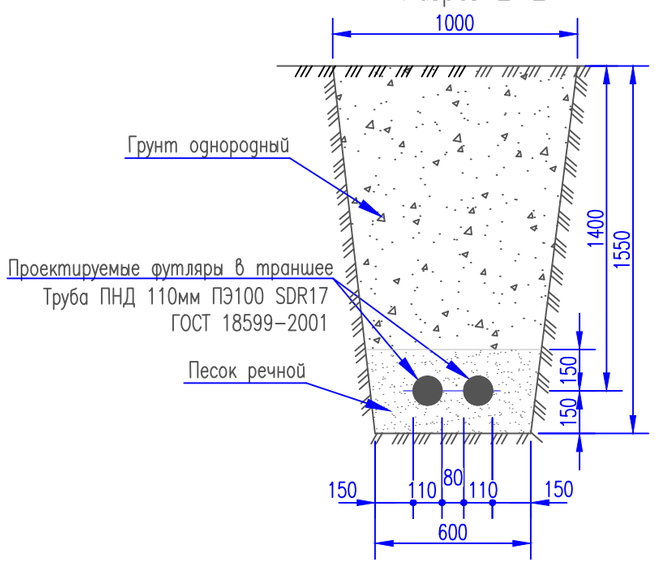

Разрез 1-1

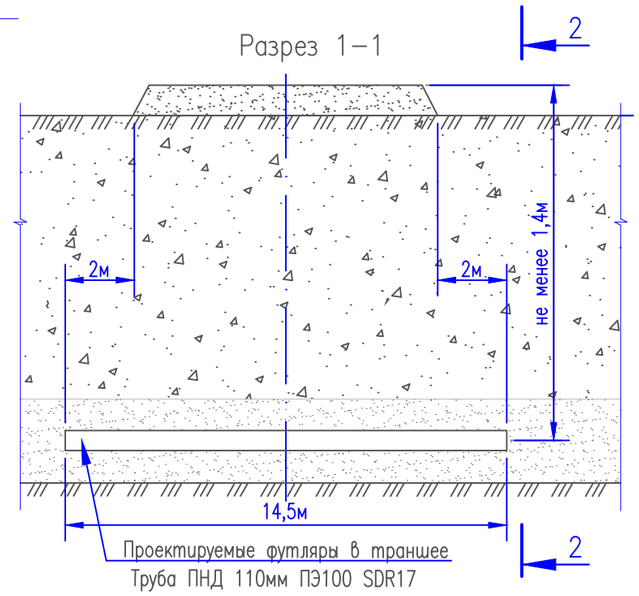

ИЗМ.	ДАТА	ОПИСАНИЕ ИЗМЕНЕНИЙ	ГРУППОВАЯ ПРОВЕРКА						ДОЛЖНОСТЬ	ФАМИЛИЯ	ПОДПИСЬ	ДАТА
									МЕНЕДЖЕР			
									ГИП	Чеснакова		
									ГЛ.СПЕЦИАЛИСТ			
									ПРОВЕРИЛ	Чеснакова		
									РАЗРАБОТАЛ	Загребельный		
									ПЕРЕВОДЧИК			
ФАЙЛ			ТЕХНОЛОГ	СТРОИТЕЛЬ	В и К	САНТЕХНИК	ЭЛЕКТРИК	А и Т	СПЕЦ. ПО ДОК.			

135-110-02-9-00 СС

РЕКОНСТРУКЦИЯ ВНУТРИСЕЛЬСКИХ АВТОМОБИЛЬНЫХ ДОРОГ В СЕЛЕ ШОКПАРТОГАЙ ЖЫЛЫОЙСКОГО РАЙОНА

Автомобильная дорога 2
Вынос слаботочных сетей

СТАДИЯ	ЛИСТ	ЛИСТОВ
	15	

Устройство пересечения с линией связи на ПК 5+20,6

ТОО ГК "Казмунайтехсервис" г. Атырау

МАСШТАБ:

ФОРМАТ А3

Взам. инв. N

Подпись и дата

Инв. N подл.

План устройства пересечения автодороги N3 с линией связи на ПК 3+62,0
М 1 : 1000

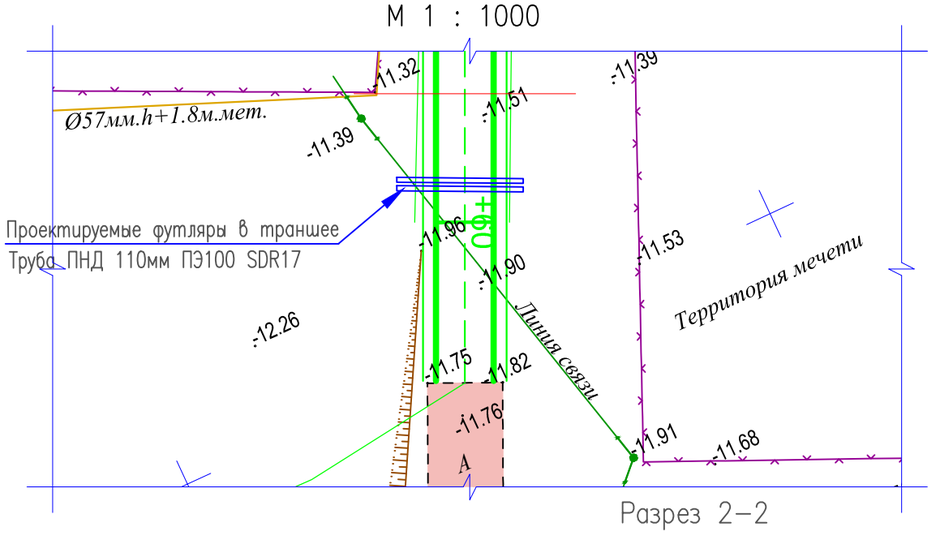

Ведомость материалов

Поз.	Обозначение	Наименование	Кол.	Масса ед.,кг	Приме-чание
1	ГОСТ 18599-2001	Труба ПНД ø100 ПЭ100	2		шт.
		SDR17, длинной 10,0 м			

Примечания

1. Пересечение проектируемой дороги с оптическими и электрическими линиями связи выполнено согласно технических условий N4-30-02/513 от 31.08.2017г., выданных Атырауской областной дирекцией телекоммуникаций -филиала АО "КАЗАХТЕЛЕКОМ".
2. Пересечения запроектированы в соответствии с ВСН 116-93 "Инструкция по проектированию линейно-кабельных сооружений связи".

Разрез 2-2

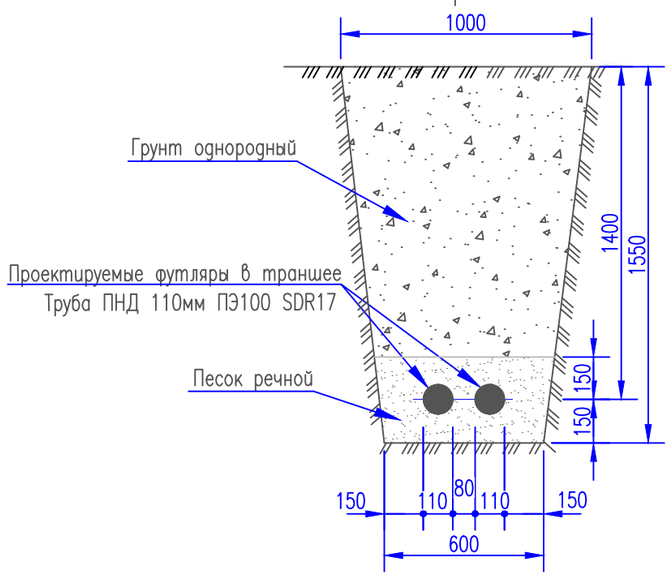

Разрез 1-1

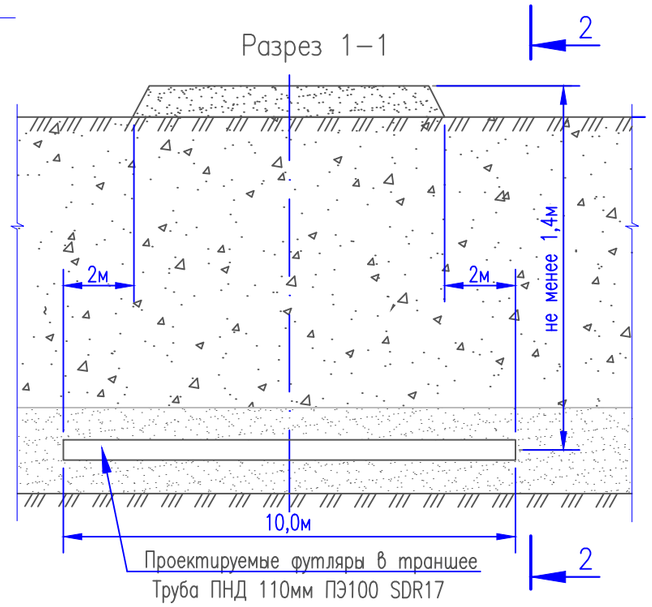

ИЗМ.	ДАТА	ОПИСАНИЕ ИЗМЕНЕНИЙ	ГРУППОВАЯ ПРОВЕРКА						ДОЛЖНОСТЬ	ФАМИЛИЯ	ПОДПИСЬ	ДАТА
									МЕНЕДЖЕР			
									ГИП	Чеснакова		
									ГЛ.СПЕЦИАЛИСТ			
									ПРОВЕРИЛ	Чеснакова		
									РАЗРАБОТАЛ	Загребельный		
									ПЕРЕВОДЧИК			
ФАЙЛ			ТЕХНОЛОГ	СТРОИТЕЛЬ	В и К	САНТЕХНИК	ЭЛЕКТРИК	А и Т	СПЕЦ. ПО ДОК.			

135-110-02-9-00 СС

РЕКОНСТРУКЦИЯ ВНУТРИСЕЛЬСКИХ АВТОМОБИЛЬНЫХ ДОРОГ В СЕЛЕ ШОКПАРТОГАЙ ЖЫЛЫОЙСКОГО РАЙОНА

Автомобильная дорога 3
Вынос слаботочных сетей

СТАДИЯ	ЛИСТ	ЛИСТОВ
	16	

Устройство пересечения с линией связи на ПК 3+62,0

ТОО ГК "Казмунайтехносервис" г. Атырау

МАСШТАБ:

ФОРМАТ А3

Взам. инв. N

Подпись и дата

Инв. N подл.

План устройства пересечения автодороги N4 с линией связи на ПК 0+35,9

М 1 : 1000

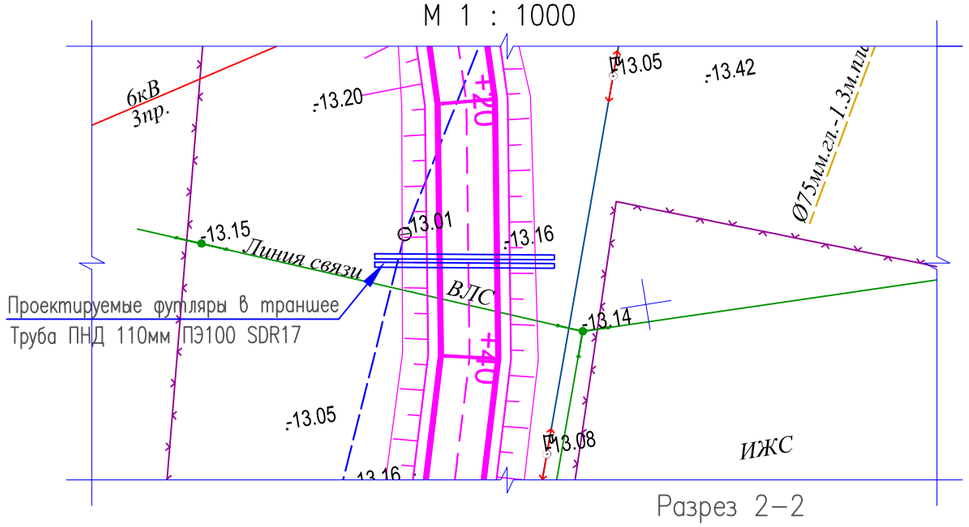

Ведомость материалов

Поз.	Обозначение	Наименование	Кол.	Масса ед.,кг	Приме-чание
1	ГОСТ 18599-2001	Труба ПНД ø100 ПЭ100	2		шт.
		SDR17, длинной 14,5 м			

Примечания

1. Пересечение проектируемой дороги с оптическими и электрическими линиями связи выполнено согласно технических условий N4-30-02/513 от 31.08.2017г., выданных Атырауской областной дирекцией телекоммуникаций -филиала АО "КАЗАХТЕЛЕКОМ".
2. Пересечения запроектированы в соответствии с ВСН 116-93 "Инструкция по проектированию линейно-кабельных сооружений связи".

Разрез 2-2

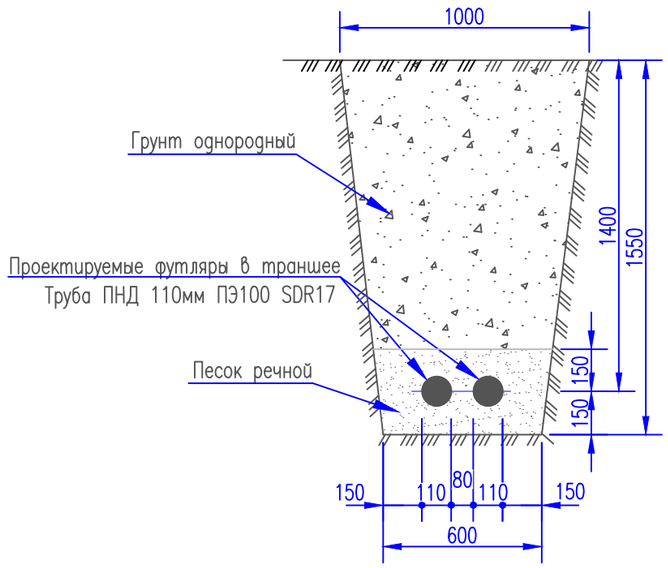

Разрез 1-1

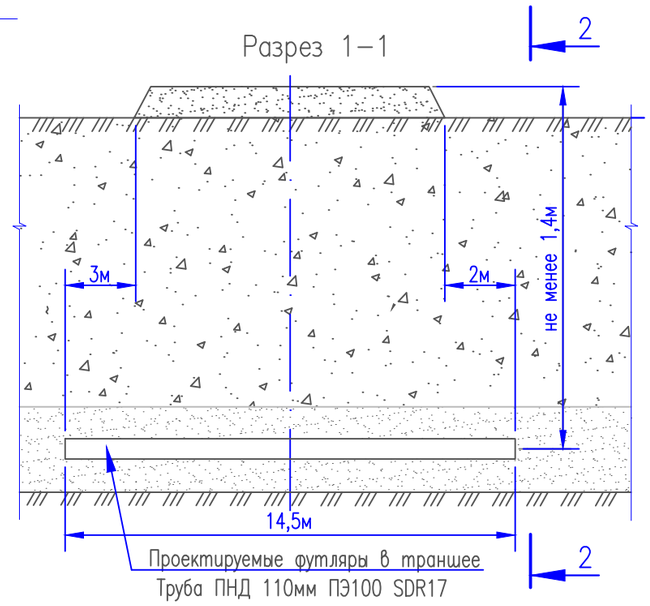

ИЗМ.	ДАТА	ОПИСАНИЕ ИЗМЕНЕНИЙ	ГРУППОВАЯ ПРОВЕРКА						ДОЛЖНОСТЬ	ФАМИЛИЯ	ПОДПИСЬ	ДАТА
									МЕНЕДЖЕР			
									ГИП	Чеснакова		
									ГЛ.СПЕЦИАЛИСТ			
									ПРОВЕРИЛ	Чеснакова		
									РАЗРАБОТАЛ	Загребельный		
									ПЕРЕВОДЧИК			
ФАЙЛ			ТЕХНОЛОГ	СТРОИТЕЛЬ	В и К	САНТЕХНИК	ЭЛЕКТРИК	А и Т	СПЕЦ. ПО ДОК.			

135-110-02-9-00 СС

РЕКОНСТРУКЦИЯ ВНУТРИСЕЛЬСКИХ АВТОМОБИЛЬНЫХ ДОРОГ В СЕЛЕ ШОКПАРТОГАЙ ЖЫЛЫОЙСКОГО РАЙОНА

Автомобильная дорога 4
Вынос слаботочных сетей

СТАДИЯ	ЛИСТ	ЛИСТОВ
	17	

Устройство пересечения с линией связи на ПК 0+35,9

ТОО ГК "Казмунайтехносервис" г. Атырау

МАСШТАБ:

ФОРМАТ А3

Взам. инв. N

Подпись и дата

Инв. N подл.

План устройства пересечения автодороги N4 с линией связи на ПК 2+02,9

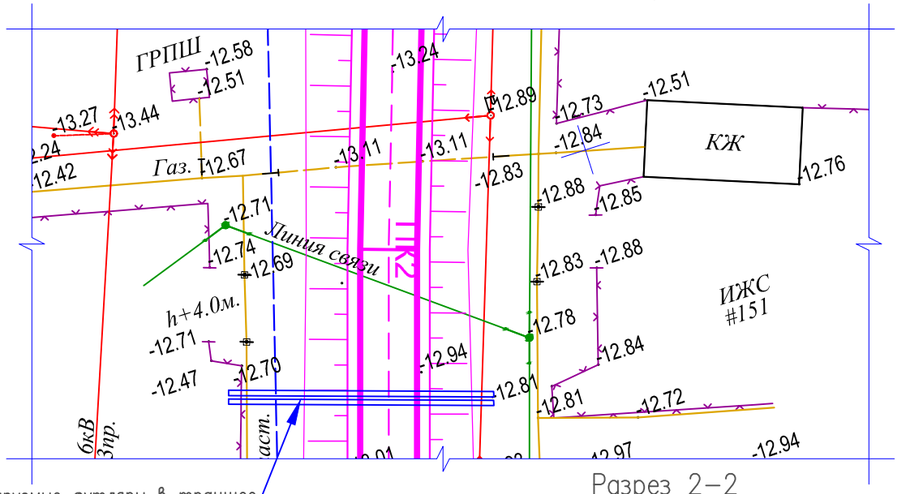

Проектируемые футляры в траншее
Труба ПНД 110мм ПЭ100 SDR17

Разрез 2–2

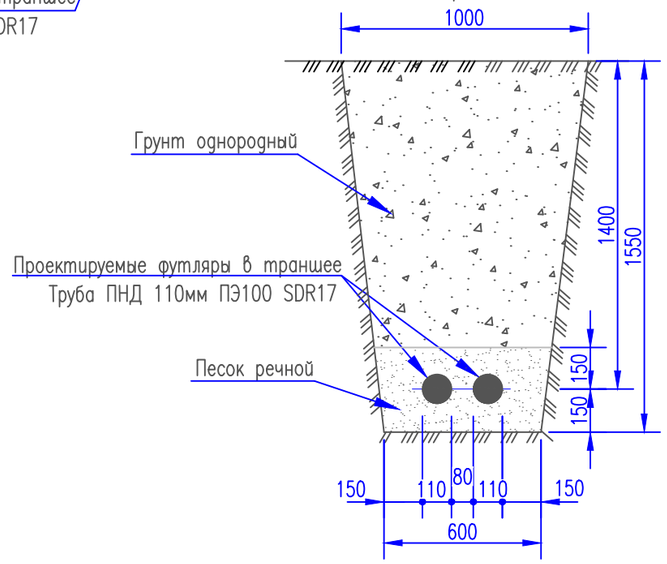

Разрез 1–1

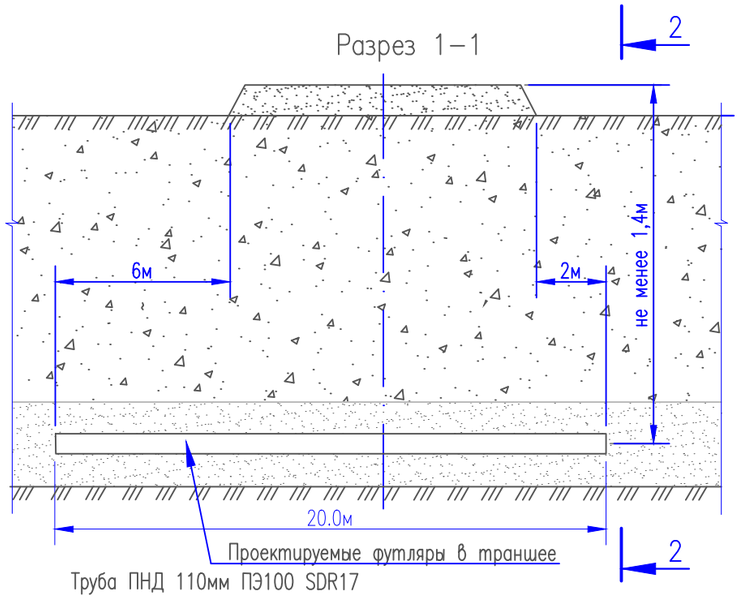

Ведомость материалов

Поз.	Обозначение	Наименование	Кол.	Масса ед.,кг	Приме-чание
1	ГОСТ 18599–2001	Труба ПНД ø100 ПЭ100	2		шт.
		SDR17, длинной 20,0 м			

Примечания

1. Пересечение проектируемой дороги с оптическими и электрическими линиями связи выполнено согласно технических условий N4–30–02/513 от 31.08.2017г., выданных Атырауской областной дирекцией телекоммуникаций –филиала АО "КАЗАХТЕЛЕКОМ".
2. Пересечения запроектированы в соответствии с ВСН 116–93 "Инструкция по проектированию линейно–кабельных сооружений связи".

Взам. инв. N

Подпись и дата

Инв. N подл.

ИЗМ.	ДАТА	ОПИСАНИЕ ИЗМЕНЕНИЙ	ГРУППОВАЯ ПРОВЕРКА						ДОЛЖНОСТЬ	ФАМИЛИЯ	ПОДПИСЬ	ДАТА
									МЕНЕДЖЕР			
									ГИП	Чеснакова		
									ГЛ.СПЕЦИАЛИСТ			
									ПРОВЕРИЛ	Чеснакова		
									РАЗРАБОТАЛ	Загребельный		
									ПЕРЕВОДЧИК			
ФАЙЛ			ТЕХНОЛОГ	СТРОИТЕЛЬ	В и К	САНТЕХНИК	ЭЛЕКТРИК	А и Т	СПЕЦ. ПО ДОК.			

135-110-02-9-00 СС

РЕКОНСТРУКЦИЯ ВНУТРИСЕЛЬСКИХ АВТОМОБИЛЬНЫХ ДОРОГ В СЕЛЕ ШОКПАРТОГАЙ ЖЫЛЫОЙСКОГО РАЙОНА

Автомобильная дорога 4
Вынос слаботочных сетей

СТАДИЯ	ЛИСТ	ЛИСТОВ
	18	

Устройство пересечения с линией связи на ПК 2+02,9

ТОО ГК "Казмунайтехносервис" г. Атырау

МАСШТАБ:

ФОРМАТ А3

План устройства пересечения автодороги N4 с линией связи на ПК 3+16,3

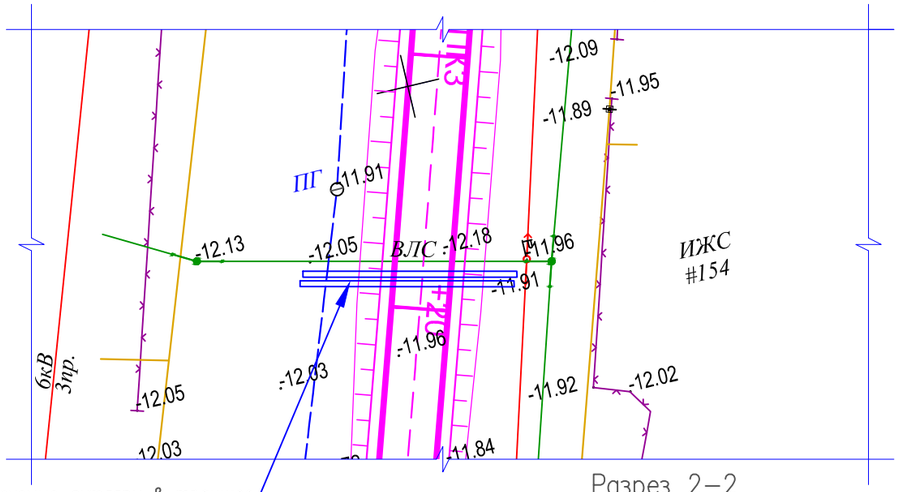

Разрез 2–2

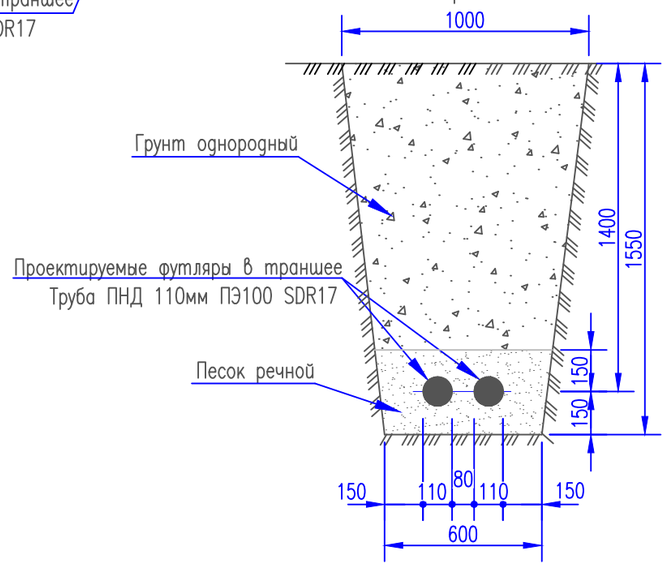

Ведомость материалов

Поз.	Обозначение	Наименование	Кол.	Масса ед.,кг	Приме-чание
1	ГОСТ 18599-2001	Труба ПНД ø100 ПЭ100	2		шт.
		SDR17, длинной 17.0 м			

Примечания

1. Пересечение проектируемой дороги с оптическими и электрическими линиями связи выполнено согласно технических условий N4-30-02/513 от 31.08.2017г., выданных Атырауской областной дирекцией телекоммуникаций -филиала АО "КАЗАХТЕЛЕКОМ".
2. Пересечения запроектированы в соответствии с ВСН 116-93 "Инструкция по проектированию линейно-кабельных сооружений связи".

Разрез 1–1

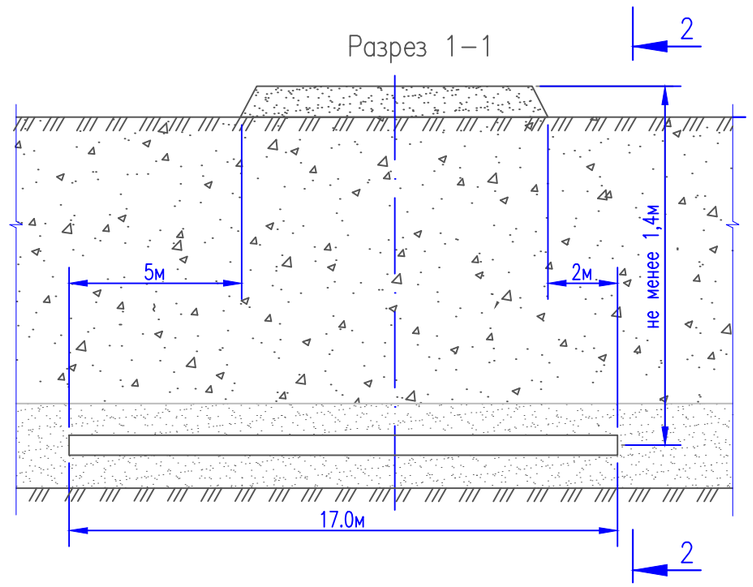

ИЗМ.	ДАТА	ОПИСАНИЕ ИЗМЕНЕНИЙ	ГРУППОВАЯ ПРОВЕРКА						ДОЛЖНОСТЬ	ФАМИЛИЯ	ПОДПИСЬ	ДАТА
									МЕНЕДЖЕР			
									ГИП	Чеснакова		
									ГЛ.СПЕЦИАЛИСТ			
									ПРОВЕРИЛ	Чеснакова		
									РАЗРАБОТАЛ	Загребельный		
									ПЕРЕВОДЧИК			
ФАЙЛ			ТЕХНОЛОГ	СТРОИТЕЛЬ	В и К	САНТЕХНИК	ЭЛЕКТРИК	А и Т	СПЕЦ. ПО ДОК.			

135-110-02-9-00 СС

РЕКОНСТРУКЦИЯ ВНУТРИСЕЛЬСКИХ АВТОМОБИЛЬНЫХ ДОРОГ В СЕЛЕ ШОКПАРТОГАЙ ЖЫЛЫОЙСКОГО РАЙОНА

Автомобильная дорога 4
Вынос слаботочных сетей

СТАДИЯ	ЛИСТ	ЛИСТОВ
	19	

Устройство пересечения с линией связи на ПК 3+16,3

ТОО ГК "Казмунайтехносервис" г. Атырау

МАСШТАБ:

ФОРМАТ А3

Взам. инв. N

Подпись и дата

Инв. N подл.

План устройства пересечения автодороги N4 с линией связи на ПК 4+14,7

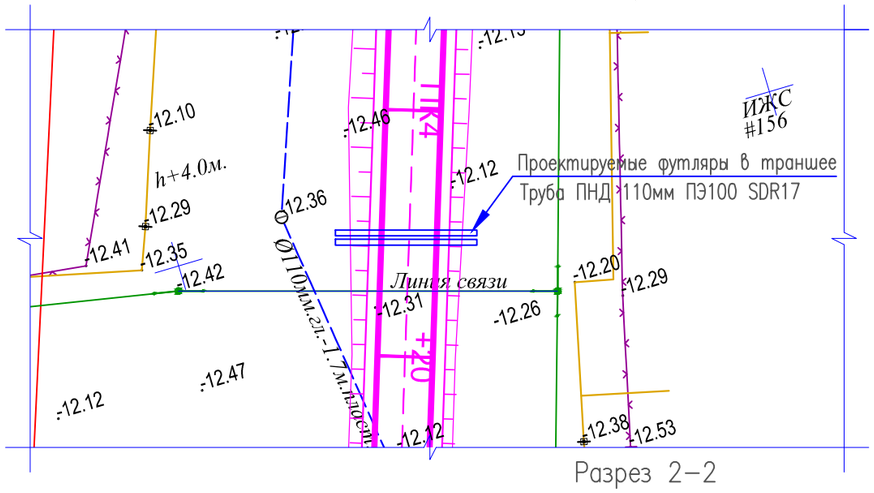

Ведомость материалов

Поз.	Обозначение	Наименование	Кол.	Масса ед.,кг	Приме-чание
1	ГОСТ 18599-2001	Труба ПНД ø100 ПЭ100	2		шт.
		SDR17, длинной 12.0 м			

Примечания

1. Пересечение проектируемой дороги с оптическими и электрическими линиями связи выполнено согласно технических условий N4-30-02/513 от 31.08.2017г., выданных Атырауской областной дирекцией телекоммуникаций -филиала АО "КАЗАХТЕЛЕКОМ".
2. Пересечения запроектированы в соответствии с ВСН 116-93 "Инструкция по проектированию линейно-кабельных сооружений связи".

Разрез 2-2

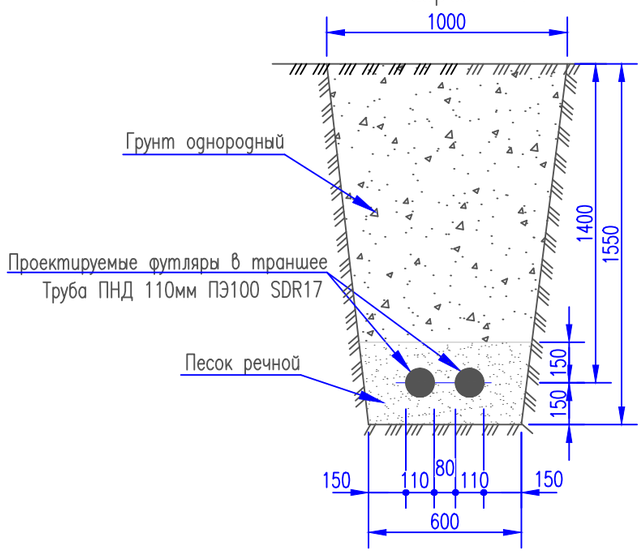

Разрез 1-1

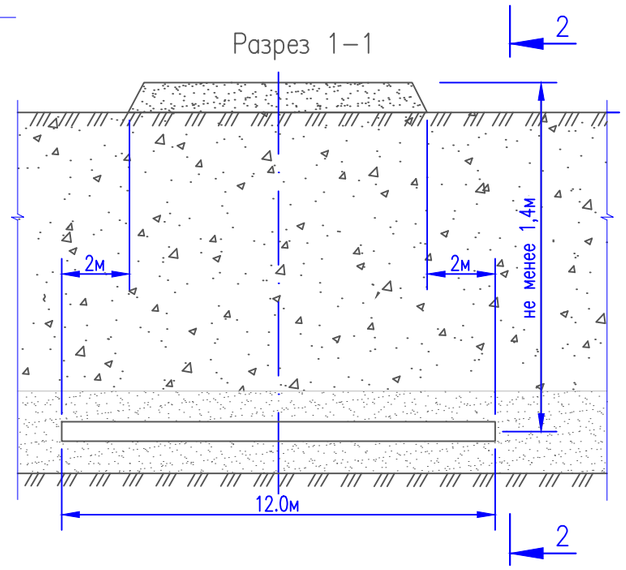

ИЗМ.	ДАТА	ОПИСАНИЕ ИЗМЕНЕНИЙ	ГРУППОВАЯ ПРОВЕРКА						ДОЛЖНОСТЬ	ФАМИЛИЯ	ПОДПИСЬ	ДАТА
									МЕНЕДЖЕР			
									ГИП	Чеснакова		
									ГЛ.СПЕЦИАЛИСТ			
									ПРОВЕРИЛ	Чеснакова		
									РАЗРАБОТАЛ	Загребельный		
									ПЕРЕВОДЧИК			
ФАЙЛ			ТЕХНОЛОГ	СТРОИТЕЛЬ	В и К	САНТЕХНИК	ЭЛЕКТРИК	А и Т	СПЕЦ. ПО ДОК.			

135-110-02-9-00 СС

РЕКОНСТРУКЦИЯ ВНУТРИСЕЛЬСКИХ АВТОМОБИЛЬНЫХ ДОРОГ В СЕЛЕ ШОКПАРТОГАЙ ЖЫЛЫОЙСКОГО РАЙОНА

Автомобильная дорога 4
Вынос слаботочных сетей

СТАДИЯ	ЛИСТ	ЛИСТОВ
	20	

Устройство пересечения с линией связи на ПК 4+14,7

ТОО ГК "Казмунайтехносервис" г. Атырау

МАСШТАБ:

ФОРМАТ А3

Взам. инв. N

Подпись и дата

Инв. N подл.

Позиция	Наименование и техническая характеристика	Тип, марка, обозначение документа, опросного листа	Код оборудования, **изделия,** материала	Завод – изготовитель	Единица измерения	Коли-чество	**Масса** единицы, **кг**	**Примечание**
1	2	3	4	5	6	7	8	9
	Автомобильная дорога 1							
	1. Труба полиэтиленовая ПНД ø100х100мм ПЭ100 SDR17	ГОСТ 18599-2001			м	273		
	2. Песок речной крупнозернистый				м3	12.3		
	3. Пена монтажная баллон 0.7л (Титан)				шт	5		
	Автомобильная дорога 2							
	1. Труба полиэтиленовая ПНД ø100х100мм ПЭ100 SDR17	ГОСТ 18599-2001			м	176		
	2. Песок речной крупнозернистый				м3	8.0		
	3. Пена монтажная баллон 0.7л (Титан)				шт	3		
	Автомобильная дорога 3							
	1. Труба полиэтиленовая ПНД ø100х100мм ПЭ100 SDR17	ГОСТ 18599-2001			м	20		
	2. Песок речной крупнозернистый				м3	0.9		
	3. Пена монтажная баллон 0.7л (Титан)				шт	1		
	Автомобильная дорога 4							
	1. Труба полиэтиленовая ПНД ø100х100мм ПЭ100 SDR17	ГОСТ 18599-2001			м	127		
	2. Песок речной крупнозернистый				м3	5.2		
	3. Пена монтажная баллон 0.7л (Титан)				шт	3		

Взам. инв. N

Подпись и дата

Инв. N подл.

ИЗМ.	ДАТА	ОПИСАНИЕ ИЗМЕНЕНИЙ	ГРУППОВАЯ ПРОВЕРКА						ДОЛЖНОСТЬ	ФАМИЛИЯ	ПОДПИСЬ	ДАТА
									МЕНЕДЖЕР			
									ГИП	Чеснакова		
									ГЛ.СПЕЦИАЛИСТ			
									ПРОВЕРИЛ	Чеснакова		
									РАЗРАБОТАЛ	Загребельный		
									ПЕРЕВОДЧИК			
ФАЙЛ			ТЕХНОЛОГ	СТРОИТЕЛЬ	В и К	САНТЕХНИК	ЭЛЕКТРИК	А и Т	СПЕЦ. ПО ДОК.			

135-110-02-9-00 СС.С

РЕКОНСТРУКЦИЯ ВНУТРИСЕЛЬСКИХ АВТОМОБИЛЬНЫХ ДОРОГ
В СЕЛЕ ШОКПАРТОГАЙ ЖЫЛЫОЙСКОГО РАЙОНА

Автомобильная дорога 1,2,3,4

СТАДИЯ	ЛИСТ	ЛИСТОВ
	1	1

Спецификация оборудования, изделий и материалов

ТОО ГК "Казмунайтехносервис" г. Атырау

МАСШТАБ:

ФОРМАТ А3

«Реконструкция внутрисельских автомобильных дорог в селе Шокпартогай Жылыойского района»

Том III

Книга 2. Пересечения

Пересечения с электрическими сетями

г. Атырау

2017г.

Перечень чертежей основного комплекта марки СС

Лист	Наименование	Примечание
1	Общие данные	
	Автомобильная дорога 1	
2	Устройство пересечения с линией ВЛ–0.4кВ на ПК 3+27.3	
3	Устройство пересечения с линией ВЛ–0.4кВ на ПК 4+51.1	
4	Устройство пересечения с линией ВЛ–0.4кВ на ПК 13+45.4	
5	Устройство пересечения с линией ВЛ–35кВ на ПК 13+89.5	
6	Устройство пересечения с линией ВЛ–0.4кВ на ПК 15+55.9	
	Автомобильная дорога 2	
7	Устройство пересечения с линией ВЛ–6кВ на ПК 1+55.6	
8	Устройство пересечения с линией ВЛ–0.4кВ на ПК 5+63.7	
9	Устройство пересечения с линией ВЛ–0.4кВ на ПК 5+85.5	
	Автомобильная дорога 3	
10	Устройство пересечения с линией ВЛ–0.4кВ на ПК 3+19.1 и ПК 3+24.9	
	Автомобильная дорога 4	
11	Устройство пересечения с линией ВЛ–6кВ на ПК 0+09.8	
12	Переустройство ВЛ–0.4кВ в месте пересечения с автодорогой на ПК 1+90.1	

Перечень ссылочных и прилогаемых документов

Обозначение	Наименование	Примечание
135–110–02–9–00 ЭС.С	Спецификации оборудования изделий и материалов	
——	Сводная ведомость пересечений проектируемых	
	автомобильных дорог с существующими инженер–	
	ными сетями в ЖЫЛЫОЙСКОМ районе Атырауской	
	области	

Общие указания

Проект предусматривает вынос электрических сетей мешающих строительству.
Вынос электрических сетей выполнен в соответствии с требованиями технических условий N 27–11333 от 27.09.2017г выданными отделом ЖКХ транспорта и автомобильных дорог Жылыойского района Атырауской области.
В соответствии с ТУ предусматривается в местах пересечения проектируемой автодороги с существующими воздушными сетями 6(10) и 0.4кВ выполнение работ по переустройству сетей с целью приведения габаритов требованиям ТУ и ПУЭ.

Взам. инв. N

Подпись и дата

Инв. N подл.

ИЗМ.	ДАТА	ОПИСАНИЕ ИЗМЕНЕНИЙ	ГРУППОВАЯ ПРОВЕРКА						ДОЛЖНОСТЬ	ФАМИЛИЯ	ПОДПИСЬ	ДАТА
									МЕНЕДЖЕР			
									ГИП	Чеснакова		
									ГЛ.СПЕЦИАЛИСТ			
									ПРОВЕРИЛ	Чеснакова		
									РАЗРАБОТАЛ	Загребельный		
									ПЕРЕВОДЧИК			
ФАЙЛ			ТЕХНОЛОГ	СТРОИТЕЛЬ	В и К	САНТЕХНИК	ЭЛЕКТРИК	А и Т	СПЕЦ. ПО ДОК.			

135-110-02-9-00 ЭС

РЕКОНСТРУКЦИЯ ВНУТРИСЕЛЬСКИХ АВТОМОБИЛЬНЫХ ДОРОГ
В СЕЛЕ ШОКПАРТОГАЙ ЖЫЛЫОЙСКОГО РАЙОНА

Автомобильная дорога 1,2,3,4
Переустройство сетей 6(10) и 0.4кВ.

СТАДИЯ	ЛИСТ	ЛИСТОВ
	1	12

Общие указания

ТОО ГК
"Казмунайтехносервис"
г. Атырау

МАСШТАБ:

ФОРМАТ А3

План устройства пересечения автодороги N1
с линией ВЛ 6(10) и 0.4кВ на ПК 3+27.3
М 1 : 1000

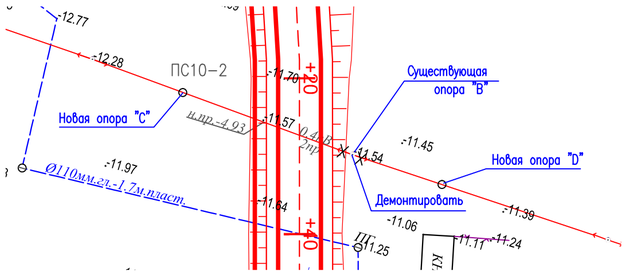

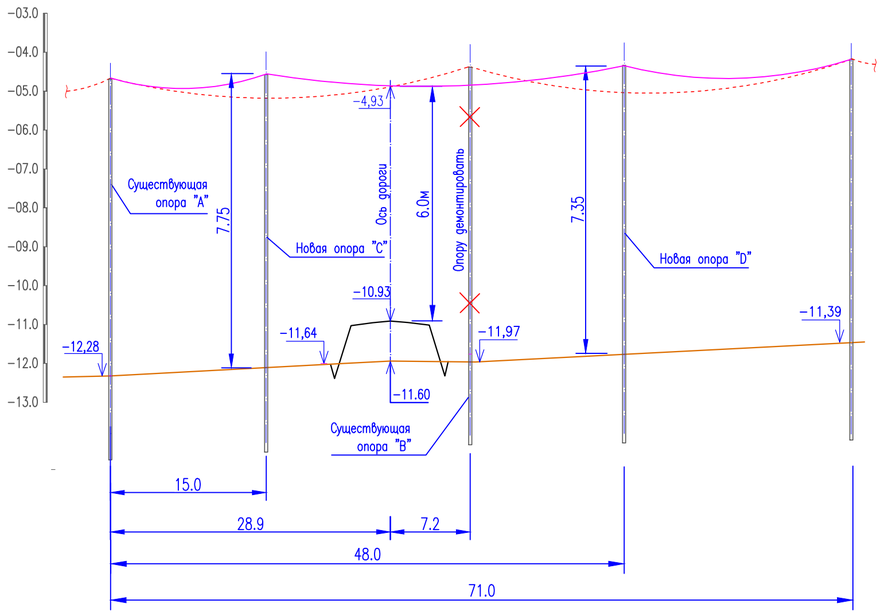

Спецификация

Поз.	Обозначение	Наименование	Кол.	Масса ед.,кг	Приме-чание
1	ПП10-5	Железобетонная опора СВ-164-12	2		шт.
		по серии 3.407.1-143, выпуск 5			
2	СИП-4 4х50-0,6	Провод по ТУ16-705.500-2006	72,0		м
3	F20.07 (М3ВА)	Стальная монтажная лента	8		м
4	С20 (М3ВА)	Скрепы для крепления лент	8		шт.
5	СА2000 (М3ВА)	Анкерный кронштейн	2		шт.
6	РА1500 (М3ВА)	Анкерный зажим	2		шт.
7	ES1500 (М3ВА)	Промежуточный зажим	2		шт.
		с кронштейном			
8	HEL 6893ZAK (М3ВА)	Соединитель механический	8		шт.

Длина пролета, м	Стрела провеса провода, м при температуре, С для ВЛ 0.4кВ							
	-40	-20	-15	-5Г	0	+15	+20	+40
СИП4 4х50	Вн=10мм Рн=45-50кгс/м2							
40	0,11	0,20	0,36	0,52	0,38	0,53	0,58	0,74
60	0,25	0,41	0,67	0,91	0,67	0,87	0,93	1,15
80	0,63	0,94	1,24	1,54	1,26	1,48	1,55	1,8

ПРИМЕЧАНИЯ

1. Пересечение проектируемой дороги с ЛЭП 0,4кВ выполнено согласно ТУ N27-11333 от 27.09.2017 г., выданных АО "Атырау Жарык".
2. Провод в пролете между опорами "А" и "В", демонтировать.
3. Переход выполнить проводом СИП-4 4х50-0,6/ТУ16-705.500-2006 на промежуточных переходных опорах ПС10-2 повышенного типа на стойках СВ164.
4. Строительно-монтажные работы без письменного разрешения АО "Атырау Жарык" на электросетях запрещаются.
5. Предусмотреть оформление акта-допуска согласно СН РК 1.03-14-2011 "Техника безопасности в строительстве".

Взам. инв. N | Подпись и дата | Инв. N подл.

ИЗМ.	ДАТА	ОПИСАНИЕ ИЗМЕНЕНИЙ	ГРУППОВАЯ ПРОВЕРКА						ДОЛЖНОСТЬ	ФАМИЛИЯ	ПОДПИСЬ	ДАТА
									МЕНЕДЖЕР			
									ГИП	Чеснакова		
									ГЛ.СПЕЦИАЛИСТ			
									ПРОВЕРИЛ	Чеснакова		
									РАЗРАБОТАЛ	Загребельный		
									ПЕРЕВОДЧИК			
ФАЙЛ			ТЕХНОЛОГ	СТРОИТЕЛЬ	В и К	САНТЕХНИК	ЭЛЕКТРИК	А и Т	СПЕЦ. ПО ДОК.			

135-110-02-9-00 ЭС

РЕКОНСТРУКЦИЯ ВНУТРИСЕЛЬСКИХ АВТОМОБИЛЬНЫХ ДОРОГ
В СЕЛЕ ШОКПАРТОГАЙ ЖЫЛЫОЙСКОГО РАЙОНА

Автомобильная дорога 1
Переустройство сетей 6(10) и 0.4кВ.

СТАДИЯ	ЛИСТ	ЛИСТОВ
	2	

Устройство пересечения с линией ВЛ-0.4кВ на ПК 3+27,3

ТОО ГК "Казмунайтехносервис" г. Атырау

МАСШТАБ:

ФОРМАТ А4х3

План устройства пересечения автодороги N1
с линией ВЛ 6(10) и 0.4кВ на ПК 4+51.1
М 1 : 1000

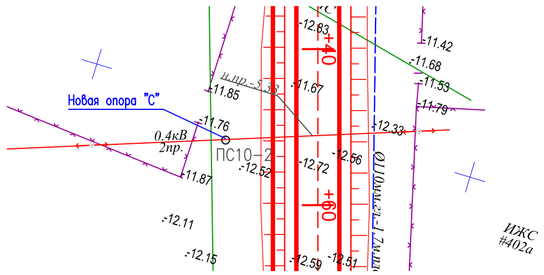

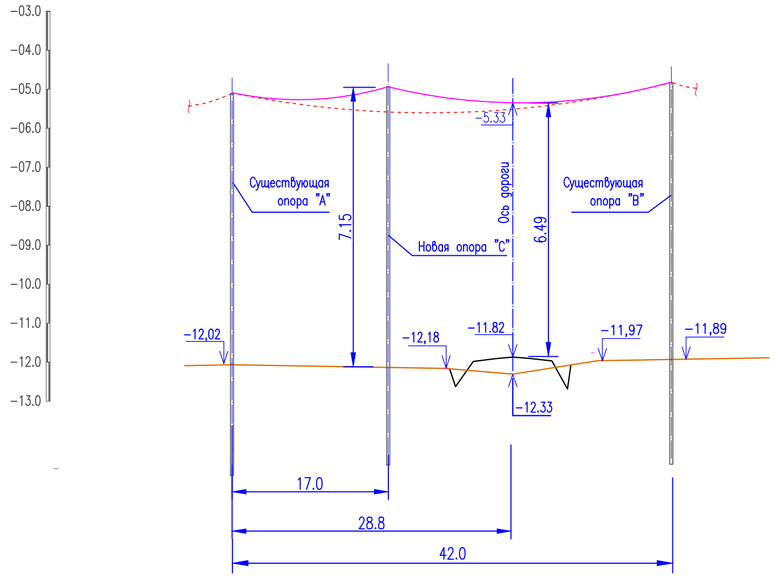

Спецификация

Поз.	Обозначение	Наименование	Кол.	Масса ед.,кг	Приме-чание
1	ПП10-5	Железобетонная опора СВ-164-12	1		шт.
		по серии 3.407.1-143, выпуск 5			
2	СИП-4 4х50-0,6	Провод по ТУ16-705.500-2006	43,0		м
3	F20.07 (МЗВА)	Стальная монтажная лента	6		м
4	С20 (МЗВА)	Скрепы для крепления лент	6		шт.
5	СА2000 (МЗВА)	Анкерный кронштейн	2		шт.
6	РА1500 (МЗВА)	Анкерный зажим	2		шт.
7	ES1500 (МЗВА)	Промежуточный зажим	1		шт.
		с кронштейном			
8	HEL 6893ZAK (МЗВА)	Соединитель механический	8		шт.

ПРИМЕЧАНИЯ

1. Пересечение проектируемой дороги с ЛЭП 0,4кВ выполнено согласно ТУ N27-11333 от 27.09.2017 г., выданных АО "Атырау Жарык".
2. Провод в пролете между опорами "А" и "В", демонтировать.
3. Переход выполнить проводом СИП-4 4х50-0,6/ТУ16-705.500-2006 на промежуточных переходных опорах ПС10-2 повышенного типа на стойках СВ164.
4. Строительно-монтажные работы без письменного разрешения АО "Атырау Жарык" на электросетях запрещаются.
5. Предусмотреть оформление акта-допуска согласно СН РК 1.03-14-2011 "Техника безопасности в строительстве".

Взам. инв. N | Подпись и дата | Инв. N подл.

ИЗМ.	ДАТА	ОПИСАНИЕ ИЗМЕНЕНИЙ	ГРУППОВАЯ ПРОВЕРКА						ДОЛЖНОСТЬ	ФАМИЛИЯ	ПОДПИСЬ	ДАТА
									МЕНЕДЖЕР			
									ГИП	Чеснакова		
									ГП.СПЕЦИАЛИСТ			
									ПРОВЕРИЛ	Чеснакова		
									РАЗРАБОТАЛ	Загребельный		
									ПЕРЕВОДЧИК			
	ФАЙЛ		ТЕХНОЛОГ	СТРОИТЕЛЬ	В и К	САНТЕХНИК	ЭЛЕКТРИК	А и Т	СПЕЦ. ПО ДОК.			

135-110-02-9-00 ЭС

РЕКОНСТРУКЦИЯ ВНУТРИСЕЛЬСКИХ АВТОМОБИЛЬНЫХ ДОРОГ
В СЕЛЕ ШОКПАРТОГАЙ ЖЫЛЫОЙСКОГО РАЙОНА

Автомобильная дорога 1
Переустройство сетей 6(10) и 0.4кВ.

СТАДИЯ	ЛИСТ	ЛИСТОВ
	3	

Устройство пересечения с линией
ВЛ-0.4кВ
на ПК 4+51.1

ТОО ГК
"Казмунайтехсервис"
г. Атырау

МАСШТАБ:

ФОРМАТ А4х3

План устройства пересечения автодороги N1
с линией ВЛ 6(10) и 0.4кВ на ПК 13+45.4
М 1 : 1000

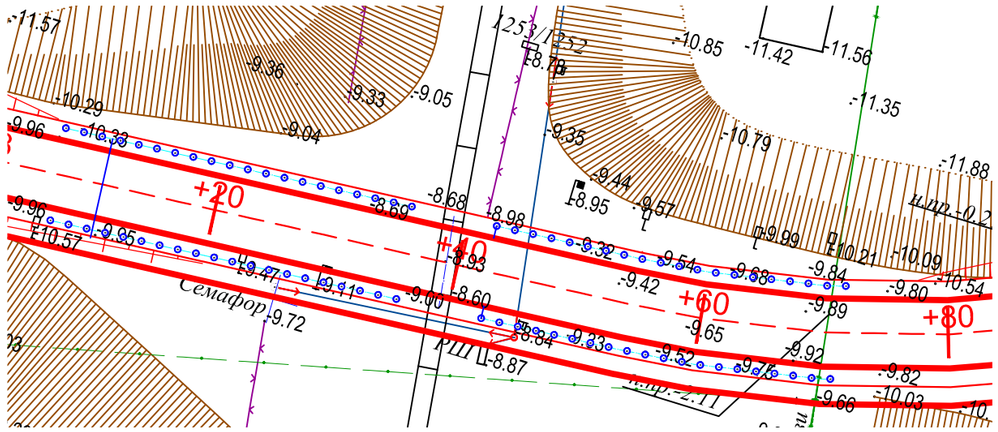

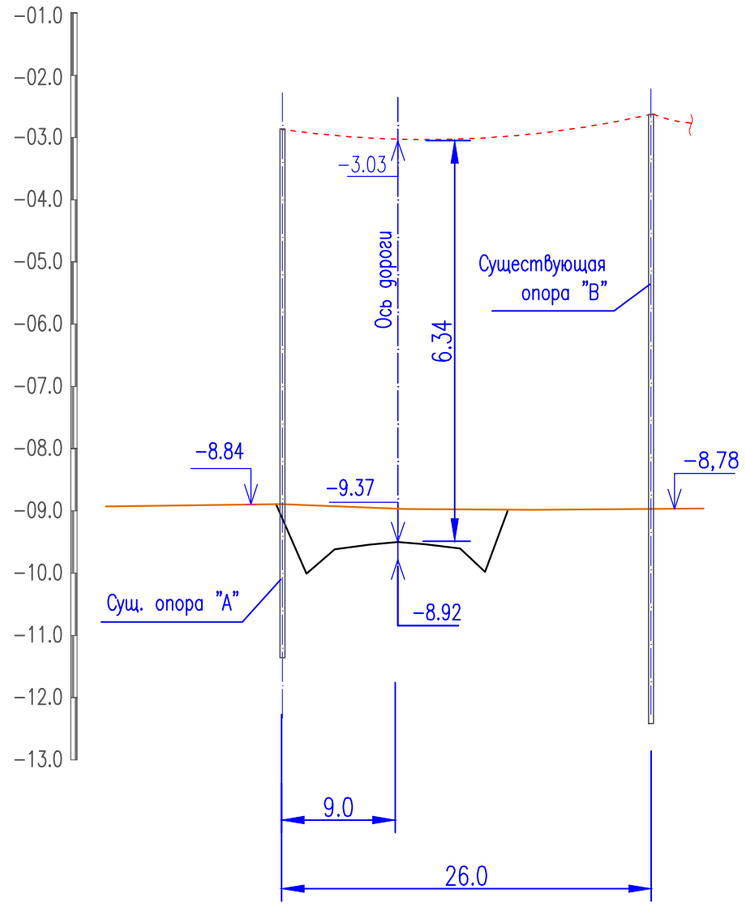

ПРИМЕЧАНИЯ

1. Переход не требует переустройства. Габарит соответствует требованиям ПУЭ.

Взам. инв. N	Подпись и дата	Инв. N подл.

ИЗМ.	ДАТА	ОПИСАНИЕ ИЗМЕНЕНИЙ	ГРУППОВАЯ ПРОВЕРКА						ДОЛЖНОСТЬ	ФАМИЛИЯ	ПОДПИСЬ	ДАТА
									МЕНЕДЖЕР			
									ГИП	Чеснакова		
									ГЛ.СПЕЦИАЛИСТ			
									ПРОВЕРИЛ	Чеснакова		
									РАЗРАБОТАЛ	Загребельный		
									ПЕРЕВОДЧИК			
ФАЙЛ			ТЕХНОЛОГ	СТРОИТЕЛЬ	В и К	САНТЕХНИК	ЭЛЕКТРИК	А и Т	СПЕЦ. ПО ДОК.			

135-110-02-9-00 ЭС

РЕКОНСТРУКЦИЯ ВНУТРИСЕЛЬСКИХ АВТОМОБИЛЬНЫХ ДОРОГ
В СЕЛЕ ШОКПАРТОГАЙ ЖЫЛЫОЙСКОГО РАЙОНА

Автомобильная дорога 1

СТАДИЯ	ЛИСТ	ЛИСТОВ
	4	

Устройство пересечения с линией
ВЛ-0.4кВ
на ПК 13+45.4

ТОО ГК
"Казмунайтехносервис"
г. Атырау

МАСШТАБ:

ФОРМАТ А3

План устройства пересечения автодороги N1
с линией ВЛ 35кВ на ПК 13+89.5
М 1 : 1000

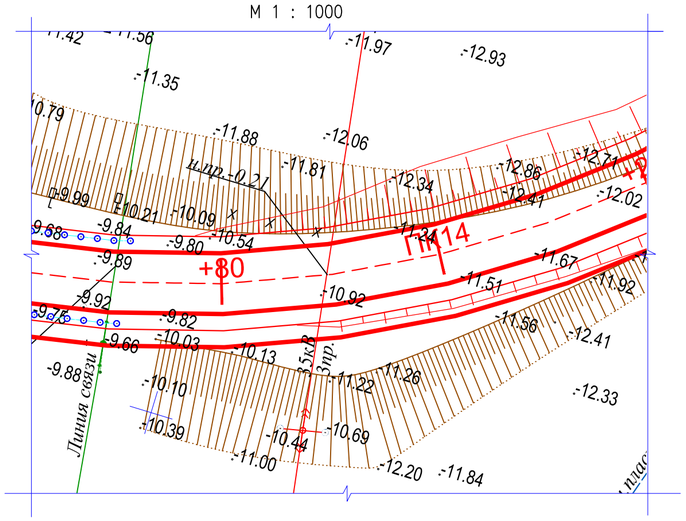

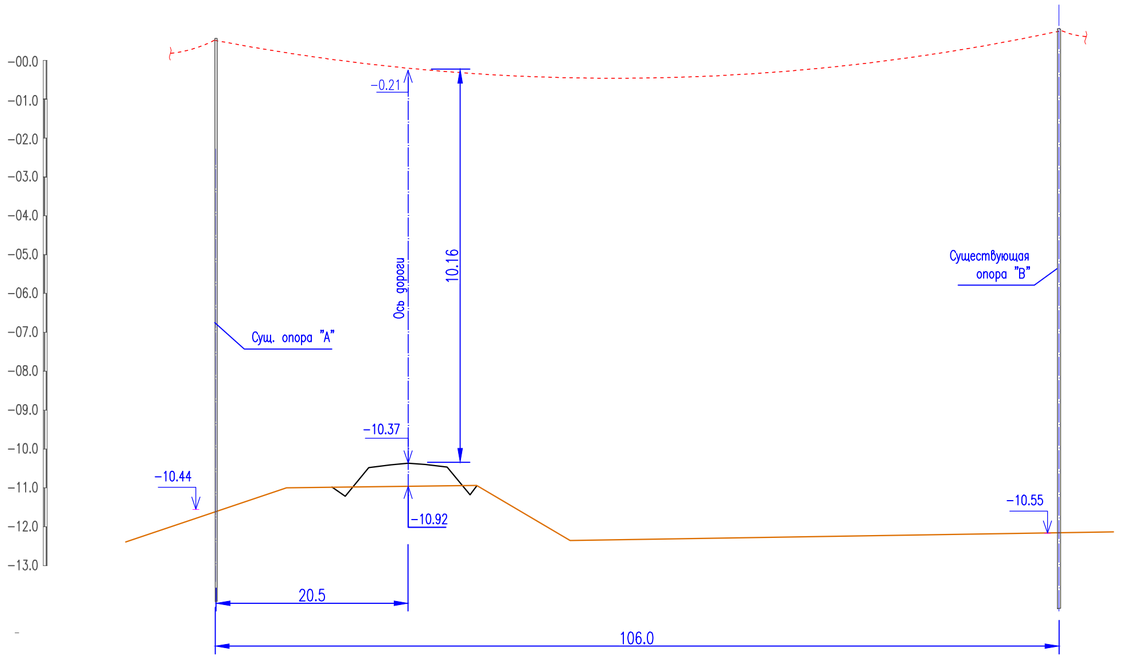

ПРИМЕЧАНИЯ

1. Переход не требует переустройства. Габарит соответствует требованиям ПУЭ.

Взам. инв. N	Подпись и дата	Инв. N подл.

ИЗМ.	ДАТА	ОПИСАНИЕ ИЗМЕНЕНИЙ	ГРУППОВАЯ ПРОВЕРКА						ДОЛЖНОСТЬ	ФАМИЛИЯ	ПОДПИСЬ	ДАТА
									МЕНЕДЖЕР			
									ГИП	Чеснакова		
									ГЛ.СПЕЦИАЛИСТ			
									ПРОВЕРИЛ	Чеснакова		
									РАЗРАБОТАЛ	Загребельный		
									ПЕРЕВОДЧИК			
ФАЙЛ			ТЕХНОЛОГ	СТРОИТЕЛЬ	В и К	САНТЕХНИК	ЭЛЕКТРИК	А и Т	СПЕЦ. ПО ДОК.			

135-110-02-9-00 ЭС

РЕКОНСТРУКЦИЯ ВНУТРИСЕЛЬСКИХ АВТОМОБИЛЬНЫХ ДОРОГ
В СЕЛЕ ШОКПАРТОГАЙ ЖЫЛЫОЙСКОГО РАЙОНА

Автомобильная дорога 1
Переустройство сетей 6(10) и 0.4кВ.

СТАДИЯ	ЛИСТ	ЛИСТОВ
	5	

Устройство пересечения с линией
ВЛ-35кВ
на ПК 13+89.5

ТОО ГК
"Казмунайтехносервис"
г. Атырау

МАСШТАБ:

ФОРМАТ А4х3

План устройства пересечения автодороги N1
с линией ВЛ 6(10) и 0.4кВ на ПК 15+55.9
М 1 : 1000

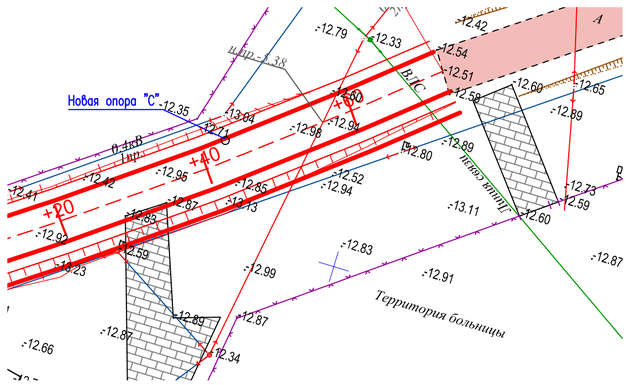

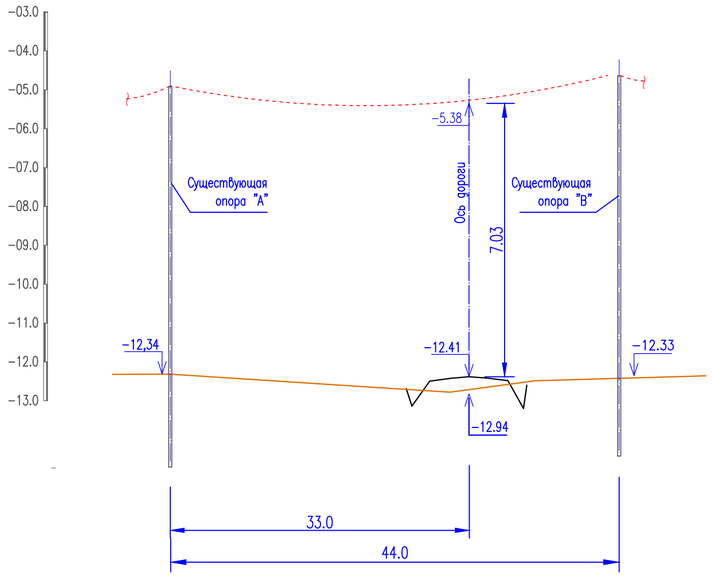

ПРИМЕЧАНИЯ

1. Переход не требует переустройства. Габарит соответствует требованиям ПУЭ.

ИЗМ.	ДАТА	ОПИСАНИЕ ИЗМЕНЕНИЙ	ГРУППОВАЯ ПРОВЕРКА						ДОЛЖНОСТЬ	ФАМИЛИЯ	ПОДПИСЬ	ДАТА
									МЕНЕДЖЕР			
									ГИП	Чеснакова		
									ГЛ.СПЕЦИАЛИСТ			
									ПРОВЕРИЛ	Чеснакова		
									РАЗРАБОТАЛ	Загребельный		
									ПЕРЕВОДЧИК			
ФАЙЛ			ТЕХНОЛОГ	СТРОИТЕЛЬ	В и К	САНТЕХНИК	ЭЛЕКТРИК	А и Т	СПЕЦ. ПО ДОК.			

135-110-02-9-00 ЭС

РЕКОНСТРУКЦИЯ ВНУТРИСЕЛЬСКИХ АВТОМОБИЛЬНЫХ ДОРОГ
В СЕЛЕ ШОКПАРТОГАЙ ЖЫЛЫОЙСКОГО РАЙОНА

Автомобильная дорога 1
Переустройство сетей 6(10) и 0.4кВ.

СТАДИЯ	ЛИСТ	ЛИСТОВ
	6	

Устройство пересечения с линией
ВЛ-0.4кВ
на ПК 15+55.9

ТОО ГК
"Казмунайтехносервис"
г. Атырау

МАСШТАБ:

ФОРМАТ А4х3

Взам. инв. N

Подпись и дата

Инв. N подл.

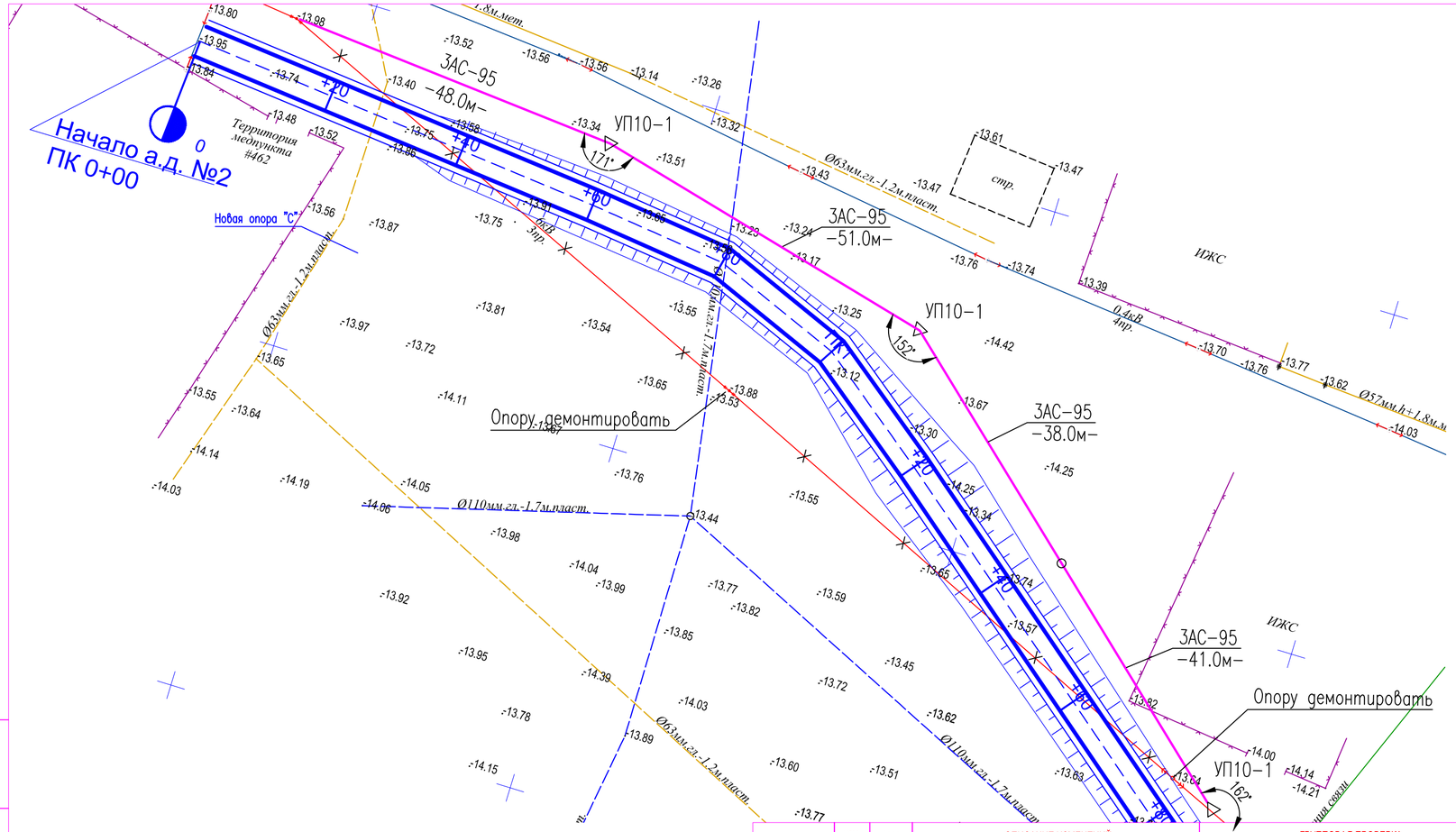

Спецификация

Поз.	Обозначение	Наименование	Кол.	Масса ед.,кг	Приме-чание
1	ПУП10-1 угловая 30градус	Железобетонная опора СВ-164-12	3		шт.
		по серии 3.407.1-143, выпуск 5			
2	ПП10-5 промежуточная	Железобетонная опора СВ-164-12	1		шт
		по серии 3.407.1-143, выпуск 5			м
3	АС-95	Провод голый сталеалюминиевый	540		м

ПРИМЕЧАНИЯ

1. Предусмотрен вынос существующей ВЛ-6кВ мешающей строительству.

Взам. инв. N	Подпись и дата	Инв. N подл.

ИЗМ.	ДАТА	ОПИСАНИЕ ИЗМЕНЕНИЙ	ГРУППОВАЯ ПРОВЕРКА						ДОЛЖНОСТЬ	ФАМИЛИЯ	ПОДПИСЬ	ДАТА
									МЕНЕДЖЕР			
									ГИП	Чеснакова		
									ГЛ.СПЕЦИАЛИСТ			
									ПРОВЕРИЛ	Чеснакова		
									РАЗРАБОТАЛ	Загребельный		
									ПЕРЕВОДЧИК			
ФАЙЛ			ТЕХНОЛОГ	СТРОИТЕЛЬ	В и К	САНТЕХНИК	ЭЛЕКТРИК	А и Т	СПЕЦ. ПО ДОК.			

135-110-02-9-00 ЭС

РЕКОНСТРУКЦИЯ ВНУТРИСЕЛЬСКИХ АВТОМОБИЛЬНЫХ ДОРОГ
В СЕЛЕ ШОКПАРТОГАЙ ЖЫЛЫОЙСКОГО РАЙОНА

Автомобильная дорога 2
Переустройство сетей 6(10) и 0.4кВ.

СТАДИЯ	ЛИСТ	ЛИСТОВ
	7	

Вынос существующей ВЛ-6кВ
на ПК 0+26.4 и ПК 1+55.6

ТОО ГК
"Казмунайтехносервис"
г. Атырау

МАСШТАБ:

ФОРМАТ А4х3

План устройства пересечения автодороги N2
с линией ВЛ 0.4кВ на ПК 5+63.7
М 1 : 1000

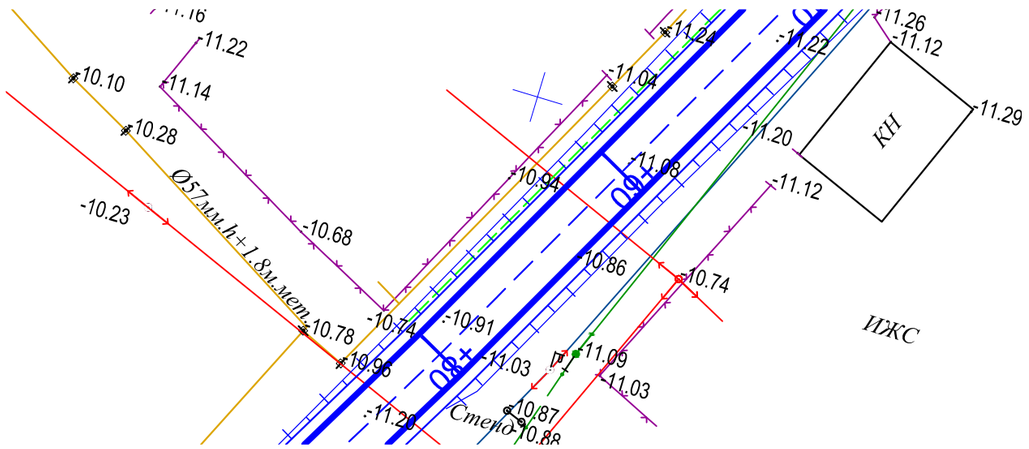

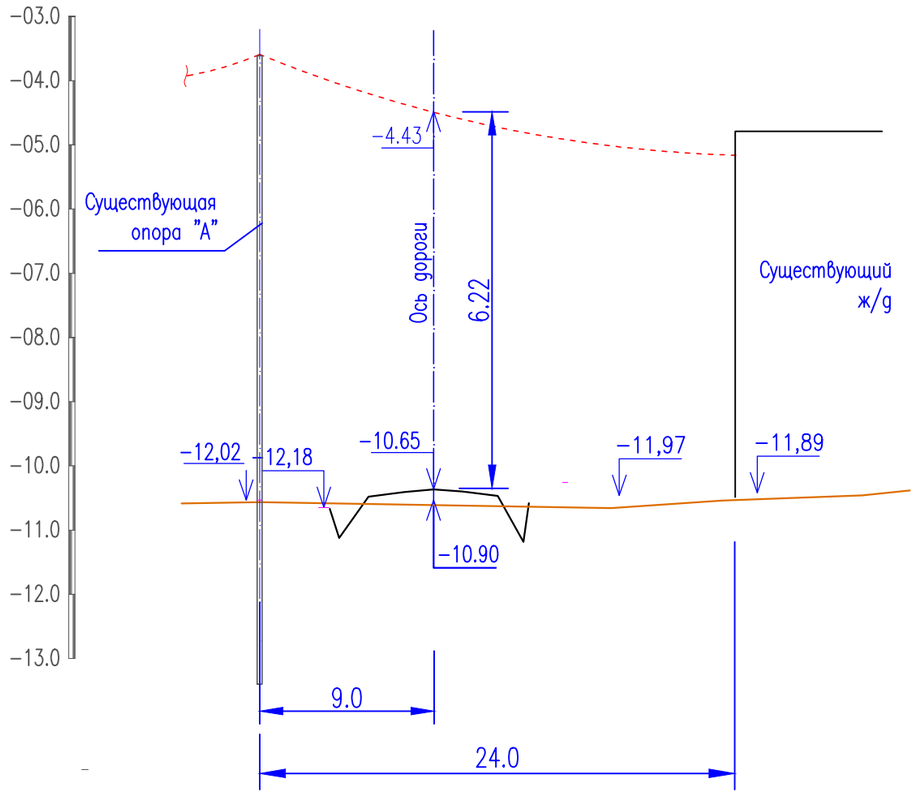

ПРИМЕЧАНИЯ

1. Переход не требует переустройства. Габарит соответствует требованиям ПУЭ.

Взам. инв. N	Подпись и дата	Инв. N подл.

ИЗМ.	ДАТА	ОПИСАНИЕ ИЗМЕНЕНИЙ	ГРУППОВАЯ ПРОВЕРКА						ДОЛЖНОСТЬ	ФАМИЛИЯ	ПОДПИСЬ	ДАТА
									МЕНЕДЖЕР			
									ГИП	Чеснакова		
									ГЛ.СПЕЦИАЛИСТ			
									ПРОВЕРИЛ	Чеснакова		
									РАЗРАБОТАЛ	Загребельный		
									ПЕРЕВОДЧИК			
ФАЙЛ			ТЕХНОЛОГ	СТРОИТЕЛЬ	В и К	САНТЕХНИК	ЭЛЕКТРИК	А и Т	СПЕЦ. ПО ДОК.			

135-110-02-9-00

РЕКОНСТРУКЦИЯ ВНУТРИСЕЛЬСКИХ АВТОМОБИЛЬНЫХ ДОРОГ
В СЕЛЕ ШОКПАРТОГАЙ ЖЫЛЫОЙСКОГО РАЙОНА

Автомобильная дорога 2
Переустройство сетей 6(10) и 0.4кВ.

СТАДИЯ	ЛИСТ	ЛИСТОВ
	8	

Устройство пересечения с линией
ВЛ-0.4кВ
на ПК 5+63.7

ТОО ГК
"Казмунайтехносервис"
г. Атырау

МАСШТАБ:

ФОРМАТ А3

План устройства пересечения автодороги N2
с линией ВЛ 0.4кВ на ПК 5+85.5
М 1 : 1000

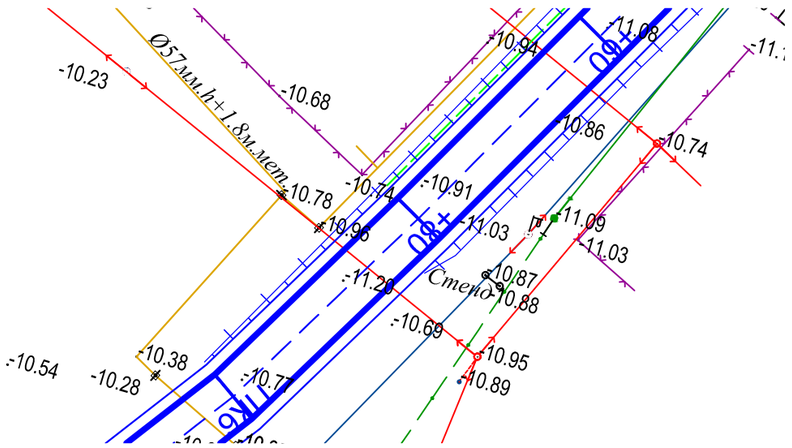

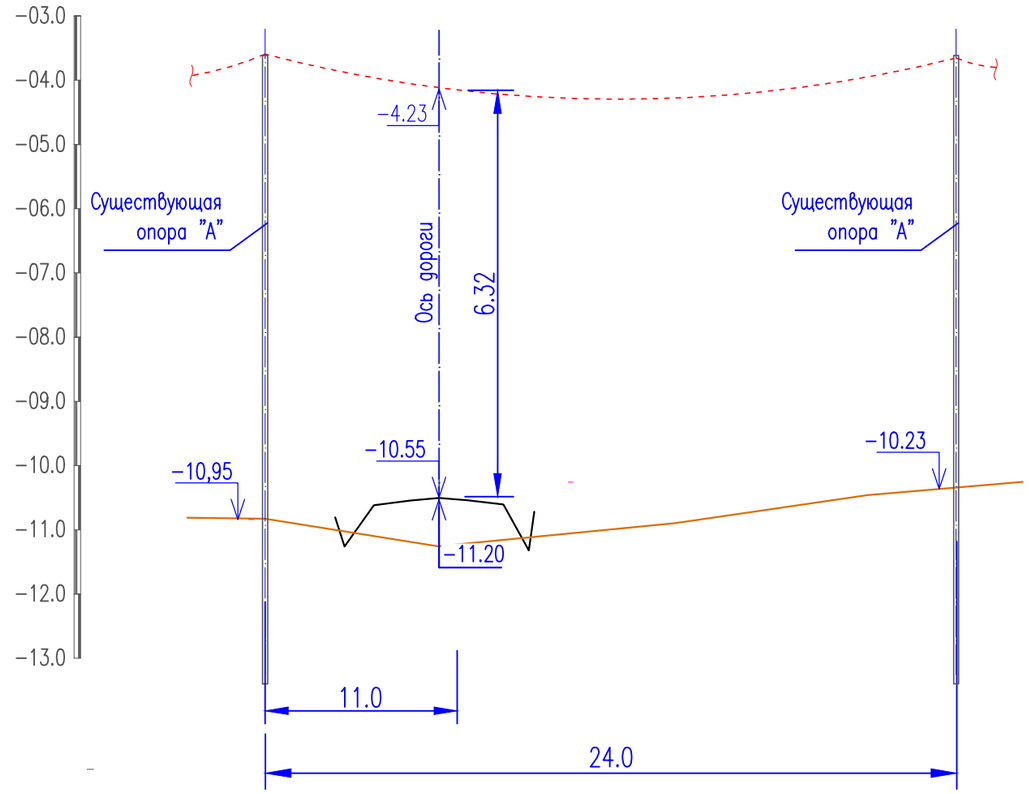

ПРИМЕЧАНИЯ

1. Переход не требует переустройства. Габарит соответствует требованиям ПУЭ.

Взам. инв. N	Подпись и дата	Инв. N подл.

ИЗМ.	ДАТА	ОПИСАНИЕ ИЗМЕНЕНИЙ	ГРУППОВАЯ ПРОВЕРКА						ДОЛЖНОСТЬ	ФАМИЛИЯ	ПОДПИСЬ	ДАТА
									МЕНЕДЖЕР			
									ГИП	Чеснакова		
									ГЛ.СПЕЦИАЛИСТ			
									ПРОВЕРИЛ	Чеснакова		
									РАЗРАБОТАЛ	Загребельный		
									ПЕРЕВОДЧИК			
ФАЙЛ			ТЕХНОЛОГ	СТРОИТЕЛЬ	В и К	САНТЕХНИК	ЭЛЕКТРИК	А и Т	СПЕЦ. ПО ДОК.			

135-110-02-9-00 ЭС

РЕКОНСТРУКЦИЯ ВНУТРИСЕЛЬСКИХ АВТОМОБИЛЬНЫХ ДОРОГ
В СЕЛЕ ШОКПАРТОГАЙ ЖЫЛЫОЙСКОГО РАЙОНА

Автомобильная дорога 2
Переустройство сетей 6(10) и 0.4кВ.

СТАДИЯ	ЛИСТ	ЛИСТОВ
	9	

Устройство пересечения с линией
ВЛ-0.4кВ
на ПК 5+85.5

ТОО ГК
"Казмунайтехносервис"
г. Атырау

МАСШТАБ:

ФОРМАТ А3

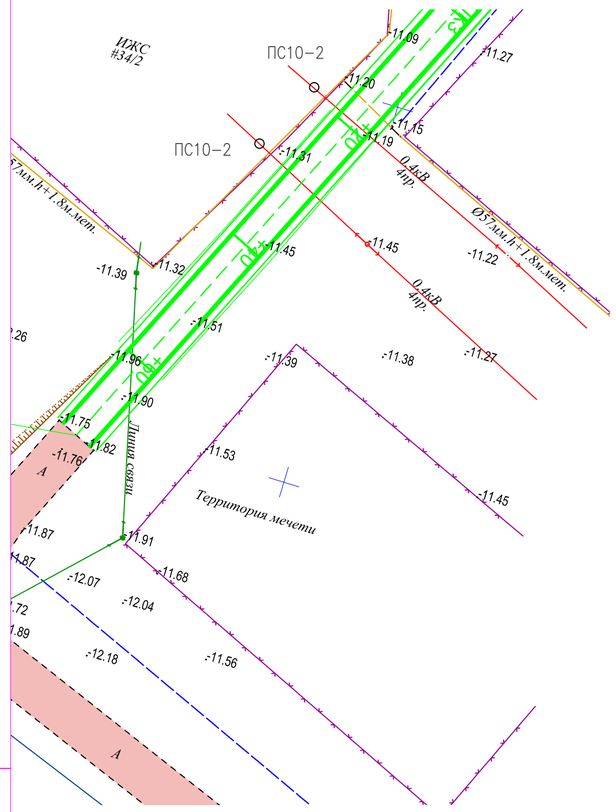

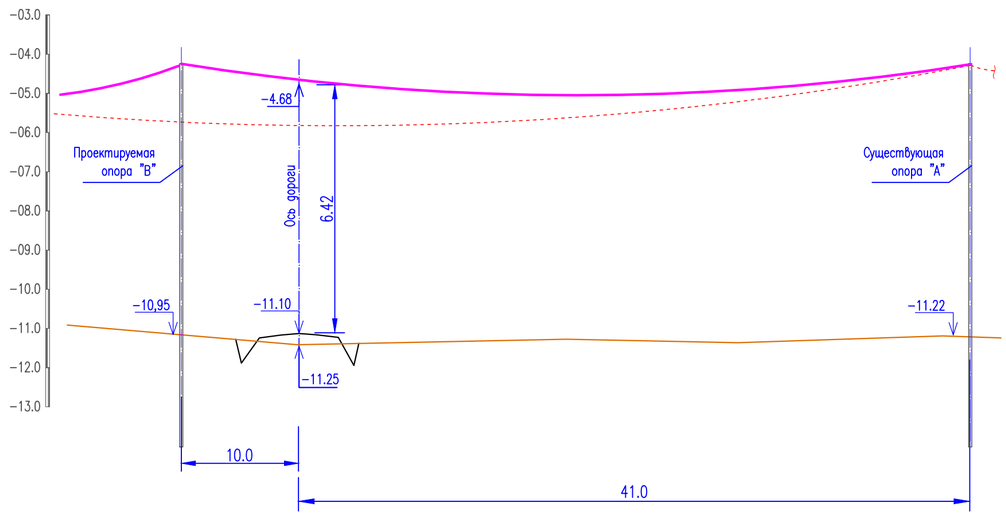

Спецификация

Поз.	Обозначение	Наименование	Кол.	Масса ед.,кг	Приме-чание
		ПК 3+19.1			
1	ПП10-5	Железобетонная опора СВ-164-12	1		шт.
		по серии 3.407.1-143, выпуск 5			
2	СИП-4 4х50-0,6	Провод по ТУ16-705.500-2006	45.0		м
3	F20.07 (M3BA)	Стальная монтажная лента	4		м
4	C20 (M3BA)	Скрепы для крепления лент	4		шт.
5	CA2000 (M3BA)	Анкерный кронштейн	2		шт.
6	PA1500 (M3BA)	Анкерный зажим	2		шт.
7	ES1500 (M3BA)	Промежуточный зажим	1		шт.
		с кронштейном			
8	HEL 6893ZAK (M3BA)	Соединитель механический	4		шт.
		ПК 3+24.9			
1	ПП10-5	Железобетонная опора СВ-164-12	1		шт.
		по серии 3.407.1-143, выпуск 5			
2	СИП-4 4х50-0,6	Провод по ТУ16-705.500-2006	25.0		м
3	F20.07 (M3BA)	Стальная монтажная лента	4		м
4	C20 (M3BA)	Скрепы для крепления лент	4		шт.
5	CA2000 (M3BA)	Анкерный кронштейн	2		шт.
6	PA1500 (M3BA)	Анкерный зажим	2		шт.
7	ES1500 (M3BA)	Промежуточный зажим	1		шт.
		с кронштейном			
8	HEL 6893ZAK (M3BA)	Соединитель механический	4		шт.

ПРИМЕЧАНИЯ

1. Пересечение проектируемой дороги с ЛЭП 0,4кВ выполнено согласно ТУ N27-11333 от 27.09.2017 г., выданных АО "Атырау Жарык".
2. Сущ. провод демонтировать.
3. Переход выполнить проводом СИП-4 4х50-0,6/ТУ16-705.500-2006 на промежуточных переходных опорах ПС10-2 повышенного типа на стойках СВ164.
4. Строительно-монтажные работы без письменного разрешения АО "Атырау Жарык" на электросетях запрещаются.
5. Предусмотреть оформление акта-допуска согласно СН РК 1.03-14-2011 "Техника безопасности в строительстве".

Взам. инв. N

Подпись и дата

Инв. N подл.

ИЗМ.	ДАТА	ОПИСАНИЕ ИЗМЕНЕНИЙ	ГРУППОВАЯ ПРОВЕРКА						ДОЛЖНОСТЬ	ФАМИЛИЯ	ПОДПИСЬ	ДАТА
									МЕНЕДЖЕР			
									ГИП	Чеснакова		
									ГЛ.СПЕЦИАЛИСТ			
									ПРОВЕРИЛ	Чеснакова		
									РАЗРАБОТАЛ	Загребельный		
									ПЕРЕВОДЧИК			
ФАЙЛ			ТЕХНОЛОГ	СТРОИТЕЛЬ	В и К	САНТЕХНИК	ЭЛЕКТРИК	А и Т	СПЕЦ. ПО ДОК.			

135-110-02-9-00 ЭС

РЕКОНСТРУКЦИЯ ВНУТРИСЕЛЬСКИХ АВТОМОБИЛЬНЫХ ДОРОГ
В СЕЛЕ ШОКПАРТОГАЙ ЖЫЛЫОЙСКОГО РАЙОНА

Автомобильная дорога 3
Переустройство сетей 6(10) и 0.4кВ.

СТАДИЯ	ЛИСТ	ЛИСТОВ
	10	

Устройство пересечения с линией ВЛ-0.4кВ на ПК 3+19.1 и ПК 3+24.9

ТОО ГК "Казмунайтехносервис" г. Атырау

МАСШТАБ:

ФОРМАТ А4х3

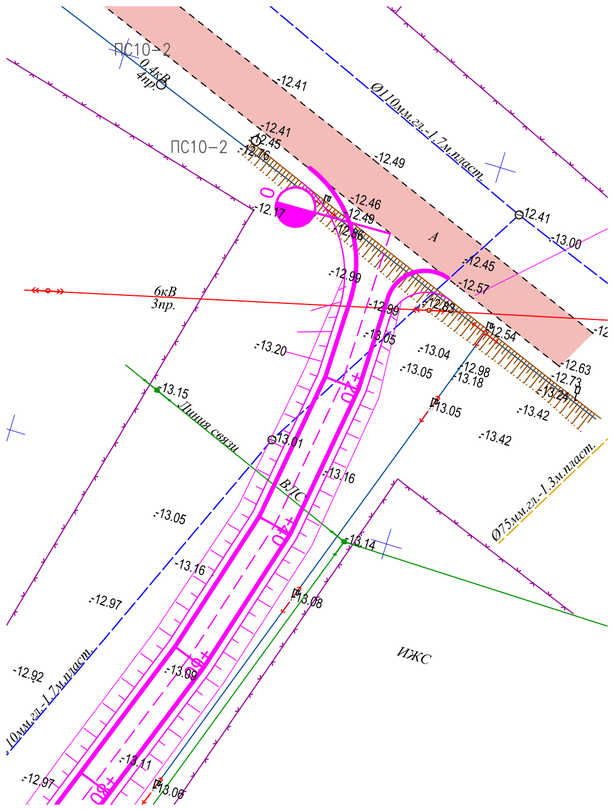

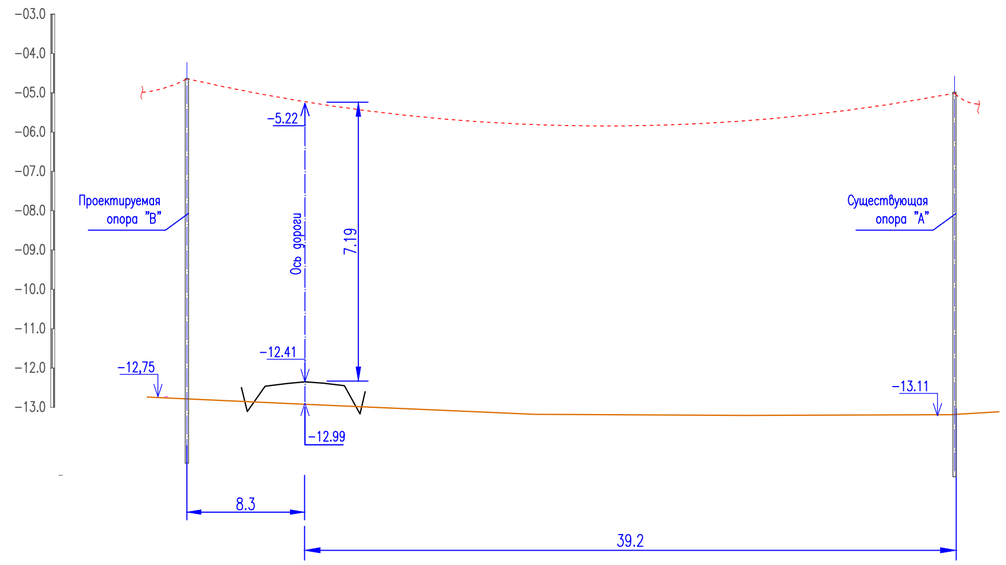

ПРИМЕЧАНИЯ

1. Переход не требует переустройства. Габарит соответствует требованиям ПУЭ.

ИЗМ.	ДАТА	ОПИСАНИЕ ИЗМЕНЕНИЙ	ГРУППОВАЯ ПРОВЕРКА						ДОЛЖНОСТЬ	ФАМИЛИЯ	ПОДПИСЬ	ДАТА
									МЕНЕДЖЕР			
									ГИП	Чеснакова		
									ГЛ.СПЕЦИАЛИСТ			
									ПРОВЕРИЛ	Чеснакова		
									РАЗРАБОТАЛ	Загребельный		
									ПЕРЕВОДЧИК			
ФАЙЛ			ТЕХНОЛОГ	СТРОИТЕЛЬ	В и К	САНТЕХНИК	ЭЛЕКТРИК	А и Т	СПЕЦ. ПО ДОК.			

135-110-02-9-00 ЭС

РЕКОНСТРУКЦИЯ ВНУТРИСЕЛЬСКИХ АВТОМОБИЛЬНЫХ ДОРОГ
В СЕЛЕ ШОКПАРТОГАЙ ЖЫЛЫОЙСКОГО РАЙОНА

Автомобильная дорога 4
Переустройство сетей 6(10) и 0.4кВ.

СТАДИЯ	ЛИСТ	ЛИСТОВ
	11	

Устройство пересечения с линией
ВЛ-6кВ
на ПК 0+09.8

ТОО ГК
"Казмунайтехсервис"
г. Атырау

МАСШТАБ:

ФОРМАТ А4х3

Взам. инв. N

Подпись и дата

Инв. N подл.

План устройства пересечения автодороги N4
с линией ВЛ 0.4кВ на ПК 1+90.1
М 1 : 1000

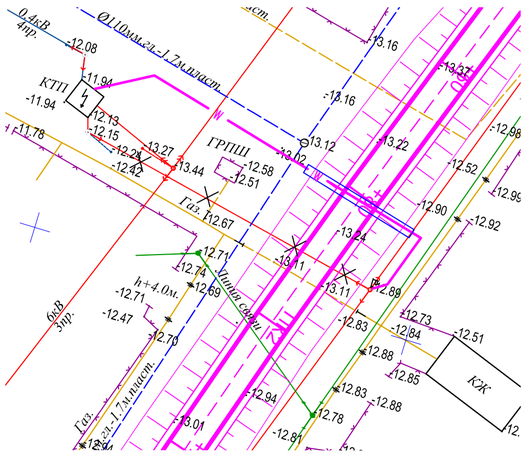

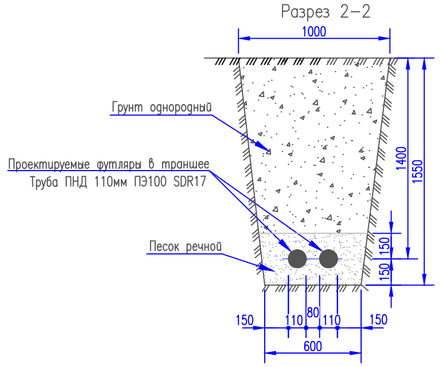

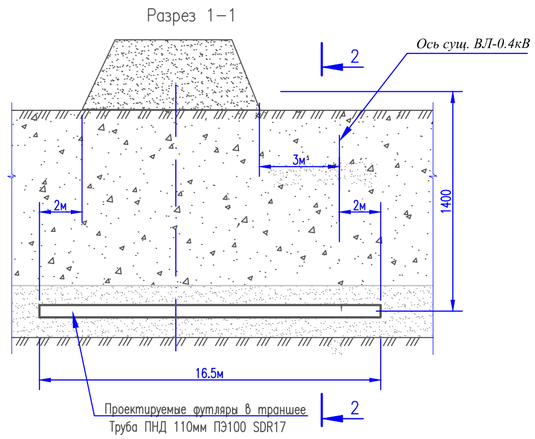

Ведомость материалов

Поз.	Обозначение	Наименование	Кол.	Масса ед.,кг	Приме-чание
1	ВБбШв-0.66	Кабель силовой с медными	75	м	
		0.66кВ сеч 4х50мм2	33		
2	ГОСТ 18599-2001	Труба ПНД ø100 ПЭ100	2	шт	
		SDR17, длинной 16,5 м			

ПРИМЕЧАНИЯ

1. Пересечение проектируемой дороги с ЛЭП 0,4кВ выполнено согласно ТУ N27–11333 от 27.09.2017 г., выданных АО "Атырау Жарык".
2. Устройство воздушного перехода невозможно. Сущ. провод демонтировать. Взамен проводов проложить кабель силовой в траншее и защитить красным кирпичем. На месте перехода через проектируемую автодорогу проложить футляры. Футляры выполнить из трубы полиэтиленовой ПНД Ф110мм.
3. Строительно–монтажные работы без письменного разрешения АО "Атырау Жарык" на электросетях запрещаются.
4. Предусмотреть оформление акта–допуска согласно СН РК 1.03–14–2011 "Техника безопасности в строительстве".

W — Кабель проектируемый 0.4кВ в траншее

Взам. инв. N	Подпись и дата	Инв. N подл.

ИЗМ.	ДАТА	ОПИСАНИЕ ИЗМЕНЕНИЙ	ГРУППОВАЯ ПРОВЕРКА						ДОЛЖНОСТЬ	ФАМИЛИЯ	ПОДПИСЬ	ДАТА
									МЕНЕДЖЕР			
									ГИП	Чеснакова		
									ГЛ.СПЕЦИАЛИСТ			
									ПРОВЕРИЛ	Чеснакова		
									РАЗРАБОТАЛ	Загребельный		
									ПЕРЕВОДЧИК			
	ФАЙЛ		ТЕХНОЛОГ	СТРОИТЕЛЬ	В и К	САНТЕХНИК	ЭЛЕКТРИК	А и Т	СПЕЦ. ПО ДОК.			

135-110-02-9-00 ЭС

РЕКОНСТРУКЦИЯ ВНУТРИСЕЛЬСКИХ АВТОМОБИЛЬНЫХ ДОРОГ
В СЕЛЕ ШОКПАРТОГАЙ ЖЫЛЫОЙСКОГО РАЙОНА

Автомобильная дорога 4
Переустройство сетей 6(10) и 0.4кВ.

СТАДИЯ	ЛИСТ	ЛИСТОВ
	12	

Переустройство ВЛ-0.4кВ в месте пересечения с автодорогой на ПК 1+90.1

ТОО ГК "Казмунайтехносервис"
г. Атырау

МАСШТАБ:

ФОРМАТ А4х3

Позиция	Наименование и техническая характеристика	Тип, марка, обозначение документа, опросного листа	Код оборудования, **изделия,** материала	Завод – изготовитель	Единица измерения	Коли-чество	**Масса** единицы, **кг**	**Примечание**
1	2	3	4	5	6	7	8	9
	Автомобильная дорога 1							
	1. Стойка ж/б опор ВЛ вибрированная длиной 16.4м	СВ–164–12			шт	3		
	2. Траверса металлическая							
	по серии 3.407.1–143.5.7, выпуск 5	ТМ–13			шт	3		
	3. Оголовок металлический							
	по серии 3.407.1–143.5.7, выпуск 5	ОГ–5			шт	3		
	4. Провод самонесущий изолированный 0.6кВ сеч 4х50мм2	СИП–4			м	115		
		ТУ16–705.500–2006						
	5. Арматура для провода СИП:							
	– Стальная монтажная лента	F20.07 (МЗВА)			шт	14		
	– Скрепы для крепления лент	C20 (МЗВА)			шт	14		
	– Анкерный кронштейн	CA2000 (МЗВА)			шт	4		
	– Анкерный зажим	PA1500 (МЗВА)			шт	4		
	– Промежуточный зажим с кронштейном	ES1500 (МЗВА)			шт	3		
	– Соединитель механический	HEL 6893ZAK (МЗВА)			шт	16		

Взам. инв. N

Подпись и дата

Инв. N подл.

ИЗМ.	ДАТА	ОПИСАНИЕ ИЗМЕНЕНИЙ	ГРУППОВАЯ ПРОВЕРКА						ДОЛЖНОСТЬ	ФАМИЛИЯ	ПОДПИСЬ	ДАТА
									МЕНЕДЖЕР			
									ГИП	Чеснакова		
									ГЛ.СПЕЦИАЛИСТ			
									ПРОВЕРИЛ	Чеснакова		
									РАЗРАБОТАЛ	Загребельный		
									ПЕРЕВОДЧИК			
ФАЙЛ			ТЕХНОЛОГ	СТРОИТЕЛЬ	В и К	САНТЕХНИК	ЭЛЕКТРИК	А и Т	СПЕЦ. ПО ДОК.			

135-110-02-9-00 СС.С

РЕКОНСТРУКЦИЯ ВНУТРИСЕЛЬСКИХ АВТОМОБИЛЬНЫХ ДОРОГ
В СЕЛЕ ШОКПАРТОГАЙ ЖЫЛЫОЙСКОГО РАЙОНА

Автомобильная дорога 1,2,3,4

СТАДИЯ	ЛИСТ	ЛИСТОВ
	1	3

Спецификация оборудования, изделий и материалов

ТОО ГК "Казмунайтехносервис" г. Атырау

МАСШТАБ:

ФОРМАТ А3

Позиция	Наименование и техническая характеристика	Тип, марка, обозначение документа, опросного листа	Код оборудования, **изделия,** материала	Завод – изготовитель	Единица измерения	Коли-чество	**Масса** единицы, **кг**	**Примечание**
1	2	3	4	5	6	7	8	9
	Автомобильная дорога 2							
	1. Стойка ж/б опор ВЛ вибрированная длиной 16.4м	СВ–164–12			шт	4		
	2. Траверса металлическая							
	по серии 3.407.1–143.5.10, выпуск 5	ТМ–13			шт	4		
	3. Оголовок металлический							
	по серии 3.407.1–143.5.7, выпуск 5	ОГ–5			шт	4		
	4. Повод голый сталеалюминиевый сеч 95мм2	АС–95			м	540		
	5. Изолятор штырьевой фарфоровый 20кВ	ШФ–20			шт	24		
	Автомобильная дорога 3							
	1. Стойка ж/б опор ВЛ вибрированная длиной 16.4м	СВ–164–12			шт	2		
	2. Траверса металлическая							
	по серии 3.407.1–143.5.9, выпуск 5	ТМ–2			шт	2		
	3. Провод самонесущий изолированный 0.6кВ сеч 4х50мм2	СИП–4			м	70		
	4. Арматура для провода СИП:	ТУ16–705.500–2006						
	– Стальная монтажная лента	F20.07 (М3ВА)			шт	8		
	– Скрепы для крепления лент	С20 (М3ВА)			шт	8		
	– Анкерный кронштейн	СА2000 (М3ВА)			шт	2		
	– Анкерный зажим	РА1500 (М3ВА)			шт	2		
	– Промежуточный зажим с кронштейном	ES1500 (М3ВА)			шт	2		
	– Соединитель механический	HEL 6893ZAK (М3ВА)			шт	8		

Взам. инв. N

Подпись и дата

Инв. N подл.

ИЗМ.	ДАТА	ОПИСАНИЕ ИЗМЕНЕНИЙ	ГРУППОВАЯ ПРОВЕРКА						ДОЛЖНОСТЬ	ФАМИЛИЯ	ПОДПИСЬ	ДАТА
									МЕНЕДЖЕР			
									ГИП	Чеснакова		
									ГЛ.СПЕЦИАЛИСТ			
									ПРОВЕРИЛ	Чеснакова		
									РАЗРАБОТАЛ	Загребельный		
									ПЕРЕВОДЧИК			
ФАЙЛ			ТЕХНОЛОГ	СТРОИТЕЛЬ	В и К	САНТЕХНИК	ЭЛЕКТРИК	А и Т	СПЕЦ. ПО ДОК.			

135-110-02-9-00 СС.С

РЕКОНСТРУКЦИЯ ВНУТРИСЕЛЬСКИХ АВТОМОБИЛЬНЫХ ДОРОГ
В СЕЛЕ ШОКПАРТОГАЙ ЖЫЛЫОЙСКОГО РАЙОНА

Автомобильная дорога 1,2,3,4

СТАДИЯ	ЛИСТ	ЛИСТОВ
	2	

Спецификация оборудования, изделий и материалов

ТОО ГК "Казмунайтехносервис" г. Атырау

МАСШТАБ:

ФОРМАТ А3

Позиция	Наименование и техническая характеристика	Тип, марка, обозначение документа, опросного листа	Код оборудования, изделия, материала	Завод – изготовитель	Единица измерения	Коли-чество	Масса единицы, кг	Примечание
1	2	3	4	5	6	7	8	9
	Автомобильная дорога 4							
	1. Кабель силовой с медными жилами 0.66кВ сеч 4х50мм2	ВБбШв–0.66			м	75		
	2. Труба полиэтиленовая ПНД ø100х100мм ПЭ100 SDR17	ГОСТ 18599–2001			м	33		
	3. Песок речной крупнозернистый				м3	3.0		
	4. Кирпич красный сплошной				тыс.шт	0.5		

Взам. инв. N

Подпись и дата

Инв. N подл.

ИЗМ.	ДАТА	ОПИСАНИЕ ИЗМЕНЕНИЙ	ГРУППОВАЯ ПРОВЕРКА						ДОЛЖНОСТЬ	ФАМИЛИЯ	ПОДПИСЬ	ДАТА
									МЕНЕДЖЕР			
									ГИП	Чеснакова		
									ГЛ.СПЕЦИАЛИСТ			
									ПРОВЕРИЛ	Чеснакова		
									РАЗРАБОТАЛ	Загребельный		
									ПЕРЕВОДЧИК			
ФАЙЛ			ТЕХНОЛОГ	СТРОИТЕЛЬ	В и К	САНТЕХНИК	ЭЛЕКТРИК	А и Т	СПЕЦ. ПО ДОК.			

135-110-02-9-00 СС.С

РЕКОНСТРУКЦИЯ ВНУТРИСЕЛЬСКИХ АВТОМОБИЛЬНЫХ ДОРОГ
В СЕЛЕ ШОКПАРТОГАЙ ЖЫЛЫОЙСКОГО РАЙОНА

Автомобильная дорога 1,2,3,4

СТАДИЯ	ЛИСТ	ЛИСТОВ
	3	

Спецификация оборудования, изделий и материалов

ТОО ГК "Казмунайтехсервис" г. Атырау

МАСШТАБ:

ФОРМАТ А3

«Реконструкция внутрисельских автомобильных дорог в селе Шокпартогай Жылыойского района»

Том III

Книга 2. Пересечения

Пересечение с железной дорогой

г. Атырау

2017г.

Инв № подл	Подп. и дата	Взам. инв. №	Инв. № дубл.	Подп. и дата

Местоположение		Наименование и характеристика дорог (категория и тип покрытия)	Угол пересечения, град.		Примечание	
ПК	+		влево	вправо	влево	вправо
1	2	3	4	5	8	9
13	40	Пересечение автомобильной дороги №1 с железной дорогой	90^0		Трасса1	

					024.ЖКХ.003.АД.		
				2017			
Лис	Изм.	№ докум.	Подп.	Дата			
					Ведомость пересечений с железной дорогой	Стадия	Лист	Листов
ГИП		Чеснакова				П	17	
Гл. спец.						ТО ГК «Казмунайтехносервис» АТЫРАУ		
Проверил		.Чеснакова						
Разработ.		Шакупова						

формат А4

Схема устройства пересечения ж/д пути с автодорогой N1 на ПК 13+39

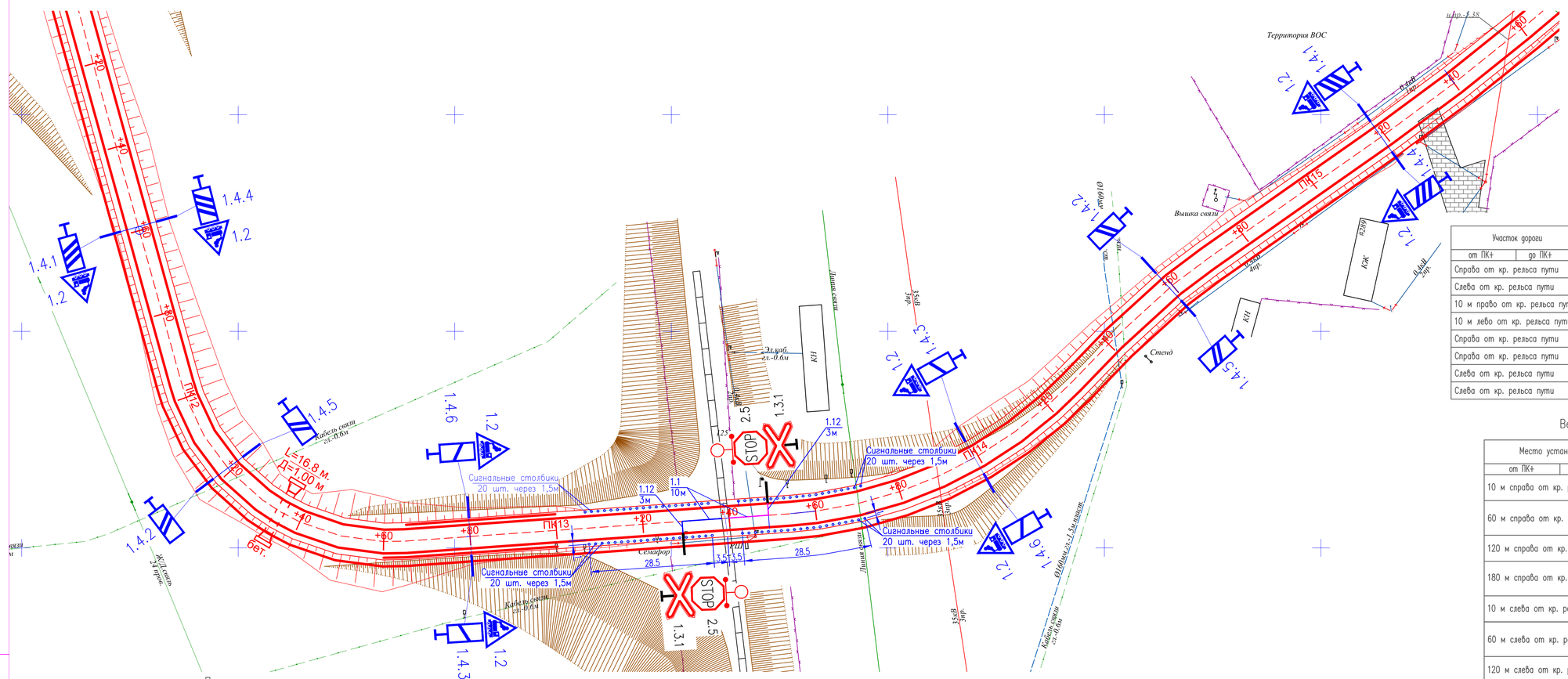

Примечание

1. Пересечение проектируемой дороги с железнодорожным путем выполнено согласно ТУ N1269 от 27.09.2017 г., выданных Кульсаринской дистанцией пути Филиала Акционерного общества "Национальная компания "Казакстан темір жолы"–"Атырауское отделение магистральной сети".
2. Расположение технических средств организации дорожного движения выполнено в соответствии со следующими основными нормативными документами:
   - СТ РК 1125–2002 "Знаки дорожные. Общие технические условия";
   - СТ РК 1124–2003 "Разметка дорожная";
   - ГОСТ 33151–2014 Дороги автомобильные общего пользования. Элементы обустройства. Технические требования. Правила применения;
   - типовой проект 501–01–6.89 "Железнодорожные переезды путевая часть"
   - типовой проект серии 3.503.9–80 "Опоры дорожных знаков на автомобильных дорогах".
3. Ширина проезжей части на подходах к переезду составляет 7,0м

Ведомость дорожной разметки

Участок дороги от ПК+	Участок дороги до ПК+	Сторонность	Протя–жение, м	№ разметки по СТ РК 1124–2003	Наименование разметки по СТ РК 1124–2003
Справа от кр. рельса пути		Осевая	10	1.1	Разделение транспортных потоков противоположных направлений
Слева от кр. рельса пути		Осевая	10	1.1	Разделение транспортных потоков противоположных направлений
10 м право от кр. рельса пути		Осевая	3	1.12	Указание места, где водитель должен остановиться
10 м лево от кр. рельса пути		Осевая	3	1.12	Указание места, где водитель должен остановиться
Справа от кр. рельса пути		Справа	20 шт.	2.3	Обозначение сигнальных столбиков на переезде
Справа от кр. рельса пути		Слева	20 шт.	2.3	Обозначение сигнальных столбиков на переезде
Слева от кр. рельса пути		Справа	20 шт.	2.3	Обозначение сигнальных столбиков на переезде
Слева от кр. рельса пути		Слева	20 шт.	2.3	Обозначение сигнальных столбиков на переезде

Ведомость установки дорожных знаков

Место установки знака от ПК+	Место установки знака до ПК+	№ знака по СТ РК 1125–2002	Коли–чество, шт	Тип опоры	Примечание
10 м справа от кр. рельса пути		2.5 1.3.1	1 1		на опоре сфетофора
60 м справа от кр. рельса пути		1.2 1.4.3 1.4.6	2 1 1	СКМ 1.35	
120 м справа от кр. рельса пути		1.4.2 1.4.5	1 1	СКМ 1.35	
180 м справа от кр. рельса пути		1.2 1.4.1 1.4.4	2 1 1	СКМ 1.35	
10 м слева от кр. рельса пути		2.5 1.3.1	1 1		на опоре сфетофора
60 м слева от кр. рельса пути		1.2 1.4.3 1.4.6	2 1 1	СКМ 1.35	
120 м слева от кр. рельса пути		1.4.2 1.4.5	1 1	СКМ 1.35	
180 м слева от кр. рельса пути		1.2 1.4.1 1.4.4	2 1 1	СКМ 1.35	

Ведомость установки сигнальных столбиков

Участок дороги от ПК+	Участок дороги до ПК+	Сторонность	Количество, шт	Материал
Справа от кр. рельса пути		Справа	20	железобетон
Справа от кр. рельса пути		Слева	20	железобетон
Слева от кр. рельса пути		Справа	20	железобетон
Слева от кр. рельса пути		Слева	20	железобетон

ИЗМ.	ДАТА	ОПИСАНИЕ ИЗМЕНЕНИЙ	ГРУППОВАЯ ПРОВЕРКА	ДОЛЖНОСТЬ	ФАМИЛИЯ	ПОДПИСЬ	ДАТА
				МЕНЕДЖЕР			
				ГИП	Чеснакова		
				ГЛ.СПЕЦИАЛИСТ			
				ПРОВЕРИЛ	Чеснакова		
				РАЗРАБОТАЛ	Загребельный		
				ПЕРЕВОДЧИК			
		ФАЙЛ	ТЕХНОЛОГ / СТРОИТЕЛЬ / В и К / САНТЕХНИК / ЭЛЕКТРИК / А и Т	СПЕЦ. ПО ДОК.			

135-110-02-9-00 АД

РЕКОНСТРУКЦИЯ ВНУТРИСЕЛЬСКИХ АВТОМОБИЛЬНЫХ ДОРОГ В СЕЛЕ ШОКПАРТОГАЙ ЖЫЛЫОЙСКОГО РАЙОНА

Автомобильная дорога 1

Схема устройства пересечения ж/д пути с автодорогой N1 на ПК 13+39

СТАДИЯ	ЛИСТ	ЛИСТОВ
	1	

ТОО ГК "Казмунайтекнесервис" г. Атырау

МАСШТАБ. ФОРМАТ 3х42

Взам. инв. N | Подпись и дата | Инв. N подл.

Разрез 1–1
М 1:20

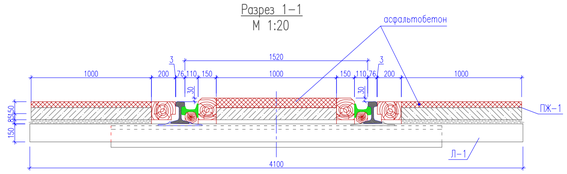

Настил переезда марки 1 НПЖ2
М 1:20

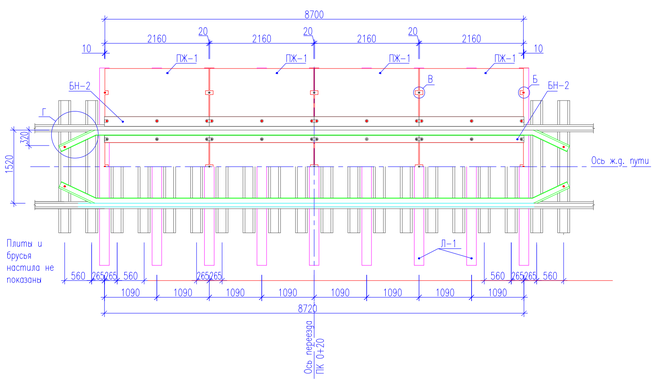

Узел А
М 1:10

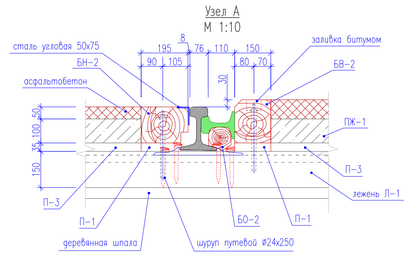

Узел Б
М 1:10

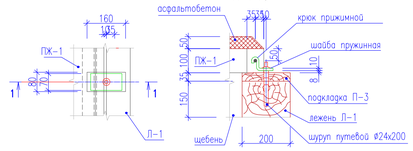

Узел В
М 1:10

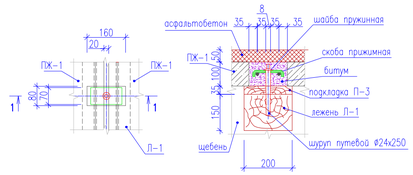

Узел 1
М 1:20

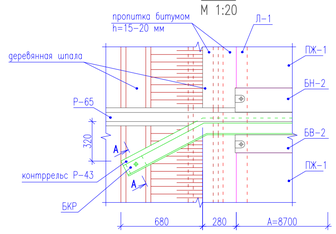

Разрез А–А
М 1:20

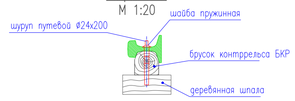

Брусок контррельса БКР

Деталь отгиба и срезки наружной половины головки контррельса при рельсах Р65 (дерев. шпалы)

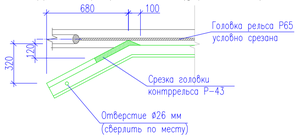

Спецификация элементов настила переезда марки 1 НПЖ2

№ блока, марка	Наименование блока	Габаритные размеры блока, см	Материал марка класс	Содержание арматуры кг/м3 Ст.AI	Ст.AIII	Вес блока, т	Объем блока, т	Количество шт/м3 (пм)
ПК–1	Плита настила	216х100х10	бетон В–20, F–200	47.78	206.44	0.540	0.216	12 / 2.59
Л–1 ГОСТ 8486–86	Лежень (брус)	410х20х15	дерево	–	–		0.123	9 / 1.11
БН–2 ГОСТ 8486–86	Брус наружный	208х19.5х15.6	дерево	–	–		0.065	8 / 0.52
БВ–2 ГОСТ 8486–86	Брус внутренний	208х15х15.6	дерево	–	–		0.049	8 / 0.39
П–1	Подкладка (доска)	15х20х2.4	дерево	–	–		0.0007	18 / 0.013
П–2	Подкладка (доска)	15.8х20х2.4	дерево	–	–		0.0008	18 / 0.014
П–3	Подкладка (доска)	100х20х3.5	дерево	–	–		0.007	27 / 0.189
БО–2 ГОСТ 8486–86	Брус опорный	9х20х9.5	дерево	–	–		0.002	18 / 0.036
БКР ГОСТ 8486–86	Брус контррельса	216х100х10	дерево	–	–		0.002	4 / 0.008
ГОСТ 8510–86	Уголок окантовочный	8,72х7,5х5	сталь	–	–		–	2 / –
ГОСТ 7173–74	Контррельс Р–43	1074х11.4х14	сталь М74	–	–	0.465	0.06	2 / –
	Скоба прижимная	13.4х7,0х1,0	сталь ГОСТ 535–79	–	–		–	9 / –
	Крюк прижимной	9.8х7.0х1.0	сталь ГОСТ 535–79	–	–		–	6 / –
	Планка	16.0х6.0х1.0	сталь ГОСТ 535–79	–	–		–	12 / –
Ш–1 ГОСТ 809–71	Шуруп путевой	d=24мм; L=200мм	сталь ГОСТ 535–79	–	–	0.0008	–	34 / –
Ш–2 ГОСТ 809–71	Шуруп путевой	d=24мм; L=250мм	сталь ГОСТ 535–79	–	–	0.0010	–	33 / –
ГОСТ 1145–80	Шайба пружинная	d=24мм	сталь ГОСТ 535–79	–	–		–	67 / –

Ведомость объемов работ по устройству железнодорожного переезда марки 1 НПЖ2

№ п/п	Наименование работ	Ед. изм	Количество
1	Демонтаж бетонных столбиков ограждения	шт.	14
2	Разборка цементобетонного покрытия автомобильной дороги	м³	7.0
3	Разборка основания дорожной одежды (ГПС) автомобильной дороги	м³	13.2
4	Укладка лежней Л–1 с креплением к путевым рельсам без подкладок	шт.	7
5	Установка контррельсов Р–43 на опорные брусья БО–2 (14 шт.)	шт.	2
6	Установка внутреннего бруса БВ–2 на подкладках П–1 (14 шт.)	шт.	6
7	Установка наружного бруса БН–2 на подкладках П–2 (14 шт.)	шт.	6
8	Устройство подушки из щебня h= 6 см.	м³	2.0
9	Уплотнение подушки из щебня	м³	2.0
10	Устройство выравнивающего слоя из песка h=2см.	м³	1.0
11	Укладка железобетонных плит настила ПК–1	шт. / м³	9 / 1.94
12	Пропитка битумом щебня и заливка швов	м³	0.10

Примечания

1. Железнодорожный переезд через выставочный путь запроектирован по типовому проекту серии 501–01–6.89 "Железнодорожные переезды. Путевая часть".
2. Проектом предусмотрена конструкция ж.д переезда из настила 1ПНЖ2 (ширина 8,7м; рельсы Р–65, шпалы деревянные Тип–1, настил ж.б. плиты ПК–1).
3. Плиты настила укладываются с асфальтобетонным покрытием.
4. Пересечение проектируемой дороги с железнодорожным путем выполнено согласно ТУ N1269 от 27.09.2017 г., выданных Кульсаринской дистанцией пути Филиала Акционерного общества "Национальная компания "Казахстан темір жолы" "Атырауское отделение магистральной сети".

Изм.	Кол.уч.	Лист	N док.	Подпись	Дата

Взам. инв. N

Подпись и дата

Инв. N подл.

ИЗМ.	ДАТА	ОПИСАНИЕ ИЗМЕНЕНИЙ