| | |
|---|---|
| | Форма<br>в редакции приказа Министра индустрии и инфраструктурного развития Республики Казахстан от 8 февраля 2021 года № 53 |
| | Утвержден приказом Министра<br>по инвестициям и развитию<br>Республики Казахстан<br>от 24 апреля 2017 года<br>№ 234 |
| | форма |

**Акт приемки объекта в эксплуатацию**

«30» 07 2021 года

Заказчик Государственное учреждение «Отдел строительства акимата города Экибастуза», город Экибастуз, улица Энергетиктер, 62, руководитель Оспанов Газиз Исатаевич БИН 060240010430

фамилия, имя, отчество (при его наличии) ИИН, телефон – для физических лиц,
наименование организации – для юридических лиц, БИН, телефон, почтовый индекс, область, город, район, населенный пункт, наименование улицы, номер дома/здания (стационарного помещения)

на основании:

Декларации о соответствии от «30» 07 2021г., ТОО «Производственная торгово - строительная фирма «ДАНиЕР», директор Нурмагамбетов Ерлан Ертаевич, Павлодарская область, город Аксу, Донентаева, 8. БИН 090740012561

дата подписания декларации, наименование подрядной (генподрядной) организации, фамилия, имя, отчество (при его наличии) руководителя, юридический адрес, БИН, телефон

Заключения о качестве строительно-монтажных работ от «30» 07 2021г., ТОО «Бестау - С», Шакимов Ерлан Капатаевич директор, Бокаев Серик Кусманович №KZ79VJE00043880 от 21.01.2021 г., Бощаев Нурлан Сартаевич №KZ73VJE00043891 от 21.01.2019г., Жакиинов Тилеген Булатпекович №KZ44VJE00043249 от 24.12.2018г. БИН 061240009707

дата заключения, наименование организации, фамилия, имя, отчество (при его наличии) экспертов технического надзора, № и дата получения аттестатов, БИН, телефон

Заключения о соответствии выполненных работ проекту от «30» 07 2021г., ТОО «Строительная группа «Архитектор», Абуов Сункар Абилович, лицензия ГСЛ №000007 экспертр Абуов Сункар Абилович от 20.03.2014 г. БИН 050140000785

дата подписания заключения, наименование организации, фамилия, имя, отчество (при его наличии) экспертов авторского надзора, № и дата получения аттестатов, БИН, телефон

произведя осмотр готовности предъявленного подрядчиком (генеральным подрядчиком) к приемке в эксплуатацию объекта: **«Реконструкция системы водоснабжения в районе Лесхоза города Экибастуз»**

(наименование объекта и вид строительства (новое, расширение, реконструкция, техническое перевооружение, модернизация, капитальный ремонт))

по адресу район Лесхоз, город Экибастуз, Павлодарская область.

(область, район, населенный пункт, микрорайон,квартал, улица, номер дома (корпуса)

проверив комплектность исполнительной технической документации, в том числе посредством электронного модуля исполнительной технической документации «__» _____ 20__ года,, подтверждает что:

1. Строительство объекта осуществлено на основании:

1) решения (постановления) о предоставлении соответствующего права на землю Распоряжение об установлении публичного сервитута на земельный участок №931/9 от 05.04.2017 года, выданный ГУ «Аппарат акима города Экибастуза»

документ, подтверждающий наступление юридических фактов (юридических составов), на основании которых возникают, изменяются или прекращаются права на земельный участок, в том числе договоры, решения судов, правовые акты исполнительных органов, свидетельство о праве на наследство, передаточный акт или разделительный баланс при реорганизации негосударственных юридических лиц, владеющих земельным участком на праве собственности или выкупивших право временного возмездного землепользования (аренды)

либо решения о реконструкции (перепланировке, переоборудовании) помещений (отдельных частей) существующих зданий

2) талона о приеме уведомления о начале или прекращении осуществления деятельности или определенных действий Государственное учреждение «Управление градостроительного и земельного контроля Павлодарской области», №KZ55REA00215219 от 31.03.2021 года.

(наименование органа принявшего уведомление, дата выдачи талона)

3) проекта (проектно-сметной документации) ТОО «Строительная группа «Архитектор», заключение № MBSG-0041/19 от 27.12.2019 года.

(наименование проектной организации, номер проекта)

утвержденного(й) ГУ «Отдел строительства акимата города Экибастуза», приказ №03 от 06.01.2020 г.

(наименование организации утвердившей (переутвердившей) проект и дата утверждения)

2. Строительно-монтажные работы осуществлены в сроки:

начало работ апрель 2021 г.;
(месяц, год)

окончание работ июль 2021 г.;
(месяц, год)

при продолжительности строительства, месяц: 3;

по норме или по проекту организации строительства 3;

фактически 3;

3. Объект (комплекс) имеет следующие основные технико-экономические показатели (мощность, производительность, производственная площадь, протяженность, вместимость, объем, пропускная способность, провозная способность, число рабочих мест и тому подобное, заполняется по всем объектам (кроме жилых домов) в единицах измерения соответственно целевой продукции или основным видам услуг):

| Мощность, производительность и так далее | Единица измерения | По проекту | | Фактически | |
|---|---|---|---|---|---|
| | | общая (с учетом ранее принятых) | в том числе пускового комплекса или очереди | общая (с учетом ранее принятых) | в том числе пускового комплекса или очереди |
| 23 | м3/час | 23,52 | | 23,52 | |

| | | | | | |
|---|---|---|---|---|---|
| Общая протяженность проектируемой сети, в том числе из труб полиэтиленовых: | м | 3 755 | | 3 568 | |
| PE 100 SDR17 110x6,6 | м | 1416 | | 1416 | |
| PE 100 SDR17 25x2,0 | м | 2294 | | 2152 | |
| Пожарные гидранты | шт | 7 | | 7 | |
| Железобетонные колодцы | шт | 20 | | 19 | |

Выпуск продукции (оказания услуг), предусмотренной проектом в объеме, соответствующим нормам освоения проектных мощностей в начальный период_____

факт начала выпуска продукции с указанием объема

Жилой дом имеет следующие показатели:

| Показатели | Единица измерения | По проекту | Фактически |
|---|---|---|---|
| Общая площадь | $м^2$ | | |
| Число этажей | этаж | | |
| Общий строительный объем | $м^3$ | | |
| В том числе подземной части | $м^3$ | | |
| Площадь встроенных, встроенно-пристроенных и пристроенных помещений | $м^2$ | | |

| Показатели | По проекту | | | Фактически | | |
|---|---|---|---|---|---|---|
| | число квартир | площадь квартир, $м^2$ | | число квартир | площадь квартир, $м^2$ | |
| | | общая | жилая | | общая | жилая |
| Всего квартир, в том числе: однокомнатных двухкомнатных трехкомнатных четырехкомнатных и более | | | | | | |

4. Технологические и архитектурно-строительные решения по объекту характеризуется следующими данными: Источником водоснабжения являются существующие городские сети водоснабжения от ГКП «Горводоканал». Существующая сеть водоснабжения в точке подключения кольцевая, проектируемый объект расположен в зоне радиуса выезда территориального пожарного подразделения (оснащенного специальной техникой) и им обслуживается. Городские водопроводные сети

запроектированы из труб ПЭ100 SDR 17 Ø110х6.6 по СТ РК ISO 4427-2-2014 общей протяженностью - 1416 м. Согласно требований СНиП РК 4.01-02-2009 п.4.1 проектом предусмотрен подвод воды к границе каждого жилого участка общей протяженностью Ø25- 2294 м. Общее количество счетчиков - 61 штука. Для подключения подводов в колодцах предусматриваются гребенки на 1- 6 домов. Индивидуальный подвод к домам осуществляется за счет абонентов. Устройство водопроводных колодцев вести по типовому проекту 901-09- 11.84 серии 3.900.1-14 и таблице колодцев. Под трубопроводы предусмотрено выравнивающее основание - мягкий местный грунт, толщиной 0,10 м. При обратной засыпке над верхом трубопровода необходимо выполнить защитный слой толщиной 0,3 м из мягкого местного грунта. Наружное пожаротушение поселка предусмотрено от гидрантов, установленных в колодцах на расстоянии не более 200 м. Общее количество гидрантов - 7 штук.

(краткие технические характеристики по особенностям его размещения, по основным материалам и конструкциям, инженерному и технологическому оборудованию)

5. На объекте установлено предусмотренное проектом оборудование в количестве _____ согласно актам о его приемке после индивидуального испытания и комплексного опробования;

6. Наружные инженерные коммуникации (холодное и горячее водоснабжение, канализация, теплоснабжение, газоснабжение, электроснабжение и связь) обеспечивают нормальную эксплуатацию объекта (здания, сооружения, помещения) и приняты городскими эксплуатационными организациями;

7. Сметная стоимость по утвержденному проекту (проектно-сметной документации):

всего 64 679,752 тыс. тенге, в том числе строительно-монтажных работ 59 105,038 тыс. тенге.

8. Сметная стоимость основных фондов, принимаемых в эксплуатацию 58 034,263 тыс. тенге, в том числе:

стоимость строительно-монтажных работ 53 194,534 тыс. тенге;

9. Доля местного содержания предусмотрена в проектно-сметной документации 100 % и фактически примерно 100 %

(на объектах, финансируемых за счет государственных инвестиций и средств квазигосударственного сектора);

10. Класс энергоэффективности здания _____;

11. Объект построен в соответствии с утвержденным проектом (проектно-сметной документацией) и требованиями государственных нормативных документов в области архитектуры, градостроительства и строительства.

РЕШИЛ: объект: «Реконструкция системы водоснабжения в районе Лесхоза города Экибастуз» принять в эксплуатацию.

**Заказчик:**
Руководитель ГУ «Отдел строительства
города Экибастуз
Сарыкольского района» Оспанов Г.И.

М.П.

**Технический надзор:**
Эксперт ТОО «Бестау-С» Копешев А.Г.

М.П.

**Авторский надзор:**
Директор ТОО «Строительная
группа «АРХИТЕКТОР» Абуов С.А.

М.П.

**Подрядчик (генеральный подрядчик)**
Директор ТОО «Дан и Ер» Нурмагамбетов Н.Е.

М.П

| | |
|---|---|
| | Приложение 13<br>к акту приемки объекта<br>в эксплуатацию |
| | форма |

**Технические характеристики объекта (сети, водоводы, коллекторы и т.п.)**

| № п/п | Наименование | Единицы измерения | Количество, протяженность | Примечание |
|---|---|---|---|---|
| 1 | 2 | 3 | 4 | 5 |
| Водопровод | | | | |
| | Водоводы (общая протяженность) | м | 3568 | |
| | 1) из стальных труб | м | - | |
| | 2) из чугунных труб | м | - | |
| | 3) из асбестоцементных труб | м | - | |
| | 4) из железобетонных труб | м | - | |
| | 5) из полиэтиленовых труб, в том числе: | м | 3568 | |
| | PE 100 SDR17 110x6,6 | м | 1416 | |
| | PE 100 SDR17 25x2,0 | м | 2152 | |
| | Производительность системы водоснабжения | м3/ч | 23,52 | |
| 2 | Распределительная сеть (общая протяженность) | м | - | |
| | 1) из стальных труб | м | - | |
| | 2) из чугунных труб | м | - | |
| | 3) из асбестоцементных труб | м | - | |
| | 4) из полиэтиленовых труб | м | - | |
| 3 | Смотровой колодец, в том числе: | шт | 19 | |
| | d- 1500 | шт | 4 | |
| | d- 2000 | шт | 15 | |
| 4 | Задвижка d-100 | шт | 13 | |
| | " d- | шт | - | |
| | " d- | шт | - | |
| 5 | Вентили d- 50 | шт | 9 | |
| | " d- 40 | шт | 15 | |
| | " d- | шт | - | |
| 6 | Кран d-20 | шт | 57 | |
| | " d- | шт | | |
| | " d- | шт | - | |
| 7 | Гидрант | шт | 7 | |
| 8 | Водопроводный ввод | шт | - | |
| 9 | Питьевой фонтанчик | шт | - | |
| Канализация | | | | |
| 1 | Коллекторы (общая протяженность) | м | - | |
| | 1) из керамических труб | м | - | |
| | 2) из чугунных труб | м | - | |
| | 3) из бетонных труб | м | - | |

| | | | | |
|---|---|---|---|---|
| | 4) из асбестоцементных труб | м | - | |
| | 5) из железобетонных труб | м | - | |
| 2 | Канализационная сеть (общая протяженность) | м | - | |
| | 1) из керамических труб | м | - | |
| | 2) из чугунных труб | м | - | |
| | 3) из бетонных труб | м | - | |
| | 4) из асбестоцементных труб | м | - | |
| | 5) из железобетонных труб | м | - | |
| 3 | Смотровой колодец | шт | - | |
| | Выпуск | шт | - | |

Горизонтальный разрез колодца

Масштаб 1:50

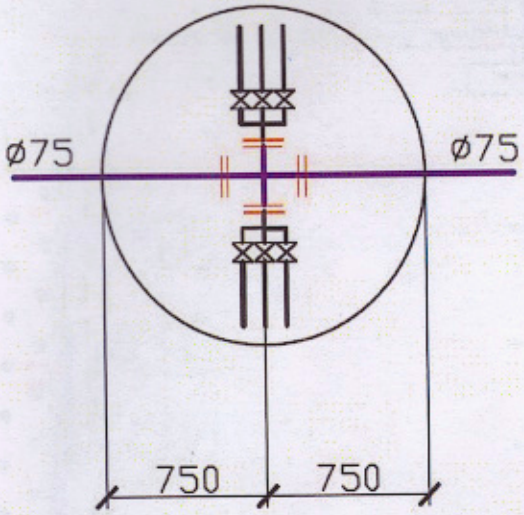


Вертикальный разрез колодца

Масштаб 1:50

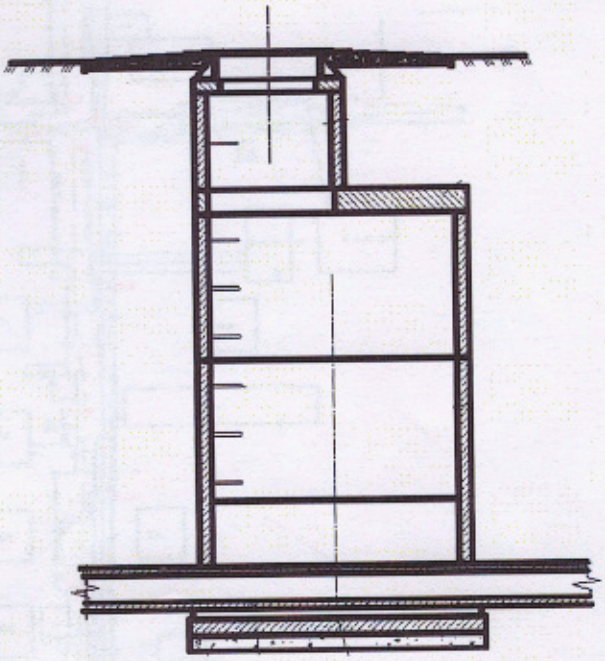

Спецификация

| № п/п | Наименование | Марка | Материал | Диаметр (мм) (размеры) | Количество | Примечание |
|---|---|---|---|---|---|---|
| 1 | Плита днища | ПН 20 | Железобетон | 2000 | 1 | |
| 2 | Кольцо стеновое | КС 15.9 | Железобетон | 1500 | 3 | |
| 3 | Плита перекрытия | 1ПП20-2 | Железобетон | 2000 | 1 | |
| 4 | Опорное кольцо | КО6 | Железобетон | 600 | 5 | |
| 5 | Люк чугунныйТип-С СТ РК 2384-2013 | ГОСТ 3674-39 | чугун | 600 | 1 | |
| 6 | Скобы | | Метал | | 7 | |

Схема привязки колодца к постоянным точкам-ориентирам

Заказчик Оспанов Газиз Исатаевич

фамилия, имя, отчество (при наличии), подпись руководителя М.П.

Авторский надзор Абуов Сункар Абилович

фамилия, имя, отчество (при наличии), подпись эксперта М.П.

_____(_____) парақта тігілген
Нөмірленген, мөрмен бекітілді
Қолы
Прошито пронумеровано скреплено
Печатью _____ (_____) листа
Подпись _____