030000, C. Aktobe, ave.Sankibay-batyra 22K
tel: +7(7132) 74 11 68
tel: +7(702) 501 9004
mail: too_dab@mail.ru
BIN 150240031725

TOO DAB Design Architecture Building LTD

030000, Г. Актобе, пр.Санкибай-батыра 22К
тел: +7(7132) 74 11 68
тел: +7(702) 501 9004
э.п: too_dab@mail.ru
БИН 150240031725

Заказчик: ГУ "Отдел строительства г.Уральск "

РАБОЧИЙ ПРОЕКТ

«Строительство сетевой канализации мкр.Самал,мкр.Самал-2,мкр.Самал-3 города Уральск»

Наружная канализация

2019-077-НК

ГСЛ:15021466

030000, C. Aktobe, ave.Sankibay-batyra 22K
tel: +7(7132) 74 11 68
tel: +7(702) 501 9004
mail: too_dab@mail.ru
BIN 150240031725

ТОО DAB Design Architecture Building LTD

030000, Г. Актобе, пр.Санкибай-батыра 22К
тел: +7(7132) 74 11 68
тел: +7(702) 501 9004
э.п: too_dab@mail.ru
БИН 150240031725

Заказчик: ГУ "Отдел строительства г.Уральск "

РАБОЧИЙ ПРОЕКТ

«Строительство сетевой канализации мкр.Самал,мкр.Самал-2,мкр.Самал-3 города Уральск»

Директора ТОО "**DAB LTD**" Иманбаев М.М

ВЕДОМОСТЬ ЧЕРТЕЖЕЙ ОСНОВНОГО КОМПЛЕКТА

Марка листов	Наименование	Примечание
1	Общие данные	
1а	Ситуационная схема самотечной и напорной канализации	
2-5	План сетей канализации М1:1000	
6	Продольный профиль самотечной канализации. Резиденция	
7	Продольный профиль самотечной канализации. Самал-3	
8	Продольный профиль самотечной канализации. Самал-2	
9-10	Продольный профиль самотечной канализации. Самал-1	
11	Колодец-гаситель напора №1	
12	Колодец-гаситель напора №2	
13	Колодец-гаситель напора №3	
14	Таблица канализационных колодцев	
15	Продольный профиль напорной канализации	
16	Продольный профиль напорной канализации	
17	Продольный профиль напорной канализации	
18	Деталировка колодцев	
19	Таблицы колодцев напорной канализации	

ВЕДОМОСТЬ ССЫЛОЧНЫХ И ПРИЛАГАЕМЫХ ДОКУМЕНТОВ

Обозначение	Наименование	Примечание
	Ссылочные документы	
Серия 3.900.1-14 выпуск 7	Колодцы водопроводные	
Т.П. 901-9-17.87	Упоры для наружных напорных трубопроводов	
Серия 3.900.1-14 выпуск 7	Колодцы канализационные	
	Прилагаемые докумекнты	
НК.СО	Спецификация оборудования	Листов 1

Настоящий раздел проекта соответствует требованиям экологических, санитарно-гигиенических, противопожарных и других норм действующих на иерриториии Республики Казахстан, и обеспечивает безопасную для жизни и здоровья людей эксплуатацию объекта.

Главный архитектор проекта Иманбаев М.М.

ОСНОВНЫЕ ПОКАЗАТЕЛИ ПО СИСТЕМАМ ВОДОСНАБЖЕНИЯ

Наименование системы	Расчетный расход			Примечание
	м3/сут	м3/ч	л/с	
К1	244,20	23,31	6,48	

ОБЩИЕ УКАЗАНИЯ

Наружные сети и сооружении

Проект разработан на основании задания на проектирование, архитектурно- строительных чертежей, технических условий, СНиП РК 4.01-02-2009 "Водоснабжение. Наружные сети и сооружения", СН РК 4.01-03-2011 "Водоотведение. Наружные сети и сооружения", технических условий.

Наружная канализация

Проектом предусмотрено перекачка сточных вод от микрорайонов Самал-1,2,3 г.Уральск в центральную магистральную самотечную канализацию диаметром 950мм. Точка врезки существующий канализационный колодец ККсущ диаметром 1500мм.

Сброс сточных вод производится по проектируемой самотечной канализации в проектируемые канализационные насосные станции. Перед подключением к самотечной установлены колодцы гасители напора.

Проектируемые самотечные канализационные сети выполняются полиэтиленовыми гофрированными двухслойными трубами из полипропилена диаметром 110мм, 160мм, 200мм, по ГОСТ Р 54475-2011. Проектируемые напорные канализационные сети выполняются из полиэтиленовых труб диаметром 75мм, 110мм, 90мм по ГОСТ18599-2001. Основание под трубопроводом песчаное h=100мм.

Колодцы приняты по серии 3.900.1-14 выпуск 7 и из полимерного материала. Вокруг горловины укладывается бетонная отмостка на щебеночном основании.

Глубина заложения труб в зависимости от рельефа местности и направления уклона принята 1,80-4,59м.

Плодородный слой почвы на площади, занимаемой траншеей, до начала основных земляных работ должен быть снят и перемещен в отвалы для последующего использования его при рекультивации.

Пересечение дорог (4 кат.) выполняется открытым способом.Согласно инженерно-геологических изысканий грунты имеют просадочность I типа

Не допускается выполнять обратную засыпку песчаными , крупнообломочными и другими дренирующими грунтами и материалами, а так же переувлажненным грунтом.

6.поверхность земли вокруг люков колодцев должна быть спланирована с уклоном 0,03 от колодца на 0,3м шире пазух.На спланированной поверхности устраивается отмостка.

Канализационные насосные станции

Сточная вода по подводящему к корпусам насосных станций трубопроводу попадает в камеру станции. По средствам поплавковых датчиков происходит попеременное включение насосов или включение-выключение одного насоса. Сточная вода насосами перекачивается под напором за пределы насосной станции.Для установки приняты канализационные насосы фирмы Грундфос

КНС1- SEG40.12.2.50B корпус станции D=1200 H=4500 (1раб 1 рез), Q=10м3/час, H=10,0м

КНС2-SEG.40.12.2.50B 50 H=4750 (1 раб, 1 резерв),Q=13,2м3/час, H=9,0м

КНС3-SL 1.50.65.30.2.50 B.C корпус станции D=1400 H=5350 (1раб 1 рез), Q=23,31м3/час, H=13,0м

КНС приняты по 3 кат. надежности.

Каждая станция, в форме цилиндра, выполнена на основе емкости из стеклопластика, в которой размещаются насосное и вспомогательное оборудование - погружные насосы, внутренние трубопроводы, арматура, соединительные патрубки, и комплектуется щитом управления и автоматикой. Срок службы рабочей эксплуатации пластиковой емкости КНС не менее 50 лет. Оборудование имеет гигиенические сертификаты. КНС выпускаются заводской готовности к непосредственной установке в систему канализации.

Перед КНС установлены колодцы с отключающей арматурой , после КНС на напорных трубопроводах установлены колодцы с отключающей арматурой , для перепуска стоков в случае аварии в резервуары

Для КНС 1и 2 приняты резервуары V=3м3 Ф1480,L=2140, m=130 кг, каждый.

Для КНС 3 принят резервуар V=5м3 Ф1740,L=2400, m=160 кг

Объемы резервуаров рассчитаны на 10мин. работы насосов.

Перед началом строительства сетей на место строительства вызвать представителей соответствующих служб (организаций) эксплуатирующих пересекаемые, при наличии, подземные коммуникации.

Монтаж сетей вести в соответствии с требованиями СНиП РК 4.01.02-2009. Котлованы и траншеи, разрабатываемые на улицах, проездах, во дворах населенных пунктов, а местах где происходит движение людей или транспорта, должны быть ограждены защитным ограждением с учетом требований ГОСТ 23407-78.

Протяженность самотечных сетей Ф110- 168,10 м
Протяженность самотечных сетей Ф160- 565,80 м
Протяженность самотечных сетей Ф200- 2110,40 м
Протяженность напорных сетей Ф75- 277,60 м
Протяженность напорных сетей Ф90- 436,10 м
Протяженность напорных сетей Ф110- 847,10 м

Изм	Кол	Лист	№ док	Подпись	Дата	2019-077-НК		
						«Строительство сетевой канализации мкр.Самал,мкр.Самал-2,мкр.Самал-3 города Уральск»		
ГАП		Иманбаев			05.21	Наружные сети канализации	Стадия	Лист	Листов
Разработал		Ураева			05.21		РП	1	21
Н. контр.		Сапарголиева			05.21	Общие данные	ТОО DAB LTD		

Согласовано

Взам. инв. N

Подп. и дата

Инв. N подл.

Формат А3

Ситуационная схема самотечной и напорной канализации

Изм.	Кол.	Лист	№ док.	Подпись	Дата				
						2019-077-ГП			
						«Строительство сетевой канализации мкр.Самал,мкр.Самал-2,мкр.Самал-3 города Уральск»			
ГАП		Иманбаев			05.21	Наружные сети канализации	Стадия	Лист	Листов
Разработал		Ураева			05.21		РП	1а	1
Н. контр.		Сапаралиева			05.21	Ситуационная схема самотечной и напорной канализации	ТОО DAB LTD		

Взам.инв.№

Подп. и дата

Инв.№ подл.

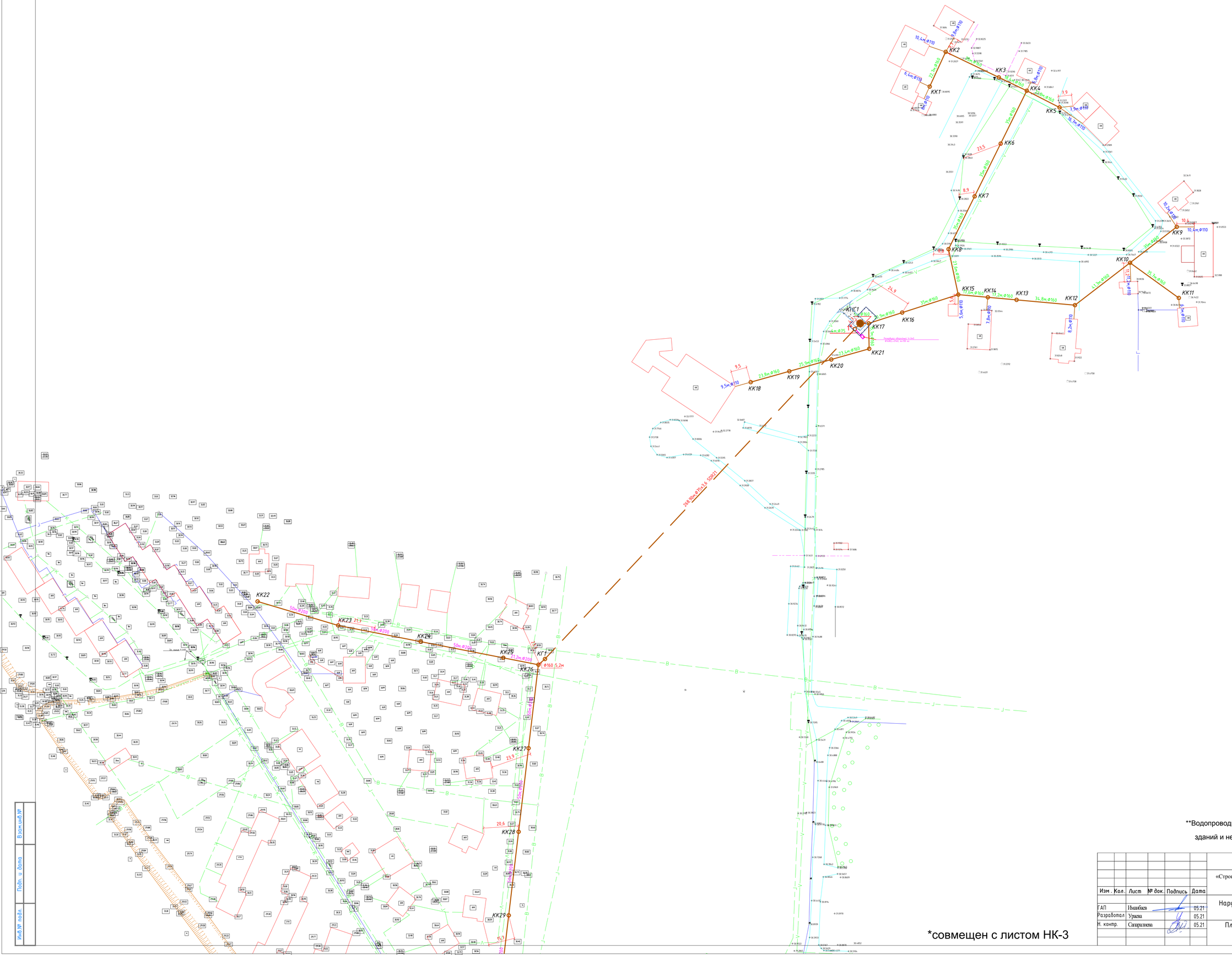

лист 1

лист 2

лист 3

лист 4

**Водопроводные сети проложить не менее35.0м от фундаментов зданий и не менее 1,5м от фундаментов ограждений.

*совмещен с листом НК-3

Изм.	Кол.	Лист	№ док.	Подпись	Дата	2019-077-НК			
						«Строительство сетевой канализации мкр.Самал,мкр.Самал-2,мкр.Самал-3 города Уральск»			
ГАП		Ильясбаев			05.21	Наружные сети канализации	Стадия	Лист	Листов
Разработал		Уракса			05.21		РП	2	
Н. контр.		Сапаралиева			05.21	План сетей канализации М1:1000	ТОО DAB LTD		

Взам.инв.№

Подп. и дата

Инв.№ подл.

*совмещен с листом НК-2

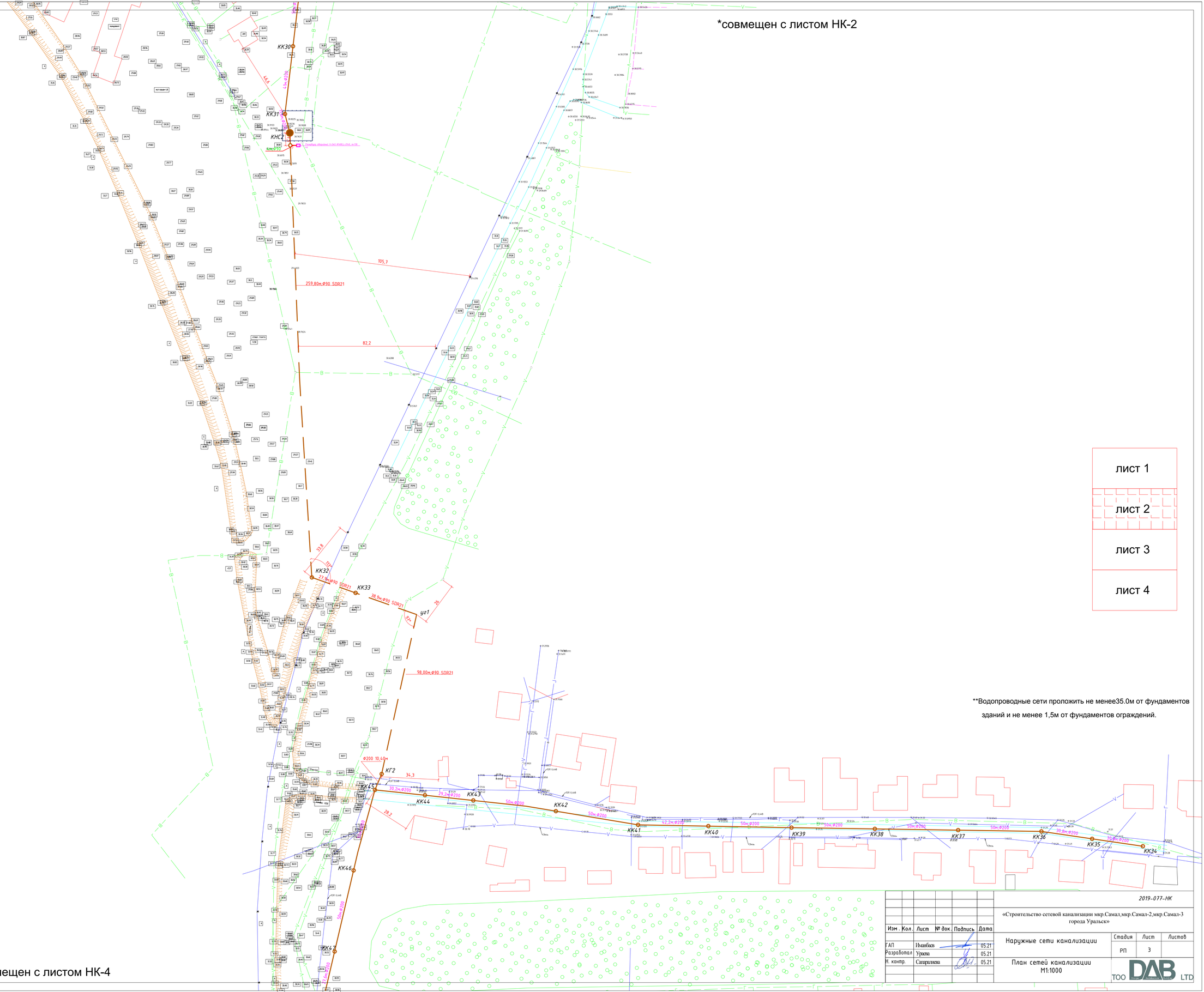

лист 1

лист 2

лист 3

лист 4

**Водопроводные сети проложить не менее35.0м от фундаментов зданий и не менее 1,5м от фундаментов ограждений.

*совмещен с листом НК-4

Взам.инв.№	Подп. и дата	Инв.№ подл.

Изм.	Кол.	Лист	№ док.	Подпись	Дата				
						2019-077-НК			
						«Строительство сетевой канализации мкр.Самал,мкр.Самал-2,мкр.Самал-3 города Уральск»			
ГАП		Иванбаев			05.21	Наружные сети канализации	Стадия	Лист	Листов
Разработал		Уразова			05.21		РП	3	
Н. контр.		Сапарпилова			05.21	План сетей канализации М1:1000	ТОО DAB LTD		

*совмещен с листом НК-3

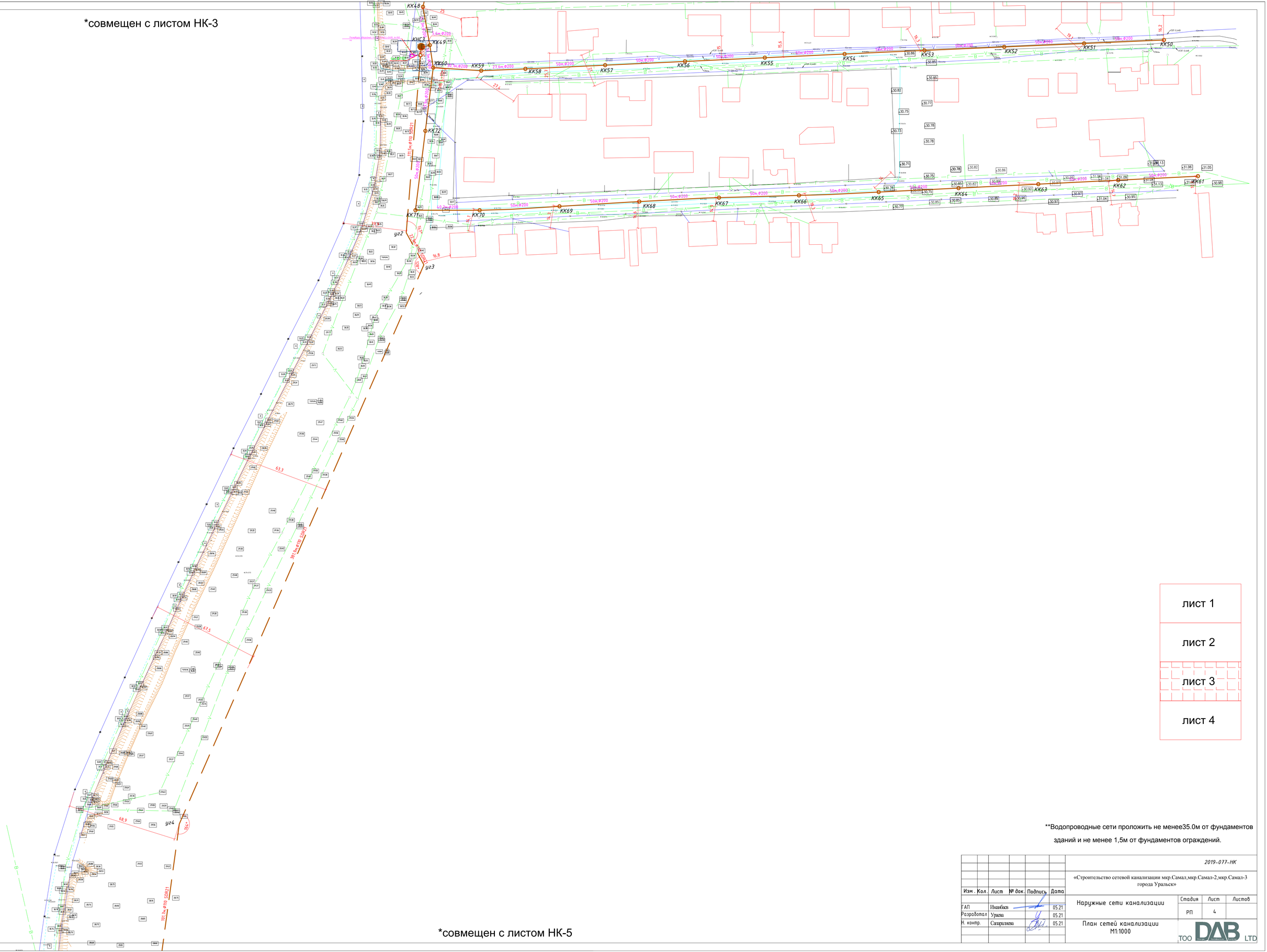

*совмещен с листом НК-5

лист 1
лист 2
лист 3
лист 4

**Водопроводные сети проложить не менее35.0м от фундаментов зданий и не менее 1,5м от фундаментов ограждений.

						2019-077-НК		
						«Строительство сетевой канализации мкр.Самал,мкр.Самал-2,мкр.Самал-3 города Уральск»		
Изм.	Кол.	Лист	№ док.	Подпись	Дата			
ГАП		Ильясбаев			05.21	Наружные сети канализации	Стадия	Лист	Листов
Разработал		Уразова			05.21		РП	4	
Н. контр.		Сапаралиева			05.21	План сетей канализации М1:1000	ТОО DAB LTD		

Взам.инв.№	Подп. и дата	Инв.№ подл.

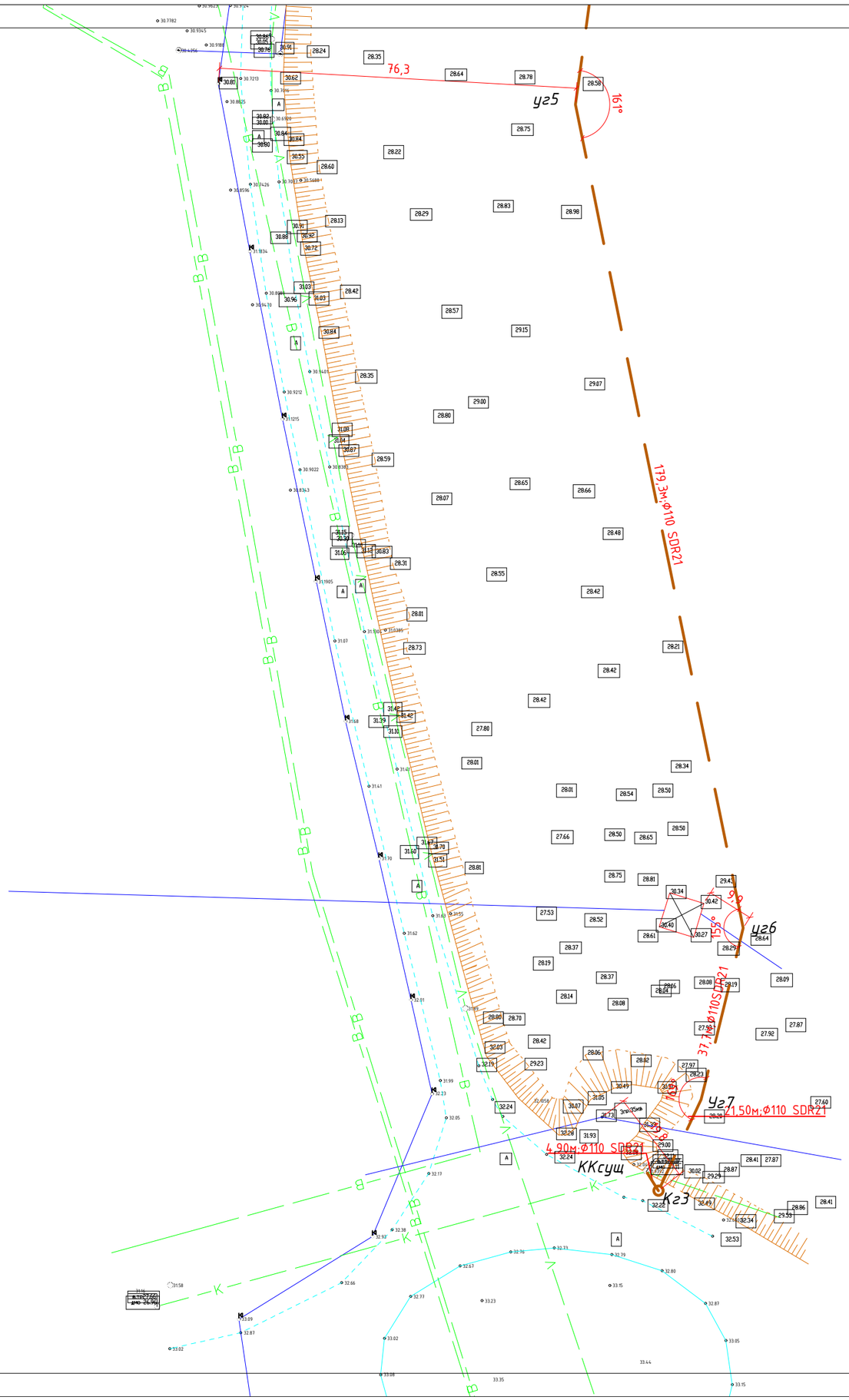

*совмещен с листом НК-4

лист 1
лист 2
лист 3
лист 4

**Водопроводные сети проложить не менее35.0м от фундаментов зданий и не менее 1,5м от фундаментов ограждений.

Изм.	Кол.	Лист	№ док.	Подпись	Дата
ГАП		Иманбаев			05.21
Разработал		Ураева			05.21
Н. контр.		Сапаралиева			05.21

2019-077-НК

«Строительство сетевой канализации мкр.Самал,мкр.Самал-2,мкр.Самал-3 города Уральск»

Наружные сети канализации

Стадия	Лист	Листов
РП	5	

План сетей канализации
М1:1000

ТОО DAB Design Architecture Building LTD

Взам.инв.№

Подп. и дата

Инв.№ подл.

М 1:1000 по горизонтали

М 1:100 по вертикали

Продольный профиль самотечной канализации

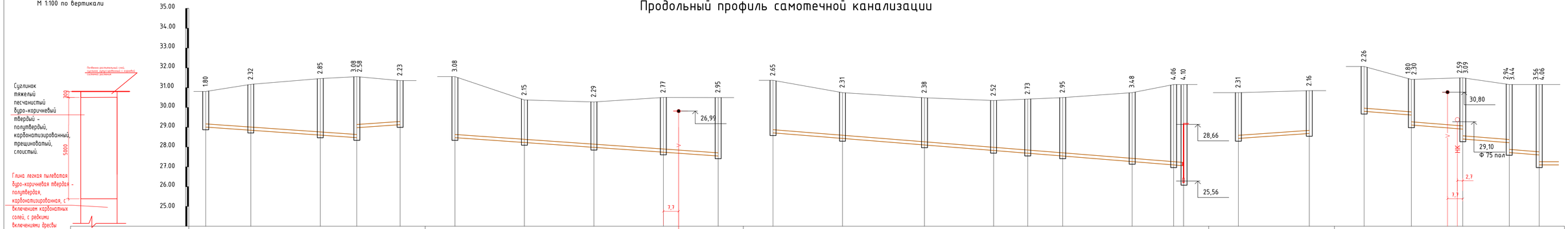

| | | |

Продольный профиль самотечной канализации

М 1:1000 по горизонтали
М 1:100 по вертикали

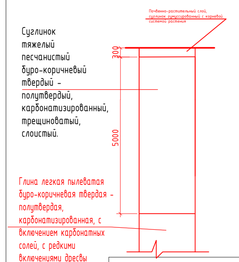

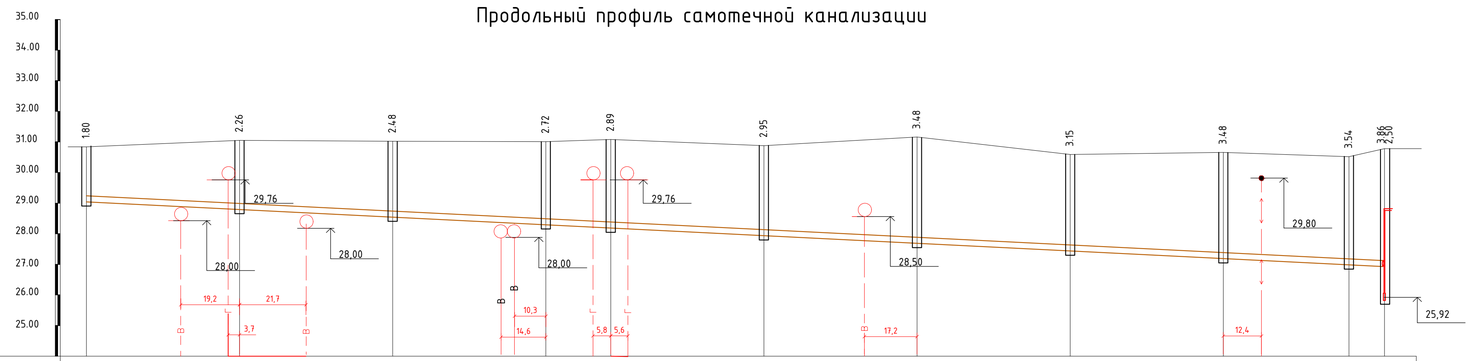

| | | |

М 1:1000 по горизонтали
М 1:100 по вертикали

Продольный профиль самотечной канализации

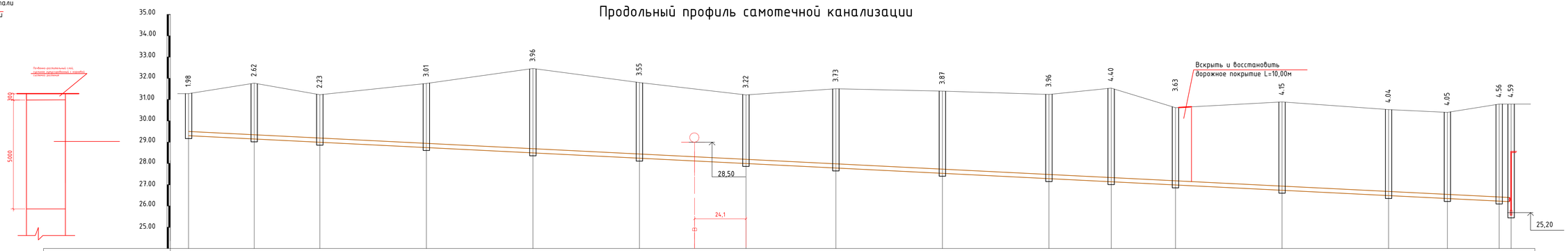

Отметка низа или лотка трубы	29.30	29.15	29.00	28.75	28.50	28.25	28.12	28.00	27.78	27.53	27.28	27.14	26.99	26.74	26.49	26.35	26.23	26.20	26.20
Проектная отметка земли	31.28	31.77	31.23	31.76	32.46	31.80	31.00	31.22	31.51	31.40	31.24	31.54	30.62	30.89	30.53	30.40	30.79	30.79	
Натурная отметка земли	31.28	31.77	31.23	31.76	32.46	31.80	31.00	31.22	31.51	31.40	31.24	31.54	30.62	30.89	30.53	30.40	30.79	30.79	
Обозначение трубы и тип изоляции	Труба канализационная гофрированная из полипропилена Ø200 ГОСТ Р54475-2011					Труба канализационная гофрированная из полипропилена Ø200 ГОСТ Р54475-2011								Труба канализационная гофрированная из полипропилена Ø200 ГОСТ Р54475-2011					
Основание	Песок h=100мм					Песок h=100мм								Песок h=100мм					
Уклон	5	5	5	5	5	5	5	5	5	5	5	5	5	5	5	5	5	5	
Длина	30.8	30.8	50.0	50.0	50.0	50.0	42.2	50.0	50.0	29.2	30.2	50.0	50.0	27.6	24.3	5.6			
Расстояние	30.8	30.8	50.0	50.0	50.0	50.0	42.2	50.0	50.0	29.2	30.2	50.0	50.0	27.6	24.3	5.6			
Номер колодца,точки угла поворота	КК34	КК35	КК36	КК37	КК38	КК39	КК40	КК41	КК42	КК43	КК44	КК45	КК46	КК47	КК48	КК49 КНС3			

Изм.	Кол.	Лист	№ док.	Подпись	Дата
ГАП		Ильинская			05.21
Разработал		Уразова			05.21
Н. контр.		Сапарлиева			05.21

2019-077-НК

«Строительство сетевой канализации мкр.Самал,мкр.Самал-2,мкр.Самал-3 города Уральск»

Наружные сети канализации

Стадия	Лист	Листов
РП	8	

Продольный профиль самотечной канализации. Самал-2

ТОО DAB LTD

Формат А3

Взам.инв.№ | Подп. и дата | Инв.№ подл.

Продольный профиль самотечной канализации

М 1:1000 по горизонтали
М 1:100 по вертикали

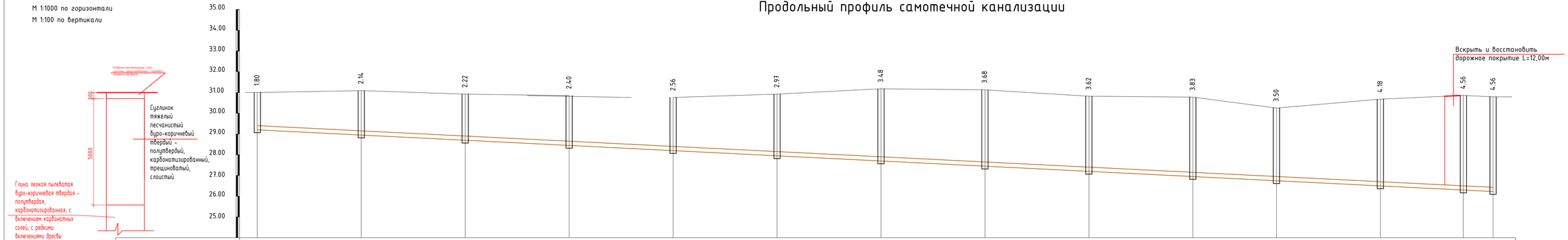

Отметка низа или лотка трубы	29.20	28.95	28.70	28.45	28.20	27.93	27.70	27.45	27.20	26.95	26.75	26.50	26.30	26.23
Проектная отметка земли	31.00	31.09	30.92	30.85	30.76	30.92	31.18	31.13	30.82	30.78	30.25	30.68	30.86	30.79
Натурная отметка земли	31.00	31.09	30.92	30.85	30.76	30.92	31.18	31.13	30.82	30.78	30.25	30.68	30.86	30.79
Обозначение трубы и тип изоляции	Труба канализационная гофрированная из полипропилена Ø200 ГОСТ Р54475-2011					Труба канализационная гофрированная из полипропилена Ø200 ГОСТ Р54475-2011						Труба канализационная гофрированная из полипропилена Ø200 ГОСТ Р54475-2011		
Основание	Песок h=100мм					Песок h=100мм						Песок h=100мм		
Длина / Уклон	50.0 / 5	50.0 / 5	50.0 / 5	50.0 / 5	50.0 / 5	50.0 / 5	50.0 / 5	50.0 / 5	50.0 / 5	40.2 / 5	50.0 / 5	39.9 / 5	14.3 / 5	
Расстояние	50.0	50.0	50.0	50.0	50.0	50.0	50.0	50.0	50.0	40.2	50.0	39.9	14.3	
Номер колодца,точки угла поворота	КК61	КК62	КК63	КК64	КК65	КК66	КК67	КК68	КК69	КК70	КК71	КК72	КК60	КК49

Изм.	Кол.	Лист	№ док.	Подпись	Дата
ГИП		Ильинбаев			05.21
Разработал		Уракаева			05.21
Н. контр.		Сапарлиева			05.21

2019-077-НК

«Строительство сетевой канализации мкр.Самал,мкр.Самал-2,мкр.Самал-3 города Уральск»

Наружные сети канализации

Стадия	Лист	Листов
РП	9	

Продольный профиль самотечной канализации. Самал-1

ТОО DAB LTD

Формат А3

Взам.инв.№

Подп. и дата

Инв.№ подл.

Продольный профиль самотечной канализации

М 1:1000 по горизонтали

М 1:100 по вертикали

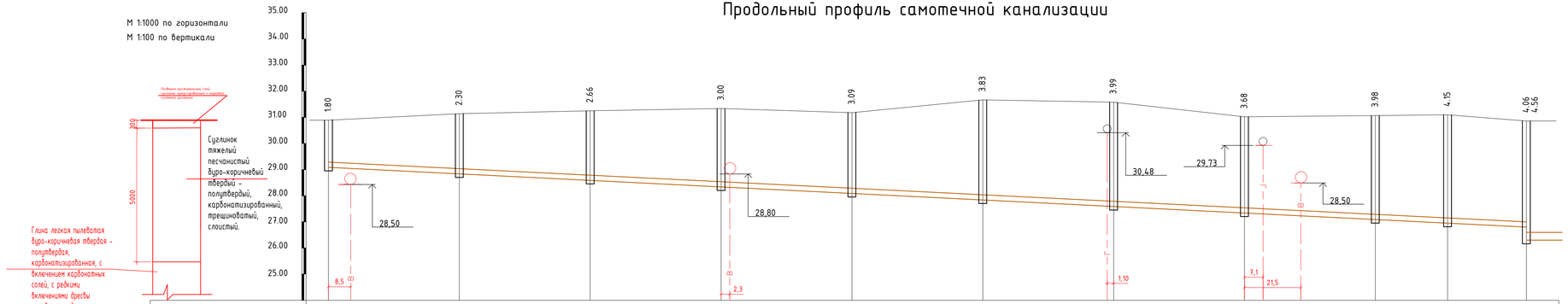

| | | |

План
Разрез 2-2

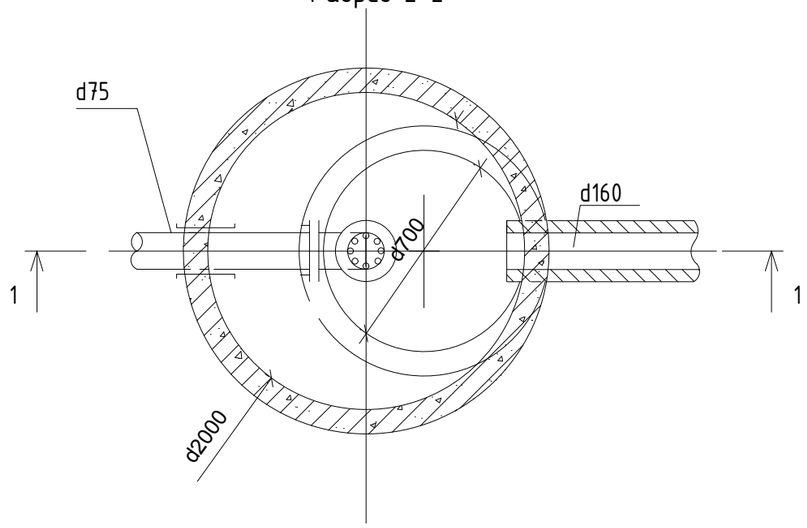

Разрез 1-1

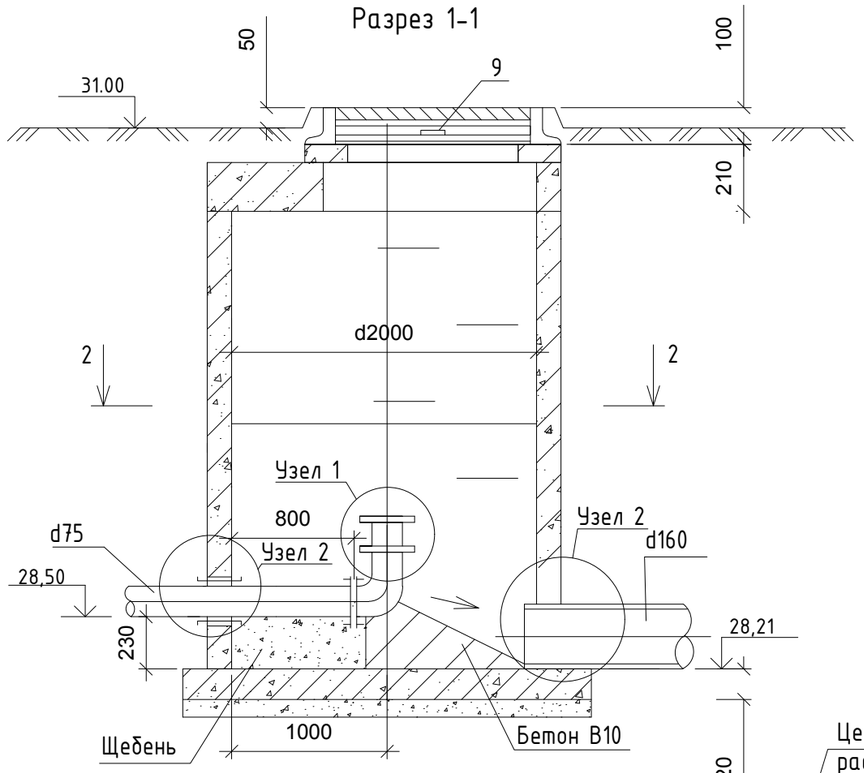

Узел 1

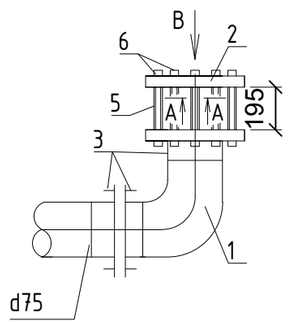

Вид В

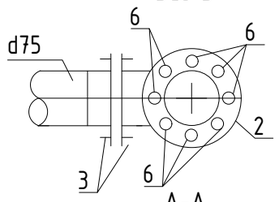

А-А

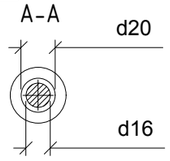

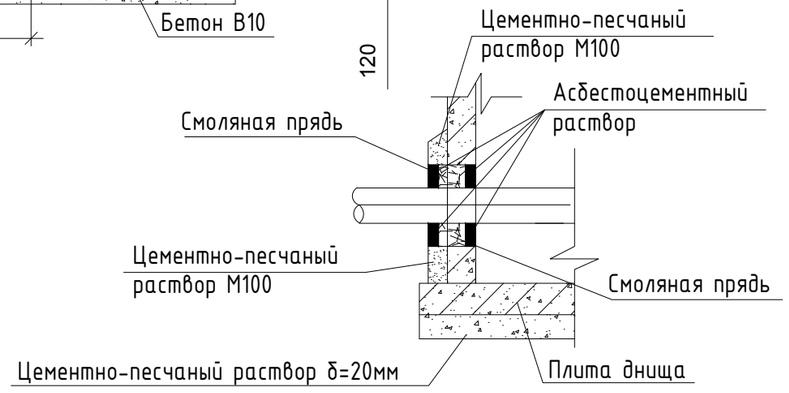

Спецификация

Поз.	Обозначение	Наименование	Кол.	Масса ед.,кг	Примеч.
1	СТ РК ГОСТ Р 52134-2010	Отвод сварной ПНД d75 90°	1		шт.
2	ГОСТ 5525-88	Заглушка чугунная фланцевая			
		ф80	1		шт.
3	ГОСТ 18599-2001	Втулка под стальной фланец ВФ75	3		шт.
4	ГОСТ 15180-86	Прокладки плоские эластичные	1		шт.
5	ГОСТ 7798-70	Болт М16х260	8		шт.
6	ГОСТ 5915-70	Гайка М16	8		шт.
7	ГОСТ 7473-85	Бетон В10	1.66		м3
8	ГОСТ 8267-82	Щебень	0.98		м3
9	т.пр.902-09-22.84 КЖИ-К2	Крышка деревянная К2	1		шт
10	Серия 3.900-3, выпуск 7	Кольцо стеновое КС-20-9	3	1470	шт
11	Серия 3.900-3, выпуск 7	Плита днища ПН-20	1	1410	шт
12	Серия 3.900-3, выпуск 7	Плита перекрытия 1ПП20-1	1	1280	шт
13	Серия 3.900-3, выпуск 7	Кольцо стеновое КС-7-3	1		шт

1.Все сборные элементы устанавливаются на цементном растворе состава 1:2 толщиной 10мм с затиркой стыков.
2.Узел 2 выполнять в соответствии с т.пр. 902-09-22.84.
3.Между бетонным упором и коленом положить 2 слоя рубероида.
4.Приямок под фланцевое соединение заполнить щебнем фракций 20:40 мм до верха напорной трубы.

Изм.	Кол.	Лист	№ док.	Подпись	Дата
ГАП		Иманбаев			05.21
Разработал		Ураева			05.21
Н. контр.		Сапаралиева			05.21

2019-077-НК

«Строительство сетевой канализации мкр.Самал,мкр.Самал-2,мкр.Самал-3 города Уральск»

Наружные сети канализации

Стадия	Лист	Листов
РП	11	

Колодец-гаситель напора №1

ТОО DAB LTD

Взам.инв.№ | Подп. и дата | Инв.№ подл.

Формат А3

План
Разрез 2-2

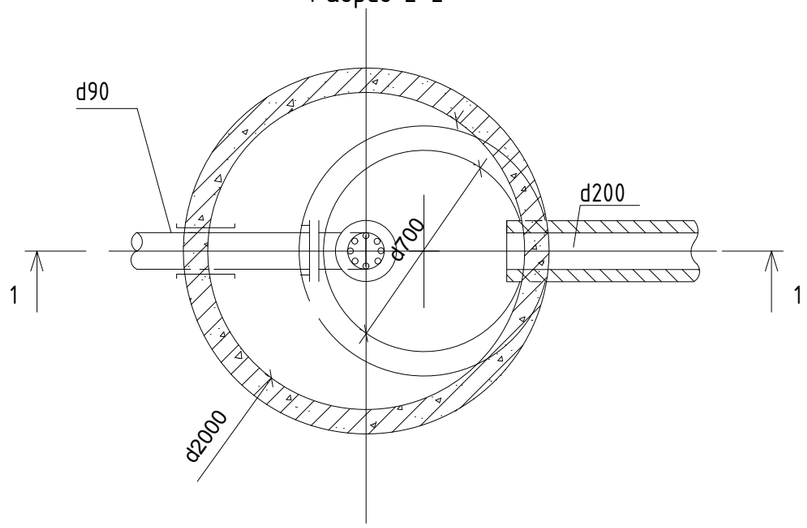

Разрез 1-1

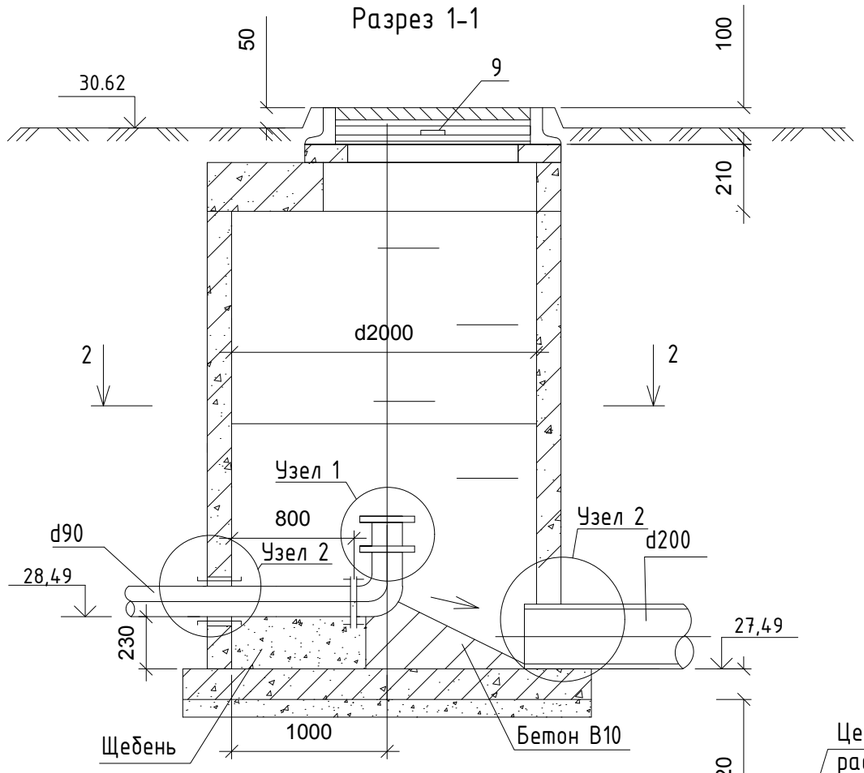

Узел 1

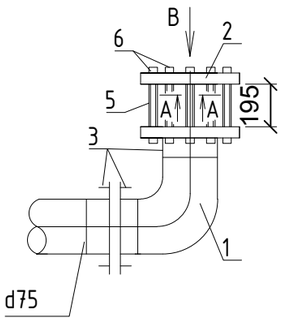

Вид В

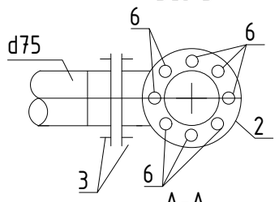

А-А

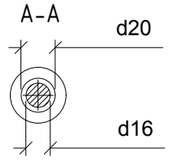

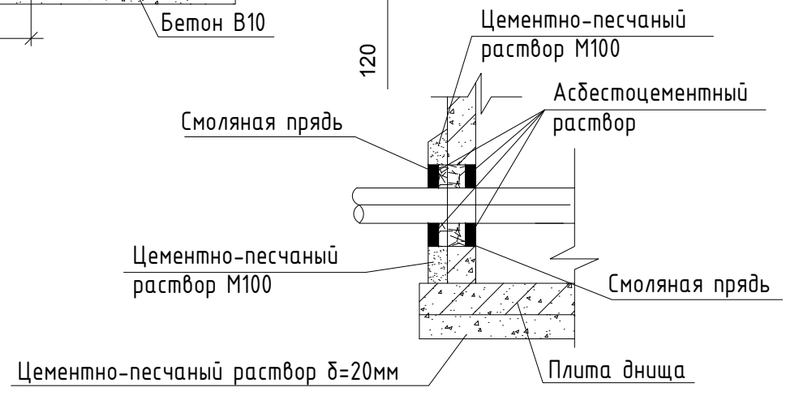

Спецификация

Поз.	Обозначение	Наименование	Кол.	Масса ед.,кг	Примеч.
1	СТ РК ГОСТ Р 52134-2010	Отвод сварной ПНД d90 90°	1		шт.
2	ГОСТ 5525-88	Заглушка чугунная фланцевая			
		ф80	1		шт.
3	ГОСТ 18599-2001	Втулка под стальной фланец ВФ90	3		шт.
4	ГОСТ 15180-86	Прокладки плоские эластичные	1		шт.
5	ГОСТ 7798-70	Болт М16х260	8		шт.
6	ГОСТ 5915-70	Гайка М16	8		шт.
7	ГОСТ 7473-85	Бетон В10	1.66		м3
8	ГОСТ 8267-82	Щебень	0.98		м3
9	т.пр.902-09-22.84 КЖИ-К2	Крышка деревянная К2	1		шт
10	Серия 3.900-3, выпуск 7	Кольцо стеновое КС-20-9	3	1470	шт
11	Серия 3.900-3, выпуск 7	Плита днища ПН-20	1	1410	шт
12	Серия 3.900-3, выпуск 7	Плита перекрытия 1ПП20-1	1	1280	шт
13	Серия 3.900-3, выпуск 7	Кольцо стеновое КС-7-3	1		шт

1.Все сборные элементы устанавливаются на цементном растворе состава 1:2 толщиной 10мм с затиркой стыков.
2.Узел 2 выполнять в соответствии с т.пр. 902-09-22.84.
3.Между бетонным упором и коленом положить 2 слоя рубероида.
4.Приямок под фланцевое соединение заполнить щебнем фракций 20:40 мм до верха напорной трубы.

Изм.	Кол.	Лист	№ док.	Подпись	Дата
ГАП		Иманбаев			05.21
Разработал		Ураева			05.21
Н. контр.		Сапаралиева			05.21

2019-077-НК

«Строительство сетевой канализации мкр.Самал,мкр.Самал-2,мкр.Самал-3 города Уральск»

Наружные сети канализации

Стадия	Лист	Листов
РП	12	

Колодец-гаситель напора №2

ТОО DAB LTD

Взам.инв.№ | Подп. и дата | Инв.№ подл.

Формат А3

План
Разрез 2-2

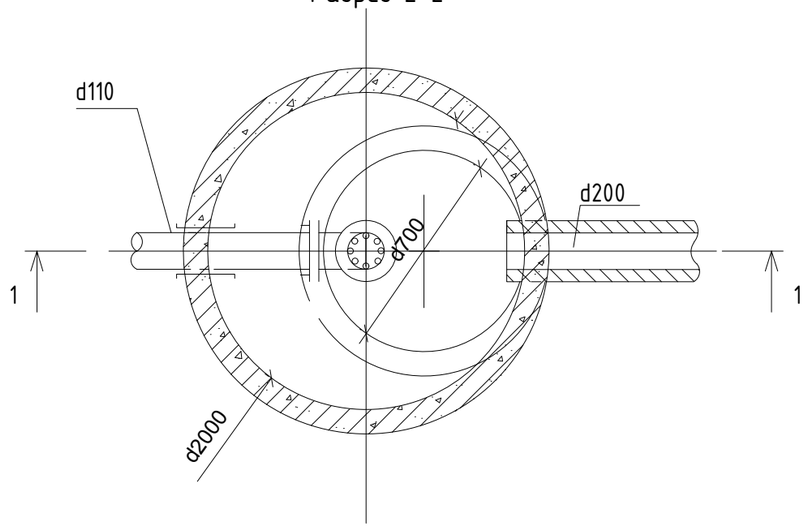

Разрез 1-1

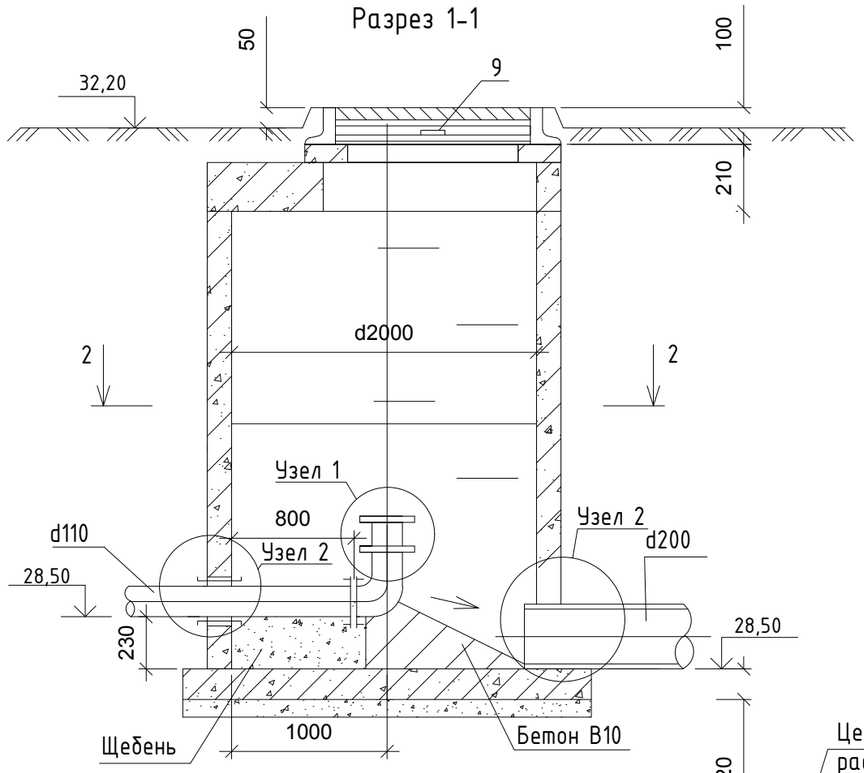

Узел 1

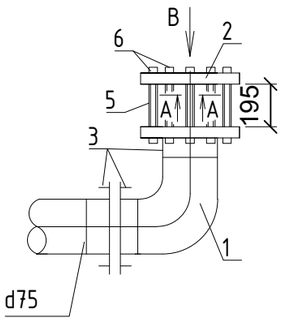

Вид В

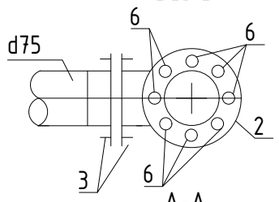

А-А

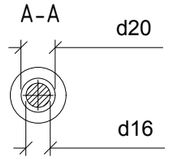

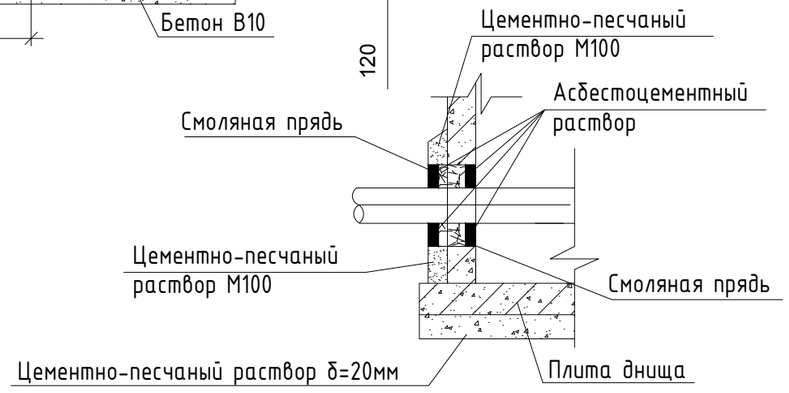

Спецификация

Поз.	Обозначение	Наименование	Кол.	Масса ед.,кг	Примеч.
1	СТ РК ГОСТ Р 52134-2010	Отвод сварной ПНД d90 110°	1		шт.
2	ГОСТ 5525-88	Заглушка чугунная фланцевая			
		ф100	1		шт.
3	ГОСТ 18599-2001	Втулка под стальной фланец ВФ110	3		шт.
4	ГОСТ 15180-86	Прокладки плоские эластичные	1		шт.
5	ГОСТ 7798-70	Болт М16х260	8		шт.
6	ГОСТ 5915-70	Гайка М16	8		шт.
7	ГОСТ 7473-85	Бетон В10	1.66		м3
8	ГОСТ 8267-82	Щебень	0.98		м3
9	т.пр.902-09-22.84 КЖИ-К2	Крышка деревянная К2	1		шт
10	Серия 3.900-3, выпуск 7	Кольцо стеновое КС-20-9	3	1470	шт
11	Серия 3.900-3, выпуск 7	Плита днища ПН-20	1	1410	шт
12	Серия 3.900-3, выпуск 7	Плита перекрытия 1ПП20-1	1	1280	шт
13	Серия 3.900-3, выпуск 7	Кольцо стеновое КС-7-3	1		шт

1.Все сборные элементы устанавливаются на цементном растворе состава 1:2 толщиной 10мм с затиркой стыков.
2.Узел 2 выполнять в соответствии с т.пр. 902-09-22.84.
3.Между бетонным упором и коленом положить 2 слоя рубероида.
4.Приямок под фланцевое соединение заполнить щебнем фракций 20:40 мм до верха напорной трубы.

Изм.	Кол.	Лист	№ док.	Подпись	Дата
ГАП		Иманбаев			05.21
Разработал		Ураева			05.21
Н. контр.		Сапаралиева			05.21

2019-077-НК

«Строительство сетевой канализации мкр.Самал,мкр.Самал-2,мкр.Самал-3 города Уральск»

Наружные сети канализации

Стадия	Лист	Листов
РП	13	

Колодец-гаситель напора №3

ТОО DAB LTD

Взам.инв.№ | Подп. и дата | Инв.№ подл.

Формат А3

Таблица канализационных колодцев

№ колодца по плану	Марка колодца по грунтовым условиям	Марка колодца	Полная глубина колодца по профилю, Н мм	Диаметр колодца, Дк мм	Глубина лотка, hл мм	Высота рабочей части, мм	Высота горловины, hг мм	Расход материалов																	
								Днище			Рабочая часть				Плита перекрытия			Горловина				Стремянка	Гидроизоляция	Отмостка щебень/бетон м3
								Объем бетона на лоток, м3	Сборные железобетонные элементы															
									ПН15	ПН10	КС15-6	КС15-9	КС10-6	КС10-9	1ПП10-1	1ПП15-1	1ПП20-1	КО-6	КС7-3	КС7-6	Тип люка			
1	2	3	4	5	6	7	8	9	10	11	12	13	14	15	16	17	18	19	20	21	22	23	24	25
1	I	КСп-3	1800	1500	200	1500	100	0,36	1	-	1	1	-	-	-	1	-	1	-	-	С	С2	-	0,2512 / 0,314
2	I	КСп-3	2320	1500	200	2100	20	0,36	1	-	-	2	-	-	-	1	-	1	-	-	С	С2	-	0,2512 / 0,314
3	I	КСп-3	2850	1500	200	2400	250	0,36	1	-	4	-	-	-	-	1	-	3	-	-	С	С2	-	0,2512 / 0,314
4	I	КСп-3	3080	1500	200	2700	180	0,36	1	-	-	3	-	-	-	1	-	2	-	-	С	С2	-	0,2512 / 0,314
5	I	КСп-3	2230	1500	200	1800	230	0,36	1	-	-	2	-	-	-	1	-	3	-	-	С	С2	-	0,2512 / 0,314
6	I	КСп-3	2150	1500	200	1800	150	0,36	1	-	-	2	-	-	-	1	-	2	-	-	С	С2	-	0,2512 / 0,314
7	I	КСп-3	2290	1500	200	1800	290	0,36	1	-	-	2	-	-	-	1	-	3	-	-	С	С2	-	0,2512 / 0,314
8	I	КСп-3	2770	1500	200	2400	170	0,36	1	-	4	-	-	-	-	1	-	2	-	-	С	С2	-	0,2512 / 0,314
9	I	КСп-3	2650	1500	200	2400	50	0,36	1	-	4	-	-	-	-	1	-	1	-	-	С	С2	-	0,2512 / 0,314
10	I	КСп-3	2310	1500	200	2100	10	0,36	1	-	2	1	-	-	-	1	-	1	-	-	С	С2	-	0,2512 / 0,314
11	I	КСп-3	2160	1500	200	1800	160	0,36	1	-	-	2	-	-	-	1	-	2	-	-	С	С2	-	0,2512 / 0,314
12	I	КСп-3	2380	1500	200	2100	80	0,36	1	-	2	1	-	-	-	1	-	1	-	-	С	С2	-	0,2512 / 0,314
13	I	КСп-3	2520	1500	200	2100	220	0,36	1	-	2	1	-	-	-	1	-	3	-	-	С	С2	-	0,2512 / 0,314
14	I	КСп-3	2730	1500	200	2400	130	0,36	1	-	4	-	-	-	-	1	-	2	-	-	С	С2	-	0,2512 / 0,314
15	I	КСп-3	2950	1500	200	2700	50	0,36	1	-	-	3	-	-	-	1	-	1	-	-	С	С2	-	0,2512 / 0,314
16	I	КСп-3	3480	1500	200	3000	280	0,36	1	-	2	2	-	-	-	1	-	3	-	-	С	С2	-	0,2512 / 0,314
18	I	КСп-3	2260	1500	200	1800	260	0,36	1	-	-	2	-	-	-	1	-	3	-	-	С	С2	-	0,2512 / 0,314
19	I	КСп-3	2300	1500	200	2100	-	0,36	1	-	2	1	-	-	-	1	-	-	-	-	С	С2	-	0,2512 / 0,314
20	I	КСп-3	3090	1500	200	2700	190	0,36	1	-	-	3	-	-	-	1	-	2	-	-	С	С2	-	0,2512 / 0,314
21	I	КСп-3	3440	1500	200	3000	240	0,36	1	-	2	2	-	-	-	1	-	3	-	-	С	С2	-	0,2512 / 0,314
22	I	КСп-3	1800	1500	300	1500	-	0,36	1	-	1	1	-	-	-	1	-	-	-	-	С	С2	-	0,2512 / 0,314
23	I	КСп-3	2260	1500	300	1800	160	0,36	1	-	-	2	-	-	-	1	-	2	-	-	С	С2	-	0,2512 / 0,314
24	I	КСп-3	2480	1500	300	2100	80	0,36	1	-	2	1	-	-	-	1	-	1	-	-	С	С2	-	0,2512 / 0,314
25	I	КСп-3	2720	1500	300	2400	20	0,36	1	-	4	-	-	-	-	1	-	1	-	-	С	С2	-	0,2512 / 0,314
26	I	КСп-3	2890	1500	300	2400	190	0,36	1	-	4	-	-	-	-	1	-	2	-	-	С	С2	-	0,2512 / 0,314
27	I	КСп-3	2950	1500	300	2400	250	0,36	1	-	4	-	-	-	-	1	-	3	-	-	С	С2	-	0,2512 / 0,314
28	I	КСп-3	3480	1500	300	3000	180	0,36	1	-	2	2	-	-	-	1	-	2	-	-	С	С2	-	0,2512 / 0,314
29	I	КСп-3	3150	1500	300	2700	150	0,36	1	-	-	3	-	-	-	1	-	2	-	-	С	С2	-	0,2512 / 0,314
30	I	КСп-3	3480	1500	300	3000	180	0,36	1	-	2	2	-	-	-	1	-	2	-	-	С	С2	-	0,2512 / 0,314
32	I	-	1800	1500	-	1800	-	-	1	-	-	2	-	-	-	1	-	-	-	-	С	С2	-	0,2512 / 0,314
33	I	-	1800	1500	-	1800	-	-	1	-	-	2	-	-	-	1	-	-	-	-	С	С2	-	0,2512 / 0,314
34	I	КСп-3	1980	1500	300	1500	180	0,36	1	-	1	1	-	-	-	1	-	2	-	-	С	С2	-	0,2512 / 0,314
35	I	КСп-3	2620	1500	300	2100	220	0,36	1	-	2	1	-	-	-	1	-	3	-	-	С	С2	-	0,2512 / 0,314
36	I	КСп-3	2230	1500	300	1800	130	0,36	1	-	-	2	-	-	-	1	-	2	-	-	С	С2	-	0,2512 / 0,314
37	I	КСп-3	3010	1500	300	2700	10	0,36	1	-	-	3	-	-	-	1	-	1	-	-	С	С2	-	0,2512 / 0,314
38	I	КСп-3	3960	1500	300	3600	60	0,36	1	-	-	4	-	-	-	1	-	1	-	-	С	С2	-	0,2512 / 0,314
39	I	КСп-3	3550	1500	300	3000	250	0,36	1	-	2	2	-	-	-	1	-	3	-	-	С	С2	-	0,2512 / 0,314
40	I	КСп-3	3220	1500	300	2700	220	0,36	1	-	-	3	-	-	-	1	-	3	-	-	С	С2	-	0,2512 / 0,314
41	I	КСп-3	3730	1500	300	3300	130	0,36	1	-	1	3	-	-	-	1	-	2	-	-	С	С2	-	0,2512 / 0,314
42	I	КСп-3	3870	1500	300	3300	270	0,36	1	-	1	3	-	-	-	1	-	3	-	-	С	С2	-	0,2512 / 0,314
43	I	КСп-3	3960	1500	300	3600	60	0,36	1	-	-	4	-	-	-	1	-	1	-	-	С	С2	-	0,2512 / 0,314
44	I	КСп-3	4400	1500	300	3900	200	0,36	1	-	2	3	-	-	-	1	-	2	-	-	С	С2	-	0,2512 / 0,314
45	I	КСп-3	3630	1500	300	3300	30	0,36	1	-	1	3	-	-	-	1	-	1	-	-	С	С2	-	0,2512 / 0,314
46	I	КСп-3	4150	1500	300	3600	250	0,36	1	-	-	4	-	-	-	1	-	3	-	-	С	С2	-	0,2512 / 0,314
47	I	КСп-3	4040	1500	300	3600	140	0,36	1	-	-	4	-	-	-	1	-	2	-	-	С	С2	-	0,2512 / 0,314
48	I	КСп-3	4050	1500	300	3600	150	0,36	1	-	-	4	-	-	-	1	-	2	-	-	С	С2	-	0,2512 / 0,314
50	I	КСп-3	1800	1500	300	1500	-	0,36	1	-	1	1	-	-	-	1	-	-	-	-	С	С2	-	0,2512 / 0,314
51	I	КСп-3	2300	1500	300	1800	200	0,36	1	-	-	2	-	-	-	1	-	2	-	-	С	С2	-	0,2512 / 0,314
52	I	КСп-3	2660	1500	300	2100	260	0,36	1	-	2	1	-	-	-	1	-	3	-	-	С	С2	-	0,2512 / 0,314
53	I	КСп-3	3000	1500	300	2700	-	0,36	1	-	-	3	-	-	-	1	-	-	-	-	С	С2	-	0,2512 / 0,314
54	I	КСп-3	3090	1500	300	2700	90	0,36	1	-	-	3	-	-	-	1	-	1	-	-	С	С2	-	0,2512 / 0,314
55	I	КСп-3	3830	1500	300	3300	230	0,36	1	-	1	3	-	-	-	1	-	3	-	-	С	С2	-	0,2512 / 0,314
56	I	КСп-3	3990	1500	300	3600	90	0,36	1	-	-	4	-	-	-	1	-	1	-	-	С	С2	-	0,2512 / 0,314
57	I	КСп-3	3680	1500	300	3300	80	0,36	1	-	1	3	-	-	-	1	-	1	-	-	С	С2	-	0,2512 / 0,314
58	I	КСп-3	3980	1500	300	3600	80	0,36	1	-	-	4	-	-	-	1	-	1	-	-	С	С2	-	0,2512 / 0,314
59	I	КСп-3	4150	1500	300	3600	250	0,36	1	-	-	4	-	-	-	1	-	3	-	-	С	С2	-	0,2512 / 0,314
60	I	КСп-3	4560	1500	300	4200	60	0,36	1	-	1	4	-	-	-	1	-	1	-	-	С	С2	-	0,2512 / 0,314
61	I	КСп-3	1800	1500	300	1500	-	0,36	1	-	1	1	-	-	-	1	-	-	-	-	С	С2	-	0,2512 / 0,314
62	I	КСп-3	2140	1500	300	1800	40	0,36	1	-	-	2	-	-	-	1	-	1	-	-	С	С2	-	0,2512 / 0,314
63	I	КСп-3	2220	1500	300	1800	120	0,36	1	-	-	2	-	-	-	1	-	2	-	-	С	С2	-	0,2512 / 0,314
64	I	КСп-3	2400	1500	300	2100	-	0,36	1	-	2	1	-	-	-	1	-	-	-	-	С	С2	-	0,2512 / 0,314
65	I	КСп-3	2560	1500	300	2100	160	0,36	1	-	2	1	-	-	-	1	-	2	-	-	С	С2	-	0,2512 / 0,314
66	I	КСп-3	2970	1500	300	2400	270	0,36	1	-	4	-	-	-	-	1	-	3	-	-	С	С2	-	0,2512 / 0,314
67	I	КСп-3	3480	1500	300	3000	180	0,36	1	-	2	2	-	-	-	1	-	2	-	-	С	С2	-	0,2512 / 0,314
68	I	КСп-3	3480	1500	300	3000	180	0,36	1	-	2	2	-	-	-	1	-	2	-	-	С	С2	-	0,2512 / 0,314
69	I	КСп-3	3620	1500	300	3300	20	0,36	1	-	1	3	-	-	-	1	-	1	-	-	С	С2	-	0,2512 / 0,314
70	I	КСп-3	3830	1500	300	3300	230	0,36	1	-	1	3	-	-	-	1	-	3	-	-	С	С2	-	0,2512 / 0,314
71	I	КСп-3	3500	1500	300	3000	200	0,36	1	-	2	2	-	-	-	1	-	2	-	-	С	С2	-	0,2512 / 0,314
72	I	КСп-3	4180	1500	300	3600	280	0,36	1	-	-	4	-	-	-	1	-	3	-	-	С	С2	-	0,2512 / 0,314

Изм.	Кол.	Лист	№ док.	Подпись	Дата
ГАП		Иманбаев			05.21
Разработал		Ураева			05.21
Н. контр.		Сапаралиева			05.21

2019-077-НК

«Строительство сетевой канализации мкр.Самал,мкр.Самал-2,мкр.Самал-3 города Уральск»

Наружные сети канализации

Стадия	Лист	Листов
РП	14	

Таблица канализационных колодцев

ТОО DAB LTD

НК

М 1:1000 по горизонтали
М 1:100 по вертикали

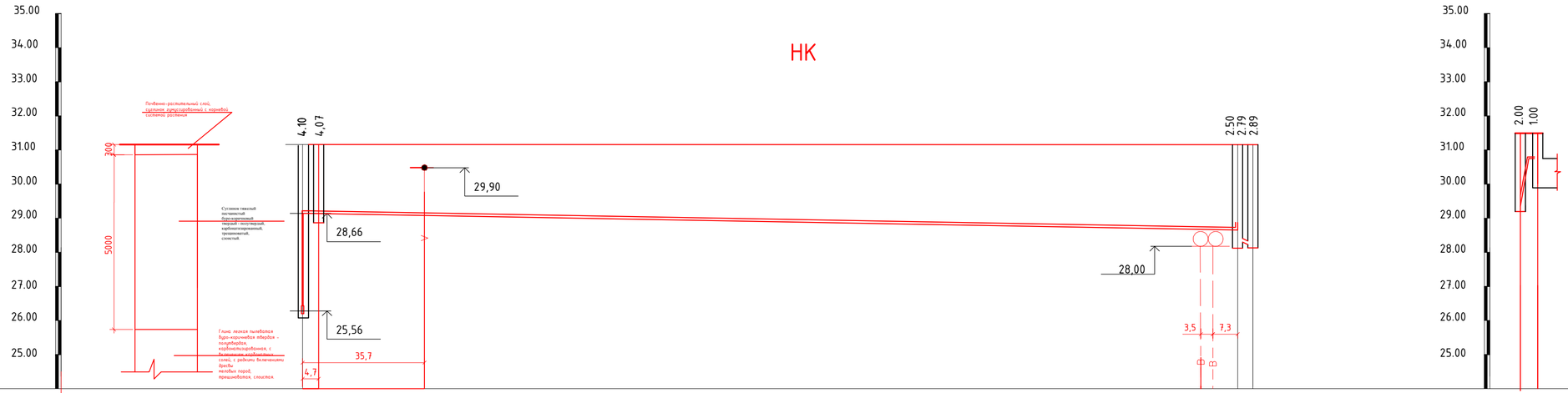

| | | |

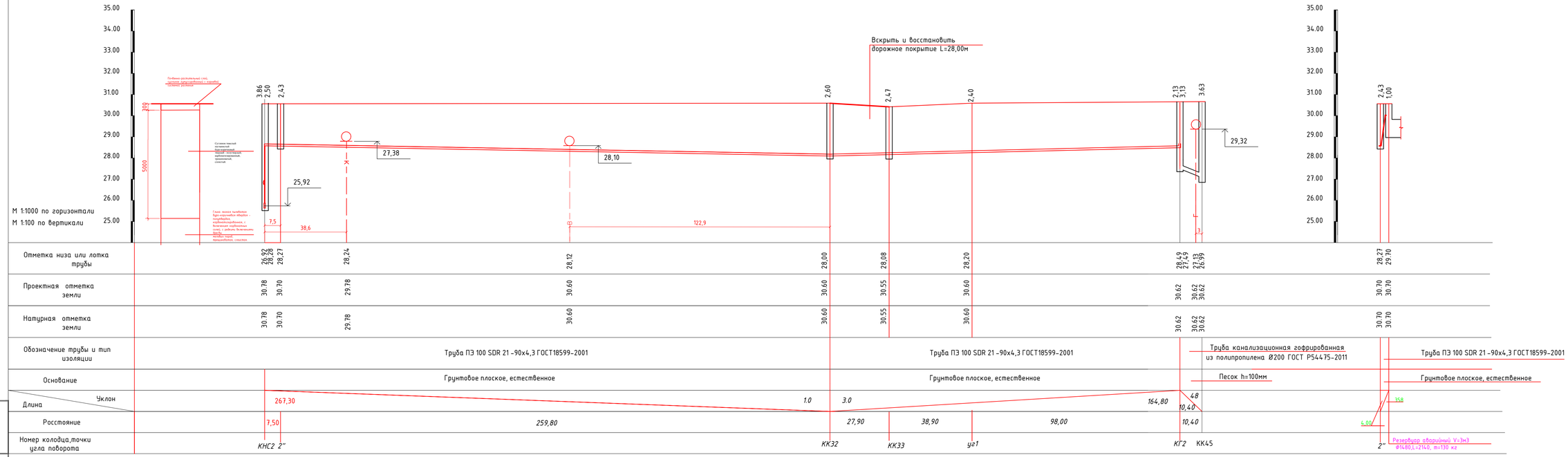

Изм.	Кол.	Лист	№ док.	Подпись	Дата
ГАП		Имангазин			05.21
Разработал		Уракова			05.21
Н. контр.		Сапаралиева			05.21

2019-077-НК

«Строительство сетевой канализации мкр.Самал,мкр.Самал-2,мкр.Самал-3 города Уральск»

Наружные сети канализации

Стадия	Лист	Листов
РП	16	

Продольный профиль напорной канализации

ТОО DAB LTD

Взам.инв.№

Подп. и дата

Инв.№ подл.

Формат А3

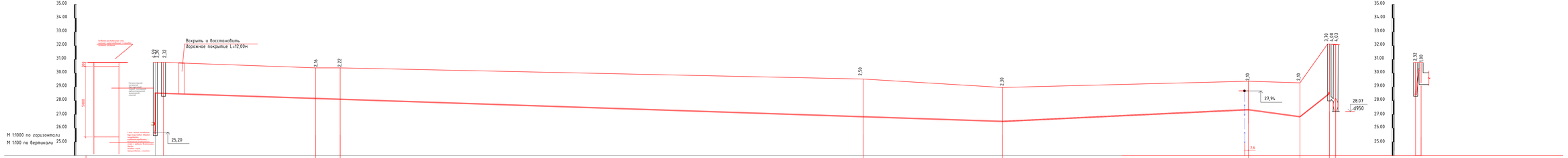
35.00
34.00
33.00
32.00
31.00
30.00
29.00
28.00
27.00
26.00
25.00
М 1:1000 по горизонтали
М 1:100 по вертикали
Вскрыть и восстановить дорожное покрытие L=12,00м
25,20
27,94
28.07
d950
2.6

| | | |

Деталировка колодцев

КК17

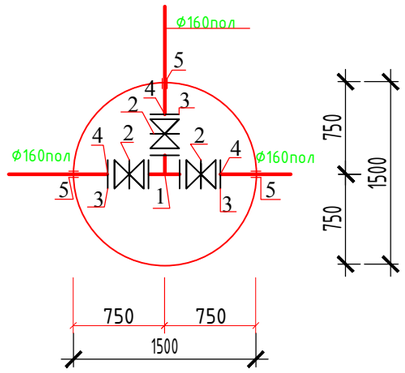

КК31

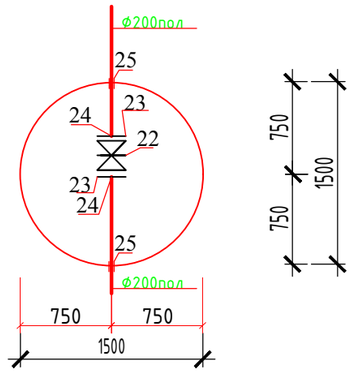

1"

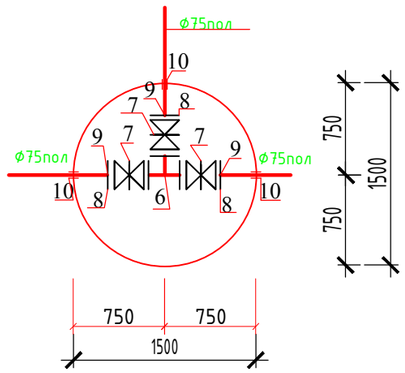

КК49

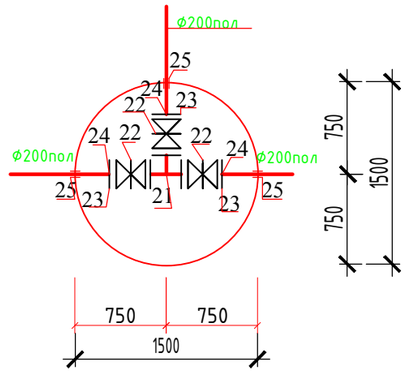

2"

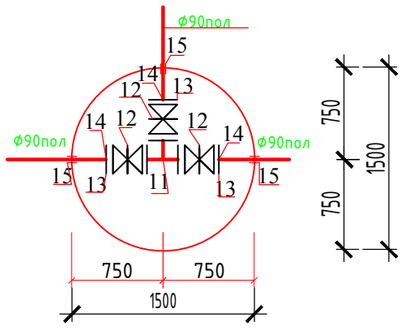

3"

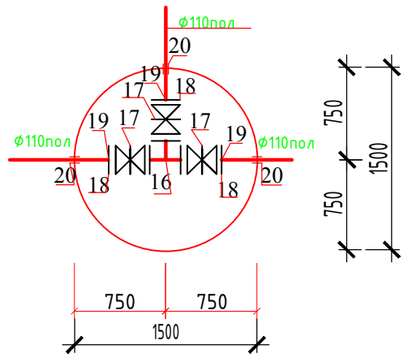

Марка поз.	Обозначение	Наименование	Кол.	Масса ед.,кг	Приме-чание
1		Тройник стальной фланцевый Ф150,шт	1	16.00	
2	HAWLE FN558-1 GR14	Задвижка чугунная фланцевая Ф150,шт	3	40,50	
3	ГОСТ 12822-80*	Фланец свободный Ф150,шт	3	3,94	
4	ТУ2248-143-00203335-2002	втулка под фланец Ф160,шт	3		
5	ГОСТ 10704-91	Труба стальная Ф355, l=0,4 м	3		
6		Тройник стальной фланцевый Ф65,шт	1	7,90	
7	HAWLE FN558-1 GR14	Задвижка чугунная фланцевая Ф65,шт	3	17,00	
8	ГОСТ 12822-80*	Фланец свободный Ф65,шт	3	1,55	
9	ТУ2248-143-00203335-2002	втулка под фланец Ф75,шт	3		
10	ГОСТ 10704-91	Труба стальная Ф219, l=0,4 м	3		
11		Тройник стальной фланцевый Ф80,шт	1	10,00	
12	HAWLE FN558-1 GR14	Задвижка чугунная фланцевая Ф80,шт	3	18,50	
13	ГОСТ 12822-80*	Фланец свободный Ф80,шт	3	2,05	
14	ТУ2248-143-00203335-2002	втулка под фланец Ф90,шт	3		
15	ГОСТ 10704-91	Труба стальная Ф273, l=0,4 м	3		
16		Тройник стальной фланцевый Ф100,шт	1	10.00	
17	HAWLE FN558-1 GR14	Задвижка чугунная фланцевая Ф100,шт	3	24,50	
18	ГОСТ 12822-80*	Фланец свободный Ф100,шт	3	2,38	
19	ТУ2248-143-00203335-2002	втулка под фланец Ф110,шт	3		
20	ГОСТ 10704-91	Труба стальная Ф325, l=0,4 м	3		
21		Тройник стальной фланцевый Ф200,шт	1	4400	
22	HAWLE FN558-1 GR14	Задвижка чугунная фланцевая Ф200,шт	4	64,00	
23	ГОСТ 12822-80*	Фланец свободный Ф200,шт	5	4,93	
24	ТУ2248-143-00203335-2002	втулка под фланец Ф225,шт	5		
25	ГОСТ 10704-91	Труба стальная Ф426, l=0,4 м	4		

2019-077-НК

«Строительство сетевой канализации мкр.Самал,мкр.Самал-2,мкр.Самал-3 города Уральск»

Изм.	Кол.уч.	Лист	N док.	Подп.	Дата
ГАП		Иманбаев			05.21
Разработал		Ураева			05.21
Н. контр.		Сапаралиева			05.21

Наружные сети канализации

Стадия	Лист	Листов
Р	18	

Деталировка колодцев

ТОО DAB LTD

Согласовано

Гл. спец.

Взам. инв. N

Подп. и дата

Инв. N подл.

ТАБЛИЦА КРУГЛЫХ КОЛОДЦЕВ ИЗ СБОРНОГО ЖЕЛЕЗОБЕТОНА (ДЛЯ ВОДОПРОВОДА)

Номер колодца	Марка колодца по грунтовым условиям	Диаметры трубопроводов		Номер схемы узла	Диаметр колодца Дк мм	Полная глубина колодца по профилю Н1 мм	Высота рабочей части, Н мм	Номер строительно-монтажной схемы	Высота горловины монтажной схемы hг мм	Объем бетона на упоры, м³	Расход материалов на 1 колодец																															
											Днище			Рабочая часть												Плита перекрытия										Горловина					
											Сборные железобетонные элементы серия 3.900.1-14 выпуск 1																															
		Ду	dy								ПН10	ПН15	ПН20	КС10.6	КС10.9	КС10.9а	КС15.6	КС15.6б	КС15.9	КС15.9а	КС15.9б	КС20.6	КС20.6б	КС20.9	КС20.9а	ПП10-1	ПП10-2	1ПП15-1	1ПП15-2	2ПП15-1	2ПП15-2	1ПП20-1	1ПП20-2	2ПП20-1	2ПП20-2	КО6	ПО10	КС7.3	КС7.9	Кирпичная кладка ряды	Тип люка	Стремянка	Гидроизоляция
1	2	3	4	5	6	7	8	9	10	11	12	13	14	15	16	17	18	19	20	21	22	23	24	25	26	27	28	29	30	31	32	33	34	35	36	37	38	39	40	41	42	43	44
КК17		160	160		1500	4260	3600		660	0,05		1					2	1	2									1								1		1				С-6	
КК31		200	200		1500	3740	2700		1040	0,08		1					2	1	1									1								1		2		1-2		С-5	
КК49		200	200		1500	4760	3600		1160	0,08		1					2	1	2									1								1		2		2-3		С-6	
1"		75	75		1500	4270	2700		670	0,05		1					2	1	1									1								1		1				С-5	
2"		90	90		1500	2630	1800		830	0,05		1							1	1								1								1		1		2-3		С-2	
3"		110	110		1500	2520	1800		720	0,05		1							1	1								1								1		1		1-2		С-2	

Согласовано

Гл. спец.

Взам. инв. N

Подл. и дата

Инв. N подл.

Изм.	Кол.уч.	Лист	№ док	Подпись	Дата
ГАП		Иманбаев			05.21
Разработал		Ураева			05.21
Н. контр.		Сапаралиева			05.21

2019-077-НК

«Строительство сетевой канализации мкр.Самал,мкр.Самал-2,мкр.Самал-3 города Уральск»

Наружные сети канализации

Стадия	Лист	Листов
Р	19	

Таблицы колодцев напорной канализации

ТОО DAB LTD

Позиция	Наименование и техническая характеристика	Тип, марка, обозначение документа, опросного листа	Код продукции	Поставщик	Единица измерения	Коли-чество	Масса единицы кг	Примечания
1	2	3	4	5	6	7	8	9
	К 1							
	Труба канализационная гофрированная двухслойная из полипропилена Ф110	ГОСТ Р 54475-2011			м	168,10		
	Труба канализационная гофрированная двухслойная из полипропилена Ф160	ГОСТ Р 54475-2011			м	565,80		
	Труба канализационная гофрированная двухслойная из полипропилена Ф200	ГОСТ Р 54475-2011			м	2110,40		
	Люк полимерный, тип "Л"				шт	72		
	Комплектная канализационная станция из стеклопластика 1800*6500 мм на базе насосов SEG40.12.2.50B D=1200 H=4500 (1раб 1 рез)				ком	1		
	Комплектная канализационная станция из стеклопластика 1800*6500 мм на базе насосов SL 1.50.65.30.2.50 B.C D=1400 H=5350 (1раб 1 рез)				ком	1		
	Комплектная канализационная станция из стеклопластика H=4750 на базе насосов SEG40.12.2.50B 50(1раб 1 рез)				ком	1		
	НК							
	Труба ПЭ 100 SDR 21 - 75х3,6 ГОСТ 18599-2001	ГОСТ18599-2001			м	277,60		
	Труба ПЭ 100 SDR 21 - 90х4,3 ГОСТ 18599-2001	ГОСТ18599-2001			м	436,10		
	Труба ПЭ 100 SDR 21 - 110х5,3 ГОСТ 18599-2001	ГОСТ18599-2001			м	847,10		
	Люк полимерный, тип "Л"				шт	6		
	На деталировку колодцев							
1	Тройник стальной фланцевый Ф150,шт				шт	1	16.00	
2	Задвижка чугунная фланцевая Ф150,шт	HAWLE FN558-1 GR14			шт	3	40,50	
3	Фланец свободный Ф150,шт	ГОСТ 12822-80*			шт	3	3,94	
4	втулка под фланец Ф160,шт	ТУ2248-143-00203335-2002			шт	3		
5	Труба стальная Ф355, l=0,4 м	ГОСТ 10704-91			шт	3		
6	Тройник стальной фланцевый Ф65,шт				шт	1	7,90	
7	Задвижка чугунная фланцевая Ф65,шт	HAWLE FN558-1 GR14			шт	3	17,00	

Взам. инв. №

Подп. и дата

Инв.№ подл.

Изм.	Кол.уч	Лист	№ док	Подпись	Дата
ГАП		Иманбаев			05.21
Разработал		Ураева			05.21
Н. контр.		Сапаралиева			05.21

2019-077-НК С

«Строительство сетевой канализации мкр.Самал,мкр.Самал-2,мкр.Самал-3 города Уральск»

Наружные сети канализации

Стадия	Лист	Листов
РП	1	2

Спецификация оборудования, изделий и материалов

ТОО DAB LTD

Копировал

Позиция	Наименование и техническая характеристика	Тип, марка, обозначение документа,опросного листа	Код продукции	Поставщик	Единица измерения	Коли чество	Масса единицы	Примечание
1	2	3	4	5	6	7	8	9
8	Фланец свободный Ф65,шт	ГОСТ 12822-80*			шт	3	1,55	
9	втулка под фланец Ф75,шт	ТУ2248-143-00203335-2002			шт	3		
10	Труба стальная Ф219, l=0,4 м	ГОСТ 10704-91			шт	3		
11	Тройник стальной фланцевый Ф80,шт				шт	1	10,00	
12	Задвижка чугунная фланцевая Ф80,шт	HAWLE FN558-1 GR14			шт	3	18,50	
13	Фланец свободный Ф80,шт	ГОСТ 12822-80*			шт	3	2,05	
14	втулка под фланец Ф90,шт	ТУ2248-143-00203335-2002			шт	3		
15	Труба стальная Ф273, l=0,4 м	ГОСТ 10704-91			шт	3		
16	Тройник стальной фланцевый Ф100,шт				шт	1	10.00	
17	Задвижка чугунная фланцевая Ф100,шт	HAWLE FN558-1 GR14			шт	3	24,50	
18	Фланец свободный Ф100,шт	ГОСТ 12822-80*			шт	3	2,38	
19	втулка под фланец Ф110,шт	ТУ2248-143-00203335-2002			шт	3		
20	Труба стальная Ф325, l=0,4 м	ГОСТ 10704-91			шт	3		
21	Тройник стальной фланцевый Ф200,шт				шт	1	4400	
22	Задвижка чугунная фланцевая Ф200,шт	HAWLE FN558-1 GR14			шт	4	64,00	
23	Фланец свободный Ф200,шт	ГОСТ 12822-80*			шт	5	4,93	
24	втулка под фланец Ф225,шт	ТУ2248-143-00203335-2002			шт	5		
25	Труба стальная Ф426, l=0,4 м	ГОСТ 10704-91			шт	4		
	Резервуар аварийный V=3м3 Ф1480,L=2140, m=130 кг				шт	2		
	Резервуар аварийный V=5м3 Ф1740,L=2400, m=160 кг				шт	1		

Взам. инв. №

Подп. и дата

Инв.№ подл.