Товарищество с ограниченной ответственностью

"Континент Инжиниринг"

Государственная лицензия №18008378

РАБОЧИЙ ПРОЕКТ

Капитальный ремонт здания ВА "Камыскалинская"

Архитектурно-строительные решения

№ 008/3-07-2020-АС

Павлодар 2020

Товарищество с ограниченной ответственностью

"Континент Инжиниринг"

Государственная лицензия №18008378

РАБОЧИЙ ПРОЕКТ

Капитальный ремонт здания ВА "Камыскалинская"

Архитектурно-строительные решения

№ 008/3-07-2020-АС

Директор — Григорьев А.С.

Главный инженер проекта — Григорьев А.С.

Павлодар 2020

Ведомость рабочих чертежей основного комплекта

Лист	Наименование	Примечание
1	Общие данные (начало)	
2	Общие данные (окончание)	
3	Фасады	
4	План этажа (М 1:200)	
5	Разрез 1–1	
6	Схема расположения элементов заполнения проемов. Спецификация элементов заполнения проемов.	
7	Экспликация полов. Ведомость отделки помещений.	
8	План кровли	
9	Козырек К1	
10	Фрагмент 1 (перегородки санузлов), фрагмент 2.	
11	Ограждение территории	
12	Фрагмент А	
13	Узлы ограждения	
14	Полотно ворот	
15	Петля П–1	
16	Защелка Щ–1	
17	Ручка Р–1	

Ведомость ссылочных и прилагаемых документов

Обозначение	Наименование	Примечание
	Ссылочные документы	
СП РК 2.02–101–2014	Пожарная защита зданий и сооружений	
СН РК 3.02–37–2013 СП РК 3.02–137–2013	Крыши и кровли	
СН РК 2.01–01–2013 СП РК 2.01–101–2013	Защита строительных конструкций от коррозии	
СН РК 5.03–07–2013 СП РК 5.03–107–2013	Несущие и ограждающие конструкции	
СП РК 3.02–113–2014	Лечебно–профилактические учреждения	
СН РК 3.02–36–2012 СП РК 3.02–136–2012	Полы	

Ведомость основных комплектов рабочих чертежей

Обозначение	Наименование	Примечание
008/3–07–2020–АС	Архитектурно–строительные решения	данный альбом
008/3–07–2020–ЭО	Электротехнические решения	
008/3–07–2020–ОВ	Отопление и вентиляция	
008/3–07–2020–ВК	Водопровод и канализация	
008/3–07–2020–ПС	Пожарная сигнализация	

Согласовано

ЭО	Колесников	08.20
ВК	Дмитриев	08.20
ОВ	Дмитриев	08.20

Взамен инв.№

Подпись и дата

Инв. № подл.

Проект разработан в соответсвии с действующими нормами, правилами и стандартами, действующими в Республике Казахстан, включая требования противопожарной безопасности, и обеспечивает безопасную эксплуатацию зданий и сооружений при соблюдении предусмотренных проектом мероприятий.

Главный инженер проекта Григорьев А.С.

Изм.	Кол.уч.	Лист	№ док.	Подпись	Дата
ГИП	Григорьев				08.20
Проверил	Григорьев				08.20
Разработал	Григорьева				08.20
Н. контр.					

008/3–07–2020–АС

Капитальный ремонт здания ВА "Камыскалинская"

Архитектурно–строительные решения	Стадия	Лист	Листов
	РП	1	17
Общие данные (начало)	ТОО "Континент Инжиниринг" г.Павлодар		

Формат А3

Общие указания

Данный проект разработан на основании технического задания и технического обследования выполненное ТОО "Эксперт – Q" в феврале 2019 г.

Проект выполненный в соответствии с действующими нормами, правилами и стандартами, действующими на территории Республики Казахстан, обеспечивающими прочность и устойчивость конструкций, безопасную эксплуатацию зданий и сооружений при соблюдении предусмотренных проектом мероприятий.

Проект предназначен для строительства в IVГ климатическом подрайоне со следующими расчетными характеристиками:

- снеговая нагрузка – 120 кгс/м^2;
- нормативный напор ветра – 38кгс/м^2;
- расчетная температура воздуха –26°С;
- сейсмичность района строительства – не сейсмичен.

Заданием предусмотрен капитальный ремонт здания врачебной амбулатории расположенной в Атырауской области, Исатайский район, с.Хамита Ергалиева.

Существующее здание сложной конфигурации в плане. Здание одноэтажное, бескаркасного типа с несущими кирпичными продольными и поперечными стенами.

Общая площадь здания – 828,25 м^2, площадь застройки – 1029,54 м^2, объем здания 3180,11 м^3.

За относительную отметку 0,000 принят уровень чистого пола этажа.

Уровень ответственности здания – II (нормальный), технически не сложный.

Степень огнестойкости здания – II.

Класс конструктивной пожарной опасности здания –С1.

Класс пожарной опасности строительных конструкций –К0.

Категория по взрывопожарной и пожарной опасности – Д.

Класс по функциональной пожарной опасности – Ф3.4.

Фундамент – монолитный железобетон.

Наружные стены из ракушеблока.

Перегородки– кирпич толщиной 120 мм.

Перекрытие – железобетонные плиты.

Оконные блоки – индивидуального изготовления, из ПВХ профиля.

Дверные блоки – деревянные, стальные.

Полы – бетонные, деревянные (покрытие – линолеум), керамическая плитка.

Крыша – деревянная стропильная.

Проектом предусматривается выполнение следующих видов работ:

- замена 9–ти окон на оконные блоки из ПВХ профилей по ГОСТ 30674–99;
- замена дверных блоков с последующим устройством деревянных блоков по ГОСТ 6629–88 и стальных дверей по ГОСТ 31173–2016;
- выполнение откосов проемов;
- устройство отливов для всех окон;
- замена полов;
- устройство вентилируемого фасада с отделкой металлосайдингом по металлическим направляющим с утеплением. В качестве утеплителя применить плиты минераловатные на синтетическом связующем толщиной 100мм типа ПЖ–100 по ГОСТ 9573–2012;
- внутренний ремонт помещений;
- замена покрытия кровли на покрытие из профилированного листа типа Н60–845–0,8 по ГОСТ 21045–2016, частичная замена обрешетки, замена утеплителя кровли;
- устройство козырьков над запасными выходами;
- устройство перегородок в санузлах;
- замена ограждения;
- устройство отмостки.

Все общестроительные работы выполнять в соответствии с требованиями СН РК 5.03–07–2013 "Несущие и ограждающие конструкции", СН РК 5.01–01–2013 "Земляные сооружения. основания и фундаменты", СН РК 1.03–05–2011 "Охрана труда и техника безопасности в строительстве".

Производство работ по устройству кровли вести в соответствии со СН РК 3.02–37–2013, СН РК 1.03–05–2011.

Примыкания кровли к парапетам, фановым стоякам закрываются защитным фартуком из оцинкованной кровельной стали, толщиной 0,7 мм по ГОСТ 14918–80. Защитные фартуки изготавливаются по месту, а их крепление осуществляется оцинкованными кровельными гвоздями при помощи пристрелки строительно–монтажным пистолетом.

Все деревянные элементы подлежат антисептированию и окраске влагостойким антипиреном составом в соответствии с требованиями СП РК 2.01–101–2013.

Деревянные элементы, соприкасающиеся с кладкой, осмолить и изолировать от кладки слоем толя.

Монтаж деревянных конструкций осуществлять в соответствии с СН РК 5.03–07–2013.

Материал деревянных конструкций – древесина хвойных пород по ГОСТ 8486–86 с размерами по ГОСТ 24454–80Е* с влажностью не более 25%. Древесина должна быть не ниже 2–го сорта.

Минимальные катеты угловых швов принимать СНиП РК 5.04–23–2002 "Стальные конструкции". Все стыковые швы выполнять с полным проваром. Высоту швов принять по наименьшей толщине свариваемых элементов. Сварку элементов производить электродами Э42 по ГОСТ 9467–75.

Металлические элементы должны быть огрунтованы двумя слоями грунтовки ГФ–021 по ГОСТ 25129–82 с последующей окраской эмалью ПФ115 по ГОСТ 6465–76 за два раза. Общая толщина покрытия, включая грунтовку, не менее 55мкм. Качество лакокрасочного покрытия должно соответствовать классу V по ГОСТ 9.032–74.

Строительные работы в зимнее время производить с соблюдением требований СН РК 5.03–07–2013 "Несущие и ограждающие конструкции", СН РК 5.01–01–2013 "Земляные сооружения, основания и фундаменты", СН РК 2.04–05–2014 "Изоляционные и отделочные покрытия".

Использование замерзшего, а затем отогретого водой раствора запрещается.

Применение цементного раствора без пластифицирующих добавок не допускается.

Бетонные конструкции очистить от наледей и грязи.

						008/3–07–2020–АС			
						Капитальный ремонт здания ВА "Камыскалинская"			
Изм.	Кол.уч.	Лист	№ док.	Подпись	Дата				
						Архитектурно–строительные решения	Стадия	Лист	Листов
							РП	2	
Проверил		Григорьев			08.20	Общие данные (окончание)	ТОО "Континент Инжиниринг" г.Павлодар		
Разработал		Григорьева			08.20				
Н. контр.									

Взамен инв.№ | Подпись и дата | Инв. № подл.

Формат А3

Фасад в осях 1–6

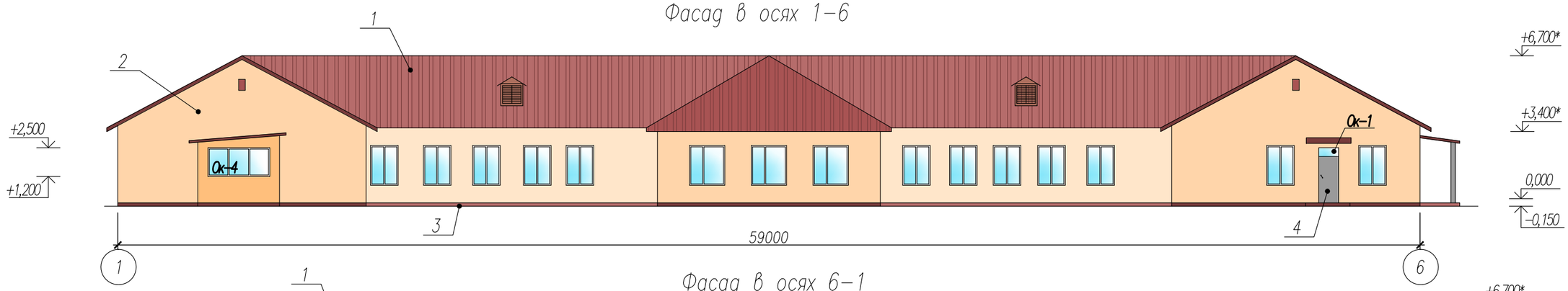

Фасад в осях 6–1

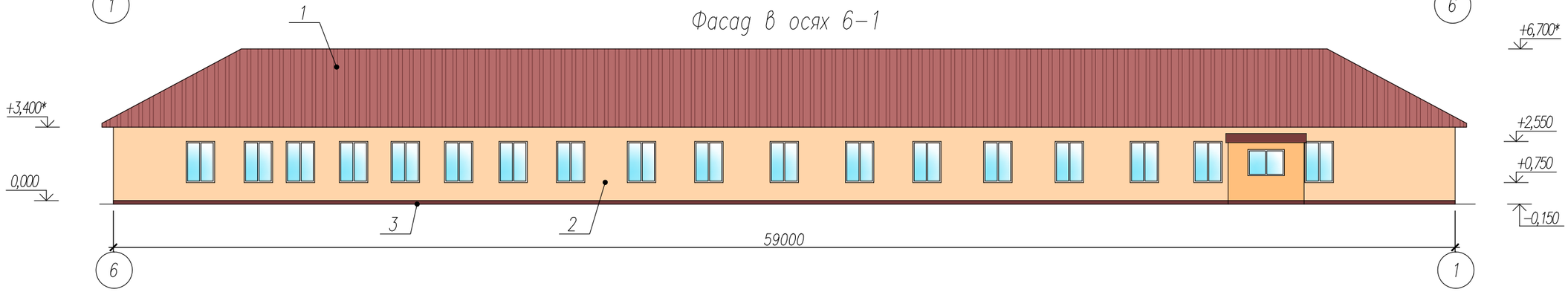

Фасад в осях А–Г

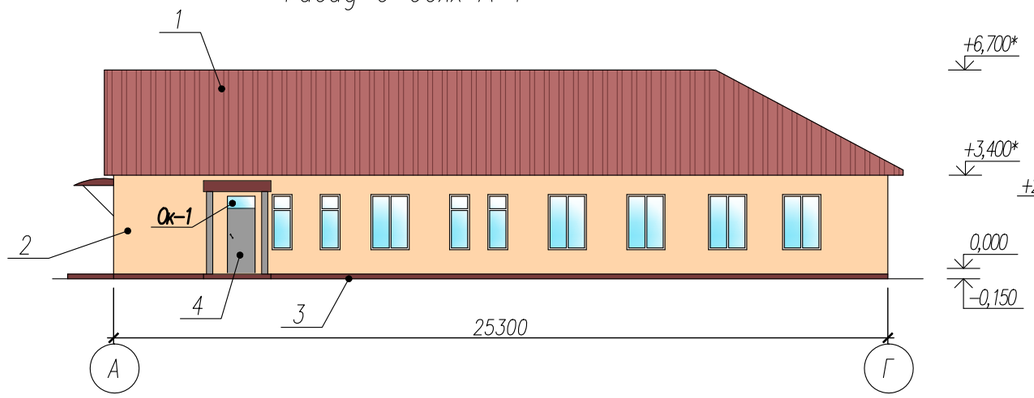

Фасад в осях Г–А

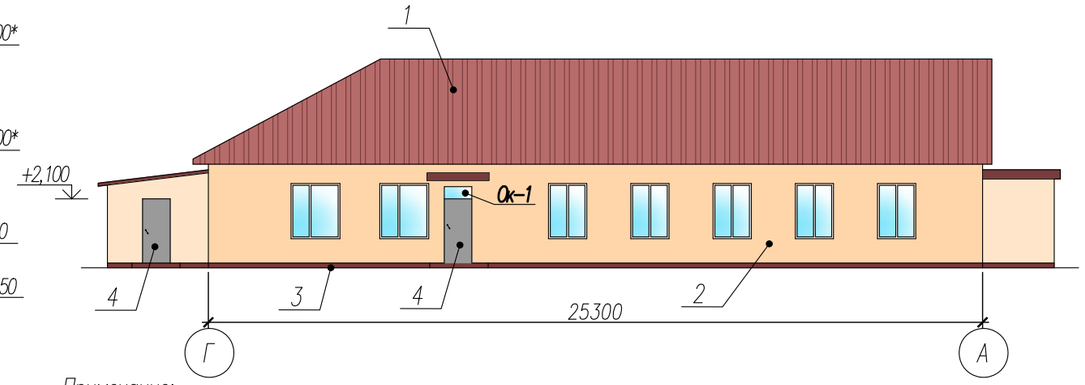

Примечание:

1. Проектом предусмотрена отделка фасада металлосайдингом "Корабельная доска" t=0,5мм с полимерным покрытием с устройством утепления стен. В качестве утеплителя применить плиты минераловатные на синтетическом связующем толщиной 100мм типа ПЖ–100 по ГОСТ 9573–2012. Плиты крепить к стене при помощи анкера тарельчатого 10х160мм в количестве 5шт. на квадратаный метр утеплителя. Поверх слоя утеплителя предусмотреть слой пленки гидроизоляционной Bigband.
2. Предварительно предусмотреть очистку поврежденных участков стен от старой штукатурки с последующим восстановлением штукатурного слоя толщиной до 10мм. Площадь восстановления 30% от общей площади фасада.

Ведомость отделки фасада

Поз. отделки	Наименование элемента фасада	Наименование материала отделки	Наименование и номер эталона цвета или образец колера		Примечание
1	Покрытие кровли	Профлист Н60–845–0,8 ГОСТ 21045–2016 с полимерным покрытием		RAL 8017	1313,9 $м^2$
2	Фасад	Металлосайдинг "Корабельная доска" t=0,5мм с полимерным покрытием по металлическому каркасу		RAL 1015	747,5 $м^2$
3	Цоколь	Металлосайдинг "Корабельная доска" t=0,5мм с полимерным покрытием по металлическому каркасу		RAL 8017	33,0 $м^2$
4	Дверь	"Молотковая" окраска	Серый (завод.отделка)		
	Оконные блоки	Металлопластиковые	Белый		

Взамен инв.№

Подпись и дата

Инв. № подл.

Изм.	Кол.уч.	Лист	№ док.	Подпись	Дата
Проверил		Григорьев			08.20
Разработал		Григорьева			08.20
Н. контр.					

008/3–07–2020–АС

Капитальный ремонт здания ВА "Камыскалинская"

Архитектурно–строительные решения

Стадия	Лист	Листов
РП	3	

Фасады

ТОО "Континент Инжиниринг" г.Павлодар

Формат А3

Экспликация помещений (начало)

Номер поме-щения	Наименование	Площадь, м²	Кат. поме-щения
1	Коридор	13,70	
2	Кабинет	9,75	
3	Тамбур	1,65	
4	Кабинет	5,54	
5	Подсобное помещение	9,11	
6	Регистратура	11,19	
7	Холл	26,65	
8	Тамбур	1,81	
9	Кабинет	11,75	
10	Кабинет	11,98	
11	Кабинет	13,41	
12	Подсобное помещение	5,62	
13	Холл	7,95	
14	Санузел	8,23	
15	Комната отдыха	17,52	
16	Кабинет	13,32	
17	Подсобное помещение	21,13	
18	Подсобное помещение	8,61	
19	Холл	8,23	
20	Подсобное помещение	5,93	
21	Умывальная	7,62	
22	Комната для приема дез.средств	6,51	
23	Коридор	1,28	
24	Кабинет	11,12	
25	Санузел	2,21	
26	Щитовая	3,62	
27	Холл	8,80	
28	Кабинет	17,77	
29	Кабинет	10,07	
30	Кабинет	7,68	
31	Кабинет	6,54	
32	Коридор	17,24	
33	Тамбур	5,60	
34	Кабинет	13,33	
35	Кабинет	10,91	
36	Кабинет	23,79	
37	Подсобное помещение	8,64	
38	Водомерный узел	4,04	
39	Коридор	4,26	
40	Кухня	9,90	
41	Подсобное помещение	18,87	
42	Холл	17,29	
43	Тамбур	9,73	
44	Кабинет	13,39	
45	Кабинет	12,33	
46	Кабинет	12,71	
47	Кабинет	12,44	

План этажа (М 1:200)

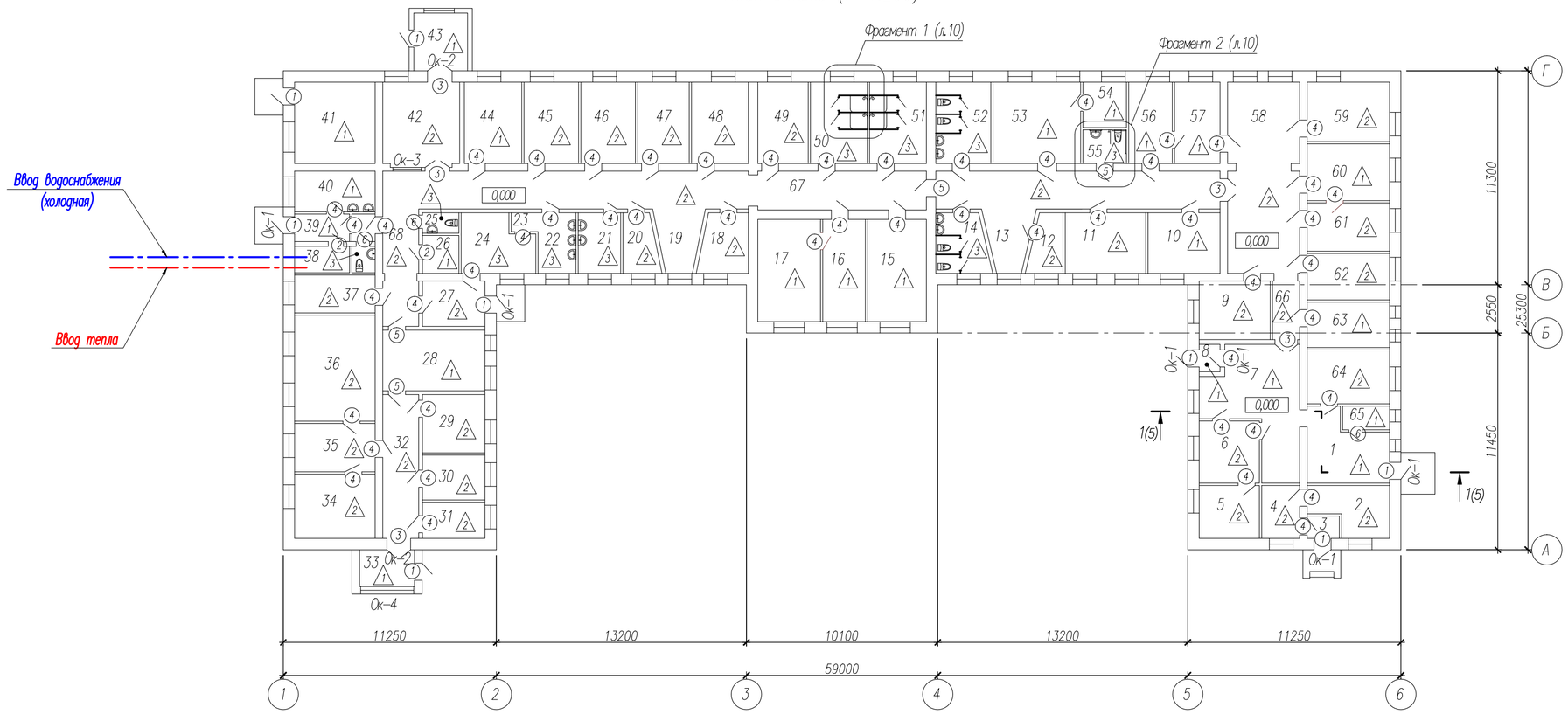

Экспликация помещений (окончание)

Номер поме-щения	Наименование	Площадь, м²	Кат. поме-щения
48	Кабинет	13,97	
49	Кабинет	13,43	
50	Душевая	12,91	
51	Душевая	12,91	
52	Санузел	12,88	
53	Кабинет	19,87	
54	Подсобное помещение	5,50	
55	Санузел для МГН	3,90	
56	Кабинет	9,82	
57	Кабинет	10,26	
58	Коридор	39,98	
59	Кабинет	13,05	
60	Кабинет	12,87	
61	Кабинет	11,10	
62	Кабинет	10,68	
63	Кабинет	10,12	
64	Кабинет	12,26	
65	Подсобное помещение	2,95	
66	Коридор	6,0	
67	Коридор	88,86	
68	Коридор	15,16	
	Итого	828,25	

Примечание:

1. За относительную отм. 0,000 принята отметка чистого пола этажа.
2. Спецификацию заполнения проемов см.лист 6.
3. Ведомость внутренней отделки и ведомость полов см. лист 7.
4. Демонтировать дверные блоки и часть оконных блоков с последующей заменой на новые согласно спецификации заполнения оконных и дверных проемов, расположенной на листе 6. Количество демонтированных оконных блоков – 9 шт. (10,5 м²); дверных блоков – 74 шт. (144,3 м²).
5. Объемы демонтажных работ уточнить при производстве строительно-монтажных работ.

Взамен инв.№ | Подпись и дата | Инв. № подл.

Изм.	Кол.уч.	Лист	№ док.	Подпись	Дата	008/3-07-2020-АС		
						Капитальный ремонт здания ВА "Камыскалинская"		
						Архитектурно-строительные решения	Стадия: РП	Лист: 4 / Листов:
Проверил		Григорьев			08.20	План этажа (М 1:200)	ТОО "Континент Инжиниринг" г.Павлодар	
Разработал		Григорьева			08.20			
Н.контр.								

Формат А2

Спецификация элементов

Поз.	Обозначение	Наименование	Кол.	Масса ед.,кг	Приме-чание
		Устройство отмостки			
		Бетон класса В7,5			21,0м³
		Щебень фр.20-40 М800			21,0м³

Разрез 1-1 (4)

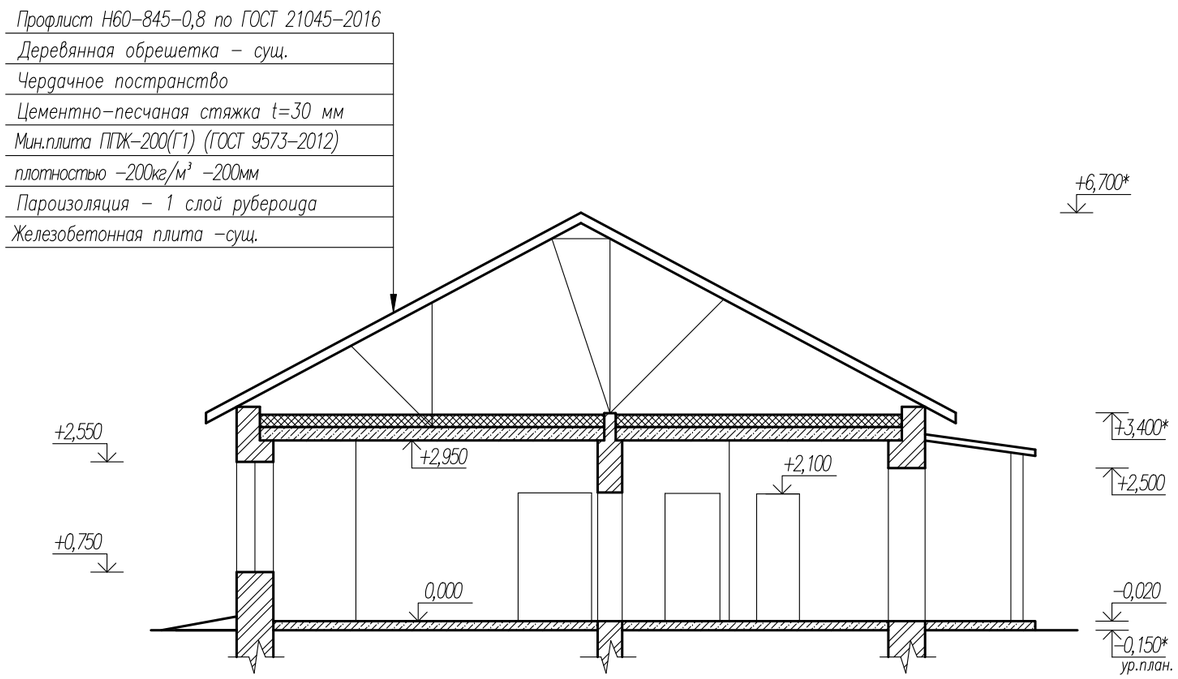

Узел устройства отмостки

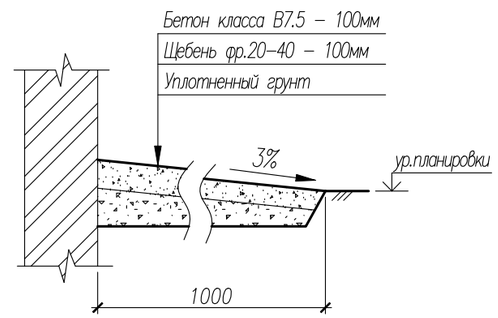

Примечание:

1. По всему периметру здания выполнить отмостку шириной 1,0м из бетона класса В7,5 толщиной 100мм по слою щебня толщиной 100мм.
2. Отметки со знаком "*" уточнить по месту.

Изм.	Кол.уч.	Лист	№ док.	Подпись	Дата	008/3-07-2020-АС			
						Капитальный ремонт здания ВА "Камыскалинская"			
						Архитектурно-строительные решения	Стадия	Лист	Листов
							РП	5	
Проверил		Григорьев			08.20	Разрез 1-1	ТОО "Континент Инжиниринг" г.Павлодар		
Разработал		Григорьева			08.20				
Н. контр.									

Взамен инв.№ | Подпись и дата | Инв. № подл.

Формат А3

Ок-1

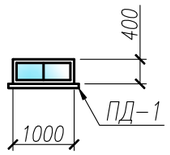

Ок-2

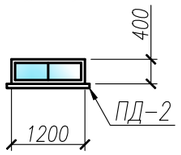

Ок-3

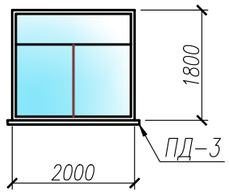

Ок-4

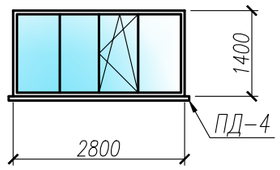

Спецификация элементов заполнения проемов

Поз.	Обозначение	Наименование	Кол. шт.	Масса ед.,кг	Приме-чание
		Заполнение дверных проемов			
1	ГОСТ 31173-2016	ДСН, Оп, Брг, Н, О 21-10	8		
2	ГОСТ 31173-2016	ДСВ, Оп, Брг, Н, О 21-9	2		
3	ГОСТ 6629-88	ДГ 21-12	5		
4	ГОСТ 6629-88	ДГ 21-9	52		
5	ГОСТ 6629-88	ДГ 21-10	4		
6	ГОСТ 6629-88	ДГ 21-7	3		
		Заполнение оконных проемов			
Ок-1	ГОСТ 30674-99	ОП В2 400-1000 (4М1-8Ar-4М1-8Ar-Н4)	5		
Ок-2	ГОСТ 30674-99	ОП В2 400-1200 (4М1-8Ar-Н4)	2		
Ок-3	ГОСТ 30674-99	ОП В2 1800-2000 (4М1-8Ar-Н4)	1		
Ок-4	ГОСТ 30674-99	ОП В2 1400-2800 (4М1-8Ar-4М1-8Ar-Н4)	1		
		Подоконные доски (ламированные)			
ПД-1	ГОСТ 30673-99	Подоконная доска из ПВХ L=1200	5		шириной 450 мм
ПД-2	ГОСТ 30673-99	Подоконная доска из ПВХ L=1400	2		
ПД-3	ГОСТ 30673-99	Подоконная доска из ПВХ L=2200	1		
ПД-4	ГОСТ 30673-99	Подоконная доска из ПВХ L=3000	1		

Примечание:

1. При заказе оконных и дверных блоков, размеры проемов для них уточнить по месту, выполнив контрольные замеры.
2. Оконные и дверные блоки поставляются со всеми необходимыми комплектующими. В поворотно-откидных и распашных фрамугах установить москитные сетки.
3. Выполнить внутренние и наружные откосы проемов из штукатурки, шпаклевки, с последующей окраской водоэмульсионной краской. Общая площадь откосов 189,8 $м^2$.
4. Оконные отливы выполнить из оцинкованной стали на все окна толщиной 0,7 мм, шириной 400мм. Расход материала – 35,1$м^2$.
5. Ширину подоконных досок и отливов уточнить по месту при контрольном замере.

Взамен инв.№ | Подпись и дата | Инв. № подл.

Изм.	Кол.уч.	Лист	№ док.	Подпись	Дата
Проверил		Григорьев			08.20
Разработал		Григорьева			08.20
Н.контр.					

008/3-07-2020-АС

Капитальный ремонт здания ВА "Камыскалинская"

Архитектурно-строительные решения

Стадия	Лист	Листов
РП	6	

Схема расположения элементов заполнения проемов. Спецификация элементов заполнения проемов.

ТОО "Континент Инжиниринг" г.Павлодар

Формат А3

Экспликация полов

Номер помещения	Тип пола	Схема пола или тип пола по серии	Данные элементов пола (наименование, толщина и др.), мм	Площадь, $м^2$
Крыльцо	–	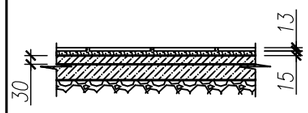	1. Керамогранит с шераховатой пов. –13 мм; 2. Прослойка и заполнение швов из цементно–песчаного раствора М150 – 15мм; 3. 2 слоя изола на горячей битумной мастике; 4. Стяжка из цементно–песчаного раствора М150 –30мм; 5. Сущ. основание.	22,0
1,7,8,10,15,16, 17,26,28,33, 39,40,41,43, 44,53,54,56, 57,60,63,65	1	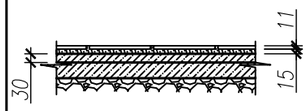	1. Керамическая плитка ГОСТ 6787–2001–11 мм; 2. Прослойка и заполнение швов из цементно–песчаного раствора М150 – 15мм; 3. Стяжка из цементно–песчаного раствора М150 –30мм 4. Сущ. основание	260,64
2–6,9,11,12, 13,18,19,20, 27,29–32, 34–37,42, 45–49,58, 59,61,62,64, 66,67,68	2	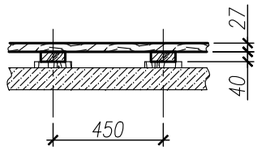	1. Линолеум на тканевой основе ГОСТ 7251–77; 2. Прослойка из клеющей мастики на водостойких вяжущих; 3. Лаковое покрытие за 2 раза; 4. Доска ДП–27 по ГОСТ 8242–88 – 27 мм; 5. Лага 40х100 по ГОСТ 24454–80; 6. Прокладка из доски (сущ.); 7. Существующее основание.	485,0
14,21–25,38, 50,51,52,55	3	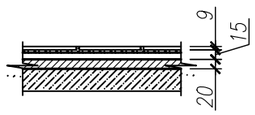	1. Керамическая плитка ГОСТ 6787–2001 –9 мм; 2. Прослойка и заполнение швов из цементно–песчаного раствора М150 – 15мм; 3. 2 слоя изола на горячей битумной мастике; 4. Стяжка из цементно–песчаного раствора М150 –20мм 5. Существующее основание.	83,61

Ведомость отделки помещений

Наименование или номер помещения	Вид отделки элементов интерьеров						Примечание
	Потолок	Площадь, $м^2$	Стены или перегородки	Площадь, $м^2$	Низ стен или перегородок	Площадь, $м^2$	
1–ый этаж							
1–9,11,12,13, 16,18,19,20, 27,28,39,41, 42,43,45–49, 53,54,58,59, 61,62,64–68	Затирка Сплошное выравнивание сухими смесями Водоэмульсионная окраска за 2 раза	406,9	Сплошное выравнивание сухими смесями 5мм Водоэмульсионная окраска за 2 раза	1369,0			
26,29–37	Подшивка гипсокартоном t=14мм Шпаклевка Водоэмульсионная окраска за 2 раза	107,41	Сплошное выравнивание сухими смесями 5мм Водоэмульсионная окраска за 2 раза	319,4			
10,14,15,17, 21–25,38,40, 44,50,51,52, 55,56,57,60, 63	Затирка Сплошное выравнивание сухими смесями Водоэмульсионная окраска за 2 раза	313,94	Сплошное выравнивание сухими смесями 2мм Глазурованная плитка на клеевом составе	642,5			

Примечание:

1. Предварительно произвести очистку от известкового набела, зачистку отделочного слоя потолка, отбивку поврежденной штукатурки с поверхности стен общей площадью 3159,2 $м^2$ на все здание.
2. В помещениях с устройством раковин придусмотреть отделку стен над раковинами глазурованной плиткой на клеевом составе 1,6х0,6 (h). Общая площадь отделки – 13,5 $м^2$.
3. Предварительно произвести демонтаж покрытия полов. Ориентировочная площадь демонтажа плитки с цементной стяжкой – 344,25 $м^2$. Ориентировочная площадь демонтажа деревянного пола – 485,0 $м^2$.
4. В помещениях с покрытием пола из керамической плитки по периметру выполнить устройство плинтуса из аналогичной плитки на высоту 100мм. Расход – 217,8 п.м. В остальных помещениях предусмотреть устройство поливинилхлоридных плинтусов по ГОСТ 19111–2001. Расход материалов – 572,4 п.м.
5. Объем работ уточнить по месту.

Изм.	Кол.уч.	Лист	№ док.	Подпись	Дата	008/3–07–2020–АС			
						Капитальный ремонт здания ВА "Камыскалинская"			
						Архитектурно–строительные решения	Стадия	Лист	Листов
							РП	7	
Проверил		Григорьев			08.20	Экспликация полов. Ведомость отделки помещений.	ТОО "Континент Инжиниринг" г.Павлодар		
Разработал		Григорьева			08.20				
Н. контр.									

Взамен инв.№ | Подпись и дата | Инв. № подл.

Формат А3

План кровли (М 1:400)

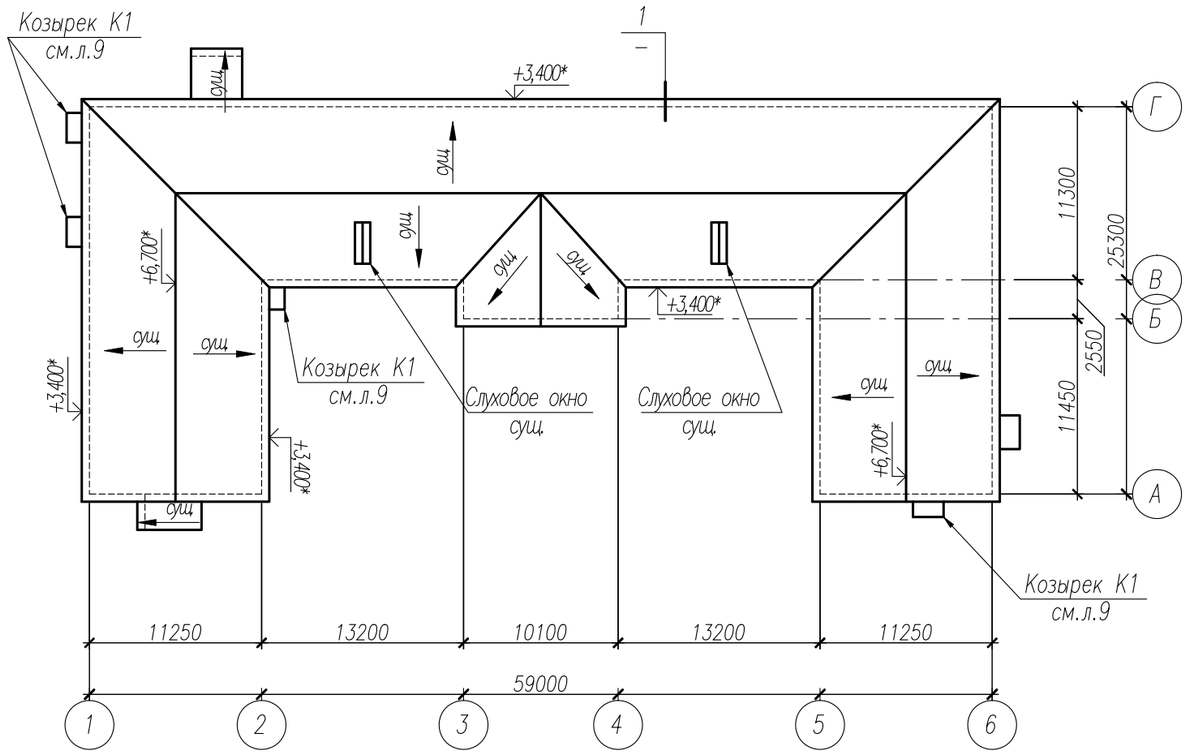

Спецификация элементов кровли

Поз.	Обозначение	Наименование	Кол.	Масса ед.,кг	Приме-чание
	ГОСТ 8486-86*	Обрешетка 60х50(h), п.м.	1200,0		3,6м³
	То же	Сплошной настил 150х50(h), п.м.	1210,2		9,08м³
	То же	Подшивная доска 150х20(h), п.м.	605,1		1,82м³
	То же	Лобовая доска 180х30(h), п.м.	201,7		1,09м³
	ГОСТ 24045-2016	Профлист Н60-845-0,8 м²	1313,9	9,9	с полимерн. покрытием
		Цементно-песчаная стяжка М150, t=25мм			23,73м³
	ГОСТ 9573-2012	Мин.плита ППЖ-200(Г1), t=200мм			949,5м²
	ГОСТ 10923-93	Рубероид РПП-300 (пароизоляция),м²	949,5		1 слой
	ГОСТ 14918-80	Сталь оцинкованная 0,7х600мм, п.м.	152,0	3,3	

Ведомость обьемов демонтажных работ кровли

Поз.	Наименование	Кол.	Масса ед.,кг	Приме-чание
	Разборка покрытий кровли из асбестоцементных листов, м²	1313,9		
	Демонтаж засыпного утеплителя, м³	142,4		
	Демонтаж подшивки карниза, м³	2,82		
	Вывоз строительного мусора, т	xxx		

Примечание:

1. Уклоны кровли приняты существующие с уточнением по месту.
2. Выполнить замену асбестоцементных листов на профилированные. Заменить по периметру подшивную и лобовую доску, частично обрешетку. Заменить утеплитель кровли.
3. Примыкания кровли закрываются защитным фартуком из оцинкованной кровельной стали, толщиной 0,7 мм по ГОСТ 14918-80. Защитные фартуки изготавливаются по месту, а их крепление осуществляется оцинкованными кровельными гвоздями при помощи пристрелки строительно-монтажным пистолетом.
4. Все деревянные элементы подлежат антисептированию и окраске влагостойким антипиреном составом в соответствии с требованиями СП РК 2.01-101-2013.
5. Материал деревянных конструкций – древесина хвойных пород по ГОСТ 8486-86 с размерами по ГОСТ 24454-80Е* с влажностью не более 25%. Древесина должна быть не ниже 2-го сорта.

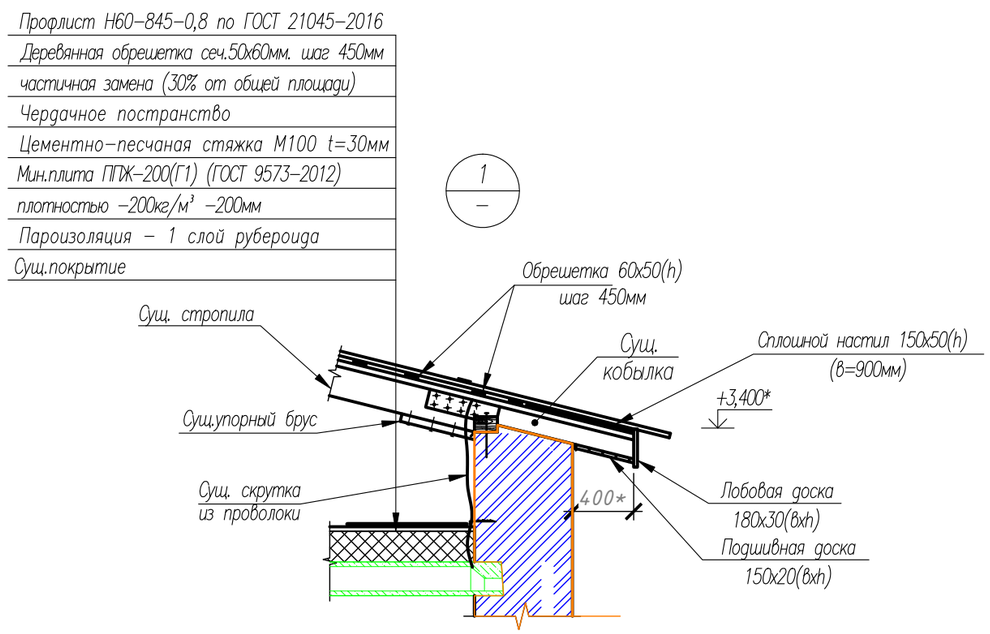

Изм.	Кол.уч.	Лист	№ док.	Подпись	Дата	008/3-07-2020-АС			
						Капитальный ремонт здания ВА "Камыскалинская"			
						Архитектурно-строительные решения	Стадия	Лист	Листов
							РП	8	
Проверил		Григорьев			08.20	План кровли	ТОО "Континент Инжиниринг" г.Павлодар		
Разработал		Григорьева			08.20				
Н. контр.									

Взамен инв.№

Подпись и дата

Инв. № подл.

Формат А3

План кровли козырька

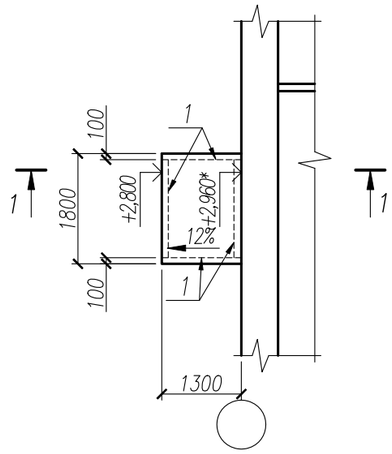

1–1 (М 1:50)

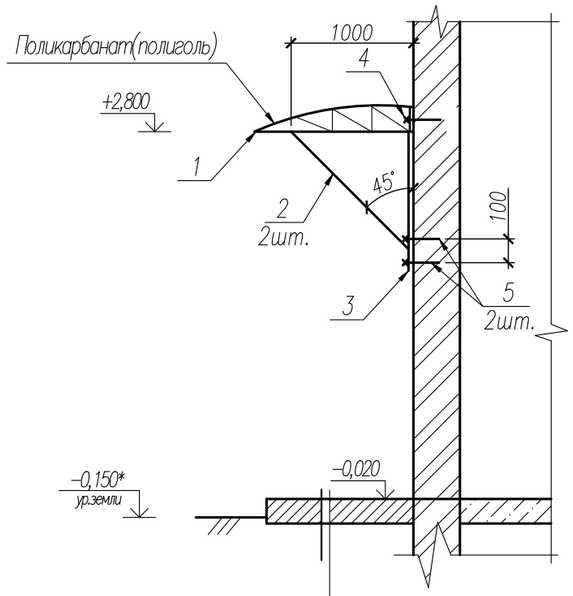

Керамогранит с шероховатой пов. –13мм
Прослойка и заполнение швов из
цементно–песчаноого раствора М150 –15мм
2 слоя изола на горячей битумной мастике
Стяжка из цементно–песчаного раствора М150 –30мм
Сущ.основание

Спецификация элементов

Поз.	Обозначение	Наименование	Кол.	Масса ед.,кг	Приме–чание
		Козырек К1	4		
1		Профиль $\frac{50x50x4,0\ ГОСТ30245–2012}{С235\ ГОСТ27772–2015}$ п.м.	12,7	5,45	
2		Профиль $\frac{50x50x4,0\ ГОСТ30245–2012}{С235\ ГОСТ27772–2015}$,L=1400	2	7,63	
3		Лист $\frac{5x150x150\ ГОСТ19903–2015}{С235\ ГОСТ27772–2015}$	2	0,9	
4	ГОСТ 28778–90	Болт БСР 20х200	5	0,457	
5	ГОСТ 28778–90	Болт БСР 12х110	4	0,1	
		Материалы			
		Поликарбанат (полиголль) t=12мм			2,5 $м^2$

Примечание:

1. Материал покрытия крыльца учтен в экспликации полов на листе 7.
2. Кронштейн поз.2 крепить к кирпичной кладке через пластину поз.3 при помощи анкерных болтов типа БСР 12х110 по ГОСТ 28778–90, по два болта на каждую пластину. Все отверстия просверлить по месту.
3. Сварку производить электродами типа Э42 по ГОСТ 9467–75*.
4. Стальные изделия огрунтовать в два слоя грунтовкой ГФ–021 (ГОСТ 25129–82*) и окрасить эмалью ПФ–115 (ГОСТ 6465–76*) за два раза.
5. Размеры со знаком (*) уточнить по месту.

Изм.	Кол.уч.	Лист	№ док.	Подпись	Дата	008/3–07–2020–АС			
						Капитальный ремонт здания ВА "Камыскалинская"			
						Архитектурно–строительные решения	Стадия	Лист	Листов
							РП	9	
Проверил		Григорьев			08.20	Козырек К1	ТОО "Континент Инжиниринг" г.Павлодар		
Разработал		Григорьева			08.20				
Н.контр.									

Взамен инв.№ | Подпись и дата | Инв. № подл.

Формат А3

Фрагмент 1 (4)

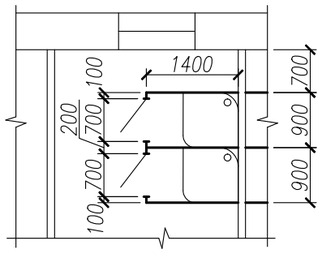

Фрагмент 2 (4)

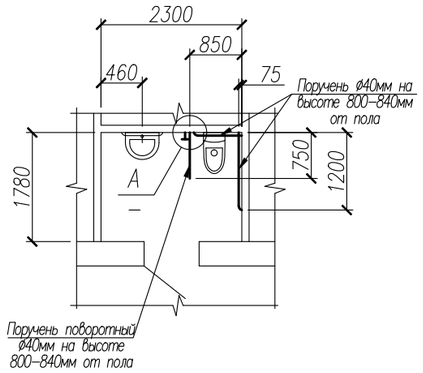

Ст1

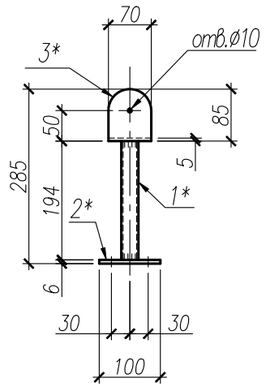

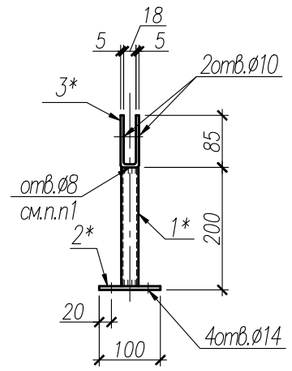

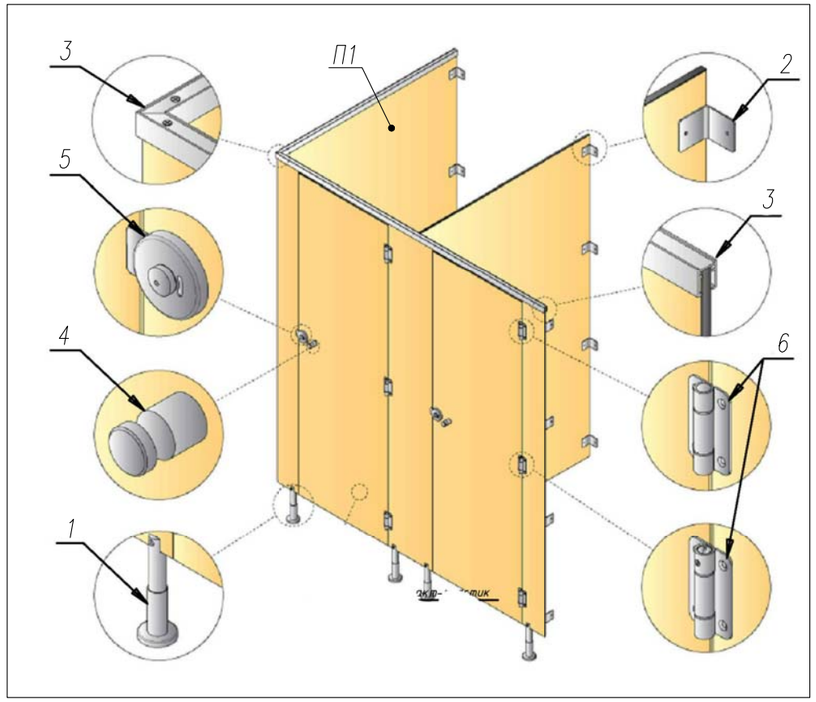

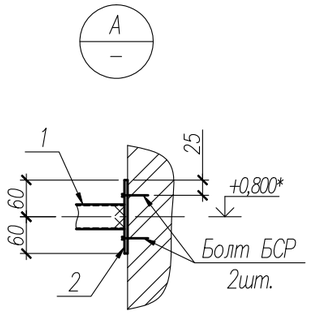

Спецификация элементов на устройство санузлов

Поз.	Обозначение	Наименование	Кол.	Масса ед.,кг	Приме-чание
П1		Панели П1			на весь объем
		Монолитный компакт-пластик толщиной 16 мм			43,2м²
1	данный лист	Стойка Ст1	48	0,79	
1*		Труба $\frac{25х3,0\ ГОСТ\ 8732-78}{С235\ ГОСТ27772-2015}$ L=194	1	0,32	
2*		Лист $\frac{6х100х100\ ГОСТ\ 19903-2015}{С235\ ГОСТ27772-2015}$	1	0,47	
3*	данный лист	Лист $\frac{5х70х200\ ГОСТ\ 19903-2015}{С235\ ГОСТ27772-2015}$	1	0,56	
2		Угловой кронштейн из нерж.	112		
3	ГОСТ 8278-83	Швеллер гнутый 25х30х2, п.м.	24,0	1,22	
4		Ручка дверная из нерж.	8		
5		Замок с индикацией из нерж.	8		
6		Петля из нерж.	24		
		Болт БСР 12х110 ГОСТ 28778-90*	202	0,134	
		Устройство поручней в санузле для МГН			
1	ГОСТ 10704-91	Труба из нержав.стали ø40х1.6, п.м.	4,0	1,52	
2		Лист $\frac{5х120х120\ ГОСТ19903-2015}{С235\ ГОСТ27772-2015}$	5	0,57	

Вид А (М 1:50)

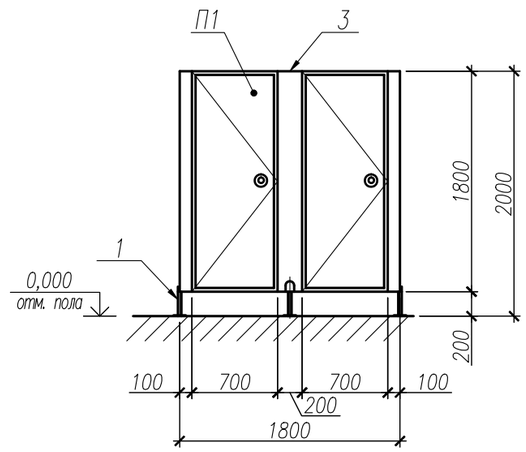

Вид Б (М 1:50)

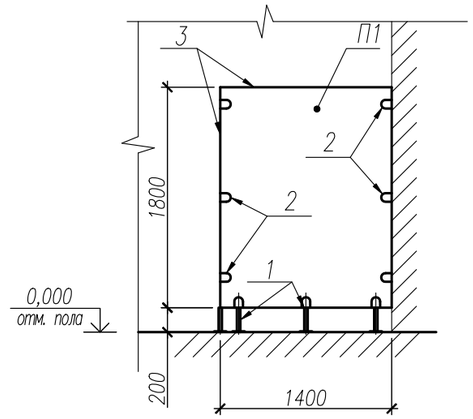

Примечание:

1. Пластину поз.2* крепить к полу при помощи ботов БСР 12х110 в количестве 4 шт. Крепление выполнить перед устройством пола.
2. Материал и элементы в спецификации посчитаны на устройство перегородок в 4-х санузлах.
3. Крепление поручня к стенке выполнить через пластину поз.2 просверлив в ней отверстие ø14мм и закрепив при помощи двух болтов БСР 12х110.
4. Соединение трубы поручня и пластины поз.2 выполнить при помощи сварки.
5. Поручни в санузлах для инвалидов изготовить из стальных нержавеющих труб.
6. При конструировании санузла для инвалидов деталировочную разработку должна выполнить специализированная фирма занимающаяся применением медтехники, с учетом требований СП РК 3.06-101-2012.
7. Все размеры уточнить по месту.

Изм.	Кол.уч.	Лист	№ док.	Подпись	Дата
Проверил		Григорьев			08.20
Разработал		Григорьева			08.20
Н. контр.					

008/3-07-2020-АС

Капитальный ремонт здания ВА "Камыскалинская"

Архитектурно-строительные решения

Стадия	Лист	Листов
РП	10	

Фрагмент 1 (перегородки санузлов), фрагмент 2.

ТОО "Континент Инжиниринг" г.Павлодар

Взамен инв.№

Подпись и дата

Инв. № подл.

Формат А3

Схема ограждения (М 1:500)

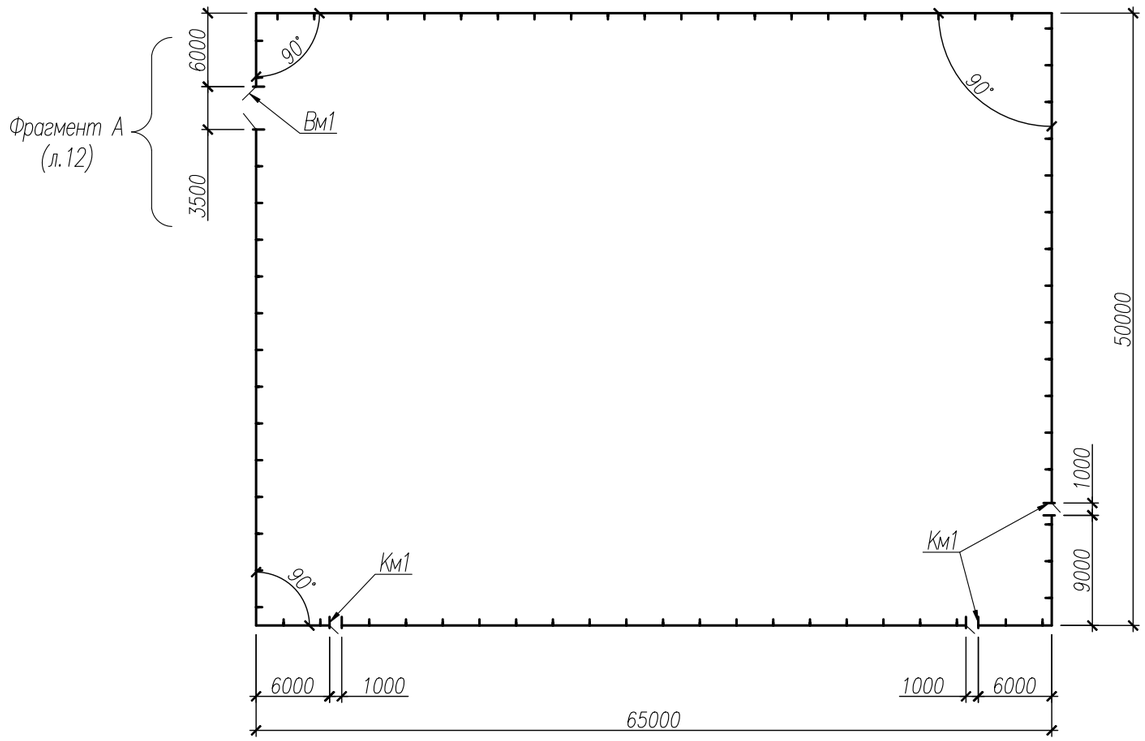

Спецификация элементов ограждения

Поз.	Обозначение	Наименование	Кол.	Масса ед.,кг	Приме-чание
		Ограждение металлическое Н=1,6м			230,0п.м.
		Сборочные единицы			
Вм1		Ворота металлические распашные 3,5х1,6(h)	1	88,64	
	лист 14	Полотно ворот	1	74,9	
	лист 15	Петля П-1	4	1,96	
	лист 16	Защелка Щ-1	1	2,3	
У-1	лист 13 (узел 4)	Сьемный упор У-1	1	3,6	Комплект на одни ворота
		Труба 32х4 ГОСТ 8732-78* / С235 ГОСТ27772-2015* L=250	2	0,7	
		Труба 25х3 ГОСТ 8732-78* / С235 ГОСТ27772-2015* L=100	2	0,2	
		Круг 16 ГОСТ 2590-2006 / С245 ГОСТ27772-2015* L=550	2	0,9	
Км1		Калитка металлическая 1,1х1,6(h)	3	26,82	
	Серия 3.017-3 Выпуск 2	Панель 1ПМ10.16	1	20,0	См.п.п.1
	лист 15	Петля П-1	2	1,96	
	лист 17	Ручка Р-1	1	2,9	
Пм1	Серия 3.017-3 Выпуск 2	Панель ограждения 1ПМ30.16	76	44,8	
Ст1		Стойка металлическая Ст1	81	60,64	
		Труба 140х140х6 ГОСТ 8639-82 / С235 ГОСТ27772-2015* L=2400	1	59,4	
		Лист 4х140х140 ГОСТ 19903-2015* / С235 ГОСТ27772-2015*	2	0,62	
		Детали			
		Лист 6х80х120 ГОСТ 19903-2015* / С235 ГОСТ27772-2015*	304	0,4	
		Материалы			на весь объем
		Бетон класса В7.5			3,31 $м^3$
		Щебень фр.20-40 (М800)			1,15 $м^3$

Примечание:

1. Полотно калитки выполнить аналогично панели 1ПМ30.16 по серии 3.017-3 выпуск 2 только шириной 1,0м.
2. Сварку производить электродами типа Э42 по ГОСТ 9467-75*.
3. Стальные изделия огрунтовать в два слоя грунтовкой ГФ-021 (ГОСТ 25129-82*) и окрасить эмалью ПФ-115 (ГОСТ 6465-76*) за два раза.
4. Котлован сверлить на 200мм ниже подошвы стойки и предусмотреть полную выемку грунта нарушенной структуры.
5. Отверстия в стойках с двух сторон закрыть пластиной 4х140х140. Стойки установить в сверленый котлован на подготовку из щебня толщиной 200мм. Пазухи между стойкой и стенками котлована заполнить бетоном класса В7.5.
6. Вокруг стоек выполнить трамбованную глиняную отмостку шириной 0,7м.
7. Для упора на воротах предусмотрен сьемный упор У-1 удерживающий ворота в открытом положении. Возле ворот забить в землю трубу ø32х4 (L=300мм) для упора в нее сьемного упора У-1. Место забивки определить по месту (см.узел 4 лист 13).
8. Данный лист см. с листом 12-17.
9. Предусмотреть демонтаж существующего металлического ограждения. Ориентировочная масса демонтируемых элементов – 4,2 т.

Изм.	Кол.уч.	Лист	№ док.	Подпись	Дата
Проверил		Григорьев			08.20
Разработал		Григорьева			08.20
Н. контр.					

008/3-07-2020-АС

Капитальный ремонт здания ВА "Камыскалинская"

Архитектурно-строительные решения

Стадия	Лист	Листов
РП	11	

Ограждение территории

ТОО "Континент Инжиниринг" г.Павлодар

Взамен инв.№ | Подпись и дата | Инв. № подл.

Формат А3

Фрагмент А (М 1:50)

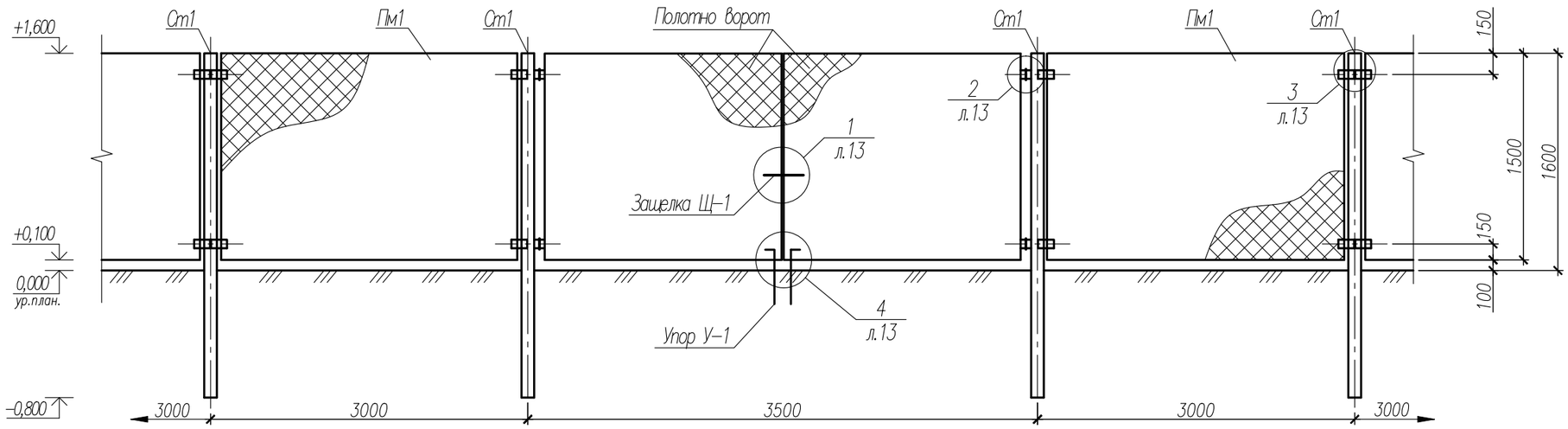

Схема закрепления стойки в грунте

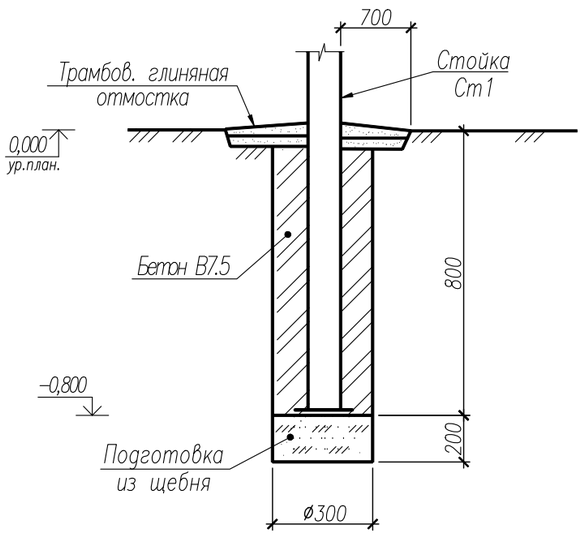

						008/3-07-2020-АС		
						Капитальный ремонт здания ВА "Камыскалинская"		
Изм.	Кол.уч.	Лист	№ док.	Подпись	Дата			
						Архитектурно-строительные решения	Стадия	Лист	Листов
							РП	12	
Проверил		Григорьев			08.20	Фрагмент А	ТОО "Континент Инжиниринг" г.Павлодар		
Разработал		Григорьева			08.20				
Н. контр.									

Взамен инв.№

Подпись и дата

Инв. № подл.

Формат А3

1
л.12

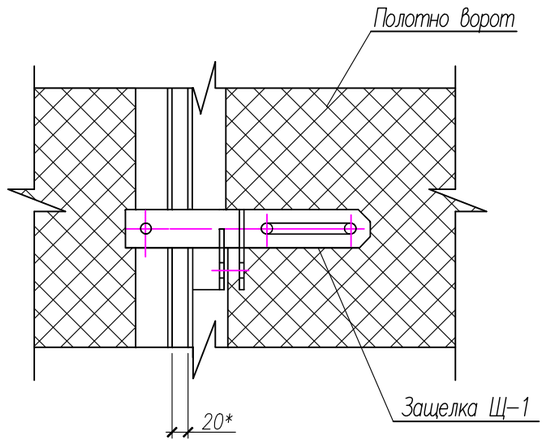

2
л.12

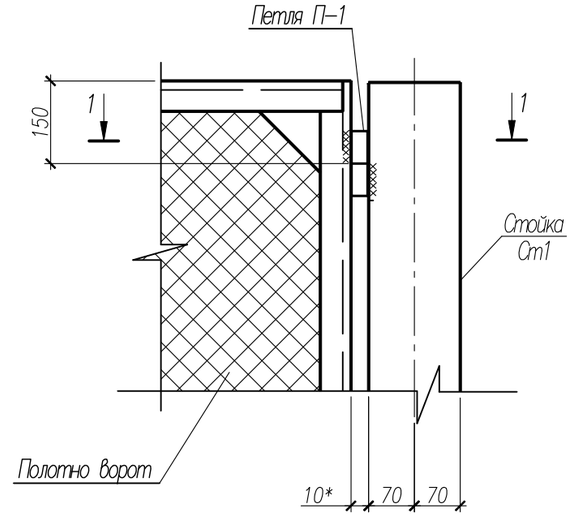

4
л.12

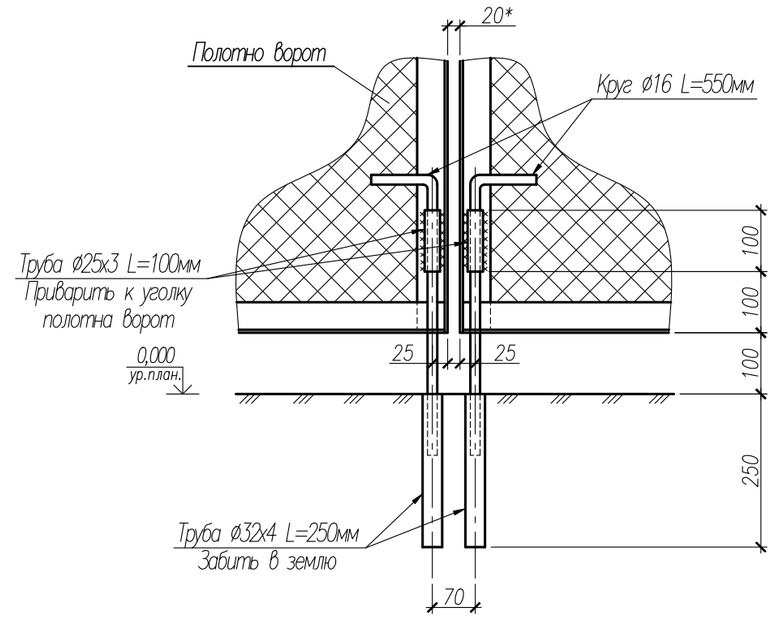

3
л.12

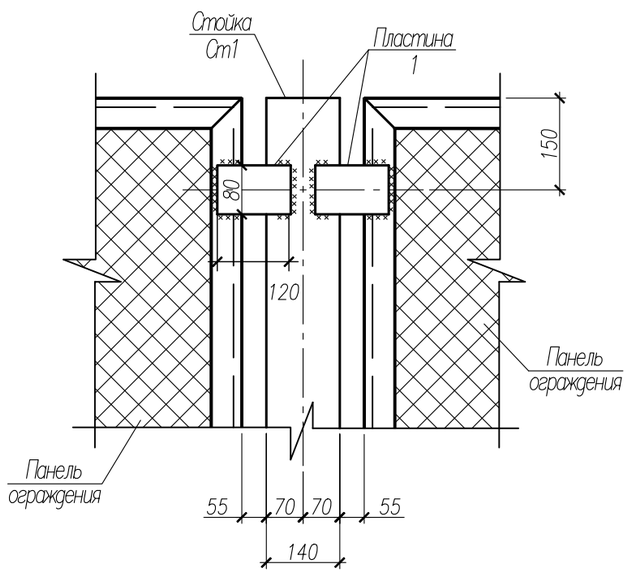

1 – 1

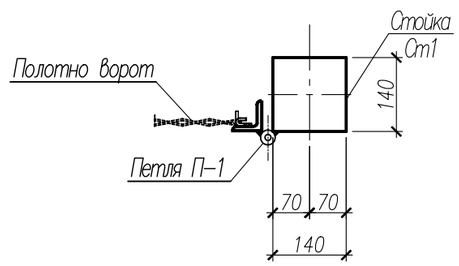

						008/3-07-2020-АС		
						Капитальный ремонт здания ВА "Камыскалинская"		
Изм.	Кол.уч.	Лист	№ док.	Подпись	Дата			
						Архитектурно-строительные решения	Стадия	Лист	Листов
							РП	13	
Проверил		Григорьев			08.20	Узлы ограждения	ТОО "Континент Инжиниринг" г.Павлодар		
Разработал		Григорьева			08.20				
Н. контр.									

Взамен инв.№

Подпись и дата

Инв. № подл.

Формат А3

Полотно ворот

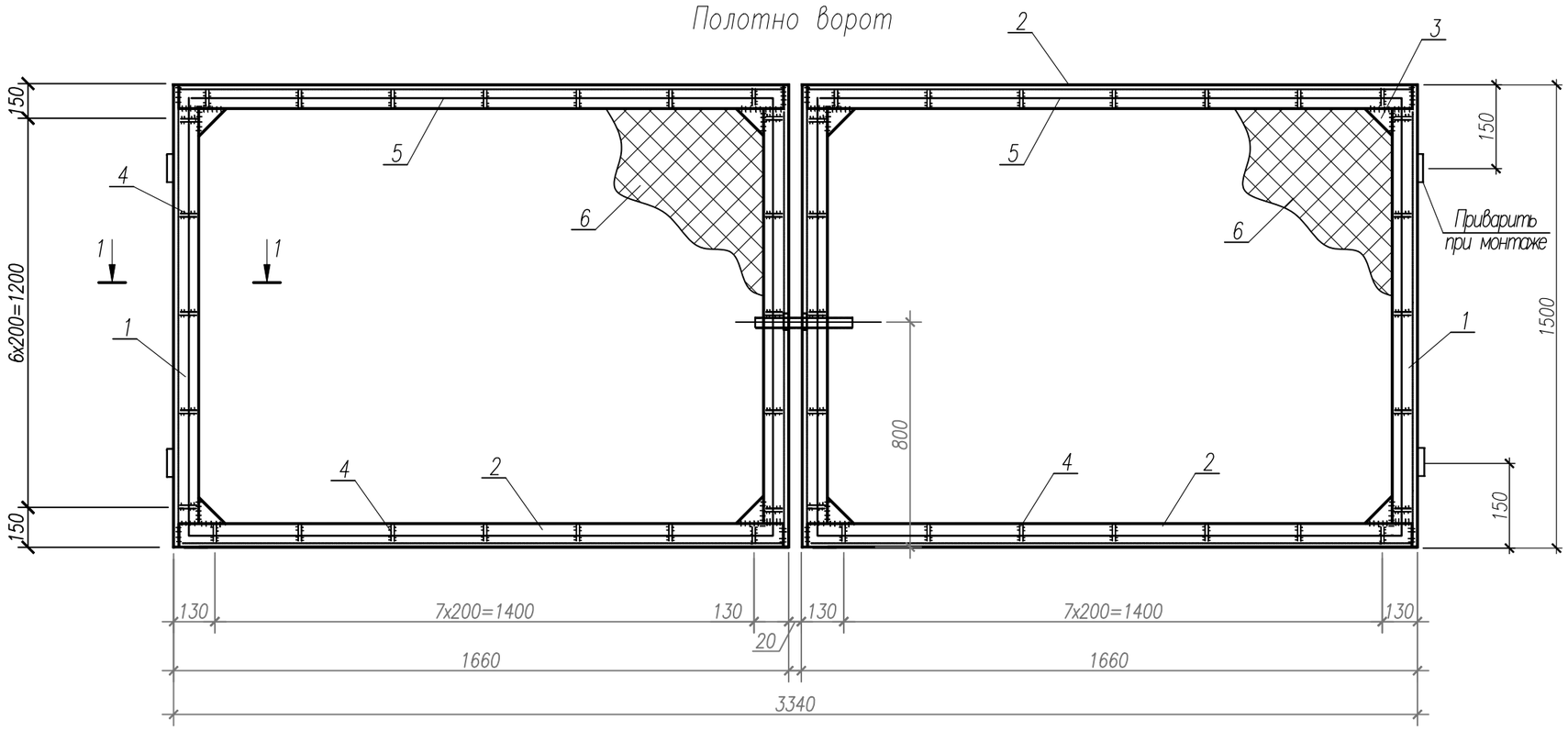

Поз.1

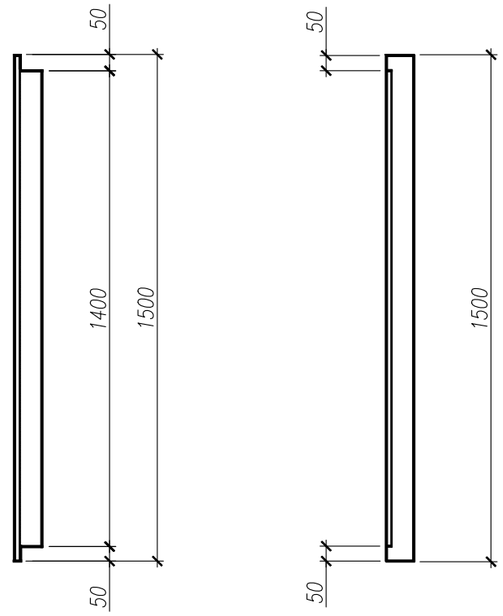

1 – 1

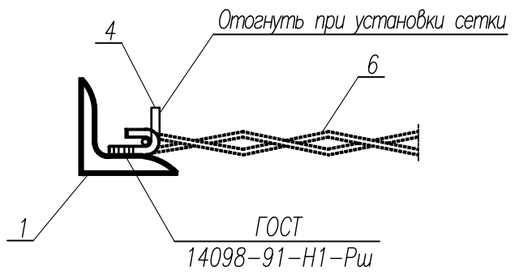

Поз.3

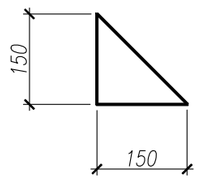

Масса изделия 74,9кг.

Спецификация элементов полотна ворот

Поз.	Обозначение	Наименование	Кол. шт.	Масса ед., кг	Приме-чание
		Детали			
1	ГОСТ 8509–93	Уголок 50х50х5, L=1500мм	4	5,66	
2	ГОСТ 8509–93	Уголок 50х50х5, L=1660мм	4	6,26	
3	ГОСТ 19903–2015	Лист 5х150х150	8	0,4	
4	ГОСТ 34028–2016	Арматура ø6 AI, L=50мм	60	0,1	
5	ГОСТ 34028–2016	Арматура ø6 AI, п.м.	12,6	0,222	
6	ГОСТ 5336–80	Сетка 2–50–3,0 3300х1500мм		2,42	4,95 $м^2$

Взамен инв.№ | Подпись и дата | Инв. № подл.

Изм.	Кол.уч.	Лист	№ док.	Подпись	Дата	008/3–07–2020–АС		
						Капитальный ремонт здания ВА "Камыскалинская"		
						Архитектурно–строительные решения	Стадия	Лист	Листов
							РП	14	
Проверил		Григорьев			08.20	Полотно ворот	ТОО "Континент Инжиниринг" г.Павлодар	
Разработал		Григорьева			08.20			
Н.контр.								

Формат А3

Спецификация элементов

Поз.	Обозначение	Наименование	Кол.	Масса ед.,кг	Приме-чание
		Петля П-1		1,96	
		Детали			
1		Круг $\frac{\text{35 ГОСТ 2590-2006}}{\text{С245 ГОСТ27772-2015*}}$ L=125	1	0,94	
2		Круг $\frac{\text{35 ГОСТ 2590-2006}}{\text{С245 ГОСТ27772-2015*}}$ L=80	1	0,6	
3		Лист $\frac{\text{5х50х80 ГОСТ 19903-2015*}}{\text{С245 ГОСТ27772-2015*}}$	2	0,2	
		Стандартные изделия			
4		Шарик 15,0 ГОСТ 3722-81	1	0,014	
5		Масленка 1.1 ГОСТ 19853-74	1	0,003	

Петля П-1 (М 1:2)

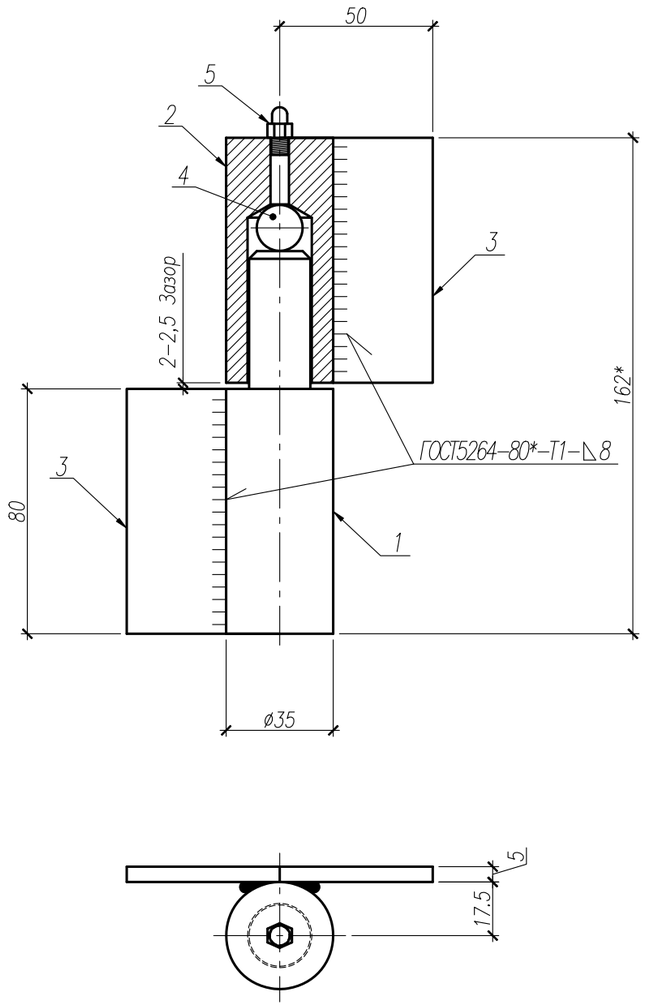

Поз.1

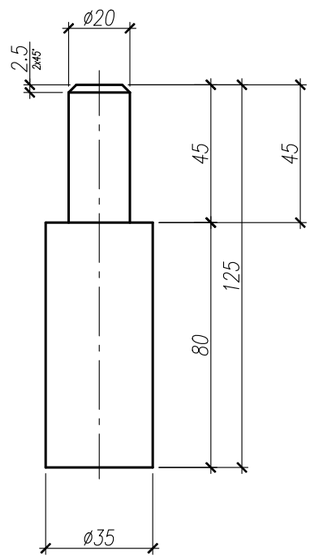

Поз.2

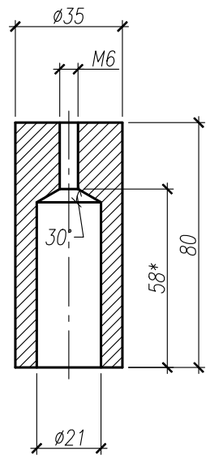

Примечание:
1. При сборке внутреннюю поверхность петли смазать техническим вазелином.

Изм.	Кол.уч.	Лист	№ док.	Подпись	Дата
Проверил		Григорьев			08.20
Разработал		Григорьева			08.20
Н. контр.					

008/3-07-2020-АС

Капитальный ремонт здания ВА "Камыскалинская"

Архитектурно-строительные решения

Стадия	Лист	Листов
РП	15	

Петля П-1

ТОО "Континент Инжиниринг" г.Павлодар

Формат А3

Взамен инв.№

Подпись и дата

Инв. № подл.

Защелка Щ-1

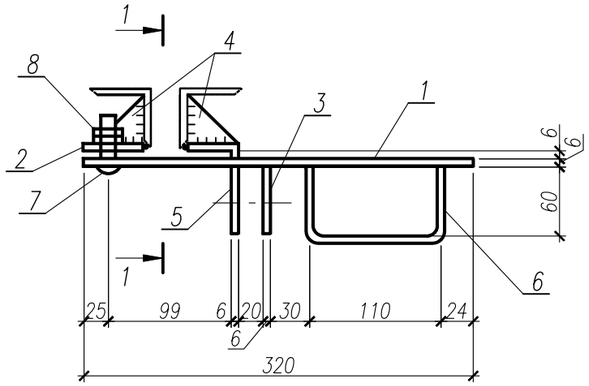

1-1

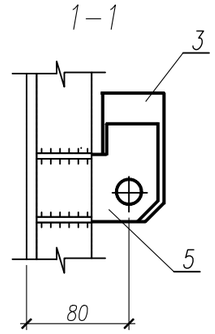

Поз.3

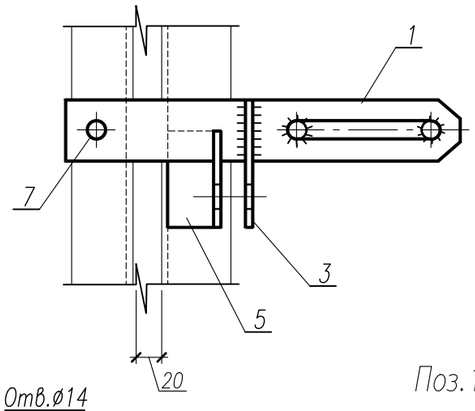

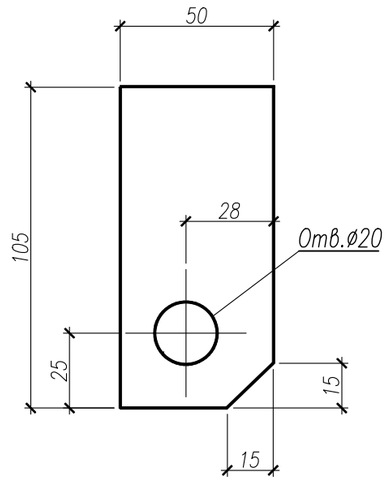

Поз.1

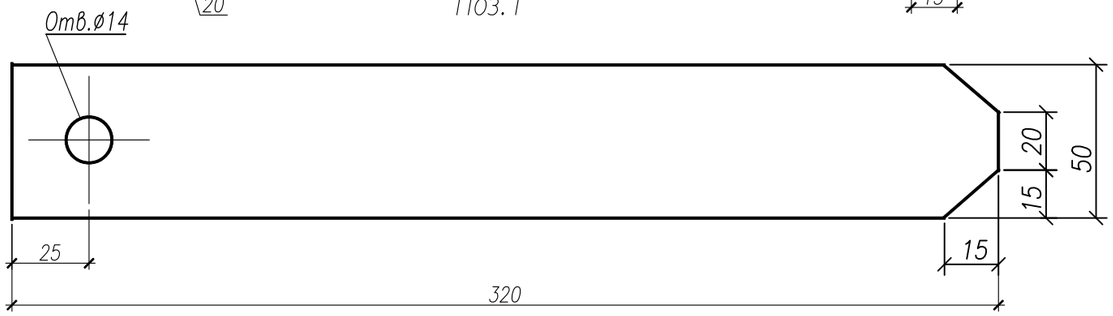

Поз.4

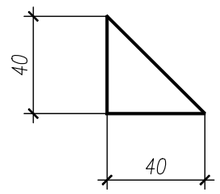

Поз.2

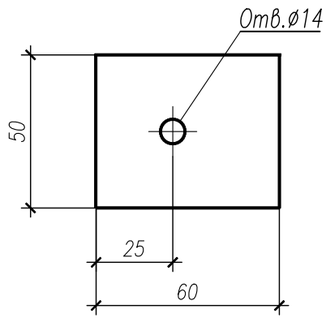

Поз.5

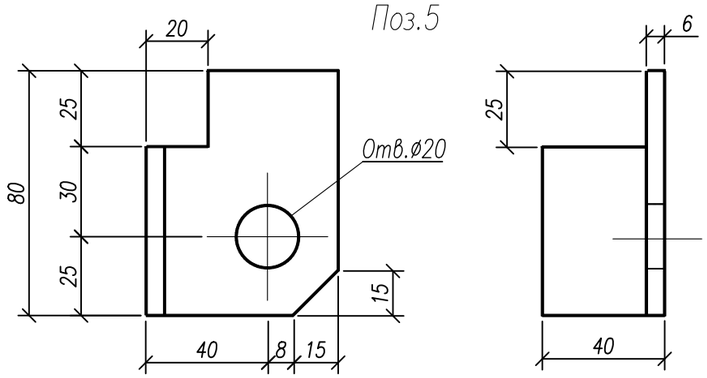

Спецификация элементов защелки Щ-1

Поз.	Обозначение	Наименование	Кол. шт.	Масса ед., кг	Приме-чание
		Детали			
1	ГОСТ 19903-2015	Лист 6х50х320	1	0,75	
2	ГОСТ 19903-2015	Лист 6х50х60	1	0,14	
3	ГОСТ 19903-2015	Лист 6х50х105	1	0,25	
4	ГОСТ 19903-2015	Лист 6х40х40	4	0,08	
5	ГОСТ 8510-86	Уголок 63х40х6, L=80мм	1	0,37	
6	ГОСТ 2590-2006	Круг ø16, L=240мм	1	0,38	
		Стандартные изделия			
7	ГОСТ 7798-70*	Болт М12, L=35мм	1	0,05	
8	ГОСТ 5915-70*	Гайка М12	2	0,015	

Масса изделия 2,3кг.

Примечания:
1. Толщина сварных швов 4мм.

Изм.	Кол.уч.	Лист	№ док.	Подпись	Дата	008/3-07-2020-АС			
						Капитальный ремонт здания ВА "Камыскалинская"			
						Архитектурно-строительные решения	Стадия	Лист	Листов
							РП	16	
Проверил		Григорьев			08.20	Защелка Щ-1	ТОО "Континент Инжиниринг" г.Павлодар		
Разработал		Григорьева			08.20				
Н.контр.									

Взамен инв.№ | Подпись и дата | Инв. № подл.

Формат А3

Ручка Р-1

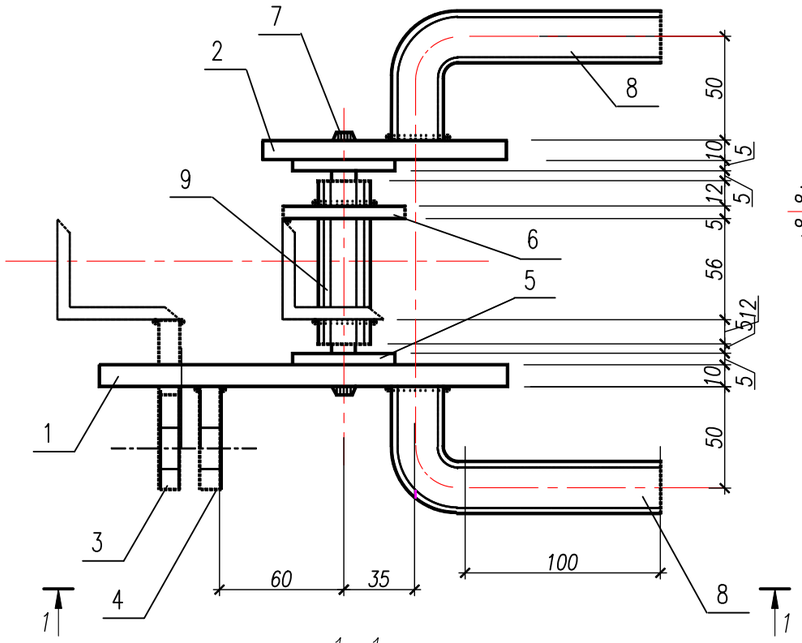

1-1

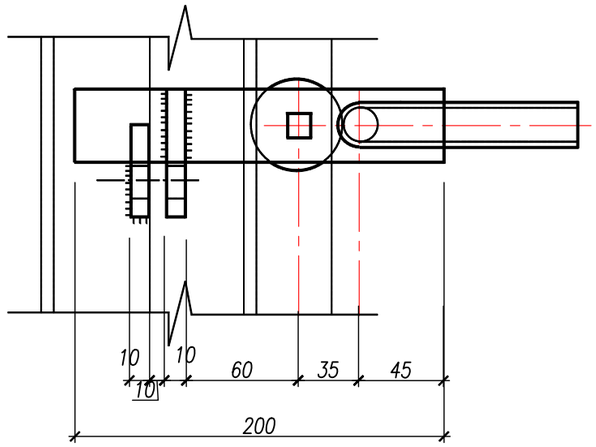

Поз.5

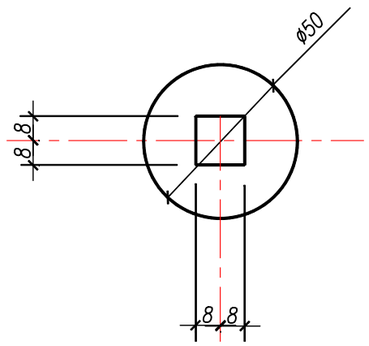

Поз.4

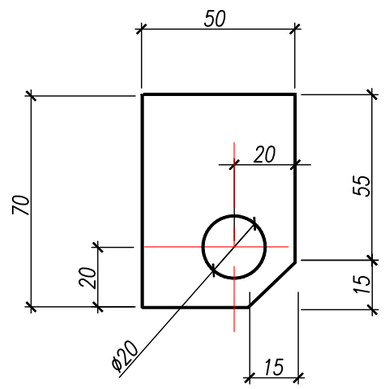

Поз.3

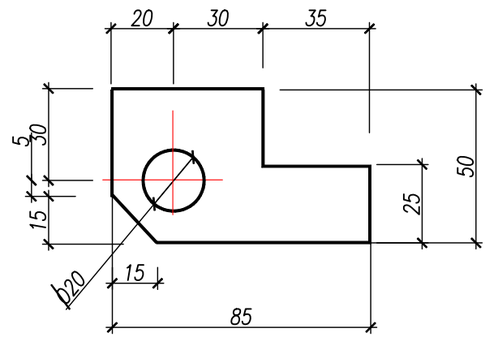

Поз.1

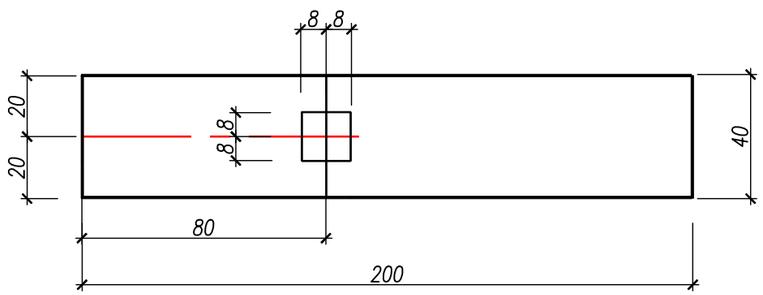

Спецификация элементов ручки Р-1

Поз.	Обозначение	Наименование	Кол. шт.	Масса ед., кг	Приме-чание
		Детали			
1	ГОСТ 19903-2015	Лист 10х40х200	1	0,63	
2	ГОСТ 19903-2015	Лист 10х40х120	1	0,38	
3	ГОСТ 19903-2015	Лист 10х50х85	1	0,33	
4	ГОСТ 19903-2015	Лист 10х50х70	1	0,27	
5	ГОСТ 19903-2015	Лист 5х50х50	2	0,1	
6	ГОСТ 19903-2015	Лист 6х60х60	1	0,17	
7	ГОСТ 2590-2006	Круг ø20, L=130мм	1	0,32	
8	ГОСТ 8732-78	Труба 20х2,5, L=150мм	2	0,23	
9	ГОСТ 8732-78	Труба 20х2,5, L=80мм	1	0,12	

Масса изделия 2,9кг.

Поз.7

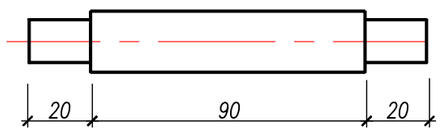

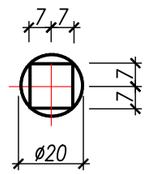

Поз.6

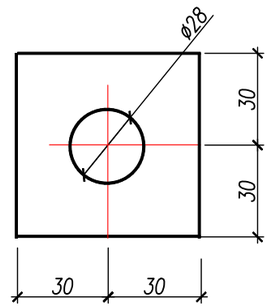

Изм.	Кол.уч.	Лист	№ док.	Подпись	Дата	008/3-07-2020-АС
						Капитальный ремонт здания ВА "Камыскалинская"
						Архитектурно-строительные решения — Стадия: РП; Лист: 17; Листов:
Проверил		Григорьев			08.20	Ручка Р-1
Разработал		Григорьева			08.20	ТОО "Континент Инжиниринг" г.Павлодар
Н. контр.						

Взамен инв.№ | Подпись и дата | Инв. № подл.

Формат А3