Товарищество с ограниченной ответственностью

"Континент Инжиниринг"

Государственная лицензия №18008378

РАБОЧИЙ ПРОЕКТ

Капитальный ремонт здания ВА "Камыскалинская"

Внутренний водопровод и канализация

№ 008/3-07-2020-ВК

Павлодар 2020

Товарищество с ограниченной ответственностью

"Континент Инжиниринг"

Государственная лицензия №18008378

РАБОЧИЙ ПРОЕКТ

Капитальный ремонт здания ВА "Камыскалинская"

Внутренний водопровод и канализация

№ 008/3-07-2020-ВК

Директор Григорьев А.С.

печать Континет инжиниринг.png

Главный инженер проекта Григорьев А.С.

Павлодар 2020

Ведомость рабочих чертежей основного комплекта

Лист	Наименование	Примечание
1	Общие данные(начало);	
2	Общие данные(окончание);	
3	План 1-го этажа на отм.0.000 с сетями систем В1,Т3,К1;	
4	Аксонометрическая схема системы В1,Т3, Водомерный узел;	
5	Аксонометрическая схема системы К1;	
6	Выгреб V=12 м^3. Разрез 1-1 М1:50, Крышка деревянная. Разрезы 2-2, 3-3 М1:10	

Ведомость ссылочных и прилагаемых документов

Обозначение	Наименоваение	Примечание
	Ссылочные документы	
СН РК 4.01-05-2002	Инструкция по проектированию и монтажу сетей водоснабжения и канализации из пластмассовых труб	
СН РК 4.01-02-2013 СП РК 4.01-102-2013	Внутренние санитарно-технические системы	
ГОСТ 18297-96	Приборы санитарно-технические чугунные эмалированные.	
ГОСТ 18599-2001	Трубы напорные из полиэтилена.	
ГОСТ 19681-94	Арматура санитарно-техническая водоразборная.	
ГОСТ 23695-94	Приборы санитарно-технические стальные эмалированные.	
ГОСТ 25809-96	Смесители и краны водоразборные.	
	Прилагаемые документы	
008/3-07-2020-ВК.СО л.5	Спецификация оборудования изделий и материалов	

Основные показатели по чертежам водопровода и канализации

Наименование системы	Потребный напор в воде м.вод.ст.		Расчетный расход				Установленная мощность электродви гателей, кВт	Примечание
	на х.пит.	при пожаре,	м^3/сут	м^3/ч	л/с	при пожаре, л/с		
1	2	3	4	5	6	7	8	9
Хозяйственно-питьевой водопровод общ.	10,0м		0,900	0,566	0,464			
Водопровод холодной воды (В1)			0,540	0,350	0,292			
Водопровод горячей воды т.ч. (Т3)			0,360	0,321	0,274			
Бытовая канализация (К1)			0,900	0,566	2,064			

Перечень документации предъявляемой при приемке систем

Наименование актов	Обоснование	Необходимость да(+) нет(-)	Примечание
Внутренние сети водопровода и канализации			
Акт индивидуального испытания оборудования (форма)	СН РК 4.01-02-2013	+	
Акт испытания систем внутренней канализации и водостоков (форма)	СН РК 4.01-02-2013	+	
Акт гидростатического или манометрического испытания на герметичность (форма)	СН РК 4.01-02-2013	+	
Акт освидетельства скрытых работ	СНиП 3.01.01-85, прил.6	+	
	СН РК 4.01-03-2013	+	

Технические решения, принятые в рабочих чертежах соответствуют требованиям экологических, санитарно-гигиенических, противопожарных и других норм действующих на территории Республики Казахстан и обеспечивают безопасную для жизни и здоровья людей эксплуатацию объекта при соблюдении мероприятий. предусмотренных чертежами

Главный инженер проекта Григорьев

Согласовано

ПС	Нормк-ль	Сатвалдинов
		Сейсебаев
АР	Сейсебаев	
ОВ	Наймановa	
ЭМ	Шахдев	

Взам. инв. N

Подпись и дата

Инв. N подл.

Изм.	Кол.	Лист	Докум.	Подпись	Дата
ГИП		Григорьев			08.20
Разработ.		Мусекин			08.20

008/3-07-2020-ВК

Капитальный ремонт здания ВА "Камыскалинская"

Внутренний водопровод и канализация

Стадия	Лист	Листов
РП	1	6

Общие данные(начало)

ТОО "Континент Инжиниринг" г.Павлодар

ОБЩИЕ УКАЗАНИЯ

Данная часть проекта разработана на основании:

- технические условия;
- СН РК 4.01-01-2011 и СП РК 4.01-101-2012 «Внутренний водопровод и канализация зданий и сооружений»;

Мощность амбулаторий - 50 человек.

В здание запроектированы следующие системы:

- хозяйственно-питьевое водоснабжение В1;
- горячее водоснабжение Т3;
- хозяйственно-бытовая канализация К1;

Существующее положение ввода трубопровода водопровода в здание и выпусков труб канализации сохраняется. Монтажные отверстия остаются неизменными. Дополнительных отверстий нет.

Система холодного водопровода тупиковая. Источник водоснабжения существующие наружные водопроводные сети.

Согласно СП РК 4.01-101-2012 п. 4.2.1, табл.1, 3 при объеме здания 3180,11 м^3 внутреннее пожаротушение не требуется.

Гарантируемый напор в водопроводной сети 2,8 - 3 атм.

Произведена замена сетей хозяйственно-питьевого водопровода. Хозяйственно-питьевой водопровод (В1) служит для подачи воды к санитарным приборам с запиткой от существующих наружных сетей водопровода вводом диаметром 50 мм. Для учета расхода воды установлен водомерный узел с водомером.

Магистральная сеть системы водоснабжения (В1) принята из трубы стальной оцинкованной, ГОСТ 10704-91. Подводки к приборам монтируются из трубы полиэтиленовых СТ РК ISO 4427-1-2014.

Произведена замена сетей горячего водопровода. Горячая вода запроектирована от электрических водонагревателей марки Thermex V=30л. Горячее водоснабжение (Т3, Т4) служит для подачи воды к санитарным приборам. Сеть системы Т3 принята из труб напорные из полипропилена PP-R по ГОСТ 32415-2013 диаметром 20мм. В душевых комнатах установлены электрические полотенцесушители.

Произведена замена сетей бытовой канализации. Сеть внутренней системы канализации К1 принята из пластмассовых канализационных труб по ГОСТ 22689-89 ⌀50-100мм. Сеть бытовой канализации предусматривает отвод стоков от санитарных приборов в проектируемые выгребы из сборных железобетонных колец V=12м^3. Канализация проложена в проектируемом подпольном канале.

Вентиляция сети К1 осуществляется через стояки, выводимые выше кровли на 0,5м.

Стальные трубопроводы покрыть эмалью ПФ 115 ГОСТ 6465-76* за 2 раза по грунтовке ГФ 021 ГОСТ 25129-82*.

Крепление трубопроводов вести в соответствии с серией 4.904-69 "Средства крепления санитарно - технических систем и оборудования".

Монтаж систем водопровода и канализации вести в соответствии с требованиями СН РК 4.01-02-2013 и СП РК 4.01-102-2013 «Внутренние санитарно-технические системы»

Условные обозначения

Наименование	Обозначение
Водопровод хозяйственно-питьевой и противопожарный	В1
Трубопровод горячей воды, подача	Т3
Канализация бытовая	К1

Перечень видов работ для которых необходимо составление актов освидетельствования скрытых работ

1. Прокладка трубопроводов в штробах, бороздах перекрытий, под полом и других скрытых местах.
2. Укладка трубопроводов и заделка стыков.
3. Осмотр внутренних сетей водоснабжения и канализации.
4. Первичные и окончательные гидравлические испытания систем холодного и горячего водоснабжения и канализационных линий.
5. Гидравлические испытания на инфильтрацию и эксфильтрацию канализационных самотечных линий.
6. Промывка трубопроводов систем холодного и горячего водоснабжения с хлорированием.

Взам. инв. N | Подпись и дата | Инв. N подл.

Изм.	Кол.	Лист	Докум.	Подпись	Дата	008/3-07-2020-ВК			
						Капитальный ремонт здания ВА "Камыскалинская"			
ГИП		Григорьев			08.20	Внутренний водопровод и канализация	Стадия	Лист	Листов
							РП	2	
Разработ.		Мусекин			08.20	Общие данные(окончание)	ТОО "Континент Инжиниринг" г.Павлодар		

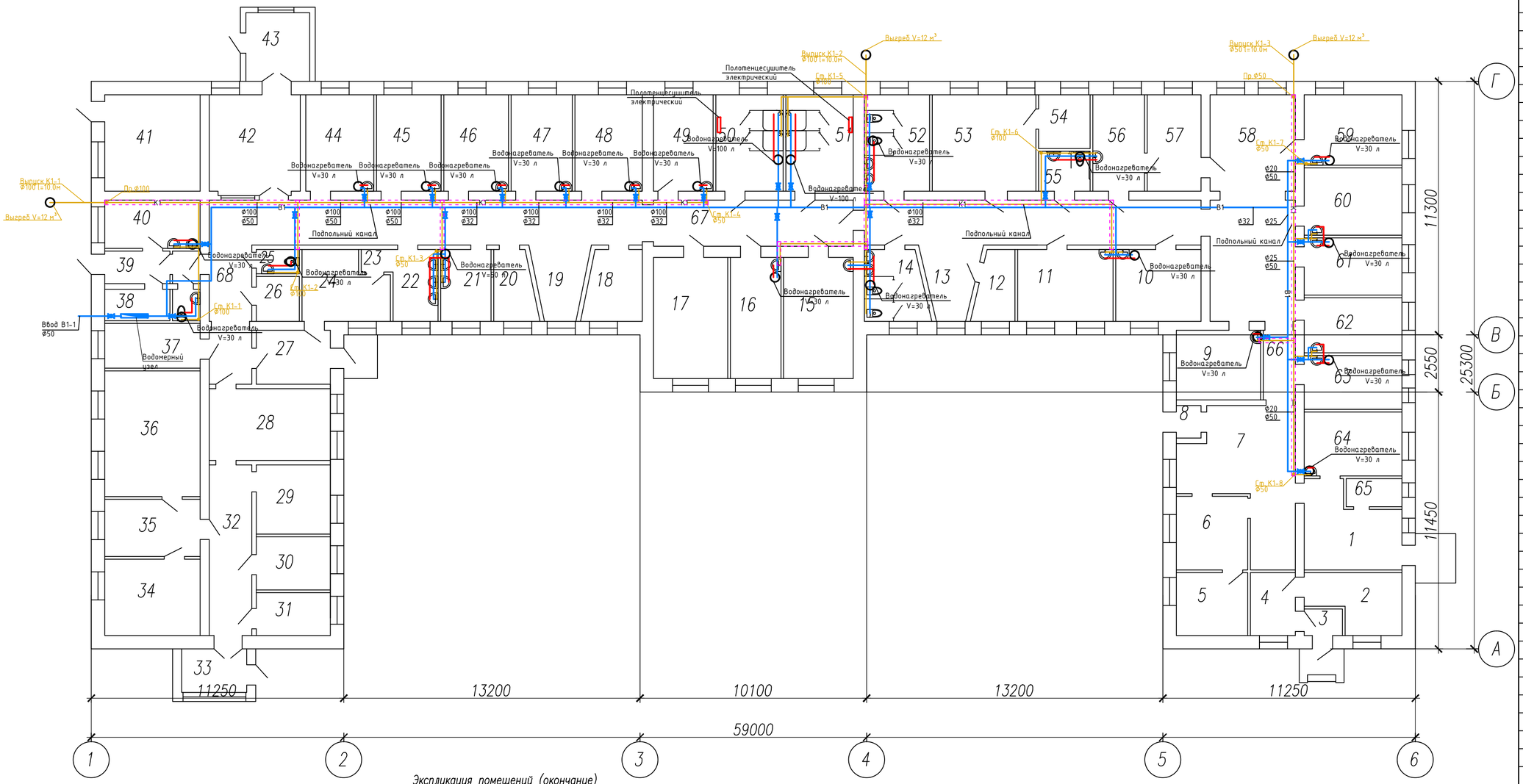

Экспликация помещений (начало)

Номер поме-щения	Наименование	Площадь, м²	Кат. поме-щения
1	Коридор	13,70	
2	Кабинет	9,75	
3	Тамбур	1,65	
4	Кабинет	5,54	
5	Подсобное помещение	9,11	
6	Регистратура	11,19	
7	Холл	26,65	
8	Тамбур	1,81	
9	Кабинет	11,75	
10	Кабинет	11,98	
11	Кабинет	13,41	
12	Подсобное помещение	5,62	
13	Холл	7,95	
14	Санузел	8,23	
15	Комната отдыха	17,52	
16	Кабинет	13,32	
17	Подсобное помещение	21,13	
18	Подсобное помещение	8,61	
19	Холл	8,23	
20	Подсобное помещение	5,93	
21	Умывальная	7,62	
22	Комната для приема дез.средств	6,51	
23	Коридор	1,28	
24	Кабинет	11,12	
25	Санузел	2,21	
26	Щитовая	3,62	
27	Холл	8,80	
28	Кабинет	17,77	
29	Кабинет	10,07	
30	Кабинет	7,68	
31	Кабинет	6,54	
32	Коридор	17,24	
33	Тамбур	5,60	
34	Кабинет	13,33	
35	Кабинет	10,91	
36	Кабинет	23,79	
37	Подсобное помещение	8,64	
38	Водомерный узел	4,04	
39	Коридор	4,26	
40	Кухня	9,90	
41	Подсобное помещение	18,87	
42	Холл	17,29	
43	Тамбур	9,73	
44	Кабинет	13,39	
45	Кабинет	12,33	
46	Кабинет	12,71	
47	Кабинет	12,44	

Экспликация помещений (окончание)

Номер поме-щения	Наименование	Площадь, м²	Кат. поме-щения
48	Кабинет	13,97	
49	Кабинет	13,43	
50	Душевая	12,91	
51	Душевая	12,91	
52	Санузел	12,88	
53	Кабинет	19,87	
54	Подсобное помещение	5,50	
55	Санузел для МГН	3,90	
56	Кабинет	9,82	
57	Кабинет	10,26	
58	Коридор	39,98	
59	Кабинет	13,05	
60	Кабинет	12,87	
61	Кабинет	11,10	
62	Кабинет	10,68	
63	Кабинет	10,12	
64	Кабинет	12,26	
65	Подсобное помещение	2,95	
66	Коридор	6,0	
67	Коридор	88,86	
68	Коридор	15,16	
	Итого	828,25	

Изм.	Кол.	Лист	Докум.	Подпись	Дата	008/3-07-2020-ВК		
						Капитальный ремонт здания ВА "Камыскалинская"		
ГИП		Григорьев			08.20	Внутренний водопровод и канализация	Стадия: РП	Лист: 3 / Листов:
Разработ.		Мусекин			08.20	План 1-го этажа на отм.0.000 с сетями систем В1,Т3,К1;	ТОО "Континент Инжиниринг" г.Павлодар	

Взам.инв.N | Подпись и дата | Инв.N подл.

Формат А1

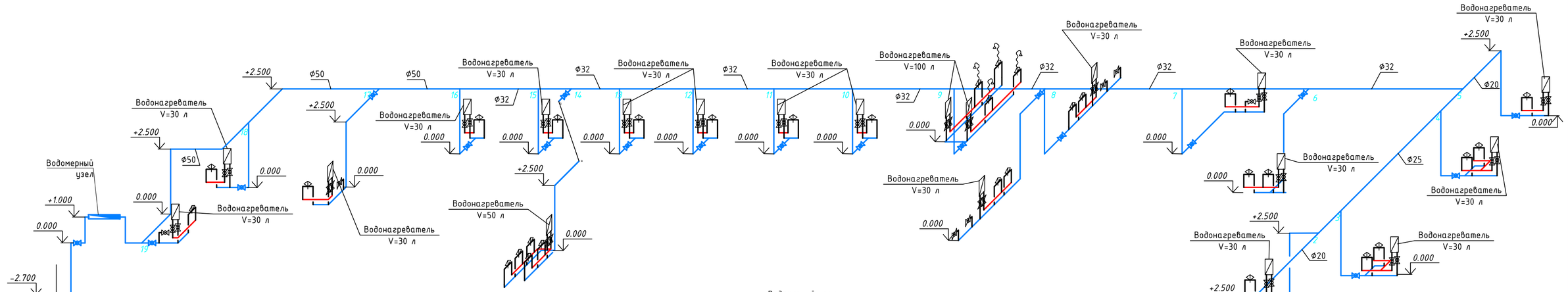

Водомерный узел

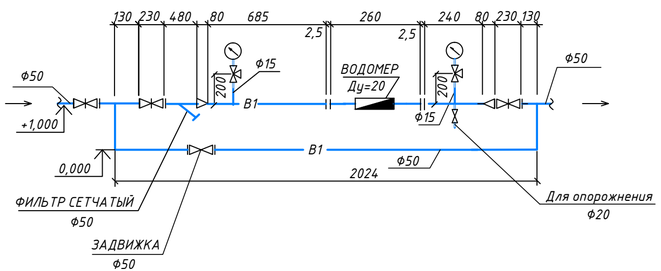

Изм.	Кол.	Лист	Докум.	Подпись	Дата	008/3-07-2020-ВК		
						Капитальный ремонт здания ВА "Камыскалинская"		
ГИП		Григорьев			08.20	Внутренний водопровод и канализация	Стадия: РП	Лист: 4 / Листов:
Разработ.		Мусекин			08.20	Аксонометрическая схема системы В1,Т3, Водомерный узел	ТОО "Континент Инжиниринг" г.Павлодар	

Взам.инв.N | Подпись и дата | Инв.N подл.

Формат А4х3

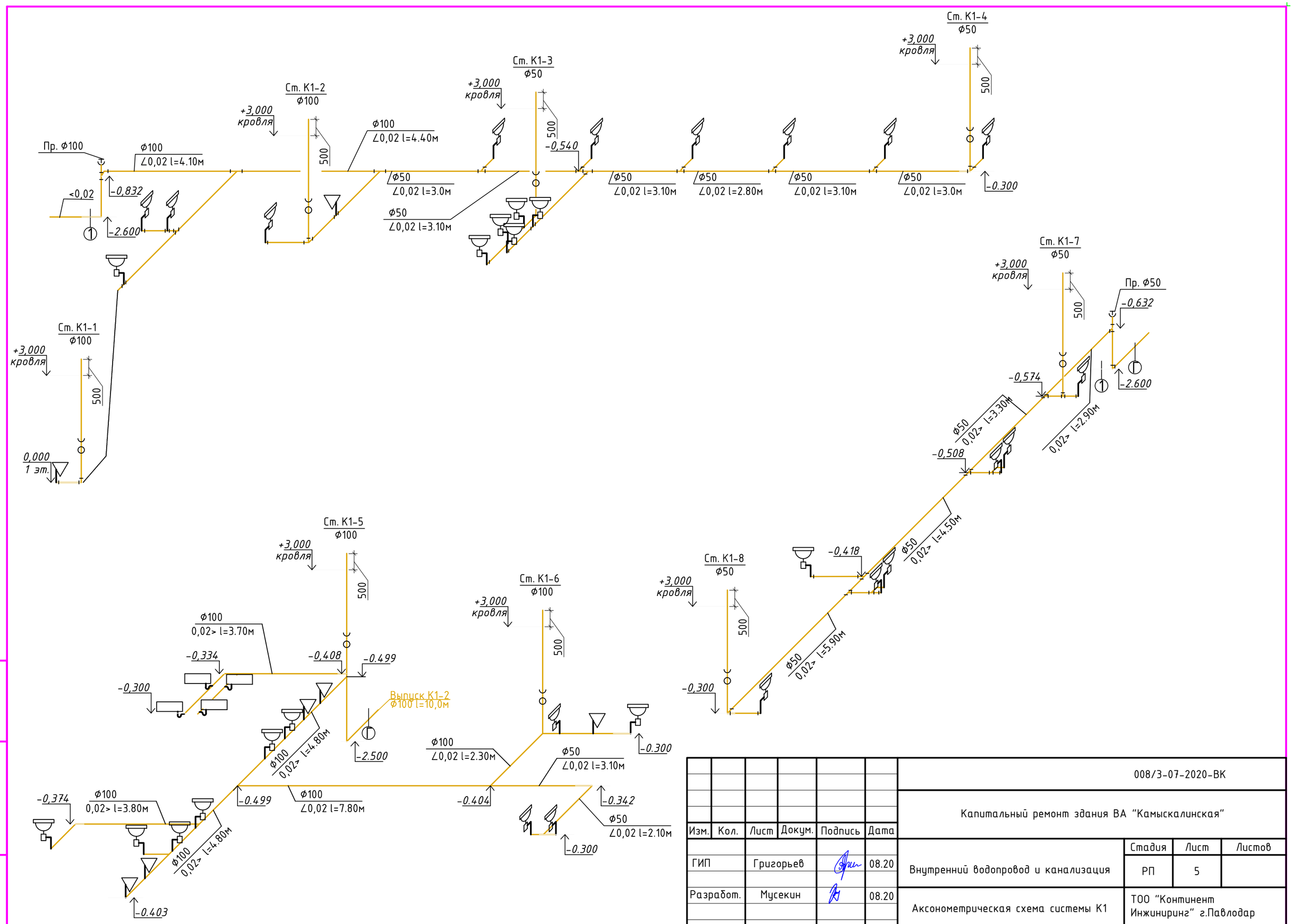

Изм.	Кол.	Лист	Докум.	Подпись	Дата	008/3-07-2020-ВК		
						Капитальный ремонт здания ВА "Камыскалинская"		
ГИП		Григорьев			08.20	Внутренний водопровод и канализация	Стадия: РП	Лист: 5 / Листов:
Разработ.		Мусекин			08.20	Аксонометрическая схема системы К1	ТОО "Континент Инжиниринг" г.Павлодар	

Взам.инв.N

Подпись и дата

Инв.N подл.

1-1

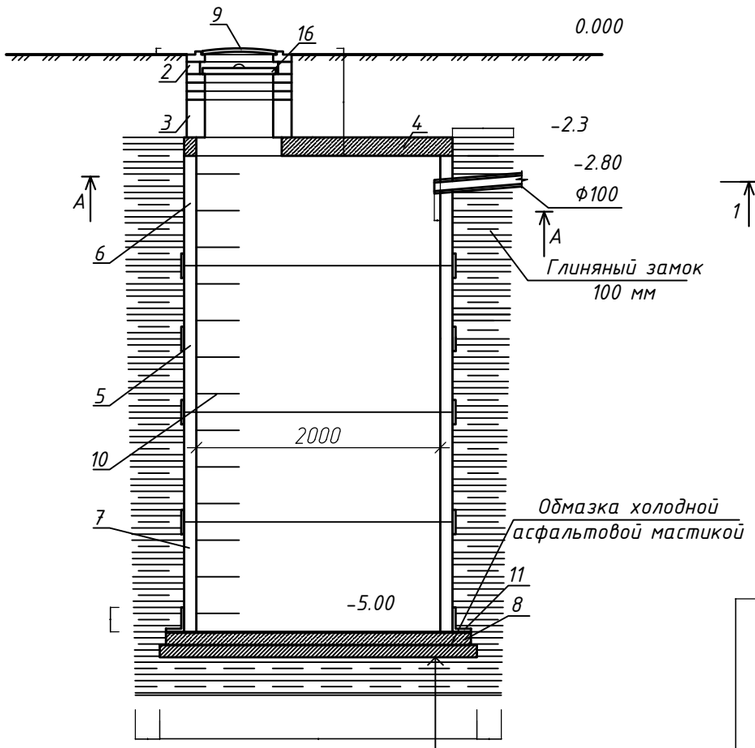

А-А

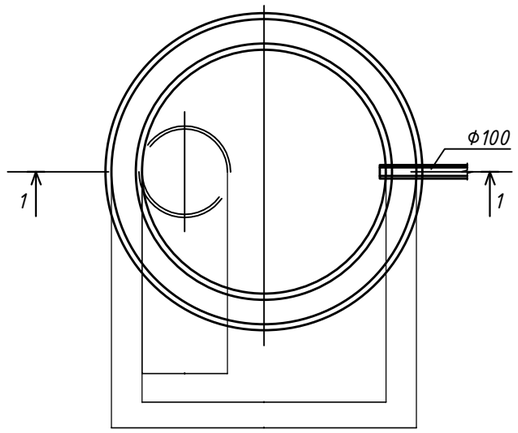

Крышка деревянная

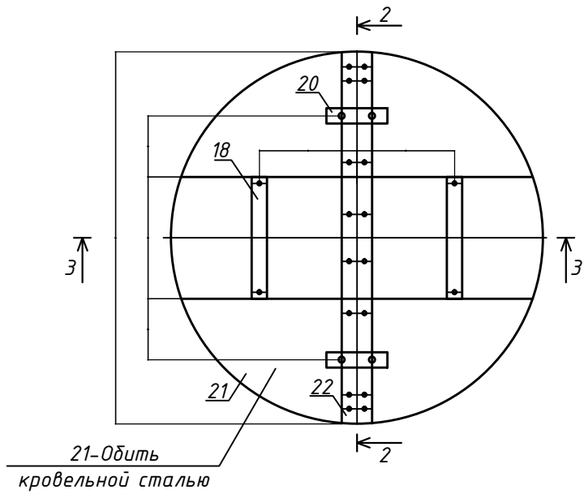

Ж/бетонная плита днища КЦД-20
Асфальтовая мастика толщ.-10мм
Бетонная подготовка В3.5 толщ.-100мм
Основание из щебня δ=20-40мм
толщ.-100мм
Глиняный замок толщ.-100мм
Уплотненный грунт

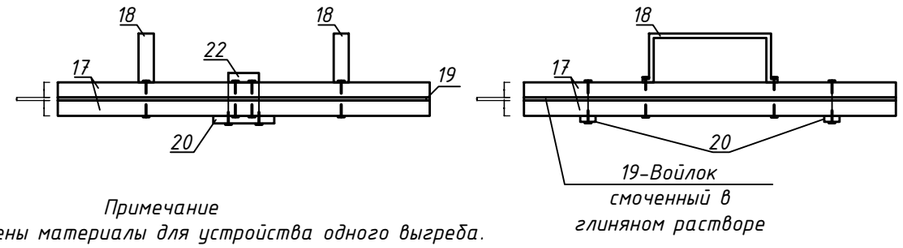

Спецификация

№ п/п	Обозначение	Наименование	Кол. шт.	Масса ед. кг	Примечание
1	Серия 3.900-3 выпуск 7	Кольцо опорное КО6	3	50.0	
2		Кирпичная кладка	1	ряд	
3	Серия 3.900-3 выпуск 7	Кольцо стеновое КС7.3	6	130.0	
4	то же	Плита перекрытия ПП 20-1	1	1280.0	
5	то же	Кольцо стеновое КС20.9	2	1470.0	
6	то же	Кольцо стеновое КС20.6	1	980.0	
7	то же	Кольцо стеновое КС20.6	1	980.0	
8	то же	Плита днища ПН 20	1	1470.0	
9	ГОСТ 3634-99	Люк чугунный Т (С250)-К.1-60	1	120.0	
10	ГОСТ 5781-82*	Арматура Ф16 AI, L=0.81м (скобы)	14	1.3	
11	ГОСТ 15879-70	Стеклорубероид С-РМ 7.5	2.3	$м^2$	
12		Глина	17.0	$м^3$	
13		Бетон В3.5 (подготовка)	0.53	$м^3$	
14		Бетон В10 (заделка отверстий)	0.20	$м^3$	
15		Щебень δ=20-40 мм (основания)	0.53	$м^3$	
16		Крышка деревянная			
17		Доска, сосна толщиной 25 мм	0.016	700.0	$м^3$
18	ГОСТ 103-76*	Сталь полосовая 25х4, L=0.45 м	2	0.3	
19		Войлок толщиной δ=5 мм	0.33	0.99	$м^2$
20	ГОСТ 103-76*	Сталь полосовая 25х4, L=0.16 м	2	0.15	
21	ГОСТ 19904-90	Сталь кров/я оцин. толщ. δ=0.7мм	0.8	5.5	$м^2$
22	ГОСТ 7338-90	Резиновая полосовая 50х5,L=0.65 м	1	0.2	

Примечание

1. В спецификации приведены материалы для устройства одного выгреба.
2. Для спуска в выгреб на внутренней поверхности предусмотрены скобы. Скобы покрыть горячим битумом за 2 раза.
3. Внутренние поверхности стен выгреба обработать составом "Пенетрон" 2 раза. Расход "Пенетрона" на один слой - 0.6 кг/$м^2$.
4. Герметизацию стыков выполнить составом "Пенетрон", по огрунтованной поверхности составом "Пенетрон". Расход "Пенетрона" на грунтовку штрабы-0.1 кг/м.п. Расход на заполнения штрабы "Пенетрон" -1.8 кг/м.п.
5. Все работы по обработке составом "Пенетрон" и "Пенекрит" выполнить в соответствии с "Технологическим регламентом на проектирование и выполнение работ по гидроизоляции и антикоррозионной защите монолитных и сборных бетонных и железобетонных конструкций".
6. Все сборные элементы выгреба при монтаже устанавливают на цементно-песчаном растворе марки 100 толщиной 10 мм.
7. После монтажа трубы отверстие в стене выгреба заделывают бетоном марки В10.
8. Древесину крышки пропитать антисептическим составом в соответствии с требованием СНиП 2.03.11-85.
9. В ведомости работ по канализации необходимо дополнительно учесть объем земляных работ по устройству выгреба.

Согласовано

Взам. и дв. №

Подпись и дата

Инв. № подл.

Изм.	Кол.	Лист	Докум.	Подпись	Дата	008/3-07-2020-ВК			
						Капитальный ремонт здания ВА "Камыскалинская"			
ГИП		Григорьев			08.20	Внутренний водопровод и канализация	Стадия	Лист	Листов
							РП	6	
Разработ.		Мусекин			08.20	Выгреб V=12 $м^3$. Разрез 1-1 М1:50, Крышка деревянная. Разрезы 2-2, 3-3 М1:10	ТОО "Континент Инжиниринг" г.Павлодар		

Формат А3

Позиция	Наименование и техническая характеристика	Тип, марка, обозначение документа, опросного листа	Код оборудования, изделия, материала	Завод-изготовитель	Единица измерения	Количество	Масса единицы, кг	Примечание
1	2	3	4	5	6	7	8	9
	ДЕМОНТАЖ							
1	Умывальник				компл.	32		
2	Унитаз				компл.	7		
3	Поддоны душевые стальные эмалированные мелкие 900х900х158мм				компл.	4		
4	Трубы стальные Ф57				м	20,0		
5	Трубы полиэтиленовая Ф32				м	37,0		
6	Труба полиэтиленовая Ф25				м	15,0		
7	Труба полиэтиленовая Ф20				м	107,0		
8	Труба полиэтиленовая для ГВС Ф20				м	60,0		
9	Водомерный узел				шт.	1		
10	Трубы канализационные Ф110				м	82,0		
11	Трубы канализационные Ф50				м	71,0		

Взам.инв.N

Подпись и дата

Инв.N подл.

Изм.	Кол.	Лист	Докум.	Подпись	Дата
ГИП		Григорьев			08.20
Разработ.		Мусекин			08.20

008/3-07-2020-ВК.СО

Капитальный ремонт здания ВА "Камыскалинская"

Внутренний водопровод и канализация

Стадия	Лист	Листов
РП	1	5

Спецификация оборудования

ТОО "Континент Инжиниринг" г.Павлодар

Позиция	Наименование и техническая характеристика	Тип, марка, обозначение документа, опросного листа	Код оборудования, изделия, материала	Завод-изготовитель	Единица измерения	Количество	Масса единицы, кг	Примечание
1	2	3	4	5	6	7	8	9
	Монтаж							
	Хозяйственно-питьевой водопровод В1							
1	Трубы стальные сварные водогазопроводные, оцинкованные обыкновенные, ф57х3 мм	ГОСТ 10704-91			м	20,0	4,0	
2	Труба полиэтиленовая для водоснабжения PE 100 SDR 11-32х3 питьевая	СТ РК ISO 4427-1-2014			м	37,0	5,40	
3	Труба полиэтиленовая для водоснабжения PE 100 SDR 11-25х2,3 питьевая	СТ РК ISO 4427-1-2014			м	15,0	0,159	
4	Труба полиэтиленовая для водоснабжения PE 100 SDR 11-20х2 питьевая	СТ РК ISO 4427-1-2014			м	107,0	0,11	
5	Вентиль с внутренней резьбой (до 50° С) ф15	15кч18п2			шт.	21	0,75	
6	Вентиль с внутренней резьбой (до 50° С) ф20	15кч18п2			шт.	22	1,1	
7	Вентиль с внутренней резьбой (до 50° С) ф25	15кч18п2			шт.	3	1,75	
8	Отвод полиэтиленовый 90° ф20	СТ РК ISO 4427-1-2014			шт.	79	0,08	
9	Отвод полиэтиленовый 90° ф25	СТ РК ISO 4427-1-2014			шт.	9	0,16	
10	Тройник полиэтиленовый с внутренней резьбой ф20х20х20	СТ РК ISO 4427-1-2014			шт.	59	0,25	
11	Тройник полиэтиленовый с внутренней резьбой ф25х25х25	СТ РК ISO 4427-1-2014			шт.	24	0,39	
12	Муфта полипропиленовая компрессионная переходная с наружной резьбой ф50х25	СТ РК ISO 4427-1-2014			шт.	3	0,25	
13	Муфта полипропиленовая PP-R переходная приварная ф25х20	СТ РК ISO 4427-1-2014			шт.	3	0,14	
14	Антикоррозионное покрытие для стальных труб (ПФ-021, окраска эмалью ПФ-115 в 2 слоя) ф57	ГОСТ 9.602-2005			м2	2,82		
15	Антикоррозионное покрытие для стальных труб (ГФ-021, окраска грунтовкой ГФ-021в) ф57	ГОСТ 9.602-2005			м2	2,82		
	Горячий водопровод Т3							
1	Трубы напорные полипропиленовые PP-R SDR 6 - 20х3,4 PN 20 армированные	ГОСТ 32415-2013			м	60,0		
2	Тройник полиэтиленовый равнопроходной приварной DN 20, PN 25	ГОСТ 32415-2013			шт.	41		
3	Отвод полиэтиленовый 90° приварной DN 20, PN 25	ГОСТ 32415-2013			шт.	70		
4	Вентили проходные муфтовые латунные для воды, Ру 1 МПа, ф20	15б3р			шт.	27		
5	Водонагреватель Thermex V=30 л				шт.	18		
6	Водонагреватель Thermex V=100 л				шт.	2		
7	Водонагреватель Thermex V=50 л				шт.	1		
8	Полотенцесушитель электрический				шт.	2		

Взам.инв.N

Подпись и дата

Инв.N подл.

Позиция	Наименование и техническая характеристика	Тип, марка, обозначение документа, опросного листа	Код оборудования, изделия, материала	Завод-изготовитель	Единица измерения	Количество	Масса единицы, кг	Примечание
1	2	3	4	5	6	7	8	9
	Водомерный узел.							
1	Счетчик воды DN20мм	ВСКМ			шт.	1		
2	Фильтр магнитный муфтовый DN50мм				шт.	1	3	
3	Сгон стальной оцинкованный DN20мм, L=120мм	ГОСТ 8969-75			шт.	1		
4	Патрубок стальной оцинкованный DN20мм, L=100мм, резьба с 2 сторон	ГОСТ 3262-75*			шт.	1		
5	Патрубок стальной оцинкованный DN20мм, L=150мм, резьба с 1 стороны	ГОСТ 3262-75*			шт.	1		
6	Патрубок стальной оцинкованный DN15мм, L=200мм, резьба с 1 стороны	ГОСТ 3262-75*			шт.	2		
7	Кран шаровой латунный муфтовый DN15мм	11Б27П1			шт.	1		
8	Кран трехходовой латунный муфтовый, тип 14М1, PN-1.6МПа, DN15мм	ТУ26-07-1061-73			шт.	1		
9	Манометр показывающий, тип МП-3У, PN-1.0МПа	ГОСТ 2405-88			шт.	1		
10	Муфта длинная прямая DN20мм	ГОСТ 8955-75*			шт.	2		
11	Контргайка DN20мм	ГОСТ 8961-75*			шт.	2		
12	Переход стальной оцинкованный концентрический К-2-57х3,0-20х2	ГОСТ 17378-2001			шт.	4		
13	Фланец стальной плоский приварной, PN-1.6МПа, DN50мм	ГОСТ 12820-80			шт.	8		
14	Задвижка с обрезиненым клином, невыдвижным шпинделем, чугунная, фланцевая, PN-1.6МПа, тип МЗВ-1,6-50, DN50мм, ТУ3721-015-032-19029-2004	30Ч39Р			шт.	3	12	
15	Патрубок из стальной оцинкованной ВГП трубы DN20мм, L=1090мм	ГОСТ 3262-75*			шт.	1		
16	Патрубок из стальной оцинкованной ВГП трубы DN20мм, L=215мм	ГОСТ 3262-75*			шт.	2		
17	Тройник стальной оцинкованный приварной DN20мм	ГОСТ 17376-2001			шт.	2		
18	Отвод стальной оцинкованный приварной, 90 град., DN50мм	ГОСТ 17376-2001			шт.	4		
19	Клапан обратный фланцевый PN-1.6МПа, DN50мм				шт.	1	5.8	
20	Патрубок из стальной оцинкованной ВГП трубы DN50мм, L=860мм	ГОСТ 3262-75*			шт.	1		
21	Прокладка резиновая для DN50мм, δ=3мм, D=102мм	ГОСТ 7338-90			шт.	9	0.06	

Взам.инв.N

Подпись и дата

Инв.N подл.

Позиция	Наименование и техническая характеристика	Тип, марка, обозначение документа, опросного листа	Код оборудования, изделия, материала	Завод-изготовитель	Единица измерения	Количество	Масса единицы, кг	Примечание
1	2	3	4	5	6	7	8	9
	Канализация бытовая К1							
1	Трубы полиэтиленовые канализационные Ø110	ГОСТ 22689-89			м	82,0		
2	Трубы полиэтиленовые канализационные Ø50	ГОСТ 22689-89			м	71,0		
3	Трубы полиэтиленовые канализационные Ø110 (выпуск)	ГОСТ 22689-89			м	20,0		
4	Трубы полиэтиленовые канализационные Ø50 (выпуск)	ГОСТ 22689-89			м	10,0		
5	Отвод полиэтиленовый канализационный град. 87 Ø50	ГОСТ 22689-89			шт.	31		
6	Отвод полиэтиленовый канализационный град. 87 Ø100	ГОСТ 22689-89			шт.	44		
7	Тройник полиэтиленовый Ø50х50 канализационный Т град 90°	ГОСТ 22689-89			шт.	23		
8	Тройник полиэтиленовый Ø50х50 канализационный Т град 45°	ГОСТ 22689-89			шт.	26		
9	Муфта полипропиленовая PP-R переходная приварная Ø50х100	ГОСТ 22689-89			шт.	10		
10	Заглушка полипропиленовая PP-R с резьбой Ø50	ГОСТ 22689-89			шт.	9		
11	Заглушка полипропиленовая PP-R с резьбой Ø100	ГОСТ 22689-89			шт.	6		
12	Ревизия Ø100	ГОСТ 22689-89			шт.	7		
13	Ревизия Ø50	ГОСТ 22689-89			шт.	8		
14	Хомут для крепления полиэтиленовых труб с шагом крепления 1.0м для Ø100	СТ РК 1893-2009			шт.	82,0	0,8	
15	Хомут для крепления полиэтиленовых труб с шагом крепления 1.0м для Ø50	СТ РК 1893-2009			шт.	71,0		
16	Тройник полиэтиленовый Ø100х100 канализационный Т град 45°	ГОСТ 22689-89			шт.	8		
17	Тройник полиэтиленовый Ø100х100 канализационный Т град 90°	ГОСТ 22689-89			шт.	11		
18	Стальная гильза l=400мм для прохода трубы выпусков канализации через наружную стену здания Ø219мм, толщина стенки 8,0 мм	ГОСТ 10705-80			шт.	3		
19	Выгреб V=12 м^3.				шт.	3		

Взам.инв.N

Подпись и дата

Инв.N подл.

Позиция	Наименование и техническая характеристика	Тип, марка, обозначение документа, опросного листа	Код оборудования, изделия, материала	Завод-изготовитель	Единица измерения	Количество	Масса единицы, кг	Примечание
1	2	3	4	5	6	7	8	9
	Санитарно-техническое оборудование							
1	Умывальник с пьедесталом керамический прямоугольный без спинки (400x500x300(h)мм УМ Пр1СПБС комплектно:	ГОСТ 30493-96			компл.	9		
	а). сифон пластмассовый бутылочный СПБУ	ГОСТ 23412-79*			шт	1		
	б). выпуск пластмассовый ВСПУНУМ	ГОСТ 23412-79*			шт	1		
	в). смеситель для умывальника настольный с нижней камерой смешения СМ-Ум-НКС	ГОСТ 25809-96			шт	1		
	г). пьедестал	ГОСТ 25809-96			шт	1		
2	Унитаз с косым выпуском и непосредственно присоединенным бачком комплектно:	ГОСТ 300493-96			компл.	7		
	а) унитаз тарельчатый с косым выпуском типа I	ГОСТ 30493-96			шт	1		
	б) приставная полочка	ГОСТ 30493-96			шт	1		
	в) бачок смывной керамический БНК-6П с педальной системой смыва.	ГОСТ 21485-94			шт	1		
3	Гофра сифон для унитаза ф100				шт	7		
4	Умывальник с пьедесталом керамический прямоугольный без спинки (400x500x300(h)мм УМ Пр1СПБС комплектно:	ГОСТ 30493-96			компл.	23		
	а). сифон пластмассовый бутылочный СПБУ	ГОСТ 23412-79*			шт	1		
	б). выпуск пластмассовый ВСПУНУМ	ГОСТ 23412-79*			шт	1		
	в).смеситель локтевой и бесконтактный хирургический для умывальника настольный с нижней камерой смешения				шт	1		
	г). пьедестал	ГОСТ 25809-96			шт	1		
5	Поддоны душевые стальные эмалированные мелкие ПМС-1 с уравнителем электрических потенциалов с латунным выпуском и чугунным сифоном напольным размером 900x900x158мм	ГОСТ 24843-81			шт	4		

Взам.инв.N

Подпись и дата

Инв.N подл.

Изм.	Кол.уч	Лист	Nдок	Подпись	Дата

008/3-07-2020-ВК.СО

Лист 5

Формат А3