Товарищество с ограниченной ответственностью

"Континент Инжиниринг"

Государственная лицензия №18008378

РАБОЧИЙ ПРОЕКТ

Капитальный ремонт здания ФАП "Зинеден"

Архитектурно-строительные решения

№ 008/1-07-2020-АС

Павлодар 2020

Товарищество с ограниченной ответственностью

"Континент Инжиниринг"

Государственная лицензия №18008378

РАБОЧИЙ ПРОЕКТ

Капитальный ремонт здания ФАП "Зинеден"

Архитектурно-строительные решения

№ 008/1-07-2020-АС

Директор — Григорьев А.С.

Главный инженер проекта — Григорьев А.С.

Павлодар 2020

Ведомость рабочих чертежей основного комплекта

Лист	Наименование	Примечание
1	Общие данные (начало)	
2	Общие данные (окончание)	
3	Фасады	
4	План этажа (М 1:100)	
5	Разрез 1–1	
6	Схема расположения элементов заполнения проемов. Спецификация элементов заполнения проемов.	
7	Экспликация полов. Ведомость отделки помещений.	
8	План кровли	
9	Ограждение территории	
10	Фрагмент 1	
11	Узлы ограждения	
12	Полотно ворот	
13	Петля П–1	
14	Защелка Щ–1	
15	Ручка Р–1	

Ведомость ссылочных и прилагаемых документов

Обозначение	Наименование	Примечание
	Ссылочные документы	
СП РК 2.02–101–2014	Пожарная защита зданий и сооружений	
СН РК 3.02–37–2013 СП РК 3.02–137–2013	Крыши и кровли	
СН РК 2.01–01–2013 СП РК 2.01–101–2013	Защита строительных конструкций от коррозии	
СН РК 5.03–07–2013 СП РК 5.03–107–2013	Несущие и ограждающие конструкции	
СП РК 3.02–113–2014	Лечебно–профилактические учреждения	
СН РК 3.02–36–2012 СП РК 3.02–136–2012	Полы	

Ведомость основных комплектов рабочих чертежей

Обозначение	Наименование	Примечание
008/1–07–2020–АС	Архитектурно–строительные решения	данный альбом
008/1–07–2020–ЭО	Электротехнические чертежи	
008/1–07–2020–ОВ	Отопление и вентиляция	
008/1–07–2020–ВК	Водопровод и канализация	
008/1–07–2020–ПС	Пожарная сигнализация	

Согласовано

ЭО	Колесников	08.20
ВК	Дмитриев	08.20
ОВ	Дмитриев	08.20

Взамен инв.№

Подпись и дата

Инв. № подл.

Проект разработан в соответсвии с действующими нормами, правилами и стандартами, действующими в Республике Казахстан, включая требования противопожарной безопасности, и обеспечивает безопасную эксплуатацию зданий и сооружений при соблюдении предусмотренных проектом мероприятий.

Главный инженер проекта Григорьев А.С.

Изм.	Кол.уч.	Лист	№ док.	Подпись	Дата
ГИП	Григорьев				08.20
Проверил	Григорьев				08.20
Разработал	Григорьева				08.20
Н. контр.					

008/1–07–2020–АС

Капитальный ремонт здания ФАП "Зинеден"

Архитектурно–строительные решения	Стадия	Лист	Листов
	РП	1	15
Общие данные (начало)	ТОО "Континент Инжиниринг" г.Павлодар		

Формат А3

Общие указания

Данный проект разработан на основании технического задания и технического обследования выполненное ТОО "Эксперт – Q" в феврале 2019 г.

Проект выполненный в соответствии с действующими нормами, правилами и стандартами, действующими на территории Республики Казахстан, обеспечивающими прочность и устойчивость конструкций, безопасную эксплуатацию зданий и сооружений при соблюдении предусмотренных проектом мероприятий.

Проект предназначен для строительства в IVГ климатическом подрайоне со следующими расчетными характеристиками:

- снеговая нагрузка – 120 кгс/м^2;
- нормативный напор ветра – 38кгс/м^2;
- расчетная температура воздуха –26°С;
- сейсмичность района строительства – не сейсмичен.

Заданием предусмотрен капитальный ремонт здания сельского фельдшерско-акушерского пункта расположенного в Атырауской области, Исатайский район, с.Зинеден.

Существующее здание прямоугольной конфигурации в плане. Здание одноэтажное, бескаркасного типа с несущими кирпичными продольными и поперечными стенами, опирание плит перекрытия и покрытия производится на внутренние и наружные несущие стены.

Общая площадь – 116,30 м^2, площадь застройки – 152,9 м^2, объем здания 516,0 м^3.

За относительную отметку 0,000 принят уровень чистого пола первого этажа.

Уровень ответственности здания – II (нормальный), технически не сложный.

Степень огнестойкости здания – II.

Класс конструктивной пожарной опасности здания –С1.

Класс пожарной опасности строительных конструкций –К0.

Категория по взрывопожарной и пожарной опасности – Д.

Класс по функциональной пожарной опасности – Ф3.4.

Фундамент – монолитный железобетон.

Наружные стены из ракушеблока.

Перегородки– кирпич толщиной 200 и 80 мм.

Перекрытие – железобетонные плиты.

Оконные блоки – индивидуального изготовления, деревянные.

Дверные блоки – деревянные, стальные.

Полы – бетонные (покрытие – линолеум), керамическая плитка.

Крыша – деревянная стропильная

Проектом предусматривается выполнение следующих видов работ:

- замена окон на оконные блоки из ПВХ профилей с двухкамерным стеклопакетом по ГОСТ 30674–99. Тип светового заполнения принять по ГОСТ 30674–99 со стеклом В2 (4М1–8Ar–4М1–8Ar–Н4);
- замена дверных блоков с последующим устройством деревянных блоков по ГОСТ 6629–88 и стальных дверей по ГОСТ 31173–2016;
- выполнение откосов проемов;
- замена полов;
- отделка фасада (штукатурка, покраска фасадной краской КО–174);
- внутренний ремонт помещений;
- замена покрытия кровли на покрытие из профилированного листа типа Н60–845–0,8 по ГОСТ 21045–2016, частичная замена обрешетки, замена утеплителя кровли;
- замена ограждения;
- устройство отмостки.

Все общестроительные работы выполнять в соответствии с требованиями СН РК 5.03–07–2013 "Несущие и ограждающие конструкции", СН РК 5.01–01–2013 "Земляные сооружения. основания и фундаменты", СН РК 1.03–05–2011 "Охрана труда и техника безопасности в строительстве".

Производство работ по устройству кровли вести в соответствии со СН РК 3.02–37–2013, СН РК 1.03–05–2011.

Примыкания кровли к парапетам, фановым стоякам закрываются защитным фартуком из оцинкованной кровельной стали, толщиной 0,7 мм по ГОСТ 14918–80. Защитные фартуки изготавливаются по месту, а их крепление осуществляется оцинкованными кровельными гвоздями при помощи пристрелки строительно–монтажным пистолетом.

Все деревянные элементы подлежат антисептированию и окраске влагостойким антипиреном составом в соответствии с требованиями СП РК 2.01–101–2013.

Деревянные элементы, соприкасающиеся с кладкой, осмолить и изолировать от кладки слоем толя.

Монтаж деревянных конструкций осуществлять в соответствии с СН РК 5.03–07–2013.

Материал деревянных конструкций – древесина хвойных пород по ГОСТ 8486–86 с размерами по ГОСТ 24454–80Е* с влажностью не более 25%. Древесина должна быть не ниже 2–го сорта.

Минимальные катеты угловых швов принимать СНиП РК 5.04–23–2002 "Стальные конструкции". Все стыковые швы выполнять с полным проваром. Высоту швов принять по наименьшей толщине свариваемых элементов. Сварку элементов производить электродами Э42 по ГОСТ 9467–75.

Металлические элементы должны быть огрунтованы двумя слоями грунтовки ГФ–021 по ГОСТ 25129–82 с последующей окраской эмалью ПФ115 по ГОСТ 6465–76 за два раза. Общая толщина покрытия, включая грунтовку, не менее 55мкм. Качество лакокрасочного покрытия должно соответствовать классу V по ГОСТ 9.032–74.

Строительные работы в зимнее время производить с соблюдением требований СН РК 5.03–07–2013 "Несущие и ограждающие конструкции", СН РК 5.01–01–2013 "Земляные сооружения, основания и фундаменты", СН РК 2.04–05–2014 "Изоляционные и отделочные покрытия".

Использование замерзшего, а затем отогретого водой раствора запрещается.

Применение цементного раствора без пластифицирующих добавок не допускается.

Бетонные конструкции очистить от наледей и грязи.

Взамен инв.№	Подпись и дата	Инв. № подл.

Изм.	Кол.уч.	Лист	№ док.	Подпись	Дата	008/1–07–2020–АС			
						Капитальный ремонт здания ФАП "Зинеден"			
						Архитектурно–строительные решения	Стадия	Лист	Листов
							РП	2	
Проверил		Григорьев			08.20	Общие данные (окончание)	ТОО "Континент Инжиниринг" г.Павлодар		
Разработал		Григорьева			08.20				
Н. контр.									

Формат А3

Фасад в осях 1–2

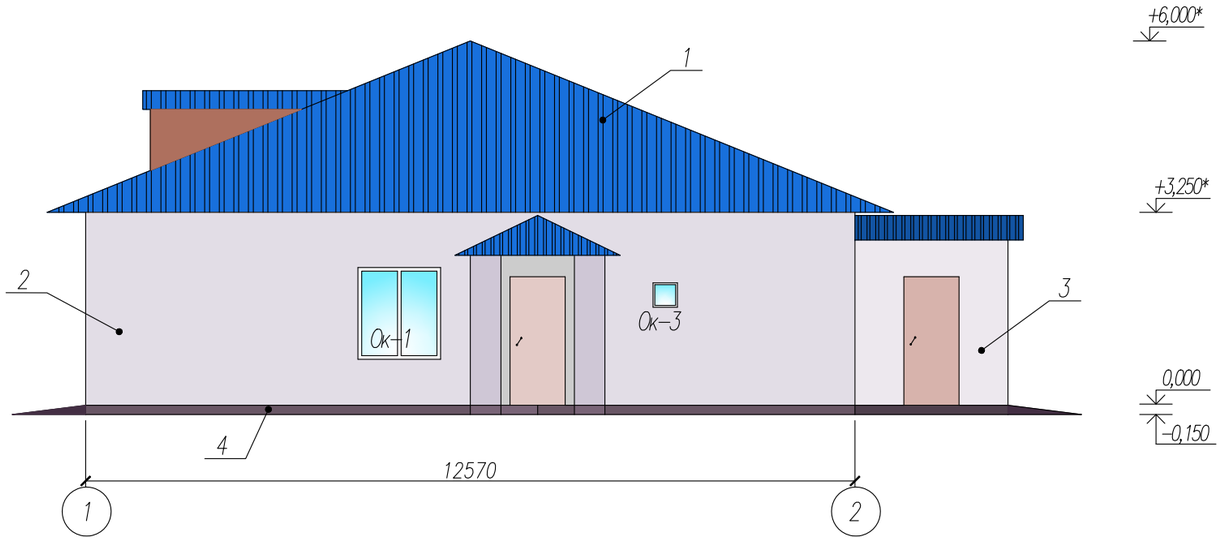

Фасад в осях А–Б

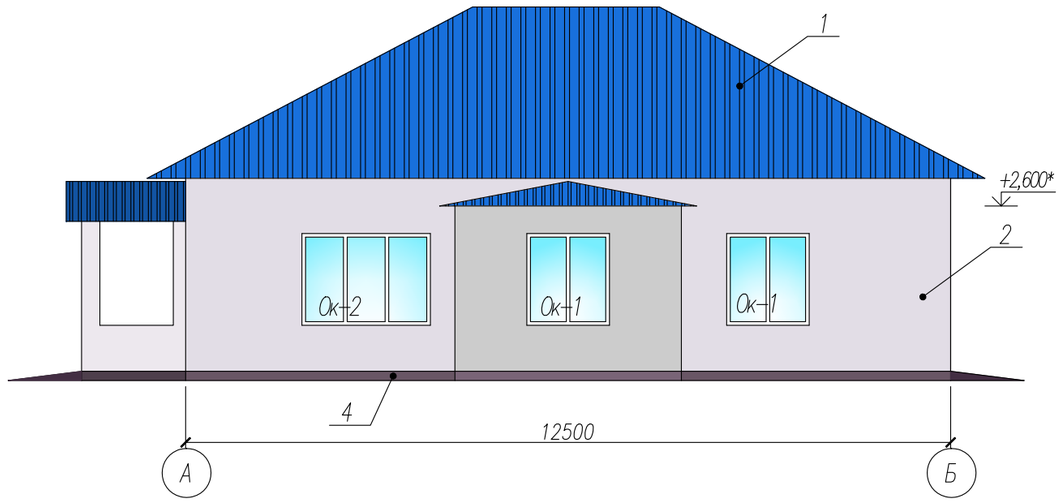

Фасад в осях 2–1

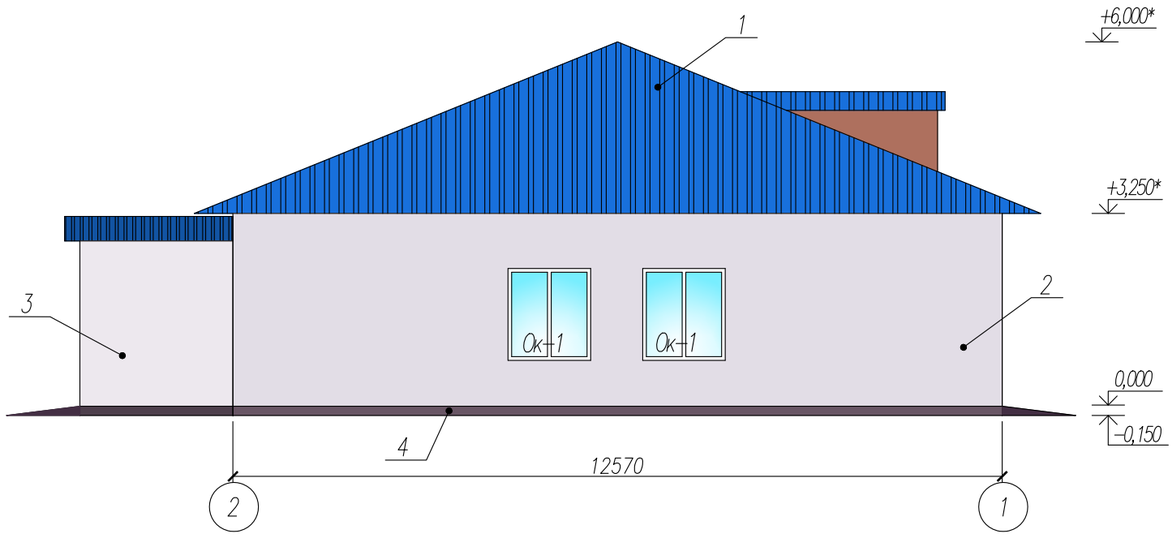

Фасад в осях Б–А

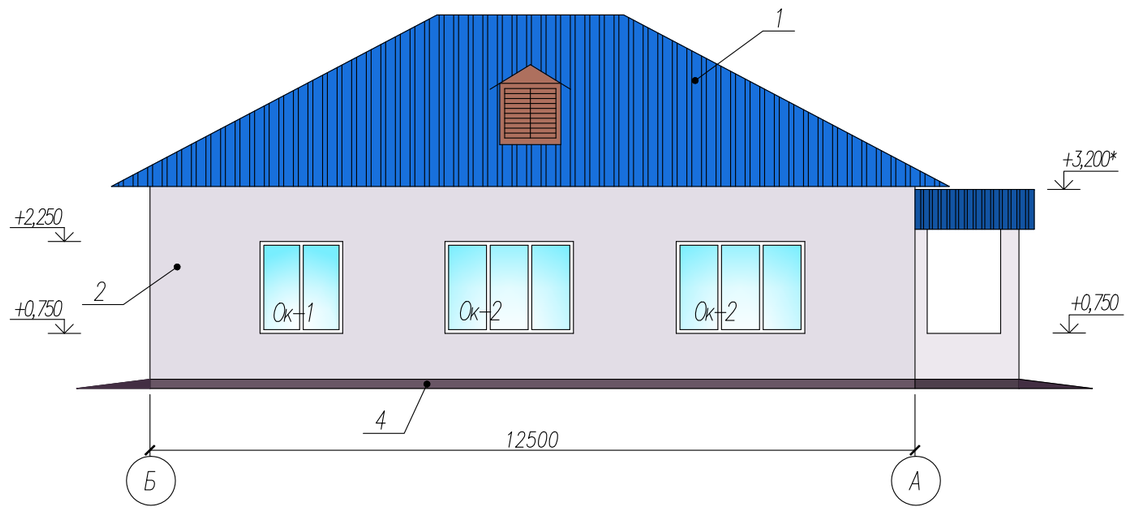

Примечание:

1. Предварительно предусмотреть очистку поврежденных участков стен от старой штукатурки с последующим восстановлением штукатурного слоя толщиной до 10мм. Площадь восстановления 30% от общей площади фасада.

3. Выполнить штукатурку фасада пристройки толщиной до 30 мм по сетки "Рабица" с ячейками 35х35 мм. Общий вес сетки – 31,2 кг.

4. По всему периметру здания выполнить отмостку шириной 1,0м из бетона класса В7,5 толщиной 100мм по слою щебня толщиной 100мм. Узел устройства отмостки см.лист 5.

Ведомость отделки фасада

Поз. отделки	Наименование элемента фасада	Наименование материала отделки	Наименование и номер эталона цвета или образец колера		Примечание
1	Покрытие кровли	Профлист Н60–845–0,8 ГОСТ 21045–2016 с полимерным покрытием		RAL 5002	268,6 $м^2$
2	Фасад	Штукатурка, окраска фасадной краской КО–174		RAL 7024	140,0 $м^2$
3	Фасад пристройки	Штукатурка по сетки "Рабица" с ячейками 35х35 мм, окраска фасадной краской КО–174		RAL 7024	20,0 $м^2$
4	Цоколь	Штукатурка, окраска фасадной краской КО–174	Черный		8,3 $м^2$
	Оконные блоки	Металлопластиковые	Белый		

Изм.	Кол.уч.	Лист	№ док.	Подпись	Дата
Проверил		Григорьев			08.20
Разработал		Григорьева			08.20
Н. контр.					

008/1–07–2020–АС

Капитальный ремонт здания ФАП "Зинеден"

Архитектурно–строительные решения

Стадия	Лист	Листов
РП	3	

Фасады

ТОО "Континент Инжиниринг" г.Павлодар

Взамен инв.№

Подпись и дата

Инв. № подл.

Формат А3

План этажа (М 1:100)

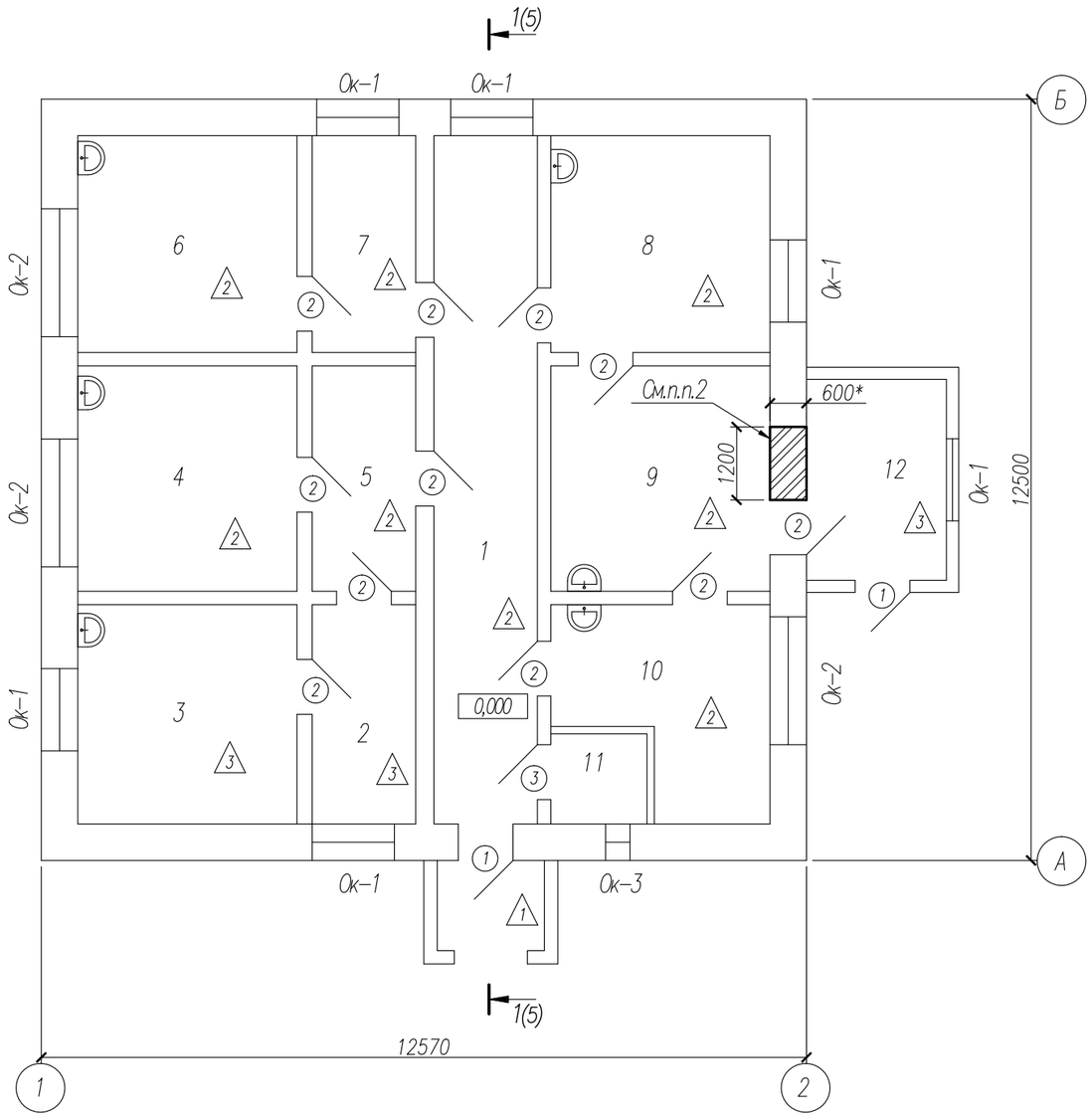

Экспликация помещений

Номер поме-щения	Наименование	Площадь, $м^2$	Кат. поме-щения
1	Коридор	19,1	
2	Кабинет	6,3	
3	Кабинет	12,9	
4	Кабинет	13,3	
5	Кабинет	6,5	
6	Кабинет	12,9	
7	Кабинет	6,2	
8	Кабинет	13,2	
9	Кабинет	13,6	
10	Кабинет	13,1	
11	Топочная	2,0	
12	Тамбур	7,5	
		119,1	

Условные обозначения:

– существующие конструкции

– закладываемые проемы

Примечание:

1. Демонтировать оконные и дверные блоки с последующей заменой на новые согласно ведомости заполнения оконных и дверных проемов, расположенной на листе 4. Площадь демонтированных оконных блоков – 21,76 $м^2$; дверных блоков – 26,46 $м^2$.
2. Заложить оконный проем в помещении номер 9. Кладку вести кирпичом КР-р-по 250х120х65/НФ/125/2,0/25 ГОСТ 530-2012 на растворе М100. Объем кирпичной кладки – 1,2$м^3$.
3. Экспликацию полов и ведомость отделки помещений см. лист 7.

Взамен инв.№	Подпись и дата	Инв. № подл.

Изм.	Кол.уч.	Лист	№ док.	Подпись	Дата	008/1-07-2020-АС			
						Капитальный ремонт здания ФАП "Зинеден"			
						Архитектурно-строительные решения	Стадия	Лист	Листов
							РП	4	
Проверил		Григорьев			08.20	План этажа (М 1:100)	ТОО "Континент Инжиниринг" г.Павлодар		
Разработал		Григорьева			08.20				
Н.контр.									

Формат А3

Разрез 1–1 (4)

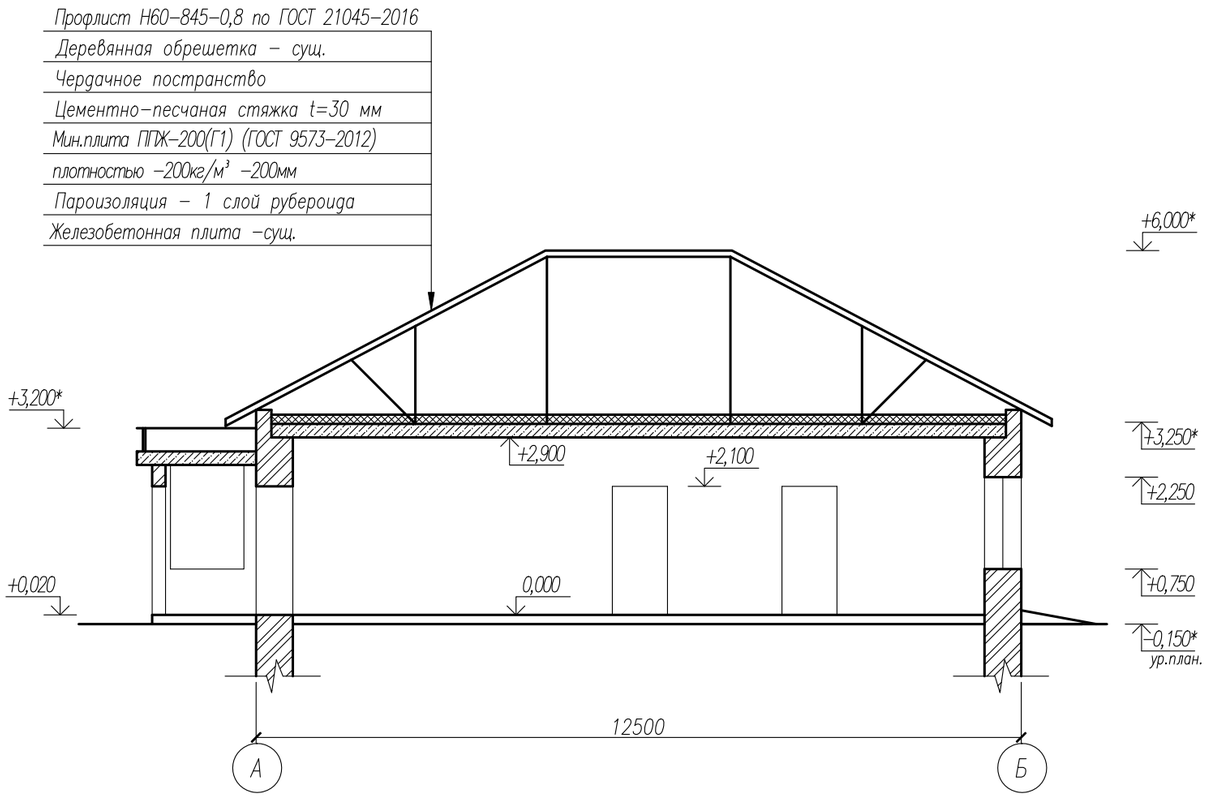

Спецификация элементов

Поз.	Обозначение	Наименование	Кол.	Масса ед.,кг	Приме–чание
		Устройство отмостки			
		Бетон класса В7,5			6,3м³
		Щебень фр.20–40 М800			6,3м³

Узел устройства отмостки

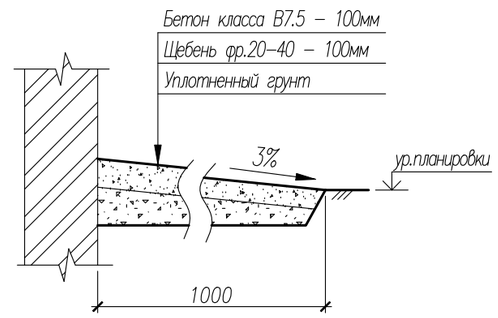

Примечание:

1. По всему периметру здания выполнить отмостку шириной 1,0м из бетона класса В7,5 толщиной 100мм по слою щебня толщиной 100мм.
2. Отметки со знаком "*" уточнить по месту.

Изм.	Кол.уч.	Лист	№ док.	Подпись	Дата	008/1–07–2020–АС			
						Капитальный ремонт здания ФАП "Зинеден"			
						Архитектурно–строительные решения	Стадия	Лист	Листов
							РП	5	
Проверил		Григорьев			08.20	Разрез 1–1	ТОО "Континент Инжиниринг" г.Павлодар		
Разработал		Григорьева			08.20				
Н. контр.									

Взамен инв.№ | Подпись и дата | Инв. № подл.

Формат А3

Ок–1

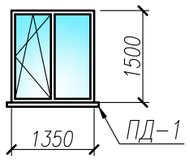

Ок–2

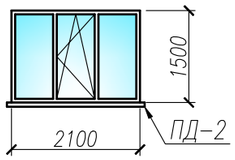

Ок–3

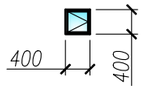

Спецификация элементов заполнения проемов

Поз.	Обозначение	Наименование	Кол. шт.	Масса ед.,кг	Приме-чание
		Заполнение дверных проемов			
1	ГОСТ 31173–2016	ДСН, Оп, Брг, Н, О 21–9	2		
2	ГОСТ 6629–88	ДГ 21–9	11		
3	ГОСТ 6629–88	ДСВ, Оп, Прг, Н, Псп 21–9	1		
		Заполнение оконных проемов			
Ок–1	ГОСТ 30674–99	ОП В2 1500–1350 (4М1–8Ar–4М1–8Ar–Н4)	6		
Ок–2	ГОСТ 30674–99	ОП В2 1500–2100 (4М1–8Ar–4М1–8Ar–Н4)	3		
Ок–3	ГОСТ 30674–99	ОП В2 400–400 (4М1–8Ar–4М1–8Ar–Н4)	1		
		Подоконные доски (ламированные)			
ПД–1	ГОСТ 30673–99	Подоконная доска из ПВХ L=1550	6		шириной 450 мм
ПД–2	ГОСТ 30673–99	Подоконная доска из ПВХ L=2300	3		

Примечание:

1. При заказе оконных и дверных блоков, размеры проемов для них уточнить по месту, выполнив контрольные замеры.
2. Оконные и дверные блоки поставляются со всеми необходимыми комплектующими. В поворотно–откидных и распашных фрамугах установить москитные сетки.
3. Выполнить внутренние и наружные откосы проемов из штукатурки, шпаклевки, с последующей окраской водоэмульсионной краской. Общая площадь откосов 40,1 $м^2$.
4. Оконные отливы выполнить из оцинкованной стали толщиной 0,7 мм, шириной 250мм. Расход материала – 4,3$м^2$.
5. Ширину подоконных досок и отливов уточнить по месту при контрольном замере.

Взамен инв.№ | Подпись и дата | Инв. № подл.

Изм.	Кол.уч.	Лист	№ док.	Подпись	Дата	008/1–07–2020–АС			
						Капитальный ремонт здания ФАП "Зинеден"			
						Архитектурно–строительные решения	Стадия	Лист	Листов
							РП	6	
Проверил		Григорьев			08.20	Схема расположения элементов заполнения проемов. Спецификация элементов заполнения проемов.	ТОО "Континент Инжиниринг" г.Павлодар		
Разработал		Григорьева			08.20				
Н. контр.									

Формат А3

Экспликация полов

Номер помещения	Тип пола	Схема пола или тип пола по серии	Данные элементов пола (наименование, толщина и др.), мм	Площадь, $м^2$
Крыльцо	1		1. Керамогранит с шераховатой пов. –13 мм; 2. Прослойка и заполнение швов из цементно–песчаного раствора М150 – 15мм; 3. Сущ. основание.	3,7
1,4,5,6,7,8, 9,10	2		1. Линолеум на тканевой основе ГОСТ 7251–77; 2. Прослойка из клеющей мастики на водостойких вяжущих; 3. Плита ОСП–2 t=10мм по ГОСТ Р 56309–2014; 4. 1 слой пергамина; 5. Сущ. основание.	97,9
2,3,12	3	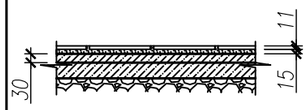	1. Керамическая плитка ГОСТ 6787–2001–11 мм; 2. Прослойка и заполнение швов из цементно–песчаного раствора М150 – 15мм; 3. Стяжка из цементно–песчаного раствора М150 –30мм 4. Сущ. основание	26,7

Ведомость отделки помещений

Наименование или номер помещения	Вид отделки элементов интерьеров						Примечание
	Потолок	Площадь, $м^2$	Стены или перегородки	Площадь, $м^2$	Низ стен или перегородок	Площадь, $м^2$	
1–ый этаж							
1,4–12	Затирка Сплошное выравнивание сухими смесями Водоэмульсионная окраска за 2 раза	107,4	Сплошное выравнивание сухими смесями 5мм Водоэмульсионная окраска за 2 раза	357,0			
2,3	Затирка Сплошное выравнивание сухими смесями Водоэмульсионная окраска за 2 раза	19,2	Сплошное выравнивание сухими смесями 5мм Водоэмульсионная окраска за 2 раза	27,5	Сплошное выравнивание сухими смесями 2мм Глазурованная плитка на клеевом составе (на h=1,8м)	40,1	

Примечание:

1. Предварительно произвести очистку от известкового набела, зачистку отделочного слоя потолка, отбивку поврежденной штукатурки с поверхности стен общей площадью 551,2 $м^2$ на все здание.
2. В помещениях с устройством раковин придусмотреть отделку стен над раковинами глазурованной плиткой на клеевом составе 1,6х0,6 (h). Общая площадь отделки – 5,8 $м^2$.
3. Предварительно произвести демонтаж покрытия полов. Ориентировочная площадь демонтажа плитки с цементной стяжкой – 30,4 $м^2$. Ориентировочная площадь демонтажа линолеума – 97,9 $м^2$.
4. В помещениях с покрытием пола из керамической плитки по периметру выполнить устройство плинтуса из аналогичной плитки на высоту 100мм. Расход – 33,5 п.м. В остальных помещениях предусмотреть устройство поливинилхлоридных плинтусов по ГОСТ 19111–2001. Расход материалов – 100,4 п.м.
5. Обьем работ уточнить по месту.

Взамен инв.№ | Подпись и дата | Инв. № подл.

Изм.	Кол.уч.	Лист	№ док.	Подпись	Дата	008/1–07–2020–АС		
						Капитальный ремонт здания ФАП "Зинеден"		
						Архитектурно–строительные решения	Стадия: РП	Лист: 7	Листов:
Проверил		Григорьев			08.20	Экспликация полов. Ведомость отделки помещений.	ТОО "Континент Инжиниринг" г.Павлодар	
Разработал		Григорьева			08.20			
Н. контр.								

Формат А3

План кровли (М 1:200)

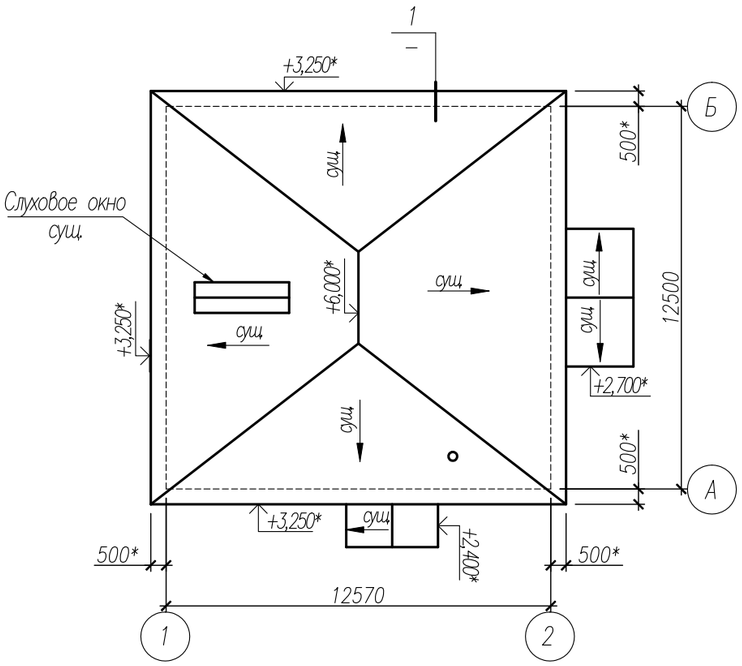

Спецификация элементов кровли

Поз.	Обозначение	Наименование	Кол.	Масса ед.,кг	Приме-чание
	ГОСТ 8486-86*	Обрешетка 60х50(h), п.м.	150,0		0,45м³
	То же	Сплошной настил 150х50(h), п.м.	300,0		2,3м³
	То же	Подшивная доска 150х20(h), п.м.	156,0		0,47м³
	То же	Лобовая доска 180х30(h), п.м.	56,0		0,3м³
	ГОСТ 24045-2016	Профлист Н60-845-0,8 м²	268,6	9,9	с полимерн. покрытием
		Цементно-песчаная стяжка М150, t=30мм			4,32м³
	ГОСТ 9573-2012	Мин.плита ППЖ-200(Г1), t=200мм			144,0м²
	ГОСТ 10923-93	Рубероид РПП-300 (пароизоляция),м²	144,4		1 слой
	ГОСТ 14918-80	Сталь оцинкованная 0,7х600мм, п.м.	44,0	3,3	

Ведомость обьемов демонтажных работ кровли

Поз.	Наименование	Кол.	Масса ед.,кг	Приме-чание
	Разборка покрытий кровли из асбестоцементных листов, м²	268,6		
	Демонтаж засыпного утеплителя, м³	28,8		
	Демонтаж подшивки карниза, м³	0,5		
	Вывоз строительного мусора, т	xxx		

Профлист Н60-845-0,8 по ГОСТ 21045-2016
Деревянная обрешетка сеч.50х60мм. шаг 450мм
частичная замена
Чердачное постранство
Цементно-песчаная стяжка t=30 мм
Мин.плита ППЖ-200(Г1) (ГОСТ 9573-2012)
плотностью -200кг/м³ -200мм
Пароизоляция – 1 слой рубероида
Железобетонная плита -сущ.

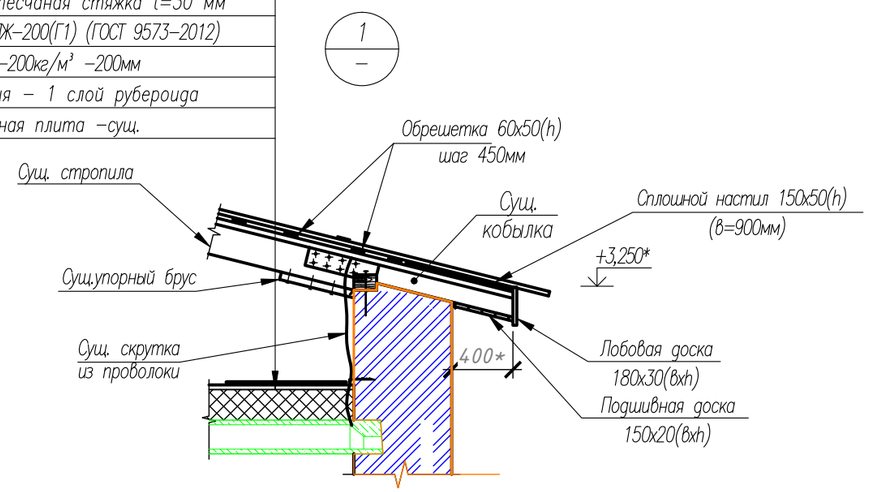

Примечание:

1. Уклоны кровли приняты существующие с уточнением по месту.
2. Выполнить замену асбестоцементных листов на профилированные. Заменить по периметру подшивную и лобовую доску, частично обрешетку. Заменить утеплитель кровли.
3. Примыкания кровли закрываются защитным фартуком из оцинкованной кровельной стали, толщиной 0,7 мм по ГОСТ 14918-80. Защитные фартуки изготавливаются по месту, а их крепление осуществляется оцинкованными кровельными гвоздями при помощи пристрелки строительно-монтажным пистолетом.
4. Все деревянные элементы подлежат антисептированию и окраске влагостойким антипиреном составом в соответствии с требованиями СП РК 2.01-101-2013.
5. Материал деревянных конструкций – древесина хвойных пород по ГОСТ 8486-86 с размерами по ГОСТ 24454-80Е* с влажностью не более 25%. Древесина должна быть не ниже 2-го сорта.

Изм.	Кол.уч.	Лист	№ док.	Подпись	Дата	008/1-07-2020-АС			
						Капитальный ремонт здания ФАП "Зинеден"			
						Архитектурно-строительные решения	Стадия	Лист	Листов
							РП	8	
Проверил		Григорьев			08.20	План кровли	ТОО "Континент Инжиниринг" г.Павлодар		
Разработал		Григорьева			08.20				
Н. контр.									

Взамен инв.№ | Подпись и дата | Инв. № подл.

Формат А3

Схема ограждения (М 1:500)

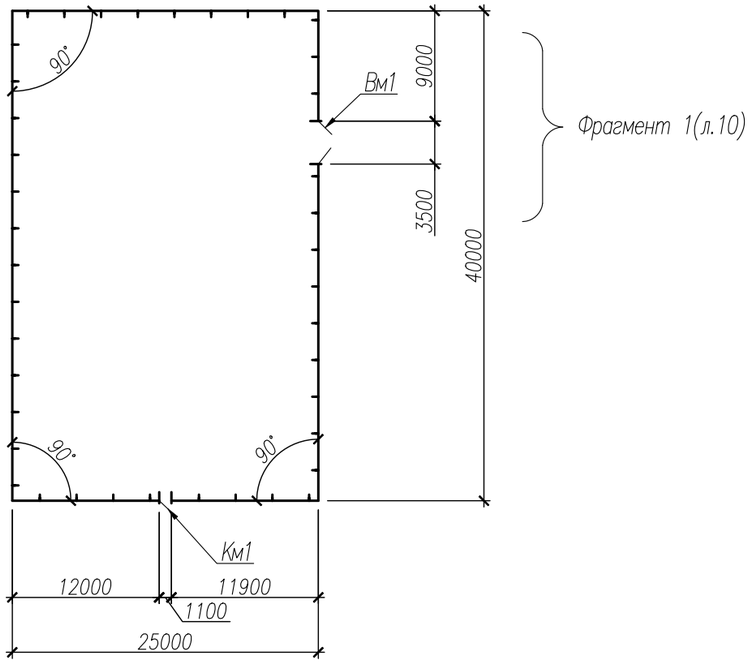

Спецификация элементов ограждения

Поз.	Обозначение	Наименование	Кол.	Масса ед.,кг	Приме-чание
		Сборочные единицы			
Вм1		Ворота металлические распашные 3,5х1,6(h)	1	88,64	
	лист 12	Полотно ворот	1	74,9	
	лист 13	Петля П-1	4	1,96	
	лист 14	Защелка Щ-1	1	2,3	
У-1	лист 11 (узел 4)	Сьемный упор У-1	1	3,6	Комплект на одни ворота
		Труба $\frac{32х4\ ГОСТ\ 8732-78*}{С235\ ГОСТ27772-2015*}$ L=250	2	0,7	
		Труба $\frac{25х3\ ГОСТ\ 8732-78*}{С235\ ГОСТ27772-2015*}$ L=100	2	0,2	
		Круг $\frac{16\ ГОСТ\ 2590-2006}{С245\ ГОСТ27772-2015*}$ L=550	2	0,9	
Км1		Калитка металлическая 1,1х1,6(h)	1	26,82	
	Серия 3.017-3 Выпуск 2	Панель 1ПМ10.16	1	20,0	См.п.п.1
	лист 13	Петля П-1	2	1,96	
	лист 15	Ручка Р-1	1	2,9	
Пм1	Серия 3.017-3 Выпуск 2	Панель ограждения 1ПМ30.16	42	44,8	
Ст1		Стойка металлическая Ст1	45	60,64	
		Труба $\frac{140х140х6\ ГОСТ\ 8639-82}{С235\ ГОСТ27772-2015*}$ L=2400	1	59,4	
		Лист $\frac{4х140х140\ ГОСТ\ 19903-2015*}{С235\ ГОСТ27772-2015*}$	2	0,62	
		Детали			
		Лист $\frac{6х80х120\ ГОСТ\ 19903-2015*}{С235\ ГОСТ27772-2015*}$	168	0,4	
		Материалы			на весь объем
		Бетон класса В7.5			1,84 $м^3$
		Щебень фр.20-40 (М800)			0,64 $м^3$

Примечание:

1. Полотно калитки выполнить аналогично панели 1ПМ30.16 по серии 3.017-3 выпуск 2 только шириной 1,0м.
2. Сварку производить электродами типа Э42 по ГОСТ 9467-75*.
3. Стальные изделия огрунтовать в два слоя грунтовкой ГФ-021 (ГОСТ 25129-82*) и окрасить эмалью ПФ-115 (ГОСТ 6465-76*) за два раза.
4. Котлован сверлить на 200мм ниже подошвы стойки и предусмотреть полную выемку грунта нарушенной структуры.
5. Отверстия в стойках с двух сторон закрыть пластиной 4х140х140. Стойки установить в сверленый котлован на подготовку из щебня толщиной 200мм. Пазухи между стойкой и стенками котлована заполнить бетоном класса В7.5.
6. Вокруг стоек выполнить трамбованную глиняную отмостку шириной 0,7м.
7. Для упора на воротах предусмотрен сьемный упор У-1 удерживающий ворота в открытом положении. Возле ворот забить в землю трубу ø32х4 (L=300мм) для упора в нее сьемного упора У-1. Место забивки определить по месту (см.узел 4 лист 11).
8. Данный лист см. с листом 10-15.

Взамен инв.№ | Подпись и дата | Инв. № подл.

Изм.	Кол.уч.	Лист	№ док.	Подпись	Дата
Проверил		Григорьев			08.20
Разработал		Григорьева			08.20
Н.контр.					

008/1-07-2020-АС

Капитальный ремонт здания ФАП "Зинеден"

Архитектурно-строительные решения

Стадия	Лист	Листов
РП	9	

Ограждение территории

ТОО "Континент Инжиниринг" г.Павлодар

Формат А3

Фрагмент 1 (М 1:50)

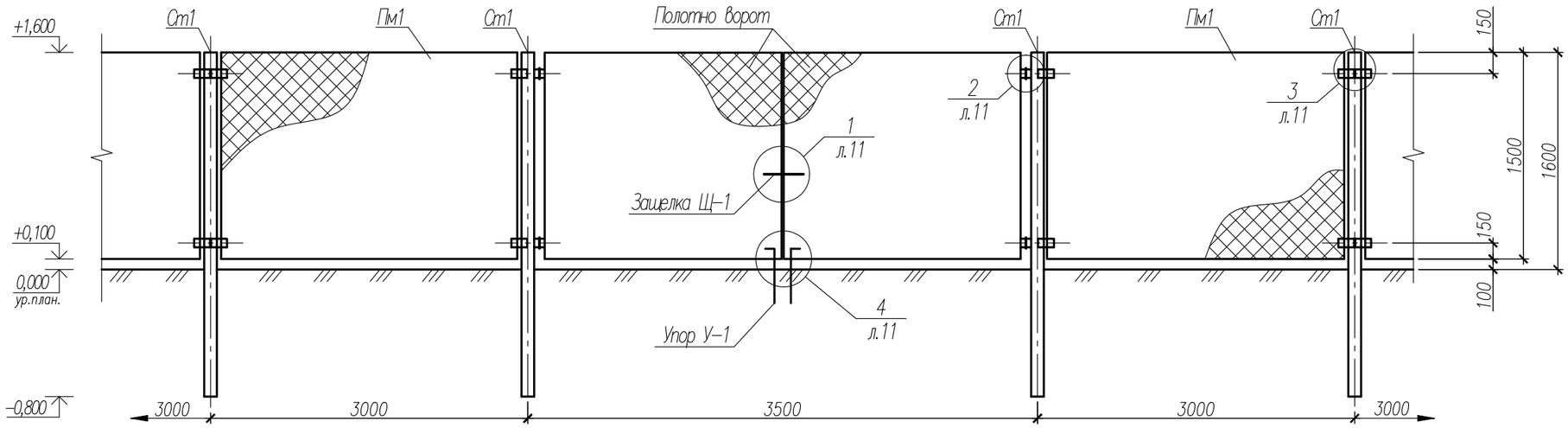

Схема закрепления стойки в грунте

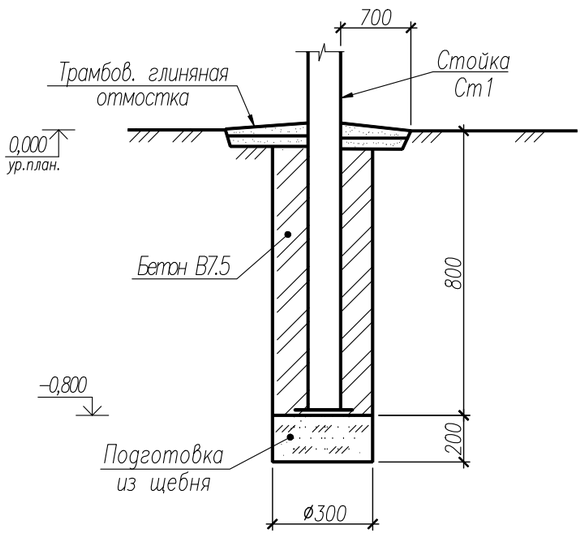

						008/1-07-2020-АС		
						Капитальный ремонт здания ФАП "Зинеден"		
Изм.	Кол.уч.	Лист	№ док.	Подпись	Дата			
						Архитектурно-строительные решения	Стадия	Лист	Листов
							РП	10	
Проверил		Григорьев			08.20	Фрагмент 1	ТОО "Континент Инжиниринг" г.Павлодар		
Разработал		Григорьева			08.20				
Н. контр.									

Взамен инв.№

Подпись и дата

Инв. № подл.

Формат А3

1
л.10

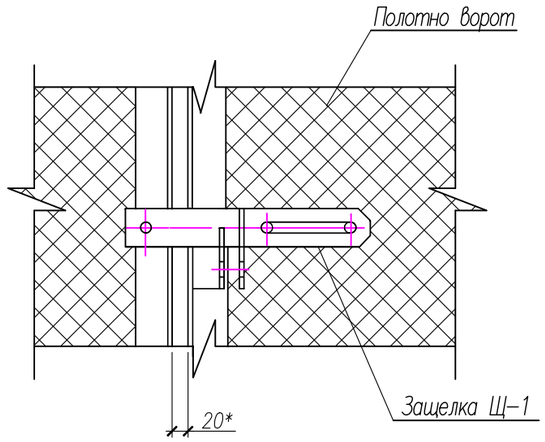

2
л.10

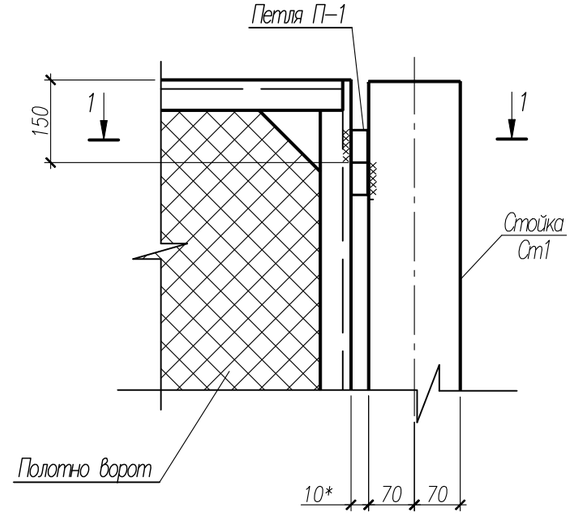

4
л.10

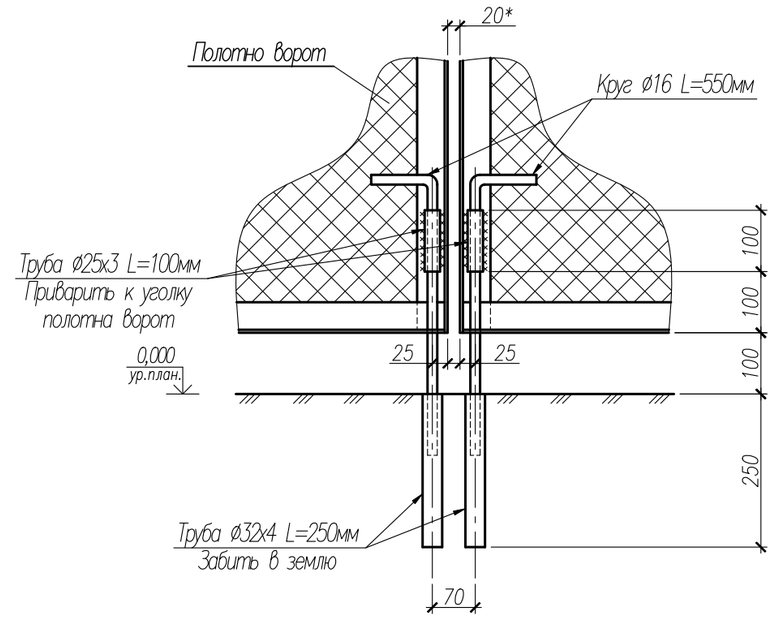

3
л.10

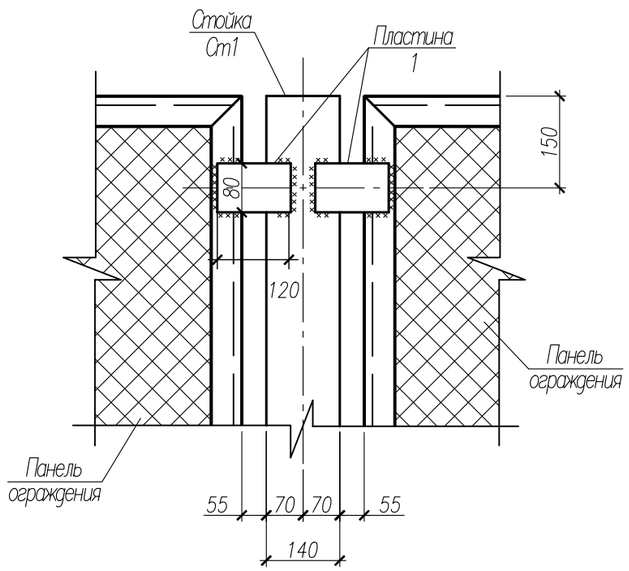

1 – 1

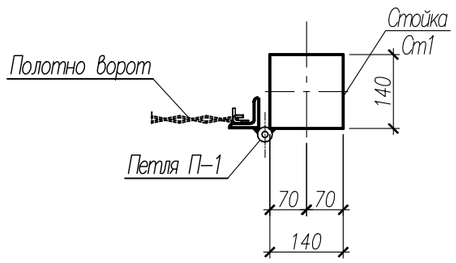

						008/1-07-2020-АС		
						Капитальный ремонт здания ФАП "Зинеден"		
Изм.	Кол.уч.	Лист	№ док.	Подпись	Дата			
						Архитектурно-строительные решения	Стадия	Лист	Листов
							РП	11	
Проверил		Григорьев			08.20	Узлы ограждения	ТОО "Континент Инжиниринг" г.Павлодар		
Разработал		Григорьева			08.20				
Н. контр.									

Взамен инв.№

Подпись и дата

Инв. № подл.

Формат А3

Полотно ворот

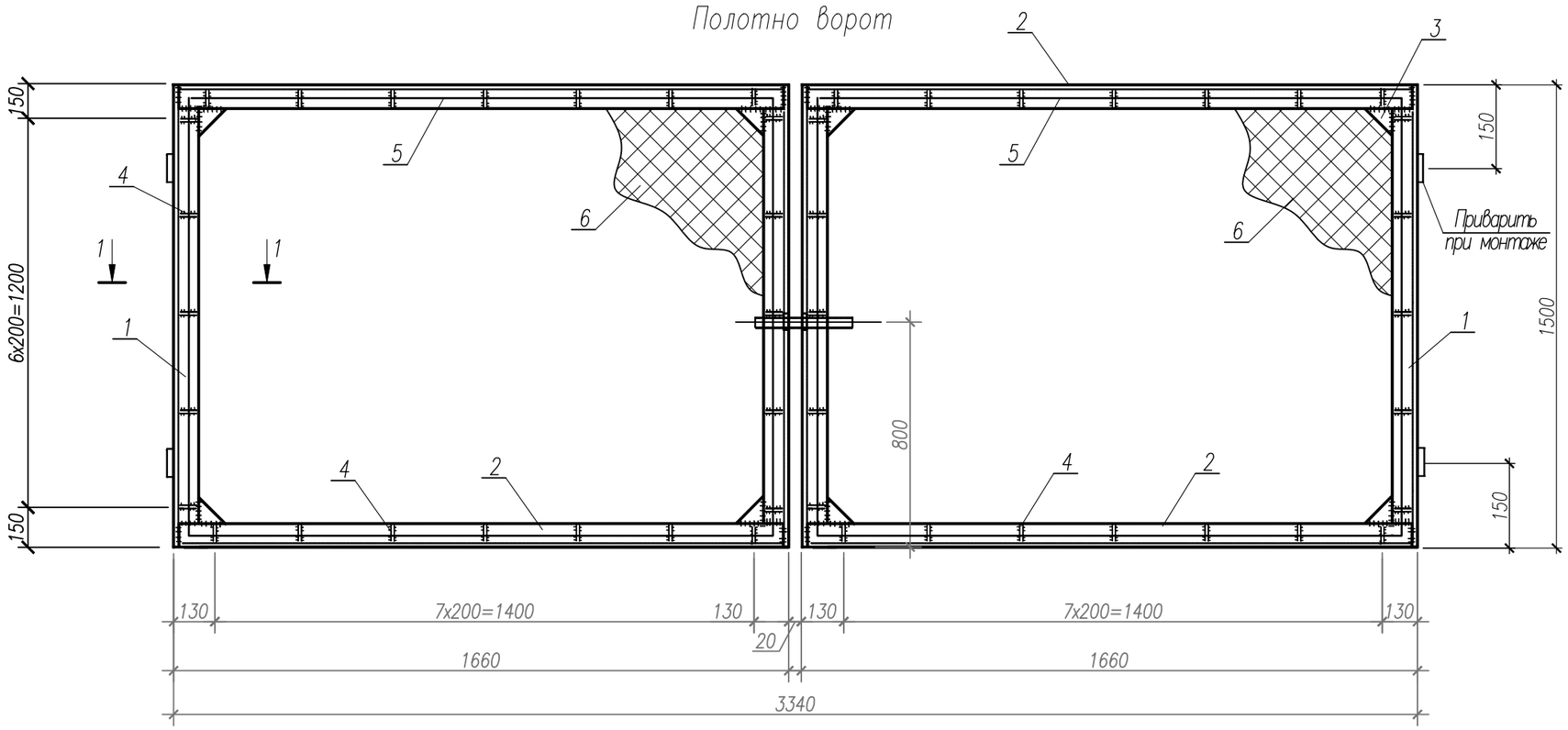

Поз.1

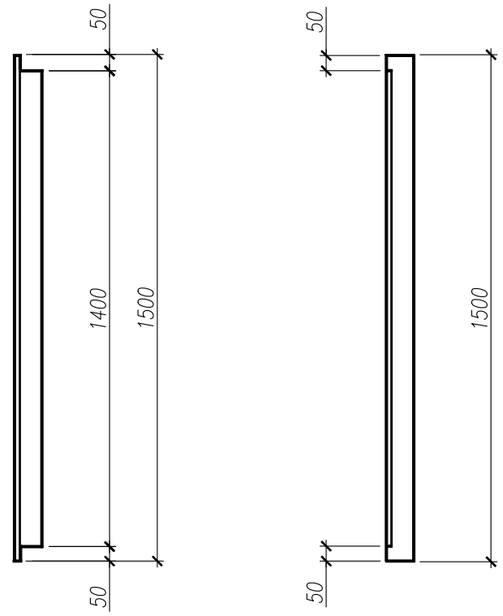

1 – 1

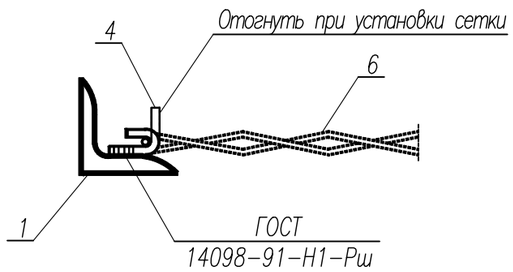

Поз.3

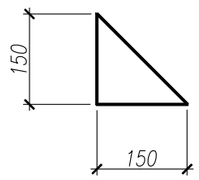

Масса изделия 74,9кг.

Спецификация элементов полотна ворот

Поз.	Обозначение	Наименование	Кол. шт.	Масса ед., кг	Приме-чание
		Детали			
1	ГОСТ 8509–93	Уголок 50х50х5, L=1500мм	4	5,66	
2	ГОСТ 8509–93	Уголок 50х50х5, L=1660мм	4	6,26	
3	ГОСТ 19903–2015	Лист 5х150х150	8	0,4	
4	ГОСТ 34028–2016	Арматура ⌀6 AI, L=50мм	60	0,1	
5	ГОСТ 34028–2016	Арматура ⌀6 AI, п.м.	12,6	0,222	
6	ГОСТ 5336–80	Сетка 2–50–3,0 3300х1500мм		2,42	4,95 м²

Взамен инв.№ | Подпись и дата | Инв. № подл.

Изм.	Кол.уч.	Лист	№ док.	Подпись	Дата	008/1–07–2020–АС		
						Капитальный ремонт здания ФАП "Зинеден"		
						Архитектурно–строительные решения	Стадия	Лист	Листов
							РП	12	
Проверил		Григорьев			08.20	Полотно ворот	ТОО "Континент Инжиниринг" г.Павлодар	
Разработал		Григорьева			08.20			
Н.контр.								

Формат А3

Спецификация элементов

Поз.	Обозначение	Наименование	Кол.	Масса ед.,кг	Приме-чание
		Петля П-1		1,96	
		Детали			
1		Круг $\frac{\text{35 ГОСТ 2590-2006}}{\text{С245 ГОСТ27772-2015*}}$ L=125	1	0,94	
2		Круг $\frac{\text{35 ГОСТ 2590-2006}}{\text{С245 ГОСТ27772-2015*}}$ L=80	1	0,6	
3		Лист $\frac{\text{5х50х80 ГОСТ 19903-2015*}}{\text{С245 ГОСТ27772-2015*}}$	2	0,2	
		Стандартные изделия			
4		Шарик 15,0 ГОСТ 3722-81	1	0,014	
5		Масленка 1.1 ГОСТ 19853-74	1	0,003	

Петля П-1 (М 1:2)

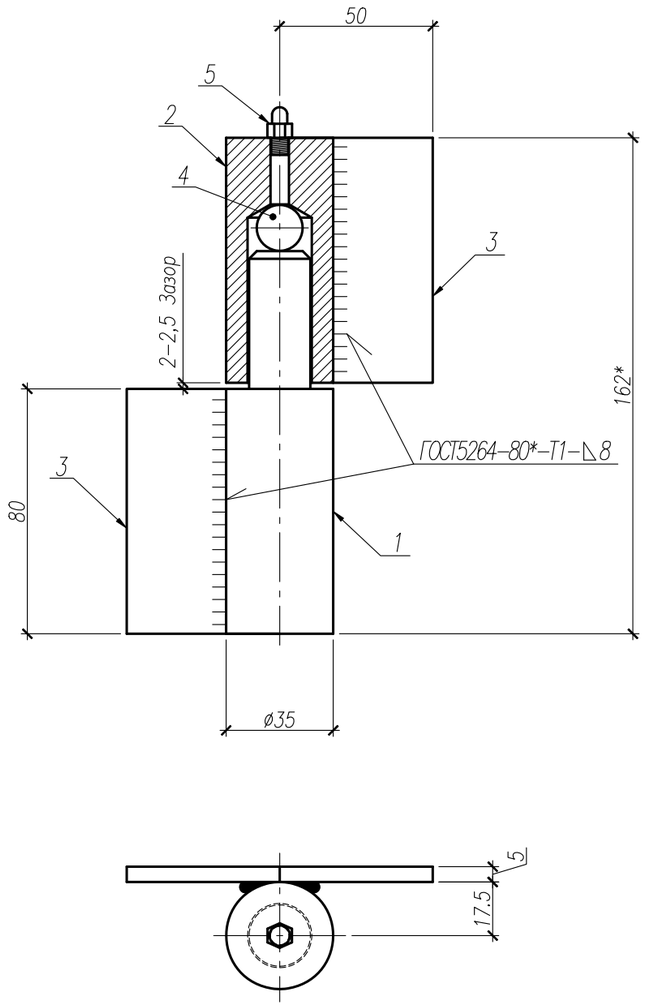

Поз.1

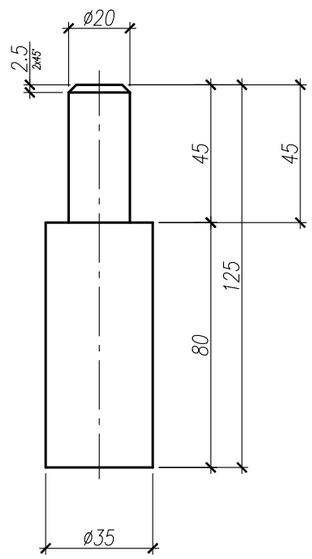

Поз.2

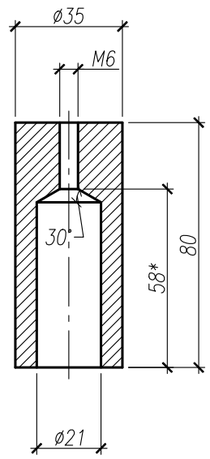

Примечание:
1. При сборке внутреннюю поверхность петли смазать техническим вазелином.

Изм.	Кол.уч.	Лист	№ док.	Подпись	Дата	008/1-07-2020-АС		
						Капитальный ремонт здания ФАП "Зинеден"		
						Архитектурно-строительные решения	Стадия: РП	Лист: 13 / Листов:
Проверил		Григорьев			08.20	Петля П-1	ТОО "Континент Инжиниринг" г.Павлодар	
Разработал		Григорьева			08.20			
Н. контр.								

Взамен инв.№ | Подпись и дата | Инв. № подл.

Формат А3

Защелка Щ-1

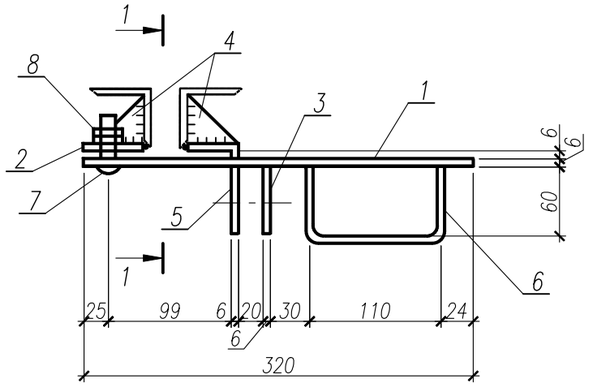

1-1

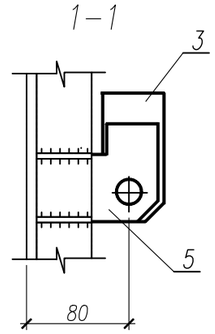

Поз.3

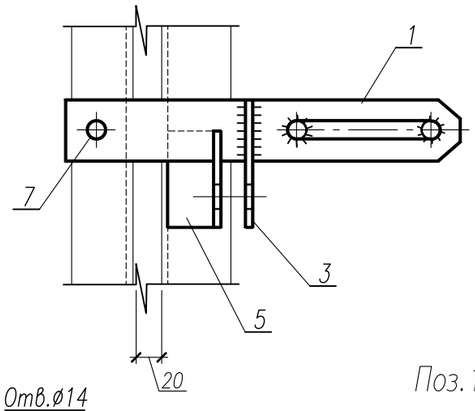

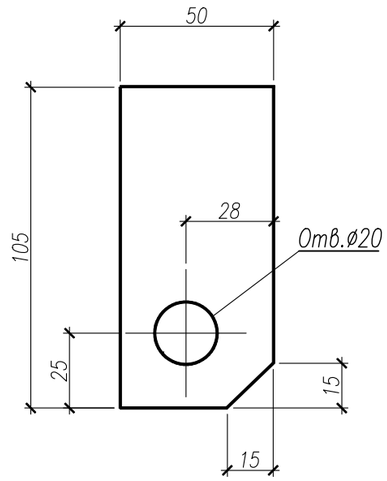

Поз.1

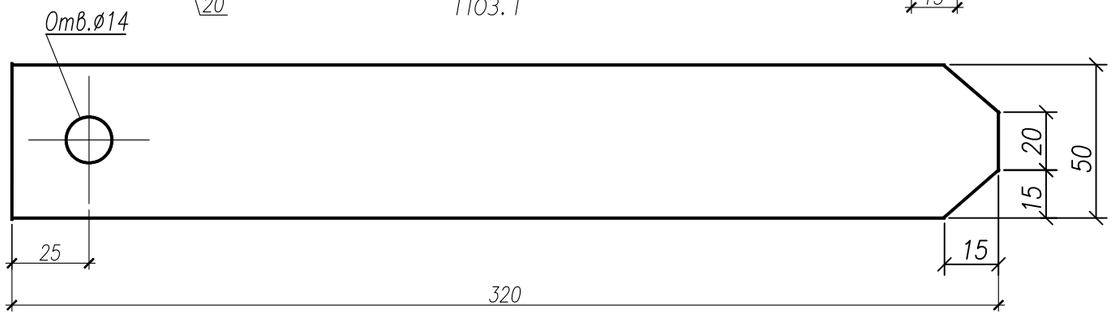

Поз.4

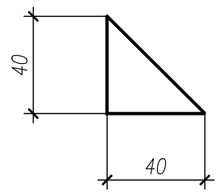

Поз.2

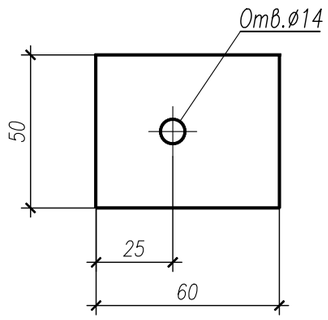

Поз.5

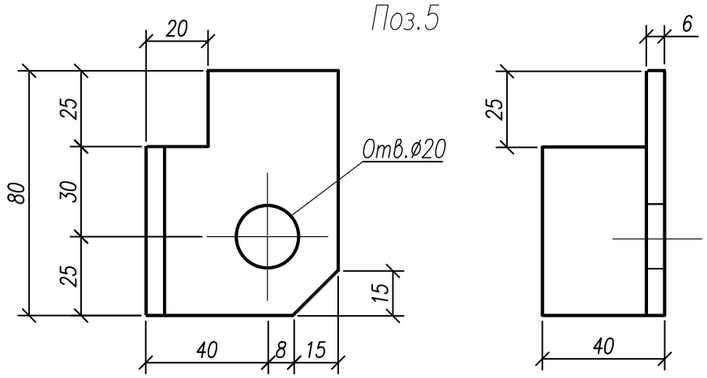

Спецификация элементов защелки Щ-1

Поз.	Обозначение	Наименование	Кол. шт.	Масса ед., кг	Приме-чание
		Детали			
1	ГОСТ 19903-2015	Лист 6х50х320	1	0,75	
2	ГОСТ 19903-2015	Лист 6х50х60	1	0,14	
3	ГОСТ 19903-2015	Лист 6х50х105	1	0,25	
4	ГОСТ 19903-2015	Лист 6х40х40	4	0,08	
5	ГОСТ 8510-86	Уголок 63х40х6, L=80мм	1	0,37	
6	ГОСТ 2590-2006	Круг ø16, L=240мм	1	0,38	
		Стандартные изделия			
7	ГОСТ 7798-70*	Болт М12, L=35мм	1	0,05	
8	ГОСТ 5915-70*	Гайка М12	2	0,015	

Масса изделия 2,3кг.

Примечания:
1. Толщина сварных швов 4мм.

Изм.	Кол.уч.	Лист	№ док.	Подпись	Дата	008/1-07-2020-АС			
						Капитальный ремонт здания ФАП "Зинеден"			
						Архитектурно-строительные решения	Стадия	Лист	Листов
							РП	14	
Проверил		Григорьев			08.20	Защелка Щ-1	ТОО "Континент Инжиниринг" г.Павлодар		
Разработал		Григорьева			08.20				
Н.контр.									

Взамен инв.№ | Подпись и дата | Инв. № подл.

Формат А3

Ручка Р-1

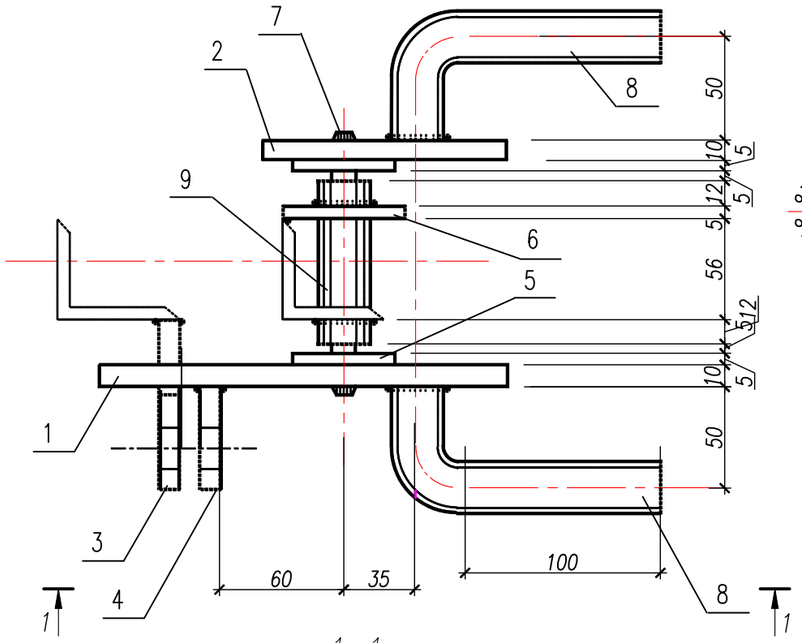

1-1

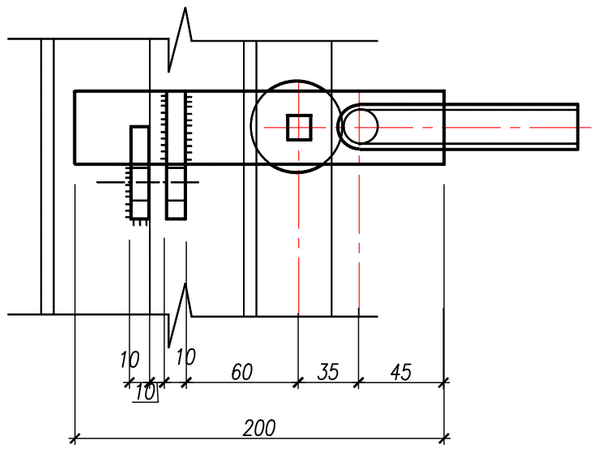

Поз.5

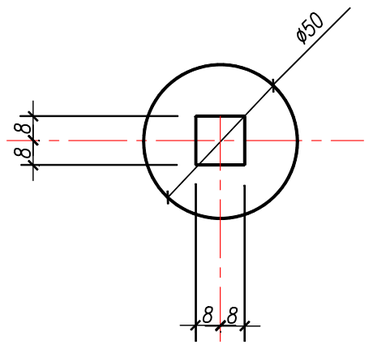

Поз.4

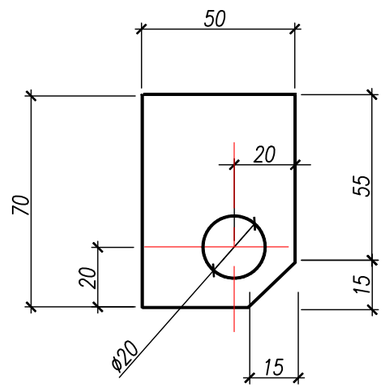

Поз.3

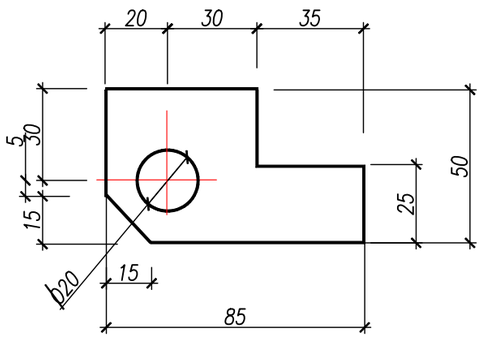

Поз.1

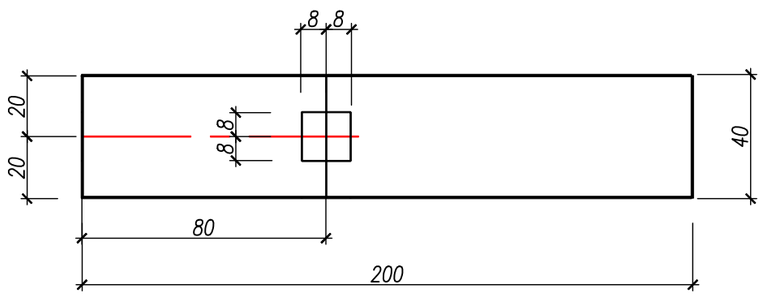

Спецификация элементов ручки Р-1

Поз.	Обозначение	Наименование	Кол. шт.	Масса ед., кг	Приме-чание
		Детали			
1	ГОСТ 19903-2015	Лист 10х40х200	1	0,63	
2	ГОСТ 19903-2015	Лист 10х40х120	1	0,38	
3	ГОСТ 19903-2015	Лист 10х50х85	1	0,33	
4	ГОСТ 19903-2015	Лист 10х50х70	1	0,27	
5	ГОСТ 19903-2015	Лист 5х50х50	2	0,1	
6	ГОСТ 19903-2015	Лист 6х60х60	1	0,17	
7	ГОСТ 2590-2006	Круг ø20, L=130мм	1	0,32	
8	ГОСТ 8732-78	Труба 20х2,5, L=150мм	2	0,23	
9	ГОСТ 8732-78	Труба 20х2,5, L=80мм	1	0,12	

Масса изделия 2,9кг.

Поз.7

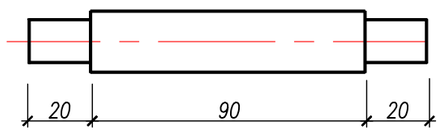

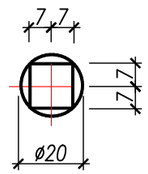

Поз.6

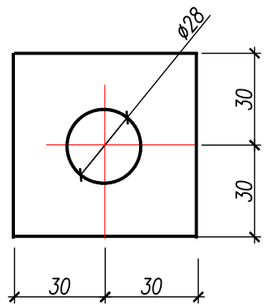

Изм.	Кол.уч.	Лист	№ док.	Подпись	Дата
Проверил		Григорьев			08.20
Разработал		Григорьева			08.20
Н. контр.					

008/1-07-2020-АС

Капитальный ремонт здания ФАП "Зинеден"

Архитектурно-строительные решения

Стадия	Лист	Листов
РП	15	

Ручка Р-1

ТОО "Континент Инжиниринг" г.Павлодар

Формат А3

Взамен инв.№ | Подпись и дата | Инв. № подл.