Товарищество с ограниченной ответственностью

"Континент Инжиниринг"

Государственная лицензия №18008378

РАБОЧИЙ ПРОЕКТ

Капитальный ремонт здания ВА "Тущыкудыкская"

Архитектурно-строительные решения

№ 008/2-07-2020-АС

Павлодар 2020

Товарищество с ограниченной ответственностью

"Континент Инжиниринг"

Государственная лицензия №18008378

РАБОЧИЙ ПРОЕКТ

Капитальный ремонт здания ВА "Тущыкудыкская"

Архитектурно-строительные решения

№ 008/2-07-2020-АС

Директор — Григорьев А.С.

Главный инженер проекта — Григорьев А.С.

Павлодар 2020

Ведомость рабочих чертежей основного комплекта

Лист	Наименование	Примечание
1	Общие данные (начало)	
2	Общие данные (окончание)	
3	Фасады	
4	План до капитального ремонта (М 1:200)	
5	План этажа после капитального ремонта (М 1:200)	
6	Разрез 1–1. Узел устройства отмостки.	
7	Схема расположения элементов заполнения проемов. Спецификация элементов заполнения проемов.	
8	Экспликация полов. Ведомость отделки помещений.	
9	План кровли	
10	Козырек К1, Крыльцо Кр1.	
11	Пандус П1	
12	Фрагмент 1(5). Устройства универсального санузла	
13	Ограждение территории	
14	Фрагмент А	
15	Узлы ограждения	
16	Полотно ворот	
17	Петля П–1	
18	Защелка Щ–1	
19	Ручка Р–1	

Ведомость ссылочных и прилагаемых документов

Обозначение	Наименование	Примечание
	Ссылочные документы	
СП РК 2.02–101–2014	Пожарная защита зданий и сооружений	
СН РК 3.02–37–2013 СП РК 3.02–137–2013	Крыши и кровли	
СН РК 2.01–01–2013 СП РК 2.01–101–2013	Защита строительных конструкций от коррозии	
СН РК 5.03–07–2013 СП РК 5.03–107–2013	Несущие и ограждающие конструкции	
СП РК 3.02–113–2014	Лечебно–профилактические учреждения	
СН РК 3.02–36–2012 СП РК 3.02–136–2012	Полы	

Ведомость основных комплектов рабочих чертежей

Обозначение	Наименование	Примечание
008/2–07–2020–АС	Архитектурно–строительные решения	данный альбом
008/2–07–2020–ЭО	Электротехнические решения	
008/2–07–2020–ОВ	Отопление и вентиляция	
008/2–07–2020–ВК	Водопровод и канализация	

Согласовано

ЭО	Колесников	08.20
ВК	Дмитриев	08.20
ОВ	Дмитриев	08.20

Взамен инв.№

Подпись и дата

Инв. № подл.

Проект разработан в соответсвии с действующими нормами, правилами и стандартами, действующими в Республике Казахстан, включая требования противопожарной безопасности, и обеспечивает безопасную эксплуатацию зданий и сооружений при соблюдении предусмотренных проектом мероприятий.

Главный инженер проекта Григорьев А.С.

Изм.	Кол.уч.	Лист	№ док.	Подпись	Дата
ГИП	Григорьев				08.20
Проверил	Григорьев				08.20
Разработал	Григорьева				08.20
Н. контр.					

008/2–07–2020–АС

Капитальный ремонт здания ВА "Тущыкудыкская"

Архитектурно–строительные решения

Стадия	Лист	Листов
РП	1	19

Общие данные (начало)

ТОО "Континент Инжиниринг" г.Павлодар

Формат А3

Общие указания

Данный проект разработан на основании технического задания и технического обследования выполненное ТОО "Эксперт – Q" в феврале 2019 г.

Проект выполненный в соответствии с действующими нормами, правилами и стандартами, действующими на территории Республики Казахстан, обеспечивающими прочность и устойчивость конструкций, безопасную эксплуатацию зданий и сооружений при соблюдении предусмотренных проектом мероприятий.

Проект предназначен для строительства в IVГ климатическом подрайоне со следующими расчетными характеристиками:

- снеговая нагрузка – 120 кгс/м^2;
- нормативный напор ветра – 38кгс/м^2;
- расчетная температура воздуха –26°С;
- сейсмичность района строительства – не сейсмичен.

Заданием предусмотрен капитальный ремонт здания врачебной амбулатории расположенной в Атырауской области, Исатайский район, с.Тущыкудык.

Существующее здание прямоугольной конфигурации в плане, с размерами в крайних осях 18,70х34,70м. Здание одноэтажное, бескаркасного типа с несущими кирпичными продольными и поперечными стенами.

Общая площадь здания – 604,1 м^2, площадь застройки – 695 м^2, объем здания 2224 м^3.

За относительную отметку 0,000 принят уровень чистого пола этажа.

Уровень ответственности здания – II (нормальный), технически не сложный.

Степень огнестойкости здания – II.

Класс конструктивной пожарной опасности здания –С1.

Класс пожарной опасности строительных конструкций –К0.

Категория по взрывопожарной и пожарной опасности – Д.

Класс по функциональной пожарной опасности – Ф3.4.

Фундамент – монолитный железобетон.

Наружные стены из ракушеблока.

Перегородки– кирпич толщиной 120 мм.

Перекрытие – железобетонные плиты.

Оконные блоки – индивидуального изготовления деревянные.

Дверные блоки – деревянные, стальные.

Полы – бетонные, деревянные (покрытие – линолеум), керамическая плитка.

Крыша – деревянная стропильная.

Проектом предусматривается выполнение следующих видов работ:

- замена окон на оконные блоки из ПВХ профилей по ГОСТ 30674–99;
- замена дверных блоков с последующим устройством деревянных блоков по ГОСТ 6629–88 и стальных дверей по ГОСТ 31173–2016;
- выполнение откосов проемов;
- устройство отливов для всех окон;
- замена полов;
- штукатурка и покраска фасада;
- внутренний ремонт помещений;
- замена покрытия кровли на покрытие из профилированного листа типа Н60–845–0,8 по ГОСТ 21045–2016, частичная замена обрешетки, замена утеплителя кровли;
- устройство козырьков над запасными выходами, устройство и ремонт крылец;
- устройство пандуса для маломобильных групп населения;
- устройство кирпичной перегородки из кирпича КР–р–по 250х120х65/НФ/125/2,0/25 ГОСТ 530–2012 на растворе М50;
- устройство витражей из алюминиевого профиля;
- ремонт ограждения;
- устройство отмостки.

Все общестроительные работы выполнять в соответствии с требованиями СН РК 5.03–07–2013 "Несущие и ограждающие конструкции", СН РК 5.01–01–2013 "Земляные сооружения. основания и фундаменты", СН РК 1.03–05–2011 "Охрана труда и техника безопасности в строительстве".

Производство работ по устройству кровли вести в соответствии со СН РК 3.02–37–2013, СН РК 1.03–05–2011.

Примыкания кровли к парапетам, фановым стоякам закрываются защитным фартуком из оцинкованной кровельной стали, толщиной 0,7 мм по ГОСТ 14918–80. Защитные фартуки изготавливаются по месту, а их крепление осуществляется оцинкованными кровельными гвоздями при помощи пристрелки строительно–монтажным пистолетом.

Все деревянные элементы подлежат антисептированию и окраске влагостойким антипиреном составом в соответствии с требованиями СП РК 2.01–101–2013.

Деревянные элементы, соприкасающиеся с кладкой, осмолить и изолировать от кладки слоем толя.

Монтаж деревянных конструкций осуществлять в соответствии с СН РК 5.03–07–2013.

Материал деревянных конструкций – древесина хвойных пород по ГОСТ 8486–86 с размерами по ГОСТ 24454–80Е* с влажностью не более 25%. Древесина должна быть не ниже 2–го сорта.

Минимальные катеты угловых швов принимать СНиП РК 5.04–23–2002 "Стальные конструкции". Все стыковые швы выполнять с полным проваром. Высоту швов принять по наименьшей толщине свариваемых элементов. Сварку элементов производить электродами Э42 по ГОСТ 9467–75.

Металлические элементы должны быть огрунтованы двумя слоями грунтовки ГФ–021 по ГОСТ 25129–82 с последующей окраской эмалью ПФ115 по ГОСТ 6465–76 за два раза. Общая толщина покрытия, включая грунтовку, не менее 55мкм. Качество лакокрасочного покрытия должно соответствовать классу V по ГОСТ 9.032–74.

Строительные работы в зимнее время производить с соблюдением требований СН РК 5.03–07–2013 "Несущие и ограждающие конструкции", СН РК 5.01–01–2013 "Земляные сооружения, основания и фундаменты", СН РК 2.04–05–2014 "Изоляционные и отделочные покрытия".

Использование замерзшего, а затем отогретого водой раствора запрещается.

Применение цементного раствора без пластифицирующих добавок не допускается.

Бетонные конструкции очистить от наледей и грязи.

						008/2–07–2020–АС		
						Капитальный ремонт здания ВА "Тущыкудыкская"		
Изм.	Кол.уч.	Лист	№ док.	Подпись	Дата			
						Архитектурно–строительные решения	Стадия	Лист	Листов
							РП	2	
Проверил		Григорьев			08.20	Общие данные (окончание)	ТОО "Континент Инжиниринг" г.Павлодар		
Разработал		Григорьева			08.20				
Н. контр.									

Взамен инв.№

Подпись и дата

Инв. № подл.

Формат А3

Фасад в осях 1–2

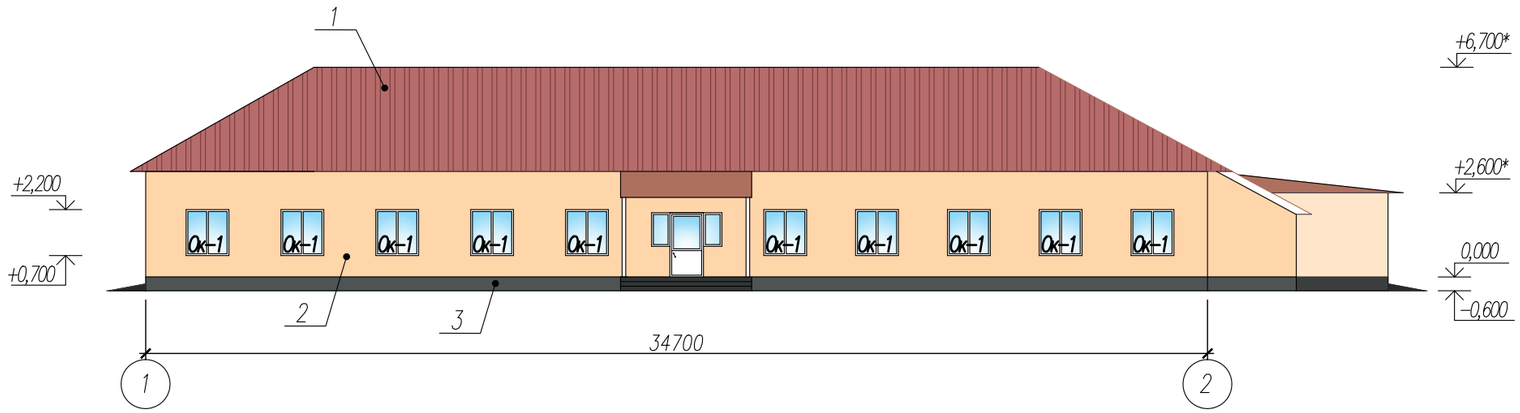

Фасад в осях А–Б

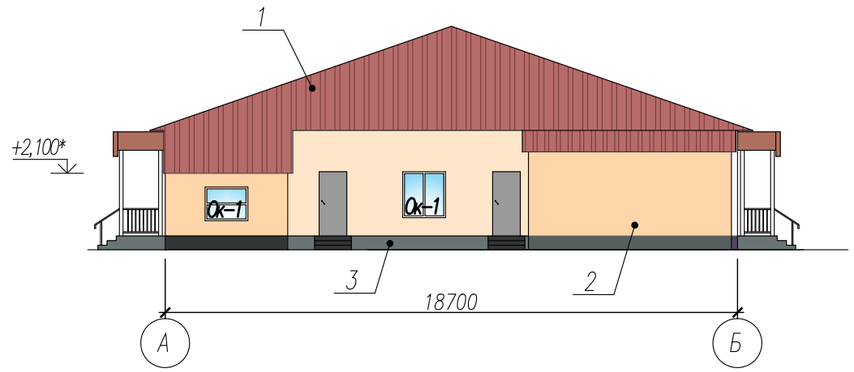

Фасад в осях 2–1

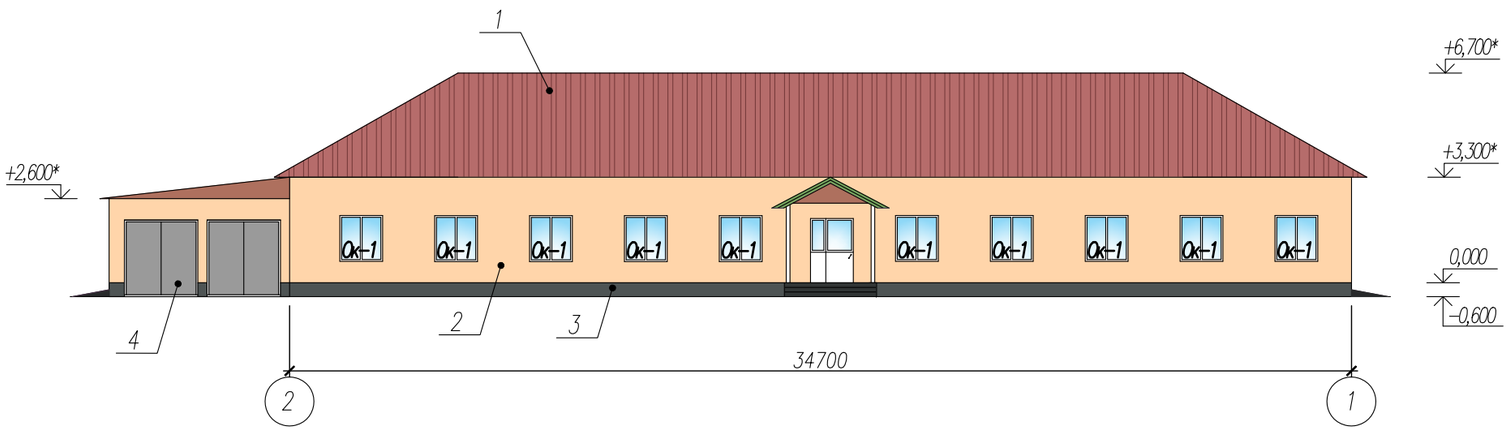

Фасад в осях Б–А

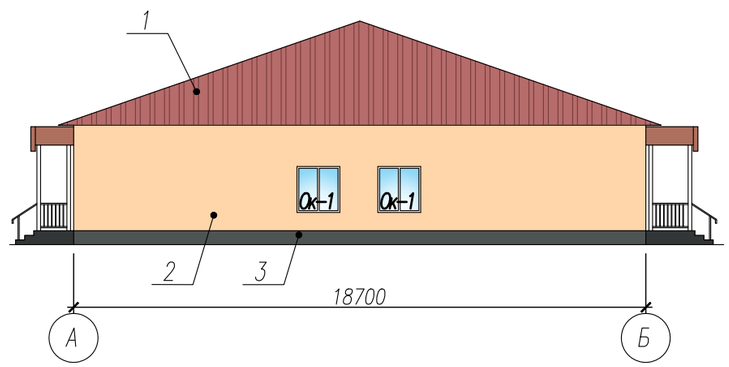

Примечание:

1. Предварительно предусмотреть очистку поврежденных участков стен от старой штукатурки с последующим восстановлением штукатурного слоя толщиной до 10мм. Площадь восстановления 30% от общей площади фасада.

Ведомость отделки фасада

Поз. отделки	Наименование элемента фасада	Наименование материала отделки	Наименование и номер эталона цвета или образец колера	Примечание
1	Покрытие кровли	Профлист Н60–845–0,8 ГОСТ 21045–2016 с полимерным покрытием	RAL 8017	821,4 $м^2$
2	Фасад	Штукатурка, окраска фасадной краской КО–174	RAL 1015	346,8 $м^2$
3	Цоколь	Штукатурка, окраска фасадной краской КО–174	RAL 8017	74,6 $м^2$
4	Ворота	"Молотковая" окраска	Серый	12,0 $м^2$
	Оконные блоки	Металлопластиковые	Белый	

Взамен инв.№

Подпись и дата

Инв. № подл.

Изм.	Кол.уч.	Лист	№ док.	Подпись	Дата
Проверил		Григорьев			08.20
Разработал		Григорьева			08.20
Н. контр.					

008/2–07–2020–АС

Капитальный ремонт здания ВА "Тущыкудыкская"

Архитектурно–строительные решения

Стадия	Лист	Листов
РП	3	

Фасады

ТОО "Континент Инжиниринг" г.Павлодар

Формат А3

План до капитального ремонта (М 1:200)

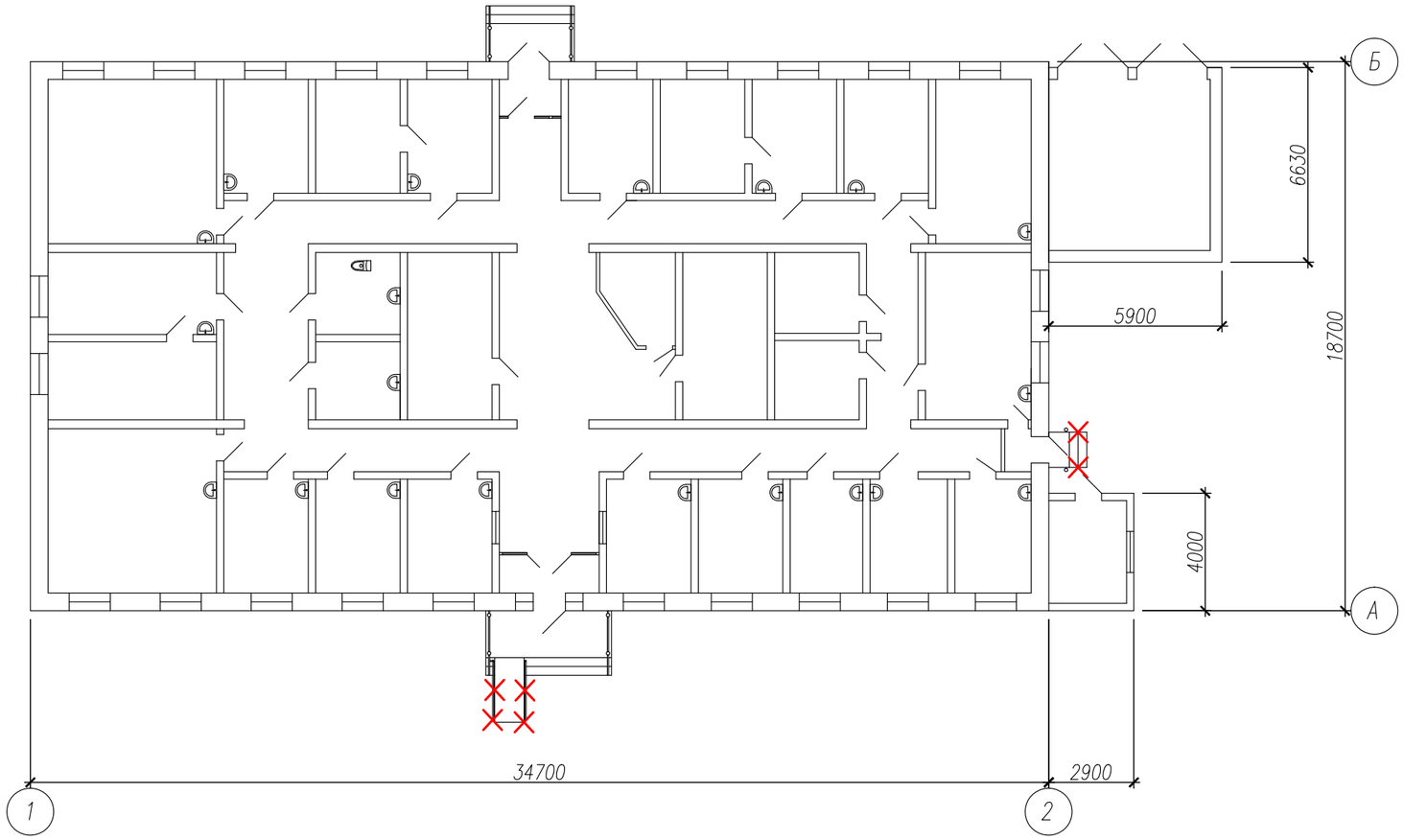

Условные обозначения:

– существующие конструкции

– демонтируемые конструкции

Примечание:

1. Демонтировать крыльцо запасного выхода, с последующим устройством нового (см.л.10). Объем демонтируемых железобетонных элементов крыльца – 1,1 м³. Общий вес демонтируемого ограждения крыльца – 90,0 кг.
2. Демонтировать бетонный пандус. Объем демонтажа – 1,0 м³. Общий вес демонтируемого ограждения пандуса – 40,0 кг.
3. Объемы демонтажных работ уточнить при производстве строительно–монтажных работ.

Изм.	Кол.уч.	Лист	№ док.	Подпись	Дата	008/2–07–2020–АС		
						Капитальный ремонт здания ВА "Тущыкудыкская"		
						Архитектурно–строительные решения	Стадия: РП	Лист: 4 / Листов:
Проверил		Григорьев			08.20	План до капитального ремонта (М 1:200)	ТОО "Континент Инжиниринг" г.Павлодар	
Разработал		Григорьева			08.20			
Н. контр.								

Взамен инв.№ | Подпись и дата | Инв. № подл.

Формат А3

Экспликация помещений

Номер поме-щения	Наименование	Площадь, м²	Кат. поме-щения
1	Регистратура	11,8	
2	Кабинет	11,8	
3	Кабинет	11,8	
4	Кабинет	32,1	
5	Кабинет	16,0	
6	Кабинет	16,0	
7	Кабинет	32,1	
8	Кабинет	11,8	
9	Кабинет	11,8	
10	Кабинет	11,8	
11	Кабинет	11,8	
12	Кабинет	11,8	
13	Кабинет	11,8	
14	Кабинет	11,8	
15	Кабинет	22,4	
16	Коридор	8,6	
17	Кабинет	6,6	
18	Тамбур	7,2	
19	Кабинет	16,3	
20	Кабинет	11,8	
21	Кабинет	11,8	
22	Кабинет	11,8	
23	Кабинет	11,8	
24	Саунзел	16,07	
25	Электрощитовая	16,4	
26	Коридор	175,6	
27	Гардероб	16,4	
28	Подсобное помещение	8,04	
29	Подсобное помещение	8,03	
30	Гараж	32,06	
31	Водомерный узел	9,0	
	Всего	604,1	

План этажа после капитального ремонта (М 1:200)

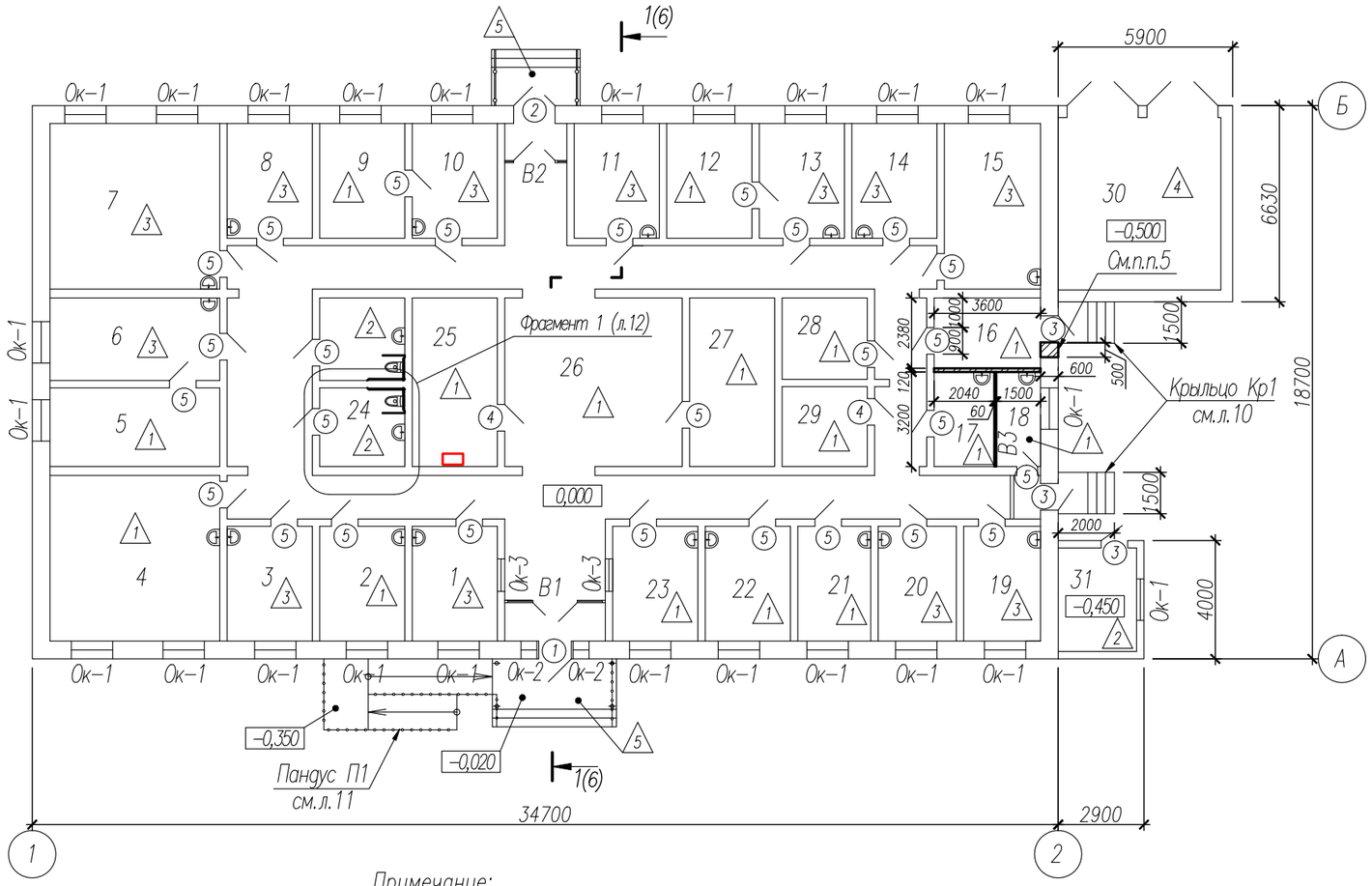

Примечание:

1. За относительную отм. 0,000 принята отметка чистого пола этажа.
2. Помещение 16 и 17 разделено перегородкой из кирпича КР-р-по 250х120х65/НФ/125/2,0/25 ГОСТ 530-2012 на растворе М50. Объем кирпичной кладки – 1,3м³.
3. Разобрать кладку под оконным проемом до отметки пола на ширину 0,9м для устройства дверного проема. Объем демонтированной кладки – 0,41м³. Заложить часть оконного проема до ширины 0,9м из кирпича КР-р-по 250х120х65/НФ/125/2,0/25 ГОСТ 530-2012 на растворе М50. Объем кирпичной кладки – 0,45м³.
4. При возведении кирпичной перегородки выполнить горизонтальное армирование кладки через 4 рядов кладки двумя стержнями арматуры Ø6 Вр1 по ГОСТ 6727-80 по высоте перегородки. Расход материала: арматура Ø6 Вр1 – 20,8кг.
5. Ведомость внутренней отделки и ведомость полов см. лист 8.
6. Демонтировать дверные и оконные блоки с последующей заменой на новые согласно спецификации заполнения оконных и дверных проемов, расположенной на листе 7. Количество демонтированных оконных блоков – 28 шт. (54,72 м²); дверных блоков – 33 шт. (63,84 м²).
7. Объемы демонтажных работ уточнить при производстве строительно-монтажных работ.

Изм.	Кол.уч.	Лист	№ док.	Подпись	Дата	008/2-07-2020-АС		
						Капитальный ремонт здания ВА "Тущыкудыкская"		
						Архитектурно-строительные решения	Стадия: РП	Лист: 5 / Листов:
Проверил		Григорьев			08.20	План этажа после капитального ремонта (М 1:200)	ТОО "Континент Инжиниринг" г.Павлодар	
Разработал		Григорьева			08.20			
Н.контр.								

Взамен инв.№ | Подпись и дата | Инв. № подл.

Формат А3

Разрез 1–1 (5)

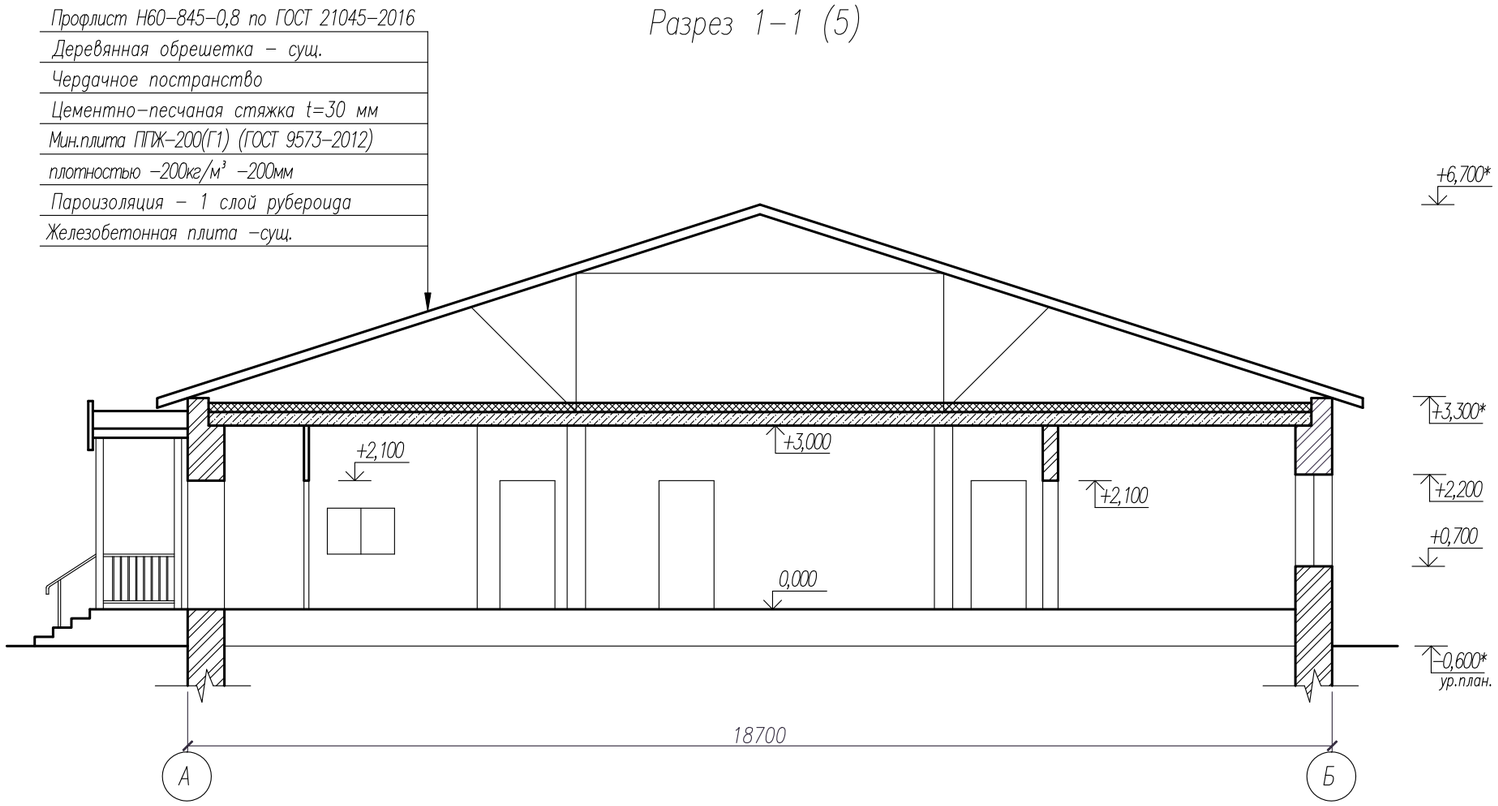

Узел устройства отмостки

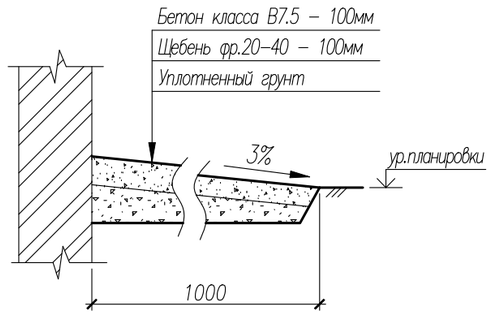

Спецификация элементов

Поз.	Обозначение	Наименование	Кол.	Масса ед.,кг	Приме–чание
		Устройство отмостки			
		Бетон класса В7,5			13,1м³
		Щебень фр.20–40 М800			13,1м³

Примечание:

1. По всему периметру здания выполнить отмостку шириной 1,0м из бетона класса В7,5 толщиной 100мм по слою щебня толщиной 100мм.
2. Отметки со знаком "*" уточнить по месту.

Изм.	Кол.уч.	Лист	№ док.	Подпись	Дата	008/2–07–2020–АС			
						Капитальный ремонт здания ВА "Тущыкудыкская"			
						Архитектурно–строительные решения	Стадия	Лист	Листов
							РП	6	
Проверил		Григорьев			08.20	Разрез 1–1. Узел устройства отмостки.	ТОО "Континент Инжиниринг" г.Павлодар		
Разработал		Григорьева			08.20				
Н.контр.									

Взамен инв.№

Подпись и дата

Инв. № подл.

Формат А3

Ок-1

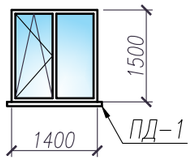

Ок-2

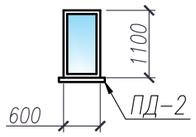

Ок-3

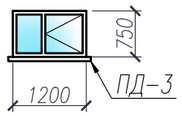

В1

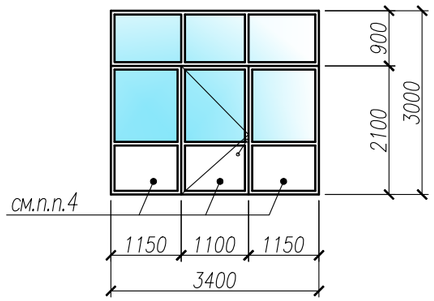

В2

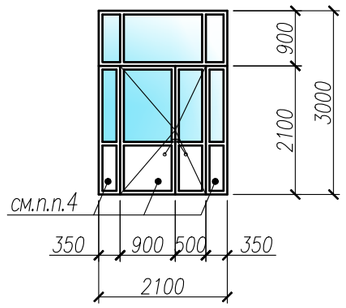

В3

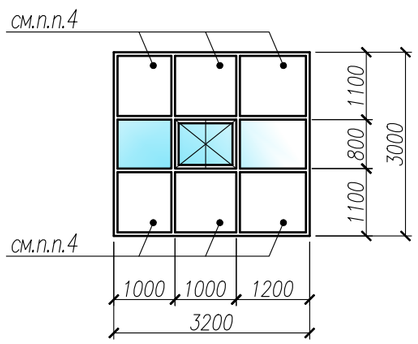

Спецификация элементов заполнения проемов

Поз.	Обозначение	Наименование	Кол. шт.	Масса ед.,кг	Приме-чание
		Заполнение дверных проемов			
1	ГОСТ 23747-2014	ДАН Км Бпр Оп Р 2100х1100	1		из алюмин. профиля
2	ГОСТ 23747-2014	ДАН Км Бпр Дв Р 2100х1400	1		из алюмин. профиля
3	ГОСТ 31173-2016	ДСН, Оп, Брг, Н, О 21-9	3		
4	ГОСТ 31173-2016	ДСВ, Оп, Брг, Н, О 21-9	2		
5	ГОСТ 6629-88	ДГ 21-9	26		
		Заполнение оконных проемов			
Ок-1	ГОСТ 30674-99	ОП В2 1500-1400 (4М1-8Ar-4М1-8Ar-Н4)	24		
Ок-2	ГОСТ 30674-99	ОП В2 1100-600 (4М1-8Ar-4М1-8Ar-Н4)	2		
Ок-3	ГОСТ 30674-99	ОП В2 750-1200 (4М1-8Ar-Н4)	1		
		Подоконные доски (ламированные)			
ПД-1	ГОСТ 30673-99	Подоконная доска из ПВХ L=1600	24		шириной 450 мм
ПД-2	ГОСТ 30673-99	Подоконная доска из ПВХ L=700	2		
ПД-3	ГОСТ 30673-99	Подоконная доска из ПВХ L=1400	1		
		Витражи			
В1	ГОСТ 21519-2003	Витраж 3400-3000(h)(4М1-8Ar-Н4)	1		10,2м²
В2	ГОСТ 21519-2003	Витраж 2100-3000(h)(4М1-8Ar-Н4)	1		6,3м²
В3	ГОСТ 21519-2003	Витраж 3200-3000(h)(4М1-8Ar-Н4)	1		9,6м²

Примечание:

1. При заказе оконных и дверных блоков, витражей, размеры проемов для них уточнить по месту, выполнив контрольные замеры.
2. Оконные и дверные блоки поставляются со всеми необходимыми комплектующими. В поворотно-откидных и распашных фрамугах установить москитные сетки.
3. Витражи поз. В1, В2 и В3 выполнить из алюминиевого профиля по ГОСТ 21519-2003. Тип светового заполнения принять по ГОСТ 30674-99 со стеклом В2 (4М1-8Ar-4М1-8Ar-Н4).
4. Глухое заполнение витража принять со вставкой из сэндвич-панели ПВХ.
5. Выполнить внутренние и наружные откосы проемов из штукатурки, шпаклевки, с последующей окраской водоэмульсионной краской. Общая площадь откосов 116,9 м².
6. Оконные отливы выполнить из оцинкованной стали на все окна толщиной 0,7 мм, шириной 300мм. Расход материала – 12,0 м².
7. Ширину подоконных досок и отливов уточнить по месту при контрольном замере.

Изм.	Кол.уч.	Лист	№ док.	Подпись	Дата	008/2-07-2020-АС			
						Капитальный ремонт здания ВА "Тущыкудыкская"			
						Архитектурно-строительные решения	Стадия	Лист	Листов
							РП	7	
Проверил		Григорьев			08.20	Схема расположения элементов заполнения проемов. Спецификация элементов заполнения проемов.	ТОО "Континент Инжиниринг" г.Павлодар		
Разработал		Григорьева			08.20				
Н.контр.									

Взамен инв.№

Подпись и дата

Инв. № подл.

Формат А3

Экспликация полов

Номер помещения	Тип пола	Схема пола или тип пола по серии	Данные элементов пола (наименование, толщина и др.), мм	Площадь, $м^2$
2,4,5,9,12,16, 17,18,21,22,23, 25–29	1	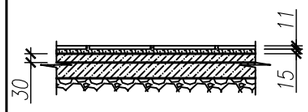	1. Керамическая плитка ГОСТ 6787–2001–11 мм; 2. Прослойка и заполнение швов из цементно–песчаного раствора М150 – 15мм; 3. Стяжка из цементно–песчаного раствора М150 –30мм 4. Сущ. основание	365,77
24,31	2	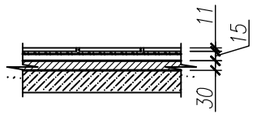	1. Керамическая плитка ГОСТ 6787–2001 –11 мм; 2. Прослойка и заполнение швов из цементно–песчаного раствора М150 – 15мм; 3. 2 слоя изола на горячей битумной мастике; 4. Стяжка из цементно–песчаного раствора М150 –30мм 5. Существующее основание.	25,07
1,3,6,7,8,10, 11,13,14,15, 19,20,	3	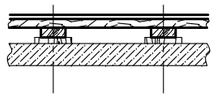	1. Линолеум на тканевой основе ГОСТ 7251–77; 2. Прослойка из клеющей мастики на водостойких вяжущих; 3. Лаковое покрытие за 2 раза; 4. Существующее основание.	181,2
30	4	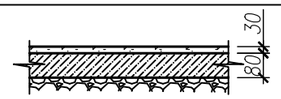	1. Бетон класса В20 (шлифовка) – 30мм; 2. Бетон класса В15 – 80мм; 3. Существующее основание.	32,06
Крыльцо	5	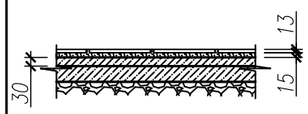	1. Керамогранит с шераховатой пов. –13 мм; 2. Прослойка и заполнение швов из цементно–песчаного раствора М150 – 15мм; 3. Стяжка из цементно–песчаного раствора М150 –30мм; 4. Сущ. основание.	20,9

Ведомость отделки помещений

Наименование или номер помещения	Вид отделки элементов интерьеров						Примечание
	Потолок	Площадь, $м^2$	Стены или перегородки	Площадь, $м^2$	Низ стен или перегородок	Площадь, $м^2$	
1–ый этаж							
1,7,8,14,15, 16,19,25,26, 27,30	Затирка Сплошное выравнивание сухими смесями Водоэмульсионная окраска за 2 раза	355,26	Сплошное выравнивание сухими смесями 5мм Водоэмульсионная окраска за 2 раза	802,6			
2–6,9–13,17, 18,20–24,28, 29,31	Затирка Сплошное выравнивание сухими смесями Водоэмульсионная окраска за 2 раза	248,84	Сплошное выравнивание сухими смесями 2мм Глазурованная плитка на клеевом составе	725,7			

Примечание:

1. Предварительно произвести очистку от известкового набела, зачистку отделочного слоя потолка, демонтаж сущ.отделки стен плиткой. отбивку поврежденной штукатурки с поверхности стен общей площадью 2132,4 $м^2$ на все здание.
2. В помещениях с устройством раковин. в которых не предусмотрена отделка стен плиткой, выполнить отделку стен над раковинами глазурованной плиткой на клеевом составе 1,6х0,6 (h). Общая площадь отделки – 5,8 $м^2$.
3. Предварительно произвести демонтаж покрытия полов. Ориентировочная площадь демонтажа плитки с цементной стяжкой – 413,34 $м^2$. Площадь демонтажа линолеума – 181,2 $м^2$.
4. В помещениях предусмотреть устройство поливинилхлоридных плинтусов по ГОСТ 19111–2001. Расход материалов – 436,0 п.м.
5. Обьем работ уточнить по месту.

Изм.	Кол.уч.	Лист	№ док.	Подпись	Дата	008/2–07–2020–АС		
						Капитальный ремонт здания ВА "Тущыкудыкская"		
						Архитектурно–строительные решения	Стадия: РП	Лист: 8 / Листов:
Проверил		Григорьев			08.20	Экспликация полов. Ведомость отделки помещений.	ТОО "Континент Инжиниринг" г.Павлодар	
Разработал		Григорьева			08.20			
Н.контр.								

Взамен инв.№ | Подпись и дата | Инв. № подл.

Формат А3

План кровли (М 1:200)

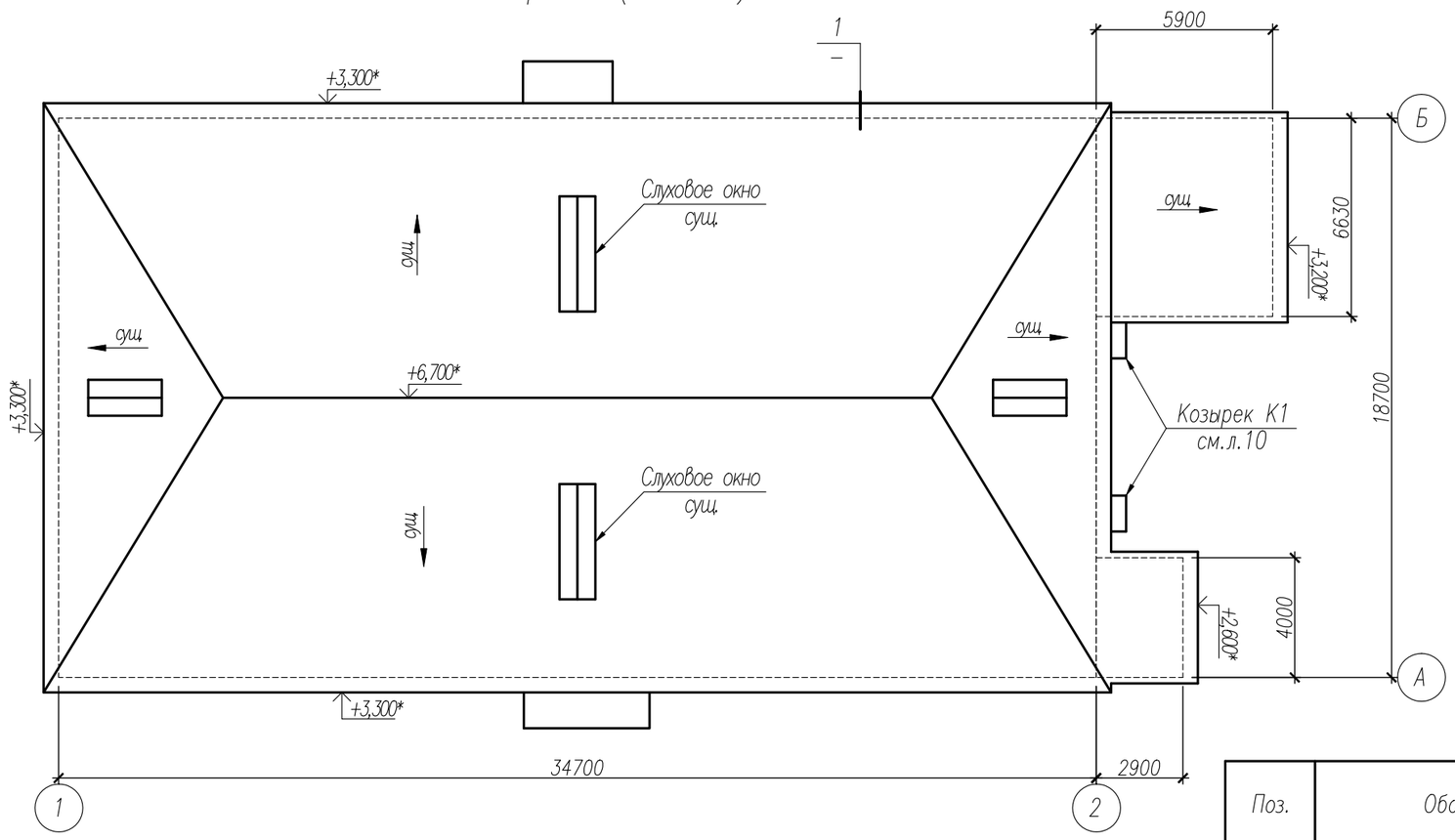

Профлист Н60–845–0,8 по ГОСТ 21045–2016
Деревянная обрешетка сеч.50х60мм. шаг 450мм
частичная замена (30% от общей площади)
Чердачное пространство
Цементно–песчаная стяжка М100 t=30мм
Мин.плита ППЖ–200(Г1) (ГОСТ 9573–2012)
плотностью –200кг/м³ –200мм
Пароизоляция – 1 слой рубероида
Сущ.покрытие

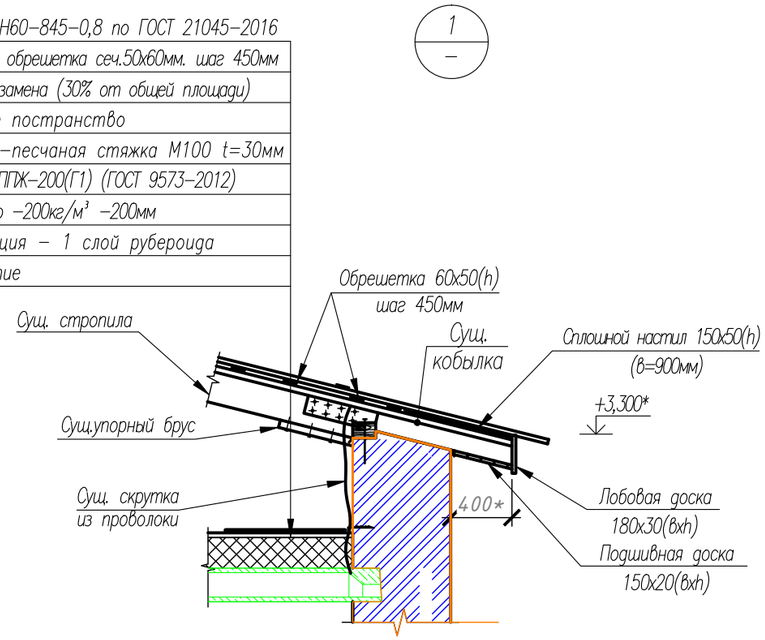

Примечание:

1. Уклоны кровли приняты существующие с уточнением по месту.
2. Выполнить замену асбестоцементных листов на профилированные. Заменить по периметру подшивную и лобовую доску, частично обрешетку (30% от общей площади). Заменить утеплитель кровли.
3. Примыкания кровли закрываются защитным фартуком из оцинкованной кровельной стали, толщиной 0,7 мм по ГОСТ 14918–80. Защитные фартуки изготавливаются по месту, а их крепление осуществляется оцинкованными кровельными гвоздями при помощи пристрелки строительно–монтажным пистолетом.
4. Все деревянные элементы подлежат антисептированию и окраске влагостойким антипиреном составом в соответствии с требованиями СП РК 2.01–101–2013.
5. Материал деревянных конструкций – древесина хвойных пород по ГОСТ 8486–86 с размерами по ГОСТ 24454–80Е* с влажностью не более 25%. Древесина должна быть не ниже 2–го сорта.

Спецификация элементов кровли

Поз.	Обозначение	Наименование	Кол.	Масса ед.,кг	Приме–чание
	ГОСТ 8486–86*	Обрешетка 60х50(h), п.м.	690,0		2,07м³
	То же	Сплошной настил 150х50(h), п.м.	640,8		4,81м³
	То же	Подшивная доска 150х20(h), п.м.	320,4		0,96м³
	То же	Лобовая доска 180х30(h), п.м.	106,8		0,577м³
	ГОСТ 24045–2016	Профлист Н60–845–0,8 м²	821,4	9,9	с полимерн. покрытием
		Цементно–песчаная стяжка М150, t=25мм			16,7м³
	ГОСТ 9573–2012	Мин.плита ППЖ–200(Г1), t=200мм			667,7м²
	ГОСТ 10923–93	Рубероид РПП–300 (пароизоляция),м²	667,7		1 слой
	ГОСТ 14918–80	Сталь оцинкованная 0,7х600мм, п.м.	106,9	3,3	

Ведомость обьемов демонтажных работ кровли

Поз.	Наименование	Кол.	Масса ед.,кг	Приме–чание
	Разборка покрытий кровли из асбестоцементных листов, м²	821,4		
	Демонтаж засыпного утеплителя, м³	100,2		
	Демонтаж подшивки карниза, м³	1,53		
	Вывоз строительного мусора, т	xxx		

Взамен инв.№

Подпись и дата

Инв. № подл.

Изм.	Кол.уч.	Лист	№ док.	Подпись	Дата
Проверил		Григорьев			08.20
Разработал		Григорьева			08.20
Н.контр.					

008/2–07–2020–АС

Капитальный ремонт здания ВА "Тущыкудыкская"

Архитектурно–строительные решения

Стадия	Лист	Листов
РП	9	

План кровли

ТОО "Континент Инжиниринг" г.Павлодар

Формат А3

План кровли козырька (М 1:100)

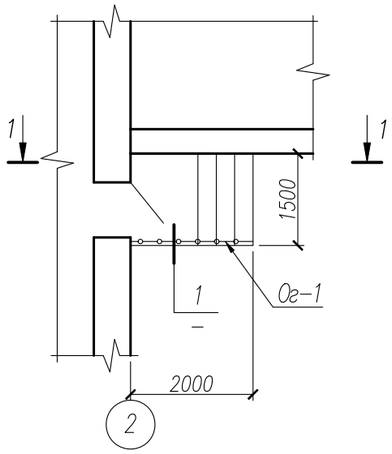

Козырек К1 (М 1:100)

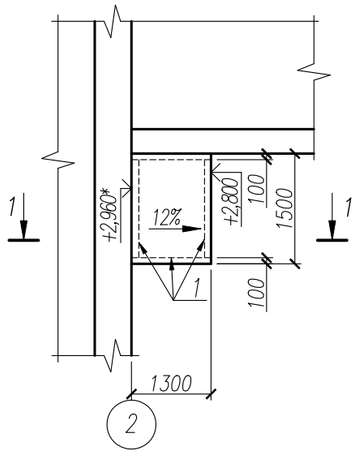

1–1 (М 1:50)

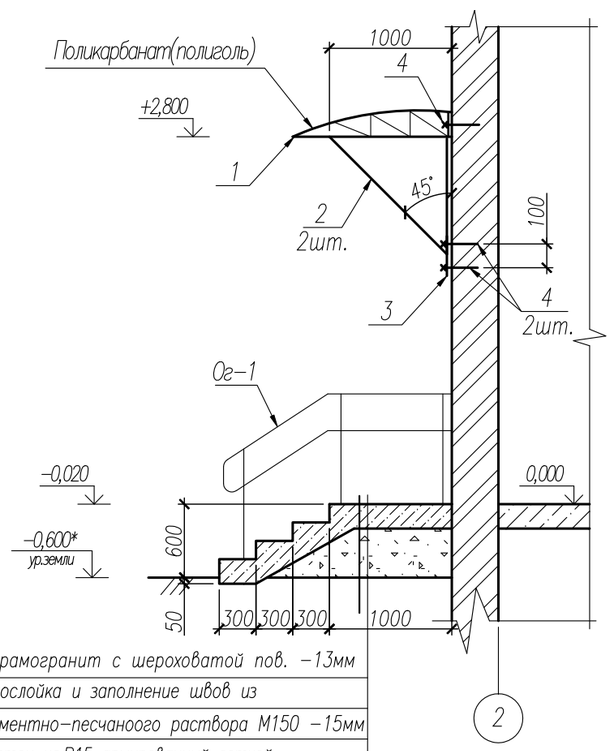

Керамогранит с шероховатой пов. –13мм
Прослойка и заполнение швов из
цементно–песчаноого раствора М150 –15мм
Бетон кл.В15 армированный сеткой
ø10АI с яч.100х100 – 200мм
Подготовка из бетона кл.В7,5 – 100мм
Уплотненный щебнем грунт

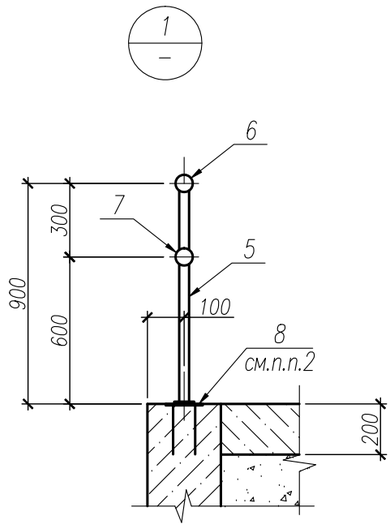

Спецификация элементов

Поз.	Обозначение	Наименование	Кол.	Масса ед.,кг	Приме-чание
		Козырек К1	2		
1		Профиль $\frac{50х50х4,0\ ГОСТ30245-2012}{С235\ ГОСТ27772-2015}$ п.м.	10,9	5,45	
2		Профиль $\frac{50х50х4,0\ ГОСТ30245-2012}{С235\ ГОСТ27772-2015}$,L=1400	2	7,63	
3		Профиль $\frac{50х50х4,0\ ГОСТ30245-2012}{С235\ ГОСТ27772-2015}$,L=1200	2	6,54	
4	ГОСТ 28778-90	Болт БСР 20х200	12	0,457	
		Материалы			
		Поликарбанат (полиголль) t=12мм			2,1 $м^2$
		Крыльцо Кр1	2		
		ø10АI яч.100х100мм ГОСТ34028-2016, п.м.	63,5	0,616	39,12
		Плитка керамогранит t=13мм			3,9$м^2$
		Цементно-песчаный раствор М150			0,06$м^3$
		Бетон класса В15, F100, W4			1,1$м^3$
		Бетона класса В7,5 (подготовка)			0,36 $м^3$
Ог-1		Ограждение Ог-1, п.м.	8,4		На два крыльца
5		Профиль $\frac{50х50х4,0\ ГОСТ30245-2003}{С235\ ГОСТ27772-2015*}$ L=900мм	12	4,91	
6		Труба $\frac{42х3,0\ ГОСТ\ 8732-78}{С235\ ГОСТ27772-2015*}$ п.м.	10,0	2,89	
7		Труба $\frac{32х3,0\ ГОСТ\ 8732-78}{С235\ ГОСТ27772-2015*}$ п.м.	8,4	2,15	
8	Серия 1.400-15 Выпуск 1	МН105-1	12	1,0	

Примечание:

1. Кронштейн козырька крепить к стене при помощи анкерных болтов типа БСР 20х200 по ГОСТ 28778-90. Все отверстия просверлить по месту.
2. Стойку ограждения поз.8 крепить к закладной детали поз.8 при помощи сварки.
3. Сварку производить электродами типа Э42 по ГОСТ 9467-75*.
4. Стальные изделия огрунтовать в два слоя грунтовкой ГФ-021 (ГОСТ 25129-82*) и окрасить эмалью ПФ-115 (ГОСТ 6465-76*) за два раза.
5. Боковые поверхности крыльца оштукатурить и окрасить фасадной краской КО-174. Площадь отделки на весь объем – 4,1 $м^2$
6. Размеры со знаком (*) уточнить по месту.

Изм.	Кол.уч.	Лист	№ док.	Подпись	Дата	008/2-07-2020-АС			
						Капитальный ремонт здания ВА "Тущыкудыкская"			
						Архитектурно-строительные решения	Стадия	Лист	Листов
							РП	10	
Проверил		Григорьев			08.20	Козырек К1, Крыльцо Кр1.	ТОО "Континент Инжиниринг" г.Павлодар		
Разработал		Григорьева			08.20				
Н.контр.									

Взамен инв.№

Подпись и дата

Инв. № подл.

Формат А3

Пандус П1 (М 1:100)

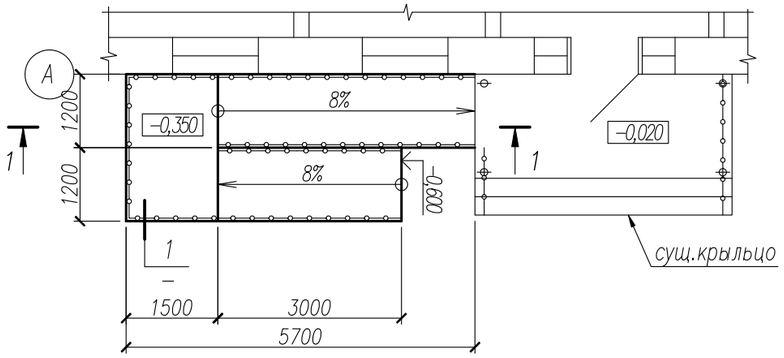

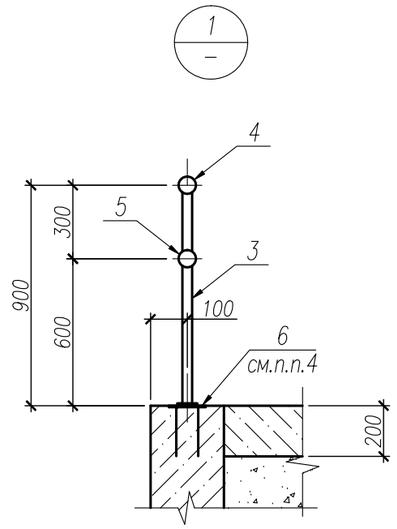

1−1 (М 1:50)

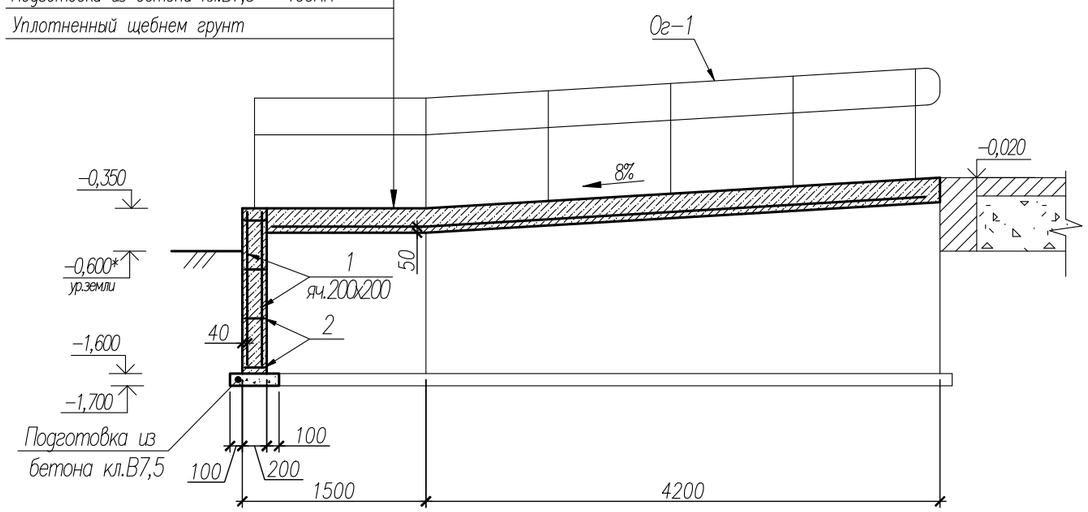

Спецификация элементов

Поз.	Обозначение	Наименование	Кол.	Масса ед.,кг	Приме-чание
		Пандус П1	1		
		Армирование			
		⌀6ВрI яч.100х100мм ГОСТ 6727−80, п.м.	231,3	0,222	51,35
1		⌀10AIII яч.200х200мм ГОСТ34028−2016, п.м.	299,0	0,616	184,2
2	см.ведомость деталей	⌀6 AI ГОСТ34028−2016 L=225мм	196	0,05	
Ог−1		Ограждение Ог−1			
5		Профиль $\frac{50х50х4,0\ ГОСТ30245-2003}{С235\ ГОСТ27772-2015*}$ L=900мм	22	4,91	
6		Труба $\frac{42х3,0\ ГОСТ\ 8732-78}{С235\ ГОСТ27772-2015*}$ п.м.	19,3	2,89	
7		Труба $\frac{32х3,0\ ГОСТ\ 8732-78}{С235\ ГОСТ27772-2015*}$ п.м.	18,3	2,15	
8	Серия 1.400−15 Выпуск 1	МН105−1	22	1,0	
		Материалы			
		Плитка керамогранит t=13мм			12,3м²
		Цементно−песчаный раствор М150			0,18м³
		Бетон класса В15, F100, W4			7,5м³
		Бетона класса В7,5 (подготовка)			1,3 м³

Примечание:

1. Монолитные конструкции выполнить из бетона класса В15 на сульфатостойком портландцементе по ГОСТ 22266−94. Марка бетона по морозостойкости F100, по водонепроницаемости W4.
2. Обратную засыпку выполнить крупнозернистым песком слоями 20−30см с тщательным уплотнением каждого слоя до плотности Р=17кН/м³.
3. Поверхность железобетонных элементов соприкасающуюся с грунтом обмазать горячим битумом за два раза.
4. Стойку ограждения поз.3 крепить к закладной детали поз.6 при помощи сварки.
5. Сварку производить электродами типа Э42 по ГОСТ 9467−75*.
6. Стальные изделия огрунтовать в два слоя грунтовкой ГФ−021 (ГОСТ 25129−82*) и окрасить эмалью ПФ−115 (ГОСТ 6465−76*) за два раза.
7. Боковые поверхности пандуса оштукатурить и окрасить фасадной краской КО−174. Площадь отделки на весь объем − 4,3 м²
8. Размеры со знаком (*) уточнить по месту.

Ведомость деталей

Поз.	Эскиз
2	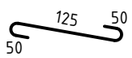

Изм.	Кол.уч.	Лист	№ док.	Подпись	Дата	008/2−07−2020−АС			
						Капитальный ремонт здания ВА "Тущыкудыкская"			
						Архитектурно−строительные решения	Стадия	Лист	Листов
							РП	11	
Проверил		Григорьев			08.20	Пандус П1	ТОО "Континент Инжиниринг" г.Павлодар		
Разработал		Григорьева			08.20				
Н. контр.									

Взамен инв.№ | Подпись и дата | Инв. № подл.

Формат А3

Фрагмент 1(5)
Устройства универсального санузла

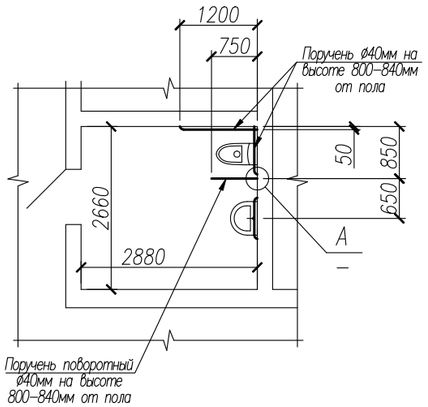

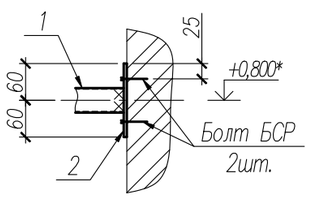

Спецификация элементов на устройство санузлов

Поз.	Обозначение	Наименование	Кол.	Масса ед.,кг	Приме-чание
		Устройство поручней в санузле			
		для МГН			
1	ГОСТ 10704–91	Труба из нержав.стали ø40х1.6, п.м.	4,0	1,52	
2		Лист $\frac{5х120х120\ ГОСТ19903–2015}{С235\ ГОСТ27772–2015}$	5	0,57	
		Болт БСР 12х110 ГОСТ 28778–90*	202	0,134	

Примечание:

1. Крепление поручня к стенке выполнить через пластину поз.2 просверлив в ней отверстие ø14мм и закрепив при помощи двух болтов БСР 12х110.
2. Соединение трубы поручня и пластины поз.2 выполнить при помощи сварки.
3. Поручни в санузлах для инвалидов изготовить из стальных нержавеющих труб.
4. При конструировании санузла для инвалидов деталировочную разработку должна выполнить специализированная фирма занимающаяся применением медтехники, с учетом требований СП РК 3.06–101–2012.
5. Материал и элементы в спецификации посчитаны на устройство одного универсального санузла. Общее количество санузлов – 2.
6. Все размеры уточнить по месту.

Изм.	Кол.уч.	Лист	№ док.	Подпись	Дата	008/2–07–2020–АС			
						Капитальный ремонт здания ВА "Тущыкудыкская"			
						Архитектурно–строительные решения	Стадия	Лист	Листов
							РП	12	
Проверил		Григорьев			08.20	Фрагмент 1(5) Устройства универсального санузла	ТОО "Континент Инжиниринг" г.Павлодар		
Разработал		Григорьева			08.20				
Н.контр.									

Взамен инв.№

Подпись и дата

Инв. № подл.

Формат А3

Схема ограждения (М 1:500)

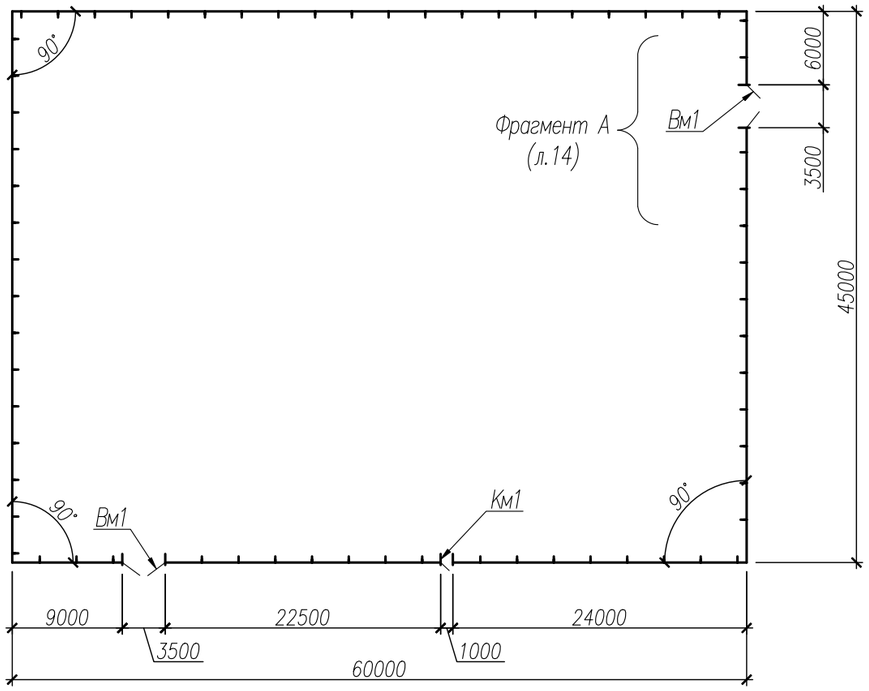

Спецификация элементов ограждения

Поз.	Обозначение	Наименование	Кол.	Масса ед.,кг	Приме-чание
		Ограждение металлическое Н=1,6м			210,0п.м.
		Сборочные единицы			
Вм1		Ворота металлические распашные 3,5х1,6(h)	2	88,64	
	лист 16	Полотно ворот	1	74,9	
	лист 17	Петля П-1	4	1,96	
	лист 18	Защелка Щ-1	1	2,3	
У-1	лист 15 (узел 4)	Сьемный упор У-1	1	3,6	Комплект на одни ворота
		Труба $\frac{32х4\ ГОСТ\ 8732-78*}{С235\ ГОСТ27772-2015*}$ L=250	2	0,7	
		Труба $\frac{25х3\ ГОСТ\ 8732-78*}{С235\ ГОСТ27772-2015*}$ L=100	2	0,2	
		Круг $\frac{16\ ГОСТ\ 2590-2006}{С245\ ГОСТ27772-2015*}$ L=550	2	0,9	
Км1		Калитка металлическая 1,1х1,6(h)	1	26,82	
	Серия 3.017-3 Выпуск 2	Панель 1ПМ10.16	1	20,0	См.п.п.1
	лист 17	Петля П-1	2	1,96	
	лист 19	Ручка Р-1	1	2,9	
Пм1	Серия 3.017-3 Выпуск 2	Панель ограждения 1ПМ30.16	68	44,8	
Ст1		Стойка металлическая Ст1	74	60,64	
		Труба $\frac{140х140х6\ ГОСТ\ 8639-82}{С235\ ГОСТ27772-2015*}$ L=2400	1	59,4	
		Лист $\frac{4х140х140\ ГОСТ\ 19903-2015*}{С235\ ГОСТ27772-2015*}$	2	0,62	
		Детали			
		Лист $\frac{6х80х120\ ГОСТ\ 19903-2015*}{С235\ ГОСТ27772-2015*}$	272	0,4	
		Материалы			на весь объем
		Бетон класса В7.5			3,02 $м^3$
		Щебень фр.20-40 (М800)			1,05 $м^3$

Примечание:

1. Полотно калитки выполнить аналогично панели 1ПМ30.16 по серии 3.017-3 выпуск 2 только шириной 1,0м.
2. Сварку производить электродами типа Э42 по ГОСТ 9467-75*.
3. Стальные изделия огрунтовать в два слоя грунтовкой ГФ-021 (ГОСТ 25129-82*) и окрасить эмалью ПФ-115 (ГОСТ 6465-76*) за два раза.
4. Котлован сверлить на 200мм ниже подошвы стойки и предусмотреть полную выемку грунта нарушенной структуры.
5. Отверстия в стойках с двух сторон закрыть пластиной 4х140х140. Стойки установить в сверленый котлован на подготовку из щебня толщиной 200мм. Пазухи между стойкой и стенками котлована заполнить бетоном класса В7.5.
6. Вокруг стоек выполнить трамбованную глиняную отмостку шириной 0,7м.
7. Для упора на воротах предусмотрен сьемный упор У-1 удерживающий ворота в открытом положении. Возле ворот забить в землю трубу ø32х4 (L=300мм) для упора в нее сьемного упора У-1. Место забивки определить по месту (см.узел 4 лист 15).
8. Данный лист см. с листом 14-19.
9. Предусмотреть демонтаж существующего металлического ограждения. Ориентировочная масса демонтируемых элементов – 8,0 т.

Взамен инв.№ | Подпись и дата | Инв. № подл.

Изм.	Кол.уч.	Лист	№ док.	Подпись	Дата	008/2-07-2020-АС			
						Капитальный ремонт здания ВА "Тущыкудыкская"			
						Архитектурно-строительные решения	Стадия	Лист	Листов
							РП	13	
Проверил		Григорьев			08.20	Ограждение территории	ТОО "Континент Инжиниринг" г.Павлодар		
Разработал		Григорьева			08.20				
Н. контр.									

Формат А3

Фрагмент А (М 1:50)

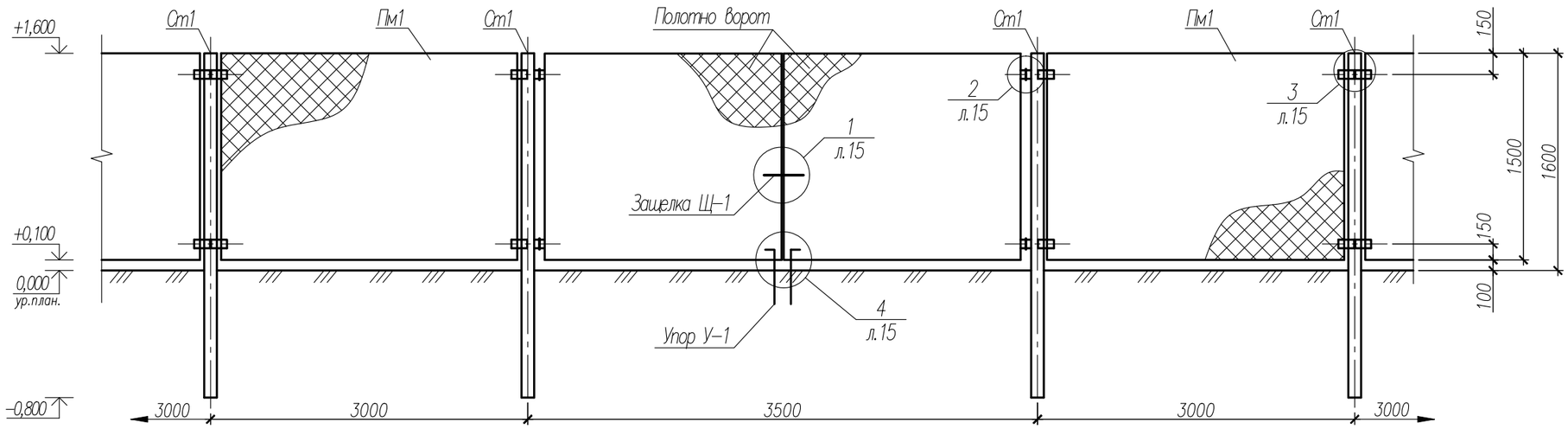

Схема закрепления стойки в грунте

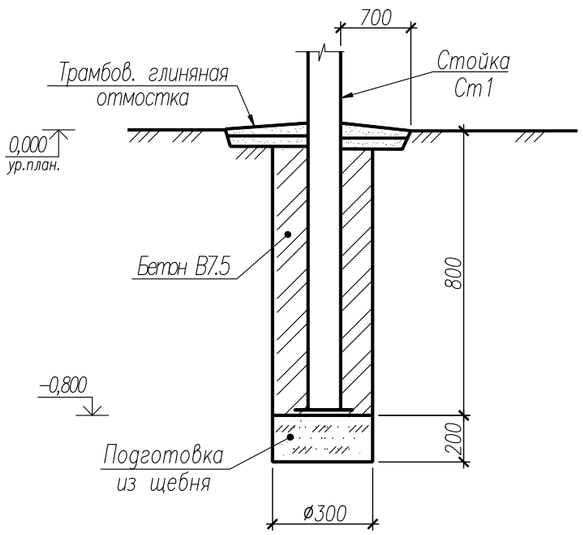

Изм.	Кол.уч.	Лист	№ док.	Подпись	Дата	008/2-07-2020-АС		
						Капитальный ремонт здания ВА "Тущыкудыкская"		
						Архитектурно-строительные решения	Стадия	Лист	Листов
							РП	14	
Проверил		Григорьев			08.20	Фрагмент А	ТОО "Континент Инжиниринг" г.Павлодар	
Разработал		Григорьева			08.20			
Н. контр.								

Взамен инв.№

Подпись и дата

Инв. № подл.

Формат А3

1
л.14

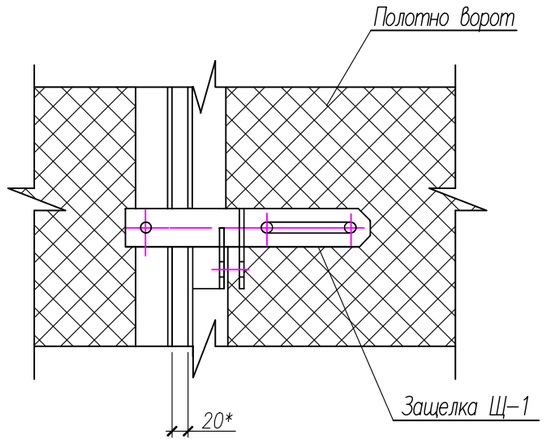

2
л.14

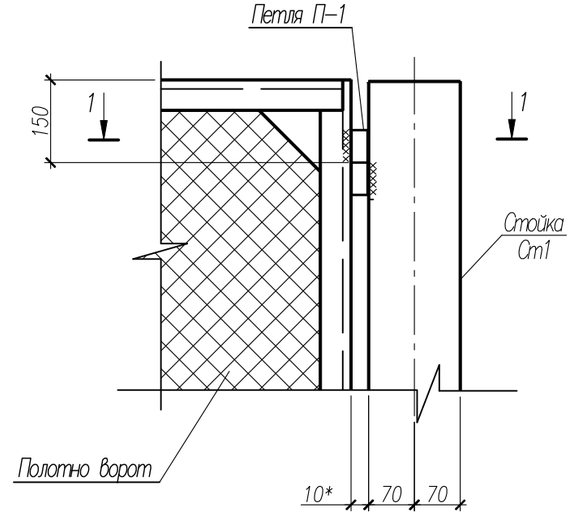

4
л.14

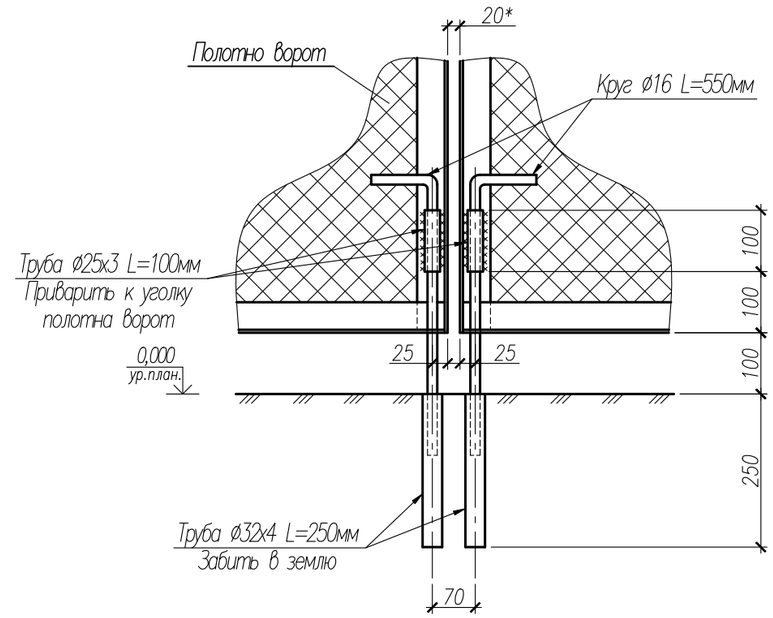

3
л.14

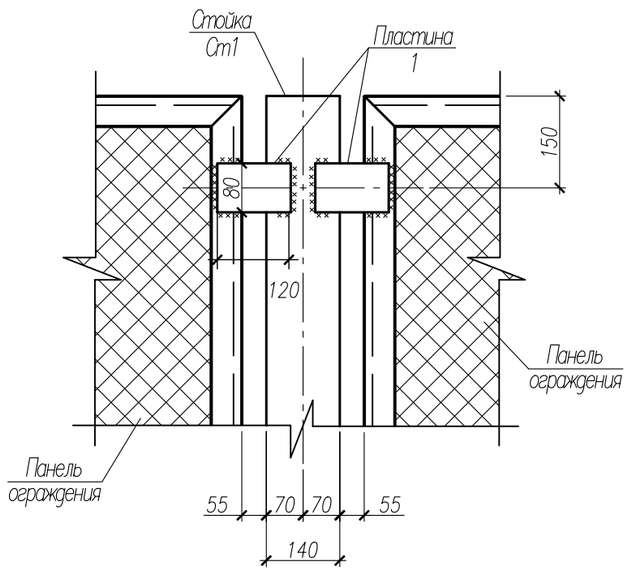

1 – 1

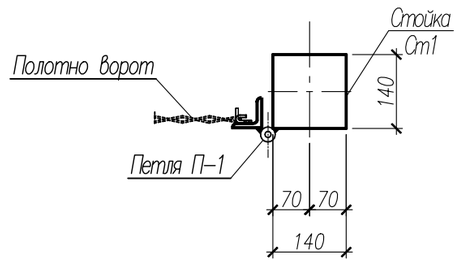

						008/2-07-2020-АС		
						Капитальный ремонт здания ВА "Тущыкудыкская"		
Изм.	Кол.уч.	Лист	№ док.	Подпись	Дата			
						Архитектурно-строительные решения	Стадия	Лист	Листов
							РП	15	
Проверил		Григорьев			08.20	Узлы ограждения	ТОО "Континент Инжиниринг" г.Павлодар		
Разработал		Григорьева			08.20				
Н. контр.									

Взамен инв.№

Подпись и дата

Инв. № подл.

Формат А3

Полотно ворот

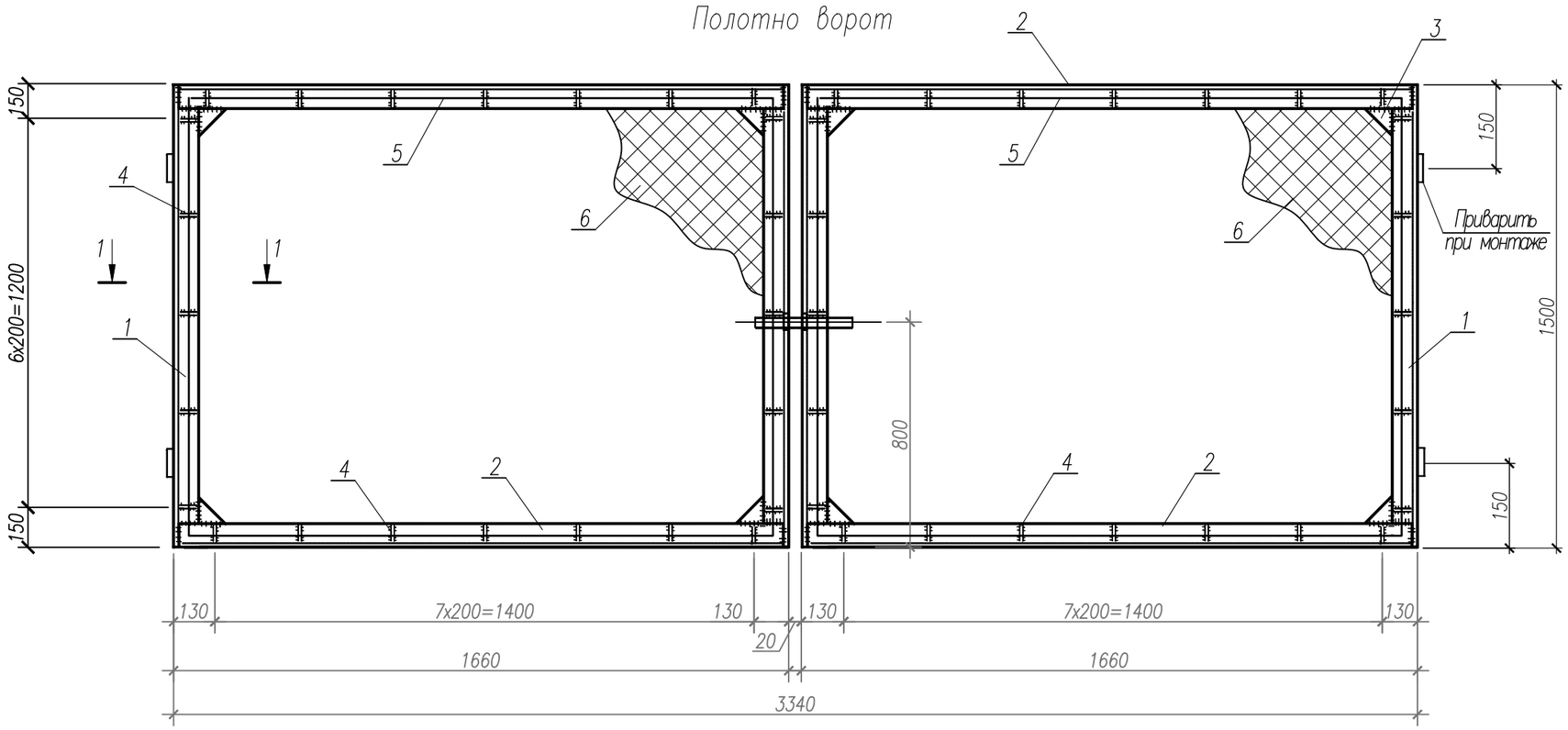

Поз.1

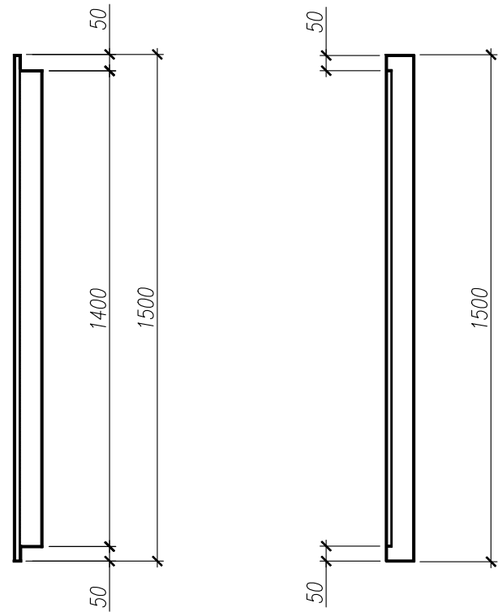

1–1

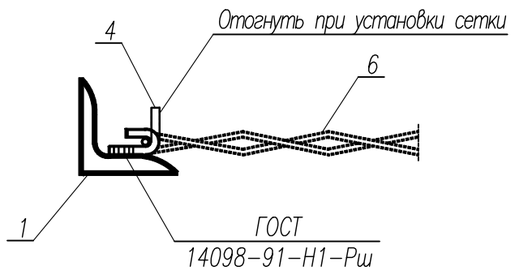

Поз.3

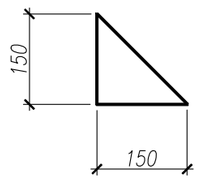

Масса изделия 74,9кг.

Спецификация элементов полотна ворот

Поз.	Обозначение	Наименование	Кол. шт.	Масса ед., кг	Приме-чание
		Детали			
1	ГОСТ 8509–93	Уголок 50х50х5, L=1500мм	4	5,66	
2	ГОСТ 8509–93	Уголок 50х50х5, L=1660мм	4	6,26	
3	ГОСТ 19903–2015	Лист 5х150х150	8	0,4	
4	ГОСТ 34028–2016	Арматура ø6 AI, L=50мм	60	0,1	
5	ГОСТ 34028–2016	Арматура ø6 AI, п.м.	12,6	0,222	
6	ГОСТ 5336–80	Сетка 2–50–3,0 3300х1500мм		2,42	4,95 м²

Взамен инв.№ | Подпись и дата | Инв. № подл.

Изм.	Кол.уч.	Лист	№ док.	Подпись	Дата	008/2–07–2020–АС			
						Капитальный ремонт здания ВА "Тущыкудыкская"			
						Архитектурно–строительные решения	Стадия	Лист	Листов
							РП	16	
Проверил		Григорьев			08.20	Полотно ворот	ТОО "Континент Инжиниринг" г.Павлодар		
Разработал		Григорьева			08.20				
Н.контр.									

Формат А3

Спецификация элементов

Поз.	Обозначение	Наименование	Кол.	Масса ед.,кг	Приме-чание
		Петля П-1		1,96	
		Детали			
1		Круг $\frac{35\ ГОСТ\ 2590-2006}{С245\ ГОСТ27772-2015*}$ L=125	1	0,94	
2		Круг $\frac{35\ ГОСТ\ 2590-2006}{С245\ ГОСТ27772-2015*}$ L=80	1	0,6	
3		Лист $\frac{5х50х80\ ГОСТ\ 19903-2015*}{С245\ ГОСТ27772-2015*}$	2	0,2	
		Стандартные изделия			
4		Шарик 15,0 ГОСТ 3722-81	1	0,014	
5		Масленка 1.1 ГОСТ 19853-74	1	0,003	

Петля П-1 (М 1:2)

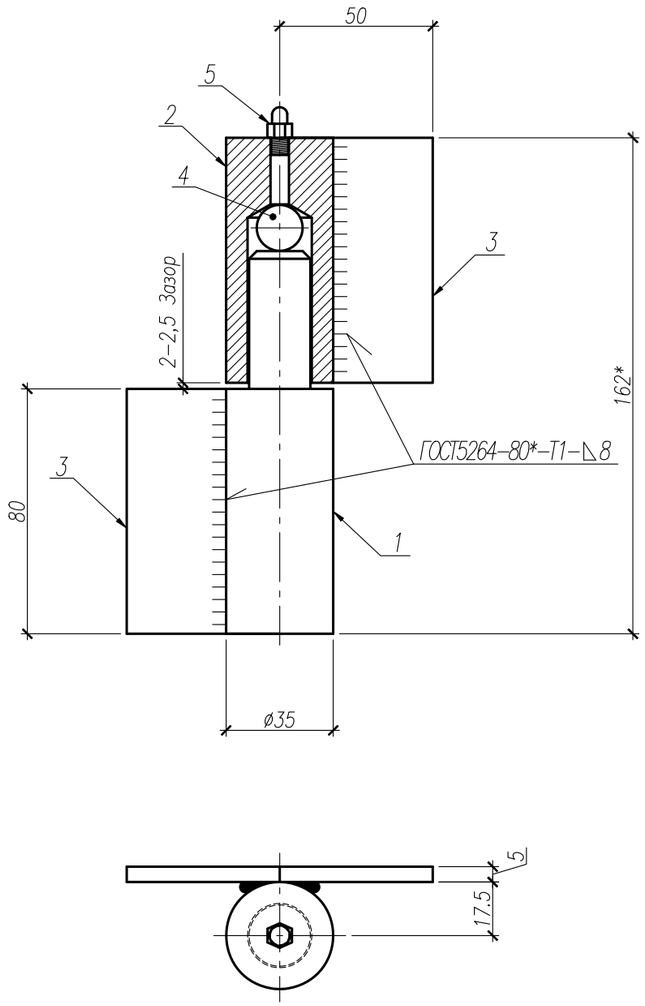

Поз.1

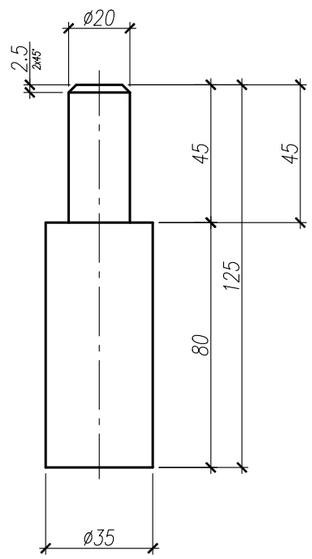

Поз.2

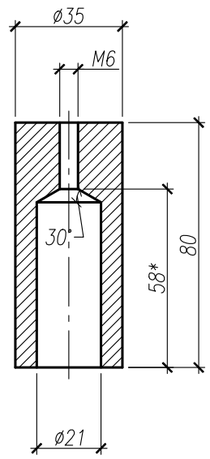

Примечание:
1. При сборке внутреннюю поверхность петли смазать техническим вазелином.

Изм.	Кол.уч.	Лист	№ док.	Подпись	Дата
Проверил		Григорьев			08.20
Разработал		Григорьева			08.20
Н. контр.					

008/2-07-2020-АС

Капитальный ремонт здания ВА "Тущыкудыкская"

Архитектурно-строительные решения

Стадия	Лист	Листов
РП	17	

Петля П-1

ТОО "Континент Инжиниринг" г.Павлодар

Взамен инв.№

Подпись и дата

Инв. № подл.

Формат А3

Защелка Щ-1

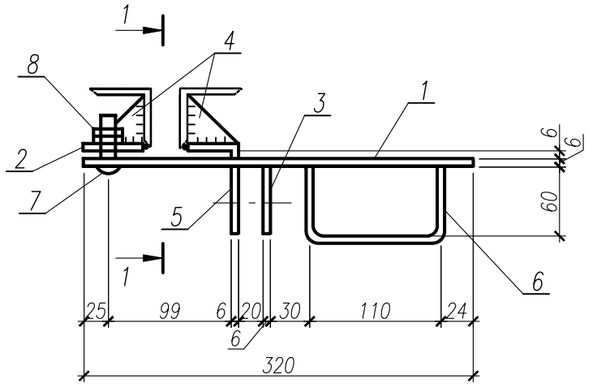

1-1

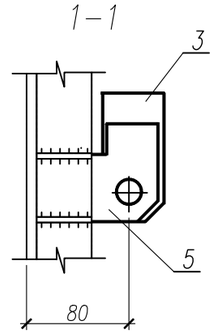

Поз.3

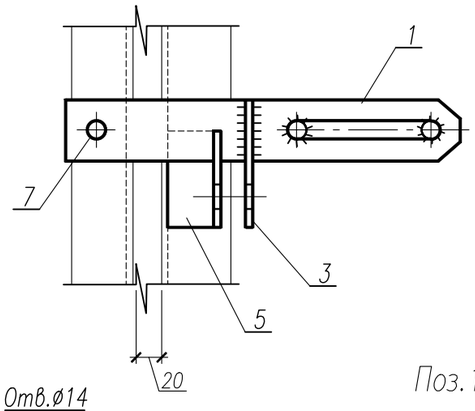

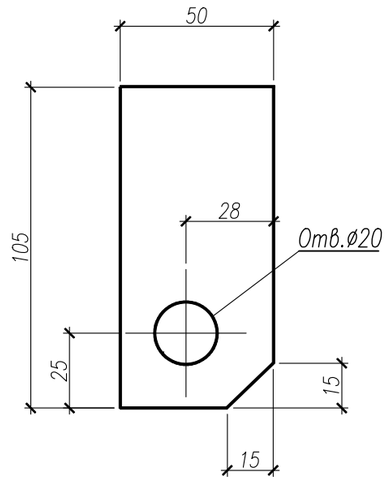

Поз.1

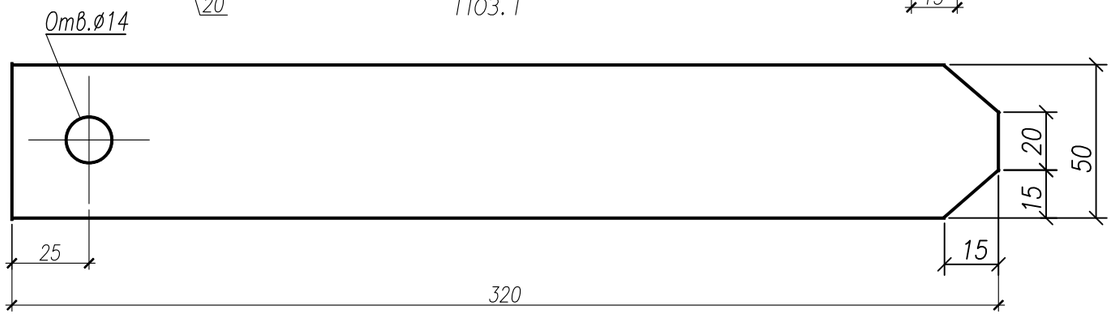

Поз.4

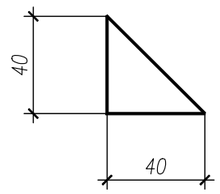

Поз.2

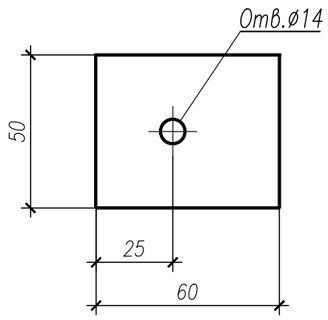

Поз.5

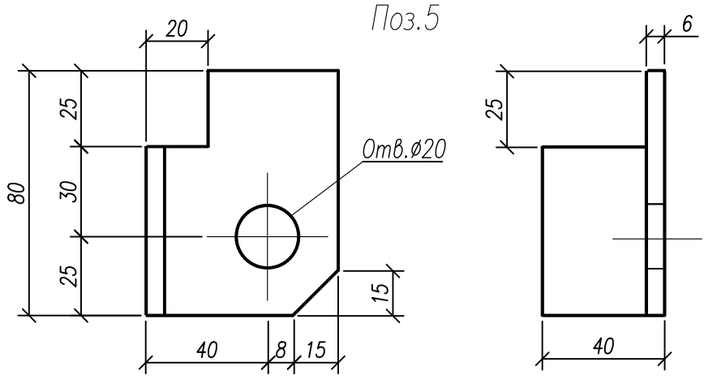

Спецификация элементов защелки Щ-1

Поз.	Обозначение	Наименование	Кол. шт.	Масса ед., кг	Приме-чание
		Детали			
1	ГОСТ 19903-2015	Лист 6х50х320	1	0,75	
2	ГОСТ 19903-2015	Лист 6х50х60	1	0,14	
3	ГОСТ 19903-2015	Лист 6х50х105	1	0,25	
4	ГОСТ 19903-2015	Лист 6х40х40	4	0,08	
5	ГОСТ 8510-86	Уголок 63х40х6, L=80мм	1	0,37	
6	ГОСТ 2590-2006	Круг ø16, L=240мм	1	0,38	
		Стандартные изделия			
7	ГОСТ 7798-70*	Болт М12, L=35мм	1	0,05	
8	ГОСТ 5915-70*	Гайка М12	2	0,015	

Масса изделия 2,3кг.

Примечания:
1. Толщина сварных швов 4мм.

Изм.	Кол.уч.	Лист	№ док.	Подпись	Дата	008/2-07-2020-АС			
						Капитальный ремонт здания ВА "Тущыкудыкская"			
						Архитектурно-строительные решения	Стадия	Лист	Листов
							РП	18	
Проверил		Григорьев			08.20	Защелка Щ-1	ТОО "Континент Инжиниринг" г.Павлодар		
Разработал		Григорьева			08.20				
Н.контр.									

Взамен инв.№ | Подпись и дата | Инв. № подл.

Формат А3

Ручка Р-1

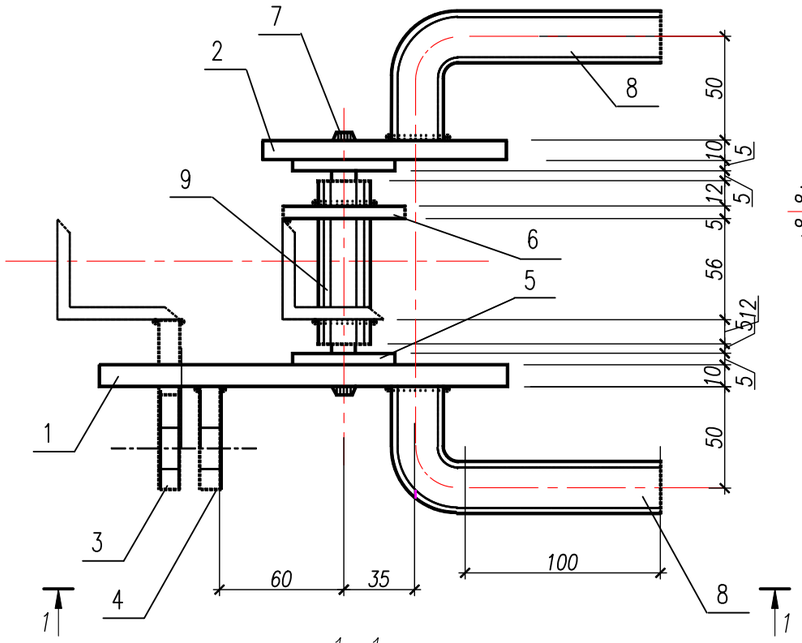

1-1

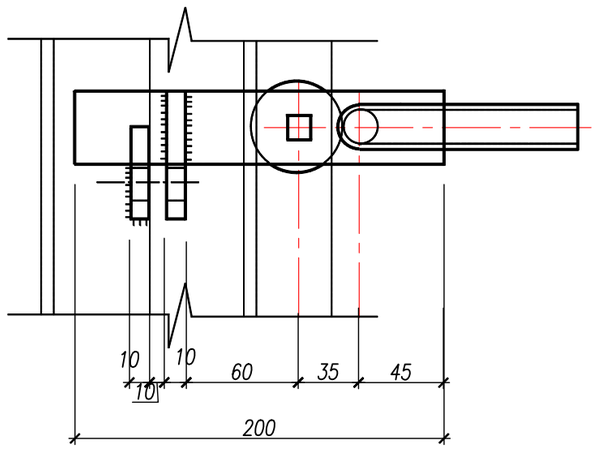

Поз.5

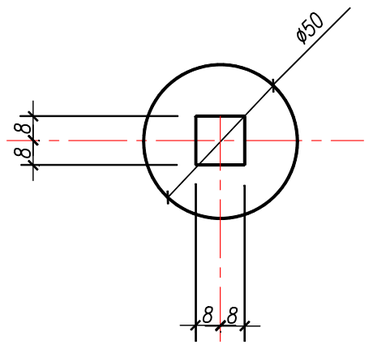

Поз.4

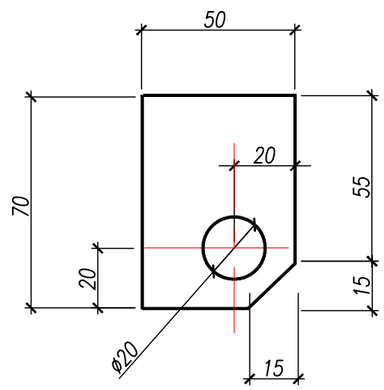

Поз.3

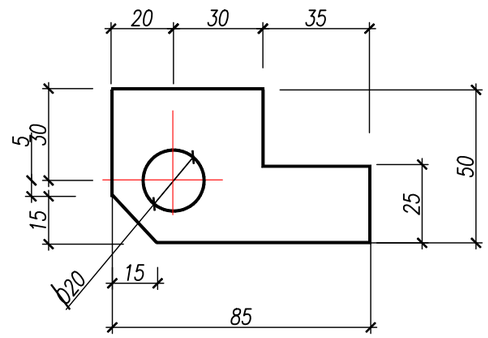

Поз.1

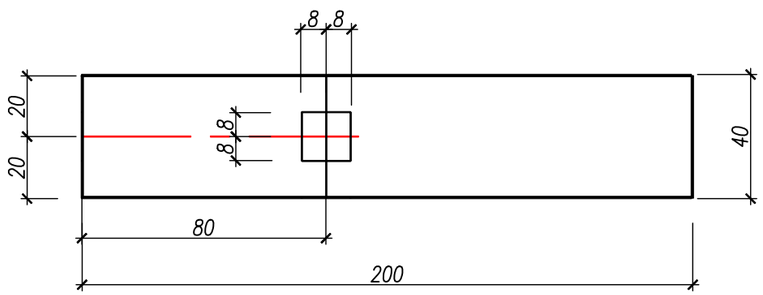

Спецификация элементов ручки Р-1

Поз.	Обозначение	Наименование	Кол. шт.	Масса ед., кг	Приме-чание
		Детали			
1	ГОСТ 19903-2015	Лист 10х40х200	1	0,63	
2	ГОСТ 19903-2015	Лист 10х40х120	1	0,38	
3	ГОСТ 19903-2015	Лист 10х50х85	1	0,33	
4	ГОСТ 19903-2015	Лист 10х50х70	1	0,27	
5	ГОСТ 19903-2015	Лист 5х50х50	2	0,1	
6	ГОСТ 19903-2015	Лист 6х60х60	1	0,17	
7	ГОСТ 2590-2006	Круг ø20, L=130мм	1	0,32	
8	ГОСТ 8732-78	Труба 20х2,5, L=150мм	2	0,23	
9	ГОСТ 8732-78	Труба 20х2,5, L=80мм	1	0,12	

Масса изделия 2,9кг.

Поз.7

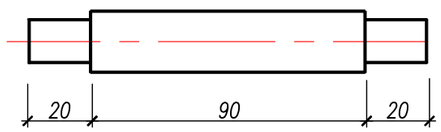

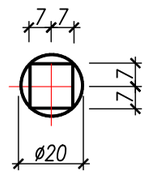

Поз.6

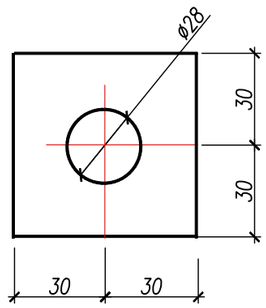

						008/2-07-2020-АС		
						Капитальный ремонт здания ВА "Тущыкудыкская"		
Изм.	Кол.уч.	Лист	№ док.	Подпись	Дата			
						Архитектурно-строительные решения	Стадия	Лист	Листов
							РП	19	
Проверил		Григорьев			08.20	Ручка Р-1	ТОО "Континент Инжиниринг" г.Павлодар	
Разработал		Григорьева			08.20			
Н. контр.								

Взамен инв.№

Подпись и дата

Инв. № подл.

Формат А3