ТОО "Garant Project DK"
Лицензия 04-ГСЛ № 015426 от 22.04.2005 г.

Рабочий проект

Строительство школы на 600 мест мкр. Еркинкала-2
в г.Атырау. Привязка

Генеральный план
Архитектурно-строительная часть

Ведомость ссылочных и прилагаемых документов

Обозначение	Наименование
СН РК 3.01-01-2013, СП РК 3.01-101-2013	Градостроительство. Планировка и застройка городских и сельских поселений.
СН РК 3.02-10-2011, СП РК 3.02-110-2012	«Дошкольные объекты образования».
ГОСТ 21.508-93	Правила выполнения рабочей документации генеральных планов предприятий, сооружений и жилищного-гражданских объектов
СТ РК 21.101-2002	Основные требования к проектной и рабочей документации
СП РК 3.06-101-2012	Проектирование зданий и сооружений с учетом доступности для маломобильных групп населения. Общие положения.
УСН РК 8.02-03-2019	Сборники укрупненных показателей сметной стоимости конструктивов и видов работ. Элементы внешнего благоустройства зданий и сооружений. Малые архитектурные формы

Ведомость чертежей основного комплекта марки ГП

Лист	Наименование	
ГП-1	Общие данные по рабочим чертежам.	1
ГП-2	Ситуационный план.	1
ГП-3	Разбивочный план.	1
ГП-4	План организаций рельефа.	1
ГП-5	План земляных масс.	1
ГП-6	План благоустройства территорий.	1
ГП-7	Малые архитектурные формы.	1
ГП-8	Ограждение территории	1
ГП-9	Универсальная площадка для игры в теннис, баскетбол, волейбол.	1
ГП-10	Ограждение спортплощадки	3
ГП-11	Ограждение для мусоросборника	1
ГП-12	Сводный план инженерных сетей	1

Рабочие чертежи выполнены в соответствии с действующими нормами, правилами, инструкциями и государственными стандартами Республики Казахстан, обеспечивающими безопасную эксплуатацию при соблюдении предусмотренных проектом мероприятий.

Главный инженер проекта: Кенжалыев

Ведомость документов основного комплекта рабочих чертежей

Обозначение	Наименование	Примеч.
ГП	Генеральный план	
АС	Архитектурно-строительные решения	
КЖ	Конструкции железобетонные	
ТХ	Технологические решения	
ВК	Водоснабжение и канализация	
ОВ	Отопление и вентиляция	
ЭОМ	Электроснабжение	
ПС	Пожарная сигнализация	

Технико-экономические показатели

Наименование территории	Площадь (га)	% к общей площади
Площадь проездов, тротуаров и площадок	1.3919	39
Площадь озеленения и прочие покрытия	1.8327	51
Площадь застройки	0.3554	10
Площадь участка	3.58	100

Общие указания.

1.Исходные данные:
Раздел проекта "Генеральный план" разработан на основании технического задания, выданного заказчиком и инженерно-геодезических материалов. Проект выполнен в соответствии с требованиями действующих нормативно-технических документов Республики Казахстан, обеспечивающих безопасную эксплуатацию запроектированных объектов.

2.Харахтеристика района строительства:
Проектируемая площадка входит в состав Атырауской области Республики Казахстан, расположена на северо-восточной окраине г Атырау в с Еркинкала - 2. Для района характерным является изобилие тепла и переобладание ясной сухой погоды. Район территории по среднемесячной температуре воздуха в январе -минус 8.6°С. в июле -плюс 28°С. Нормативная глубина промерзания грунтов - 1.19м.
Климатический район территории для строительства - IV г.Дорожно-климатическая зона- V.

3.Планировочные решение
Система вертикальной планировки принята сплошная с частичным изменением существующего рельефа. Проектные отметки зданий, сооружений и дорог определены в результате вариантных проработок организации рельефа. Общий уклон территории в восточном и южном направлении. Водоотвод проезжей части запроектирован открытым способом, путем придания уклонов на проезжей части, образованным проезжей частью и бордюром со сбросом воды в пониженные места по рельефу.
Озеленение участка производится посадкой деревьев, газонов. дороги брусчатка, асфальтобетон. Ограждение металлические

Изм.	Кол.уч.	Лист	Nдок.	Подпись	Дата	ГП		
						Строительство школы на 600 мест с.Еркинкала -2 в г. Атырау. Привязка.		
Разраб.		Кенжалыев				ГЕНПЛАН	стадия	лист	листов
ГИП		Кенжалыев					РП	1	12
Н.контр		Кенжалыев				Общие данные по рабочим чертежам	ТОО "Эдемстрой"		

Согласовано: ВК, ОВ, ЭО; Байтухан-Ергалиева, Вашурина, Базылов

Взам. инв. #

Подп. и дата

Инв. # подл.

Формат А3

N

S

ПРОЕКТИРУЕМЫЙ УЧАСТОК

Согласовано

Взам. инв.№

Подпись и дата

Инв. № подл.

					ГП
					Строительство школы на 600 мест с.Еркинкала -2 в г. Атырау. Привязка.
Изм.	Кол.уч.	Лист	Nдок.	Подпись	Дата
Разраб.		Кенжалыев			ГЕНПЛАН
ГИП		Кенжалыев			
Н.контр		Кенжалыев			
					Ситуационный план М1:2000

стадия	лист	листов
РП	2	12

ТОО "Эдемстрой"

Формат А3

Распашные ворота с калиткой

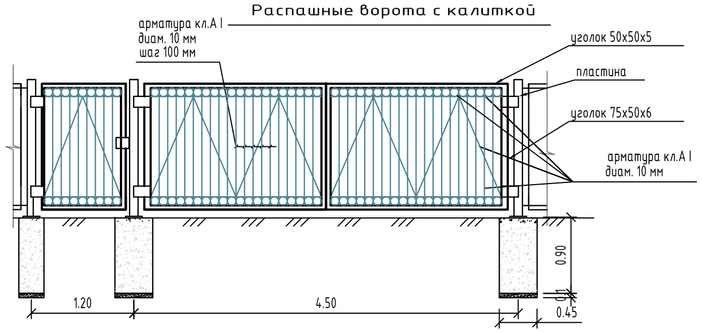

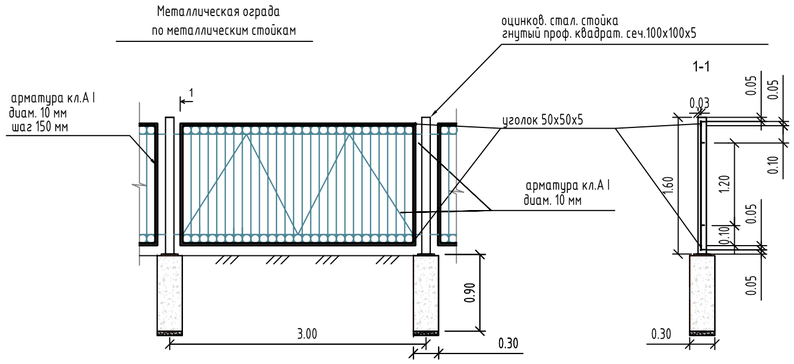

План ограда М1:1000

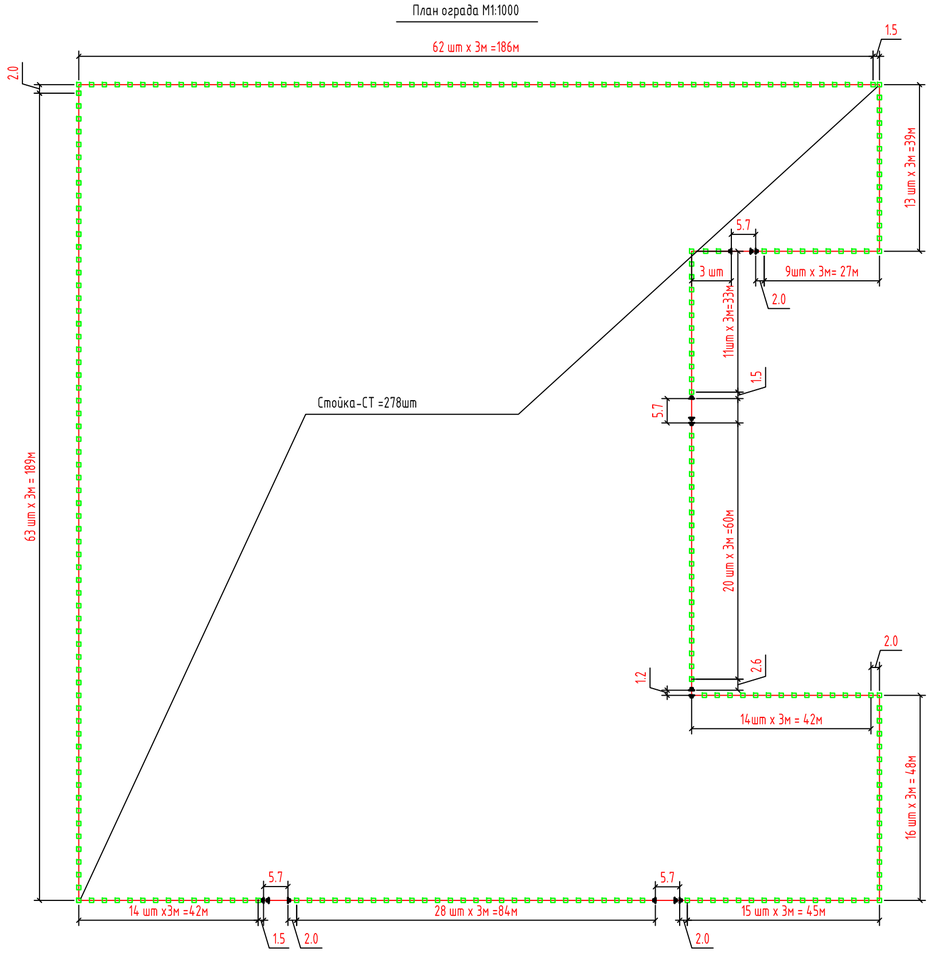

СПЕЦИФИКАЦИЯ НА МЕТАЛЛИЧЕСКОЕ ОГРАЖДЕНИЕ

Номер п/п	Обозначение	Наименование	Кол.	Масса ед.кг	Примеч.
		Панель ограждения ПМ	277		21967.496
		Панель ограждения ПМ-3м	268		21477.52
1		На одну панель	1		80.14
2	ГОСТ 2590-2006	Арматура Ф10 кл.А I , пм	66.78	0,617	41.20
3	ГОСТ 8509-93	Уголок 75х50х6L=1500мм	2	5,69	17.07
4	ГОСТ 8509-93	Уголок 50х50х5 L=2900мм	2	3,77	21.87
		Панель ограждения -1.5м ПД	3	46.996	140.988
		Арматура Ф10 кл.А I , пм	31.40	0,617	19.37
		Уголок 50х50х5 L=1400мм	2	3,77	10.556
		Уголок 75х50х6L=1500мм	2	5,69	17.07
		Панель ограждения -2.0м ПД	5	56.776	283.88
		Арматура Ф10 кл.А I , пм	41.136	0,617	25.38
		Уголок 50х50х5 L=1900мм	2	3,77	14.326
		Уголок 75х50х6L=1500мм	2	5,69	17.07
		Панель ограждения -2.6м ПД	1	65.108	65.108
		Арматура Ф10 кл.А I , пм	47.306	0,617	29.188
		Уголок 50х50х5 L=2500мм	2	3,77	18.85
		Уголок 75х50х6L=1500мм	2	5,69	17.07
5		Ворота 4.5м	4	99.28	397.12
6	ГОСТ 2590-2006	Арматура Ф10 кл.А I , пм	50.18	0.617	30.96
7	ГОСТ 8509-93	Уголок 50х50х5 L=2150мм	4	3,77	32.42
8	ГОСТ 8510-93	Уголок 75х50х6L=1500мм	4	5,69	34,14
9	ГОСТ 103-2006	Пластина -140х10 L=200мм	4	2,20	1.76
10		Калитка	5	39.05	195.25
11	ГОСТ 2590-2006	Арматура Ф10 кл.А I, пм	21.97	0,617	13.56
12	ГОСТ 8509-93	Уголок 50х50х5 L=1000мм	2	3,77	7.54
13	ГОСТ 8510-93	Уголок 75х50х6 L=1500мм	2	5,69	17,07
14	ГОСТ 103-2006	Пластина -140х10 L=200мм	2	2.2	0.88
15		Стойка	278	24.32	6760.96
16	ГОСТ 25577-83	Профиль 100х100х5 L=1630мм	1	14.92	24.32
17		Монолитный фундамент			
18		Бетон кл В25с/с 300х300х900	270		21.87м3
19		Бетон кл В25с/с 450х450х900	8		1.458м3
20		Щебень			2.592м3
21		Закладная деталь	278	4,61	1281.58
22	ГОСТ 103-2006	Пластина -170х15 L=170мм	1		3,63
23	ГОСТ 2590-2006	Арматура Ф12 кл.А III L=550мм	2	0.888	0.98
		Выемки грунта			339.2м3
		Обратная засыпка			313.28м3

Примечания

1. Все элементы должны быть окрашены масляной краской по грунту 2 раза
2. Электроды для сварки типа Э42 по ГОСТ 9467-75
3. Высота сварных швов 4мм, для петель - 6мм.

						ГП	
						Строительство школы на 600 мест с.Еркинкала -2 в г. Атырау. Привязка.	
Изм.	Кол.уч.	Лист	№ док.	Подп.	Дата		
Разраб.		Кенжалыев				Ограждения территории	Стадия: РП; Лист: 8; Листов: 12
ГИП		Кенжалыев					
Н.контр		Кенжалыев					
						Ограждение. Ворота с калиткой	ТОО "Эдемстрой"

Согласовано

Взам.инв.№ | подпись и дата | инв. N подл.

Формат А2

Размеры и разметка баскетбольного щита. М1:10

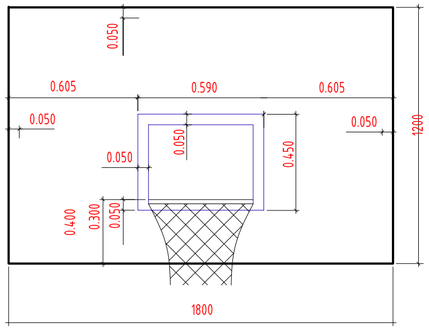

Размеры кольца. М1:5

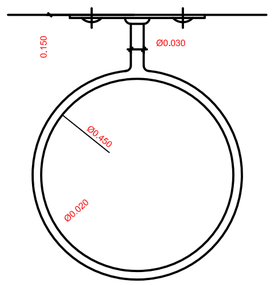

Размеры и разметка основного поля для игры в волейбол. М 1:200

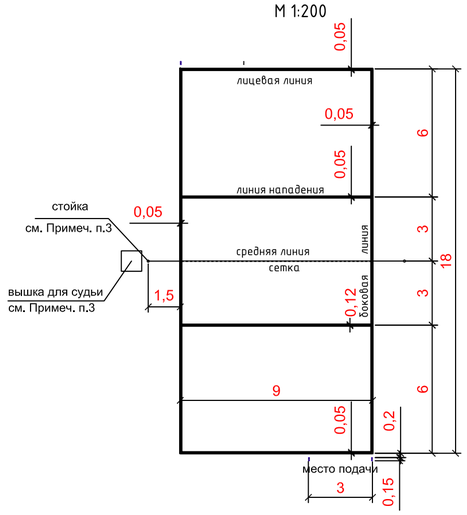

Размеры и разметка основного поля для игры в баскетбол. М 1:200

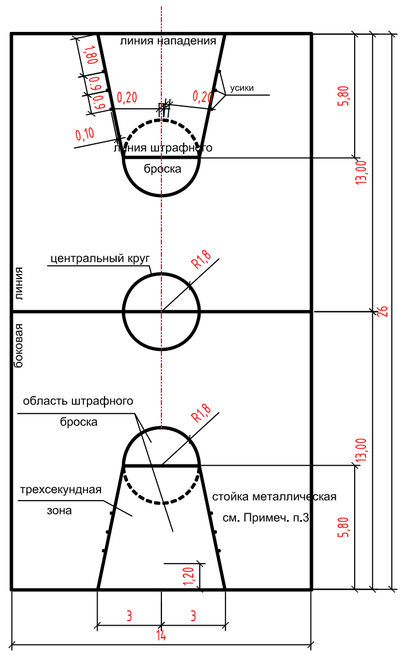

Размеры и разметка теннисной площадки. М 1:200

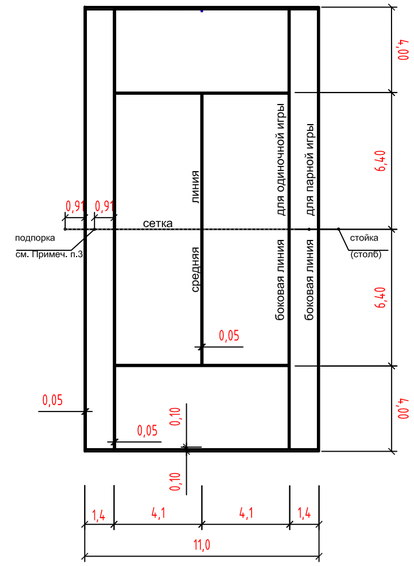

Цветовое решение укладки синтетического покрытия универсальной площадки

Совмещение теннисной и волейбольной площадок

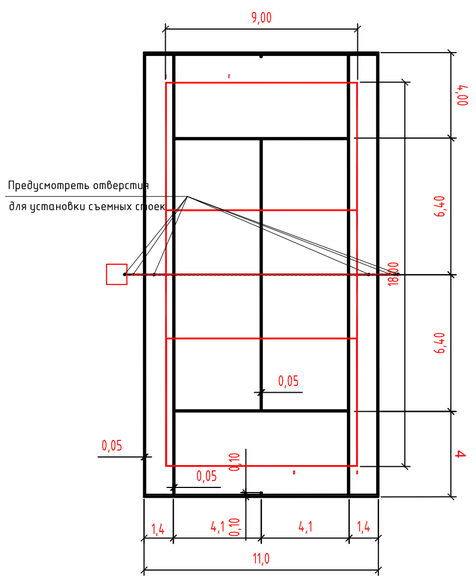

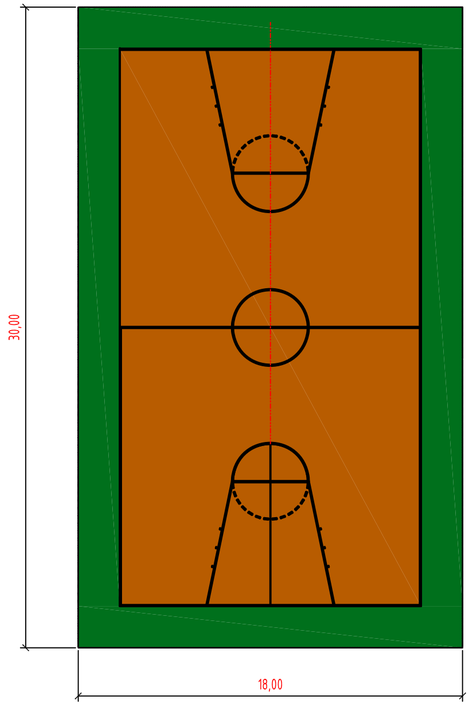

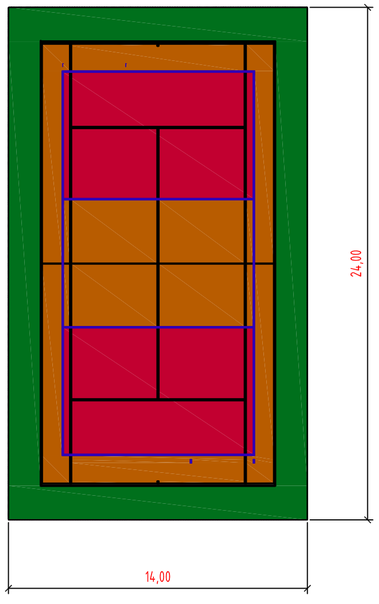

Примечания.

1. Покрытие универсальной площадки – синтетическое рулонное (применимо для открытых и закрытых типов площадок) REGUPOL (цветной), толщ.13мм, – уложить на основу из асфальтобетона под искусственное покрытие спортивной площадки (см. данный лист Конструкции дорожных одежд и табл. "Ведомость тротуаров, дорожек и площадок" на листе ГП-1).

Площадь покрытия – 876,0м², в том числе:

цвет темно-зеленый	– 283.2 м²
цвет красно-коричневый	– 484.8 м²
цвет темно-красный	– 108.0 м2

2. Разметку площадки осуществлять нанесением на поверхность покрытия хорошо заметных линий, выполненных приклеиванием лент из полимерных материалов. Линии разметки должны лежать в одной плоскости с поверхностью площадки.

Ширина линий разметки основного поля для игры в волейбол (5см) входит в размеры ограничиваемых линиями площадей и расстояний.

Ширина разметочных линий основного поля для игры в баскетбол (5см) входит в размеры обозначаемых ими центрального круга, трехсекундной зоны, области и линии штрафного броска; ширина боковых и лицевых линий в размеры плоя для игры не входит.

Ширина линий разметки теннисной площадки входит в размеры ограничиваемых линиями площадей и рассояний.

Разметку полей для игр в волейбол и баскетбол осуществлять лентой желтого цвета, а разметку теннисной и футбольной площадки – лентой белого цвета.

3. На волейбольной и теннисных площадках предусмотреть установку съемных стоек и подпорок. На баскетбольной площадке предусмотреть установку передвижной стойки. Вышка для судьи – передвижная.

На футбольной площадке предусмотреть установку футбольных ворот.

4. Спортивные поля на универсальной площадке размещены с учетом наличия у них необходимых зон безопасности.

5.Перечень оборудования и инвентаря по универсальной спортплощадке-см. прилагаемую к разделу ГП "Спецификацию оборудования".

						ГП	
						Строительство школы на 600 мест с.Еркинкала -2 в г. Атырау. Привязка.	
Изм.	К.уч.	Лист	№док	Подп.	Дата		
Разраб.		Кенжалыев				ГЕНПЛАН	Стадия: РП; Лист: 9; Листов: 11
ГИП		Кенжалыев					
Н.контр		Кенжалыев				Универсальная площадка для игры в теннис, баскетбол, волейбол. Конструкция спортивных площадок	ТОО "Эдемстрой"

Согласовано

взам.инв.№

подпись и дата

инв. N подл.

Формат А2

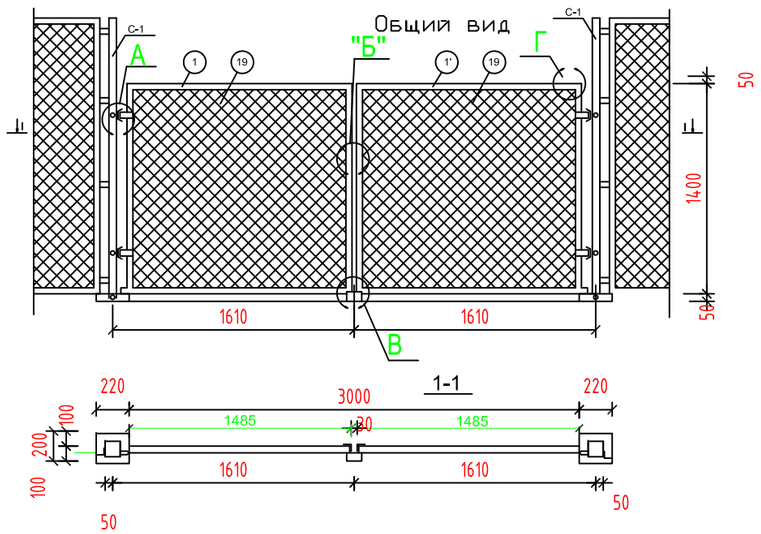

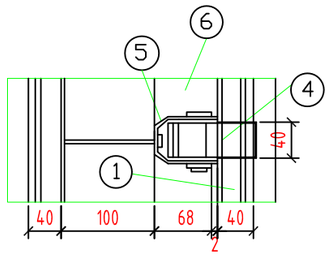

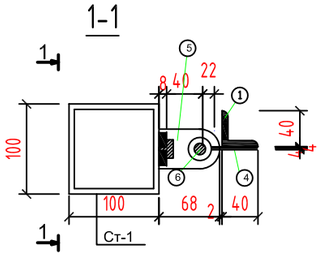

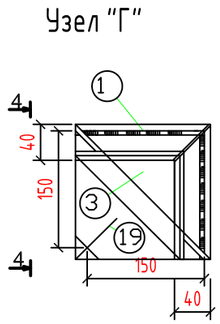

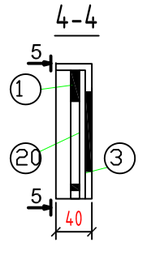

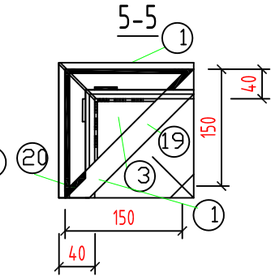

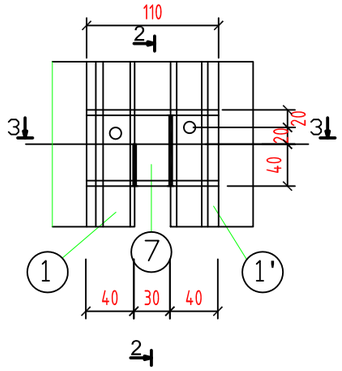

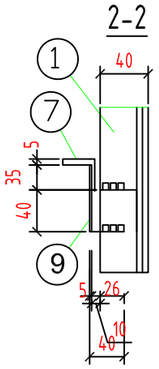

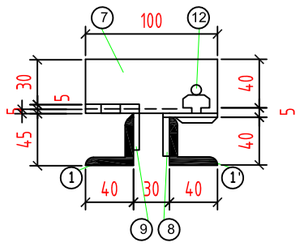

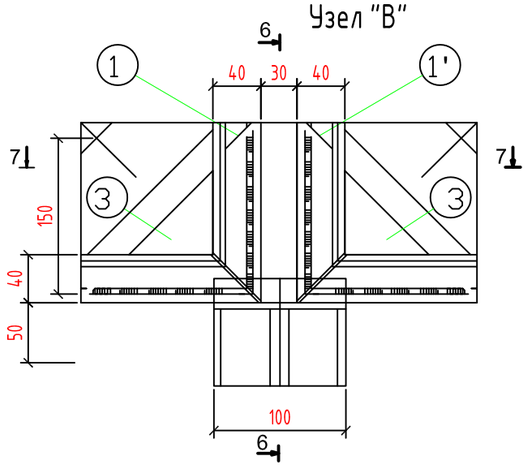

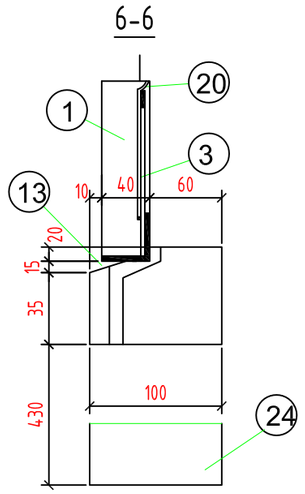

СПЕЦИФИКАЦИЯ МЕТАЛЛА

№поз.	Сечение	Длина	К-во шт.	Вес 1шт. в кг	Общ. вес в кг	Примечание
1	L40x40x5	13500	1	32,67	32,67	
1'	"	13500	1	32,67	32,67	Зеркальн.изобр
3	-4x150	150	8	0,80	6,4	
4	-4x40	160	4	0,23	0,92	
5	-8x40	160	4	0,40	1,6	
6	БолтФ14	15	4	0,12	0,72	
7	L40x40x5	100	1	0.242	0,242	
8	"	80	1	0.19	0.19	
9	"	80	1	0.19	0.19	
10	"	100	1	0.242	0,242	
11	—	—	—	—	—	
12	-40x4	65	1	0.16	0.16	
13	L40x40x5	230	1	0.69	0.69	
13'		230	1	0.69	0.69	Зеркальн.изобр
19	сетка 5x5			2,42	10,07	общ.к-во 4,16м2
20	Ф6А1	11540	П.М.		2,56	
			ИТОГО:		90,014	

① Детали крепления сетки

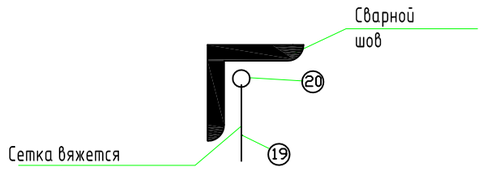

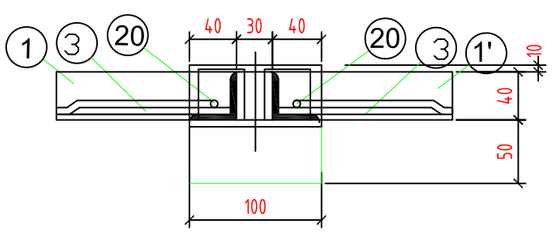

Примечания:
1. Крепление сетки производится к прутку с приваркой последнего к позиции "1" и "2" см. данный лист
2. Столбы из металлических труб Ст-1
3. Проволочная сетка принята по ГОСТу 5336-80

Согласовано

взам.инв.№

подпись и дата

инв. N подл.

Изм.	К.уч.	Лист	№док	Подп.	Дата
Разраб.		Кенжалыев			
ГИП		Кенжалыев			
Н.контр		Кенжалыев			

ГП

Строительство школы на 600 мест с.Еркинкала -2 в г. Атырау.
Привязка.

ГЕНПЛАН

Стадия	Лист	Листов
РП	10/1	12

Ворота Тип-I
Серия 3.017-1

ТОО "Эдемстрой"

Формат А3

ПМ1

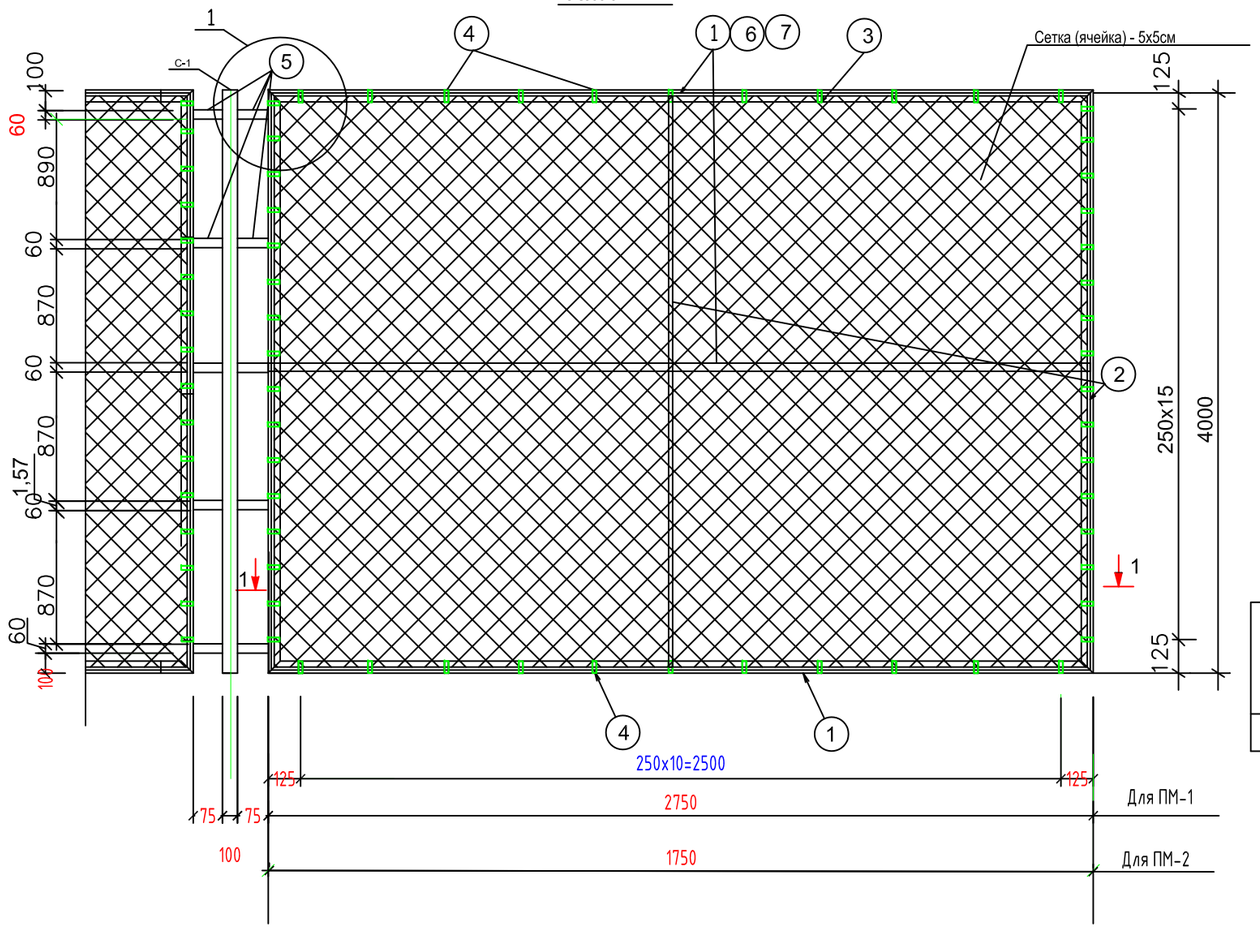

Спецификация стали на одну панель

Марка панели	N поз.	Сечение	Длина, мм	Колич., шт	Масса, кг			Примеч.
					1 поз.	всех	марки	
ПМ1 Серия 3.017-1	1	L40х4	2750	3	6,655	19,965	89.8	ГОСТ 8509-93
	2	L40х4	4000	3	17,68	35,36		ГОСТ 5781-82*
	3	6А-I	13500	1	2,997	2,997		ГОСТ 5781-82*
	4	-12х4	60	54	0,023	1,242		ГОСТ 103-2006
	5	□ 60х40х4	75	10	0,41	4,1		ГОСТ30245-2012
		Сетка 3мм	2700 х4000	10,8м2	2,42	26.136		ГОСТ 5336-80

СПЕЦИФИКАЦИЯ

№ поз.	Сечение	Длина	К-во шт.	Вес 1шт. в кг	Общ. вес в кг	Примечание
Ст-1	□ 100х100х4	5200	118	12.0	7363.2	ГОСТ 30245-2012

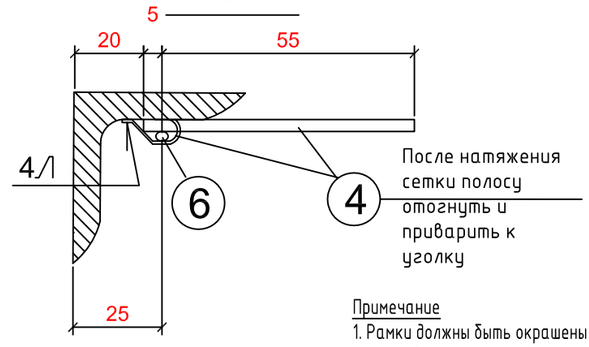

Примечание
1. Рамки должны быть окрашены масляной краской по грунту за 2 раза
2. Электроды для сварки типа Э42 по ГОСТ 9467-75
3. Высота сварных швов 4мм
4. На разрезе 2-2 сетка условно не показана

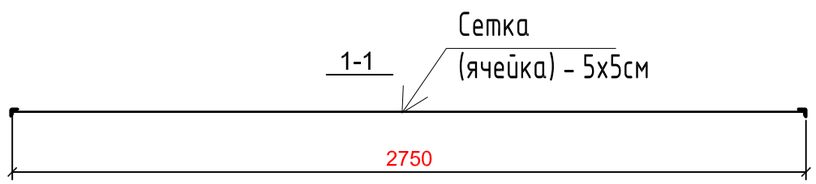

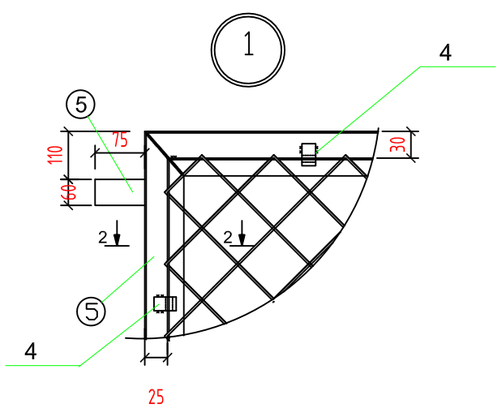

Столбы Ст-1

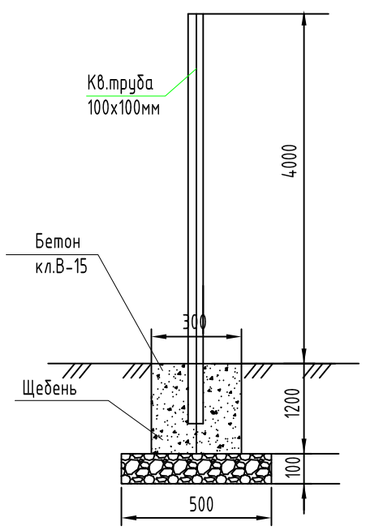

Изм.	К.уч.	Лист	№док	Подп.	Дата	ГП		
						Строительство школы на 600 мест с.Еркинкала -2 в г. Атырау. Привязка.		
Разраб.		Кенжалыев				ГЕНПЛАН	Стадия: РП	Лист: 10/2	Листов: 12
ГИП		Кенжалыев						
Н.контр		Кенжалыев				Панели ПМ1, ПМ2, ПМ3. Серия 3.017-1	ТОО "Эдемстрой"	

Согласовано

Взам.инв.№ | Подпись и дата | Инв. N подл.

Формат А3

Спецификация стали на одну панель

Марка панели	N поз.	Сечение	Длина, мм	Колич., шт	Масса, кг			Примеч.
					1 поз.	всех	марки	
ПМ2 Серия 3.017-1	1	L40x4	1750	2	4,235	8,47	51.997	ГОСТ 8509-93
	2	L40x4	4000	2	9,68	19,36		ГОСТ 5781-82*
	3	6А-I	11500	1	2,553	2,553		ГОСТ 5781-82*
	4	-12x4	60	46	0,023	1,058		ГОСТ 103-2006
	5	☐ 60x40x4	75	10	0,41	4,1		ГОСТ30245-2012
		Сетка 3мм	1700 x4000	6,8м2	2,42	16,456		ГОСТ 5336-80

Ведомость объемов

№	Обозначениение	Наименование	Кол-во	Примечание
ПМ-1	лист ГП-10/2	Ограждения ПМ-1	112	10057.6
ПМ-2	лист ГП-10/3	Ограждения ПМ-2	2	103.994
СТ-1	ГОСТ 30245-94	Стойка СТ-1	118	7363.2
Вр-1	лист ГП-10/1	Ворота распашные	4	360.056
Бетон кл.В-15 (фундамент)			12.75м3	
Щебень			2.95м3	

Объем земляных работ

Наименование	Кол-во
Разработка грунта под фундаменты вручную	259.25 $м^3$
Обратная засыпка грунта вручную	243.55$м^3$

Футбольная площадка

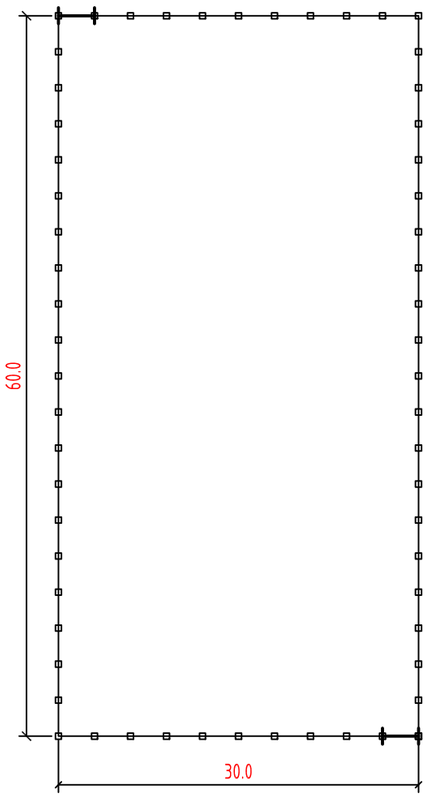

Баскетбольная площадка

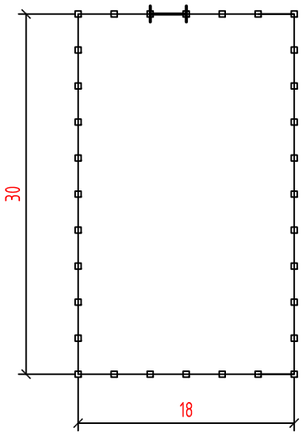

Совмещение теннисной и волейбольной площадки

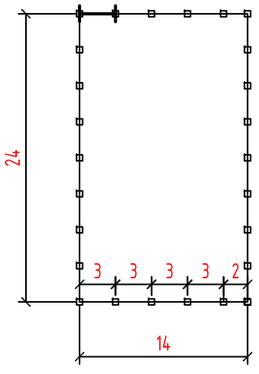

Согласовано

инв. N подл. | подпись и дата | взам.инв.№

Изм.	К.уч.	Лист	№док	Подп.	Дата	ГП
						Строительство школы на 600 мест с.Еркинкала -2 в г. Атырау. Привязка.
Разраб.		Кенжалыев				ГЕНПЛАН
ГИП		Кенжалыев				Стадия: РП; Лист: 10/3; Листов: 12
Н.контр		Кенжалыев				Спецификация на ПМ и план ограждения Серия 3.017-1
						ТОО "Эдемстрой"

Формат А3

План ограждений для мусоросборника

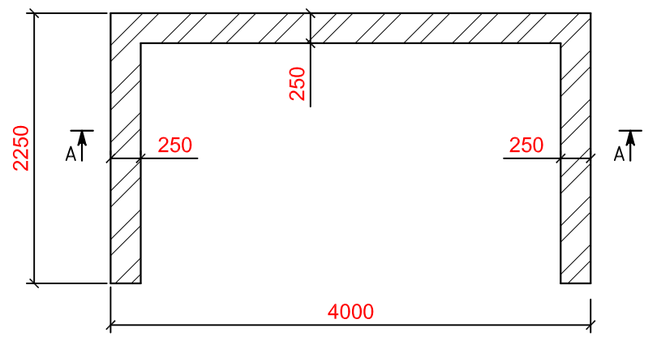

Разрез А-А

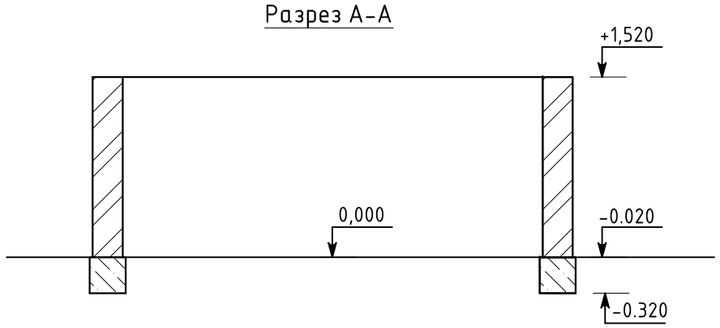

План фундамента
под ограждение

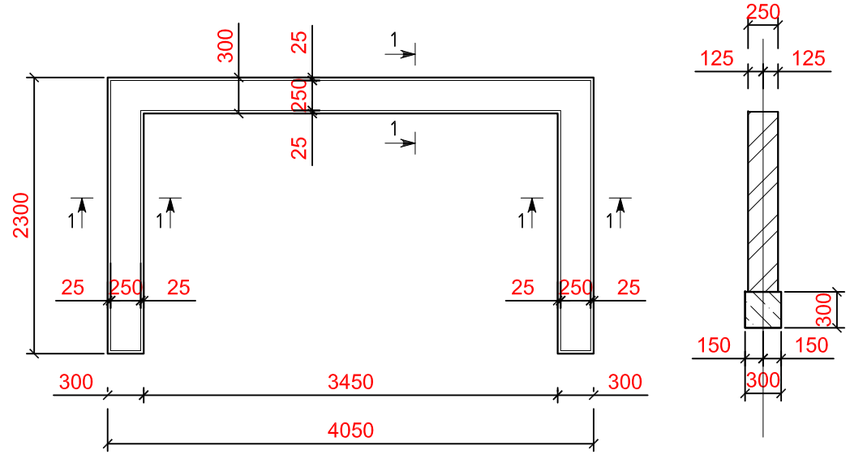

Спецификация

Поз. Марка	Обозначение	Наименование	К-во	Масса (ед.кг)	Примеч.
		Фундамент из бетона кл. В15		$м^3$	0,72
		Силикатный кирпич		$м^3$	3,0
		Рубероид		м2	2,0

ПРИМЕЧАНИЕ

1. Ограждение для мусоросборника выполнить из силикатного кирпича толщиной 250мм на цементно-песчаном растворе М50.
2. Фундамент – монолитный ленточный из бетона кл. В15.
3. Горизонтальную гидроизоляцию выполнить на отм. -0,020 из 2-х слоев рубероида на битумной мастике.

Согласовано

Взам. инв. #

Подп. и дата

Инв. # подл.

Изм.	Кол.уч.	Лист	№ док.	Подп.	Дата	ГП		
						Строительство школы на 600 мест с.Еркинкала -2 в г. Атырау. Привязка.		
ГИП		Кенжалыев				Ограждение для мусоросборника	Стадия	Лист	Листов
Разраб.		Кенжалыев					РП	11	12
Н.контр		Кенжалыев				План . Разрез А-А. План фундамента	ТОО "Эдемстрой"		

Формат А3