ТОО "ЭДЕМСТРОЙ"

Лицензия ГСЛ № 0001798 от 31.06.2006 г.

Рабочий проект

Строительство школы на 600 мест мкр. Еркинкала-2 в г.Атырау.
Привязка

КЖ2 Конструкции железобетонные ниже отм. 0.000

Генпроектировщик _____ ТОО "ЭДЕМСТРОЙ"

ЭДЕМСТРОЙ

ҮЛГІЛІК ЖОБА

ҚР ТЖ 600 ОБМ (~~I V A~~,IV Г)-2.2-2015

ҚАЛЫПТЫ ГЕОЛОГИЯЛЫҚ ЖАҒДАЙЛАРЫМЕН ~~I V A~~, IV Г КЛИМАТТЫҚ КЛИМАТТЫҚ БӨЛШЕК АУДАНДАРЫ ҮШІН

600 ОҚУШЫҒА АРНАЛҒАН ОРТА БІЛІМ БЕРУ МЕКТЕБІ

3 Альбом

ТБК2 0.000 Белгісінен төмен темірбетон конструкциялары

ТИПОВОЙ ПРОЕКТ

ТП РК 600 СОШ (~~I V A~~,IV Г)-2.2-2015

СРЕДНЯЯ ОБЩЕОБРАЗОВАТЕЛЬНАЯ ШКОЛА НА 600 УЧАЩИХСЯ

ДЛЯ ~~I V A~~, IV Г КЛИМАТИЧЕСКИХ ПОДРАЙОНОВ С ОБЫЧНЫМИ ГЕОЛОГИЧЕСКИМИ УСЛОВИЯМИ

Альбом 3

КЖ2 Конструкции железобетонные ниже отм. 0.000

Привязал	Кенжалиев		18.02.21	Привязан
ГИП	Кенжалиев		18.02.21	№2/2021-КЖ
Инд. №				Строительство школы на 600 мест с.Еркинкала-2 в г.Атырау.
				Листов

ҮЛГІЛІК ЖОБА

ҚР ТЖ 600 ОБМ (~~IV А~~,IV Г)-2.2-2015

ҚАЛЫПТЫ ГЕОЛОГИЯЛЫҚ ЖАҒДАЙЛАРЫМЕН ~~IV А~~, IV Г КЛИМАТТЫҚ КЛИМАТТЫҚ БӨЛШЕК АУДАНДАРЫ ҮШІН

600 ОҚУШЫҒА АРНАЛҒАН ОРТА БІЛІМ БЕРУ МЕКТЕБІ

3 Альбом

ТБК2 0.000 Белгісінен төмен темірбетон конструкциялары

ТИПОВОЙ ПРОЕКТ

ТП РК 600 СОШ (~~IV А~~,IV Г)-2.2-2015

СРЕДНЯЯ ОБЩЕОБРАЗОВАТЕЛЬНАЯ ШКОЛА НА 600 УЧАЩИХСЯ

ДЛЯ ~~IV А~~, IV Г КЛИМАТИЧЕСКИХ ПОДРАЙОНОВ С ОБЫЧНЫМИ ГЕОЛОГИЧЕСКИМИ УСЛОВИЯМИ

Альбом 3

КЖ2 Конструкции железобетонные ниже отм. 0.000

Әзірлеген:
Разработан:

Директор — Ә. Кенжетаев

Жобаның бас инженері
Главный инженер проекта — В . Жумабекова

РБК "НИПТИС" (Институт жилища)
РУП "НИПТИС" (Институт жилища)

Директор — В.М. Пилипенко

Жобаның бас инженері
Главный инженер проекта — В .В. Зизов

Қазақстан Республикасы Ұлттық экономика министрлігі Құрылыс және тұрғын үй -коммуналдық шаруашылық істері және жер ресурстарын басқару комитетінің
_____ 20 ж.
№_____ бұйрығымен бекітілген және 20 ж. _____
_____ бастап қолданысқа енгізілді .

Утвержден приказом Комитета по делам строительства и жилищно -комунального хозяйства и управления земельными ресурсами Министерства национальной экономики
Республики Казахстан от
_____20 г. №_____ и введен в действие
с _____20 г.

				Привязан
Привязал	Кенжалыев		18.02.21	№2/2021-КЖ
ГИП	Кенжалыев		18.02.21	
				Строительство школы на 600 мест с.Еркинкала-2 в г.Атырау. Листов
Инд. №				

Ведомость основных комплектов рабочих чертежей

Обозначение	Наименование	Примечание
ТП РК 600СОШ(~~IVA~~,IVГ)-2.2-2015-ПЗ	Пояснительная записка	Альбом 1
ТП РК 600СОШ (~~IVA~~,IVГ)-2.2-2015-АР1	Архитектурные решения ниже отм. 0.000	Альбом 2
ТП РК 600СОШ (~~IVA~~,IVГ)-2.2-2015-АР2	Архитектурные решения выше отм. 0.000	
ТП РК 600СОШ (~~IVA~~,IVГ)-2.2-2015-КЖ1	Фундаменты	Альбом 3
ТП РК 600СОШ (~~IVA~~,IVГ)-2.2-2015-КЖ2	Конструкции железобетонные ниже отм. 0.000	
ТП РК 600СОШ (~~IVA~~,IVГ)-2.2-2015-КЖ3	Конструкции железобетонные выше отм. 0.000	
ТП РК 600СОШ (~~IVA~~,IVГ)-2.2-2015-КМ	Конструкции металлические. Детали. Узлы	
ТП РК 600СОШ (~~IVA~~,IVГ)-2.2-2015-УМ	Узлы монтажные	
ТП РК 600СОШ (~~IVA~~,IVГ)-2.2-2015-ТХ	Технологические решения	Альбом 4
ТП РК 600СОШ (~~IVA~~,IVГ)-2.2-2015-ОВ	**Отопление, вентиляция и кондиционирование воздуха**	Альбом 5
ТП РК 600СОШ (~~IVA~~,IVГ)-2.2-2015-ВК	Водопровод и канализация	Альбом 6
ТП РК 600СОШ(IVA,IVГ)- 2.2-2015-ЭО	Электроосвещение	Альбом 7
ТП РК 600СОШ(~~IVA~~,IVГ)-2.2-2015-ЭМ	Силовое электрооборудование	
ТП РК 600СОШ (~~IVA~~,IVГ)-2.2-2015-СС	Системы связи	Альбом 8
ТП РК 600СОШ (~~IVA~~,IVГ)-2.2-2015-ПС	Пожарная сигнализация	Альбом 9
ТП РК 600СОШ (~~IVA~~,IVГ)-2.2-2015-АГПТ	Автоматическое газовое пожаротушение	
ТП РК 600СОШ (~~IVA~~,IVГ)-2.2-2015-С.С	**Спецификация оборудования, изделий и материалов**	Альбом 10
ТП РК 600СОШ (~~IVA~~,IVГ)-2.2-2015-СД	Сметная документация	Альбом 10
ТП РК 600СОШ (~~IVA~~,IVГ)-2.2-2015-АГСК	**Архитектурный, градостроительный и строительный каталог**	АГСК

Ведомость рабочих чертежей основного комплекта

Лист	Наименование	Примечание
1	Общие данные	
2	Общие указания	
3	Схема расположения вертикальных элементов каркаса подвала	
4	Развертка карпкаса по оси 2. Развертка каркаса по оси 10	
5	Схема расположения ригелей на отм.- 0.460	
6	Схема расположения ригелей на отм.- 1.060	
7	Схема раскладки плит перекрытия на отм.- 0.300	
8	Схема раскладки плит перекрытия на отм.- 0.900	
9	Схема раскладки плит перекрытия на отм.- 0.300. Фрагмент 1, 1н	
10	Сечения 1- 1 ...8- 8 по монолитным участкам.	
11	Изделия арматурные. Сетка С 1. Каркас КР1.	
12	Вход в подвал в осях А- Б;2- 3. Сечение 1- 1	
13	Вход в подвал в осях А- Б;2- 3. Сечения 2- 2,3- 3.	
14	Вход в подвал в осях А- Б;18- 19. Сечение 1- 1.	
15	Вход в подвал в осях А- Б;18- 19. Сечения 2- 2,3- 3.	
16	Вход в подвал в осях Ж- И;7- 8. Сечение 1- 1.	
17	Вход в подвал в осях Ж- И;7- 8.Сечения 2- 2,3- 3.	
18	Вход в подвал в осях Ж- И;13- 14.Сечение 1- 1.	
19	Вход в подвал в осях Ж- И;13- 14.Сечения 2- 2,3- 3.	
20	Схема расположения фундаментов и стоек металлической лестницы ЛП1	
21	Схема расположения фундаментов и стоек металлической лестницы ЛП1 Фундамент монолитный Фм1, Фм2	
22	Перекрытие на отм. - 0.300, - 0.900. Схема раскладки отдельных стержней.	

Ведомость ссылочных и прилагаемых документов

Обозначение	Наименование	Примечание
	Ссылочные документы	
~~ГОСТ 5781-82*~~ ГОСТ 34028-2016	Сталь горячекатанная для армирования железобетонных конструкций. ТУ	
ГОСТ 14098- ~~91~~ 2014	Соединения сварные арматуры и закладных изделий железобетонных конструкций	
ТП РК 600СОШ (~~IVA~~,IVГ)-2.2-2015-КЖ.И-1	Колонны железобетонные.	
ТП РК 600СОШ (~~IVA~~,IVГ)-2.2-2015-КЖ.И-2	Ригели железобетонные.	
ТП РК 600СОШ (~~IVA~~,IVГ)-2.2-2015-КЖ.И-3	Диафрагмы железобетонные	
ТП РК 600СОШ (~~IVA~~,IVГ)-2.2-2015- КЖ.И-4	Стеновые панели	
ТП РК 600СОШ (~~IVA~~,IVГ)-2.2-2015- КЖ.И-5	Лестничные марши	
ТП РК 600СОШ (~~IVA~~,IVГ)-2.2-2015- КЖ.И-6	Элементы лифтов	

Настоящий проект выполнен в соответствии с действующими нормами , правилами и стандартами , в том числе и по взрыво - и пожаробезопсаности , действующими в Республике Казахстан.

ГИП (ГАП), разработавший типовой проект _____ Жумабекова В.А.
ГИП, осуществивший привязку _____ Кенжалыев Н.

Привязал	Кенжалыев		18.02.21
ГИП	Кенжалыев		18.02.21
Инв. №			

Привязан №2/2021-КЖ

Строительство школы на 600 мест с.Еркинкала-2 в г.Атырау.

Листов

ТП РК 600 СОШ (~~IVA~~,IVГ)- 2.2- 2015- КЖ2

Средняя общеобразовательная школа на 600 учащихся для ~~IVA~~,IVГ климатических подрайонов с обычными геологическими условиями

Изм.	Кол. уч.	Лист	№ док.	Подп.	Дата
ГИП		Жумабекова			10.15
Разраб.		Попков			09.15
Проверил		Мартинович			09.15
Утв.		Чик			09.15
Н. контр.		Пацай			09.15

Школа на 600 учащихся

Стадия	Лист	Листов
РП	1	

Общие данные

Государственное предприятие "Институт жилища - НИПТИС им. Атаева С.С"

Согласовано:

Нач. отд. ЭЛ	Денцур	10.2015
Нач. отд. ВК	Очкина	10.2015

Согласовано:

Нач. отд. АР	Кушьялова	10.2015
Нач. отд. ОВ	Виноградов	10.2015

Взам.инв.N

Подпись и дата

Инв.Nподл.

Формат А2

Формат А2

1. ОБЩИЕ УКАЗАНИЯ

1.1. Здание запроектировано в сборном железобетонном каркасе с дисками перекрытия из сборных ригелей, многопустотных плит, и вертикальными несущими конструкциями из сборных колонн и диафрагмам жесткости.

1.2. Прочность, устойчивость и пространственная жесткость здания обеспечивается системой продольных и поперечных сборных диафрагм жесткости, расположением ригелей в продольном и поперечном направлении и сборными дисками перекрытий.

1.3. Ограждающие наружные стены из керамического кирпича приняты с поэтажным опиранием на диск перекрытия.

1.4. Уровень ответственности здания ~~(СНиП РК 2.01.07-85* Приложение 7*)~~ II (нормальный).

1.5 Здание II степени огнестойкости, II степени долговечности.

1.6 По конструктивной пожарной опасности - С0

1.7 По функциональной пожарной опасности - Ф 4.1

1.8. Коэффициент надёжности по назначению $\chi n=1.0$.

1.9. Временные значения нагрузок:

в учебных классах и лабораториях, служебных и бытовых помещениях - 2.0 кПа;

в библиотеках - 5.0 кПа;

в обеденном зале, коридорах, холлах и лестницах 3.0 кПа;

в чердачных помещениях 0.7 кПа;

на покрытии, в т.ч. козырьки входов - 0,5 кПа.

НТП РК 01-01-3.1(4.1)-2017

1.10. Коэффициент безопасности по нагрузке принят согласно ~~СНиП 2.01.07-85*~~ «Нагрузки и воздействия»

1.11. В настоящем альбоме приведены рабочие чертежи конструкций каркаса здания ниже отм. 0.000.

Технические решения, принятые в рабочих чертежах, соответствуют требованиям экологических, санитарно-гигиенических, противопожарных и других действующих норм и правил и обеспечивают безопасную для жизни и здоровья людей эксплуатацию объекта при соблюдении предусмотренных проектной документацией мероприятий.

2. КОНСТРУКТИВНЫЕ РЕШЕНИЯ

2.1 В качестве основных элементов перекрытия приняты многопустотные плиты перекрытия шириной 1000, 1200 мм и 1500 мм. Длина плит от 2250 до 7080 мм.

2.2 Цокольные стеновые панели и диафрагмы жесткости, которые объединяются в пространственную систему в здании путем приварки к колоннам, состоят из сборных железобетонных панелей толщиной 160мм накрытых сборным ригелем.

2.3 Ригели бесполочные, одно и двухполочные из бетона класса ~~В40~~ С30/37. Ригели каркаса приняты преднапряженные высотой 380 мм., шириной по верхней части 400мм, Высота опорной части ригеля составляет 230мм, высота полок для опирания плит 150мм. Армирование ригеля принято из напрягаемой арматуры класса К1400 (К-7)

2.4 Колонны каркаса приняты сечением 400х400мм, двухэтажными с высотой этажа 3300мм и 3900мм из бетона класса ~~В30~~ С25/30. Консоли в колоннах приняты «воротниковыми». Стык колонн каркаса предусмотрен на 1050мм выше консоли колонны.

2.5 Покрытие над спортзалом запроектировано двускатным с уклоном верхнего пояса фермы 2,5%. Жесткость и геометрическая неизменяемость диска покрытия обеспечивается системой вертикальных связей, а также стальным профилированным настилом, закрепленным на прогонах самонарезающими винтами.

2.6 Фермы и связи покрытия запроектированы из замкнутых гнутосварных профилей прямоугольного и квадратного сечения (ГОСТ 30245-~~2003~~ 2012). Соединение элементов решетки с поясами ферм - бесфасоночное. Фермы компонуются из двух отправочных марок. Монтажные соединения - фланцевые. Сопряжение несущих элементов предусмотрено на болтах и монтажной сварке. Конструкция диска покрытия - прогонная (швеллеры по ГОСТ 8240-97). Прогоны раскрепляют верхние пояса ферм с шагом 3 м.

2.7 Лестничные Z-образные марши сборные железобетонные с площадками.

2.8 Вертикальную гидроизоляцию стен подвала ВИ1 выполнить оклеечной из гидроизоляционного материала типа БИКРОСТ ТПП-3,0 (Г-СТ-Б-ПП/ ПП-3,0)

Наклейку гидроизоляционного материала на поверхность стен выполнить по слою битумной мастики МБПХ после грунтования поверхности полимерно-битумным праймером. Толщина слоя мастики около 2 мм.

Горизонтальная гидроизоляция ГИ1 выполняется из цементно-песчаного раствора состава 1:2 толщиной 20 мм по фундаментным блокам и монолитным лентам на отметках согласно чертежам с добавлением в растворы гидрофобизирующих добавок - кремнийорганических жидкостей ГКЖ-11 (0,5% от массы цемента).

2.9 Производство сборных железобетонных конструкций предусматривается осуществлять мощностями заводов, расположенных на территории Республики Казахстан.

3. УКАЗАНИЯ ПО МОНТАЖУ СБОРНЫХ ЭЛЕМЕНТОВ КАРКАСА

3.1 До начала монтажа сборных конструкций должны быть выполнены подготовительные работы, предусмотренные главой СН РК 1.03-00-2011 "Строительное производство. Организация строительства предприятий. зданий и сооружений".

3.2 Монтаж сборных железобетонных конструкций выполнять в соответствии с требованиями ~~СНиП РК 5.03-37-2005~~ СН РК 5.03-07-2013; СП РК 5.03-107-2013 "Несущие и ограждающие конструкции"

3.3 Отклонения смонтированных конструкций от проектного положения не должны превышать величин, установленных ~~СНиП РК 5.03-37-2005~~ "Несущие и ограждающие конструкции". СН РК 5.03-07-2013; СП РК 5.03-107-2013

3.4 Сборку каркаса следует производить поярусно. До начала монтажа каркаса на следующем ярусе необходимо полностью закончить установку всех конструкций нижележащего яруса со сваркой и замоноличиванием его узлов.

3.5 Законченные монтажом конструкции поярусно оформлять актом приемки.

3.6 На строительной площадке антикоррозийную защиту сварных соединений выполнять не позднее чем через 3 дня после выполнения сварочных работ.

3.7 Закладные и соединительные детали сборных элементов защищаются окраской.

3.8 Защита от коррозии выполняется в соответствии с требованиями ~~СНиП РК 2.01-19-2004~~ "Защита строительных конструкций и сооружений от коррозии" СН РК 2.01-01-2013; СП РК 2.01-101-2013

Инв. N подл. | Подпись и дата | Взам инв. N

Привязал	Кенжалиев		18.02.21	Привязан №2/2021-КЖ	
ГИП	Кенжалиев		18.02.21		
Инв. №				Строительство школы на 600 мест с.Еркинкала-2 в г.Атырау.	Листов
				ТП РК 600 СОШ (~~IVА~~,IVГ)-2.2-2015-КЖ2	
				Средняя общеобразовательная школа на 600 учащихся для ~~IVА~~,IVГ климатических подрайонов с обычными геологическими условиями	
Изм. Кол. уч.	Лист № док.	Подп.	Дата		
Разраб.	Попков		09.15	Школа на 600 учащихся	Стадия: РП; Лист: 2; Листов:
Проверил	Мартинович		09.15		
Утв.	Чик		09.15	Общие указания	Государственное предприятие "Институт жилища – НИПТИС им. Атаева С.С"
Н. контр.	Пацай		09.15		

Формат А2

Схема расположения вертикальных элементов каркаса подвала

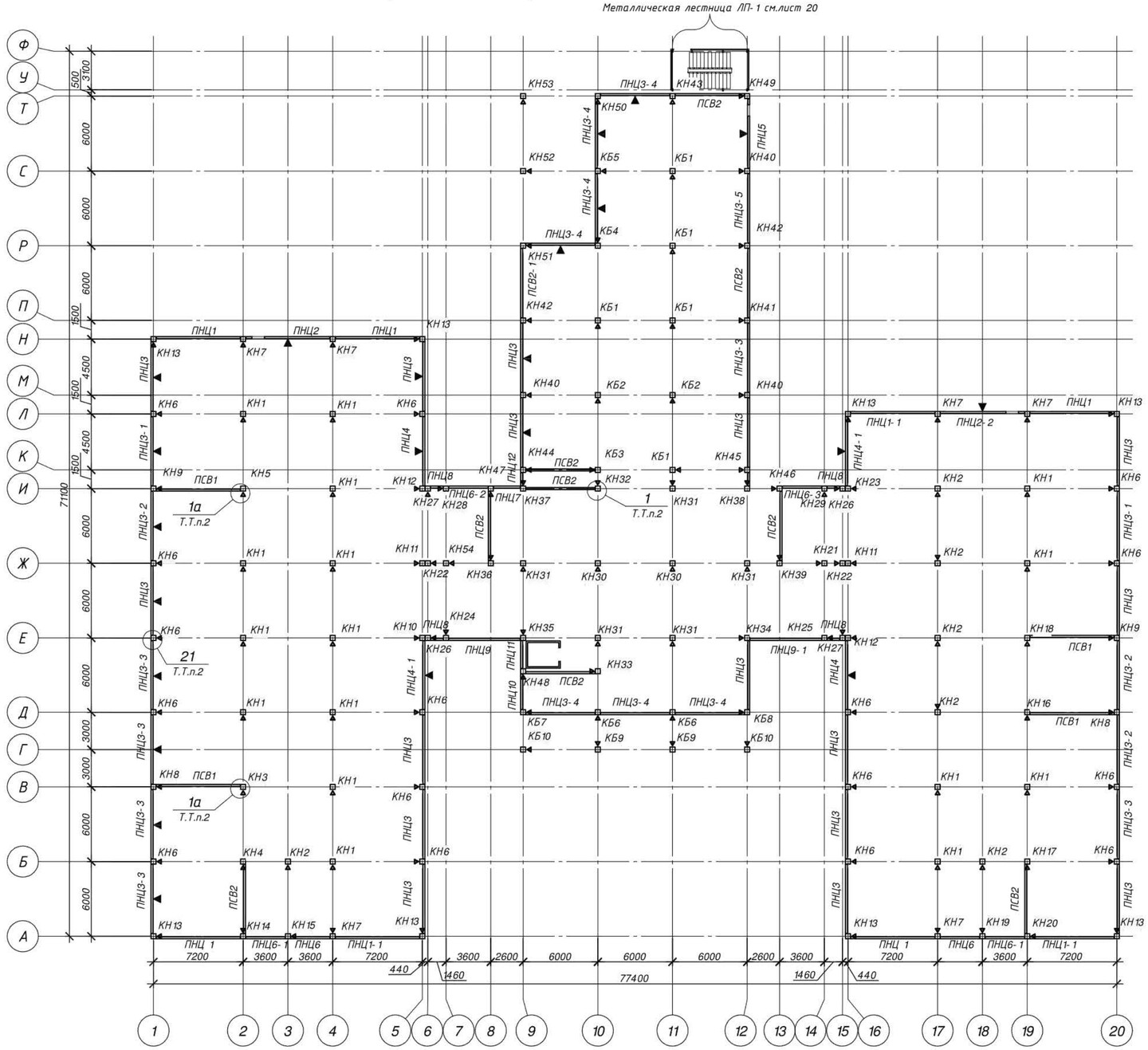

Спецификация элементов

Поз.	Обозначение	Наименование	Кол.	Масса, ед., кг	Примечание
		Цокольные панели			
ПНЦ1	ТП РК 600 СОШ (~~IVA~~,IVГ)-2.2-2015-КЖ.И4	Панель наружная цокольная 1НЦ 68.29.16	5	7625	
ПНЦ1-1		Панель наружная цокольная 1НЦ 68.29.16-2	3	7125	
ПНЦ2		Панель наружная цокольная 1НЦ 68.29.16-1	1	6850	
ПНЦ2-2		Панель наружная цокольная 1НЦ 68.29.16-3	1	6850	
ПНЦ3		Панель наружная цокольная 1НЦ 56.29.16	16	6215	
ПНЦ3-1		Панель наружная цокольная 1НЦ 56.29.16-3	2	5925	
ПНЦ3-2		Панель наружная цокольная 1НЦ 56.29.16-4	3	6025	
ПНЦ3-3		Панель наружная цокольная 1НЦ 56.29.16-5	6	6025	
ПНЦ3-4		Панель наружная цокольная 1НЦ 56.29.16-6	7	6025	
ПНЦ3-5		Панель наружная цокольная 1НЦ 56.29.16-7	1	6025	
ПНЦ4		Панель наружная цокольная 1НЦ 56.29.16-8	2	6250	
ПНЦ4-1		Панель наружная цокольная 1НЦ 56.29.16-10	2	6250	
ПНЦ5		Панель наружная цокольная 1НЦ 56.29.16-9	1	6025	
ПНЦ6		Панель наружная цокольная 1НЦ 32.29.16	2	3400	
ПНЦ6-1		Панель наружная цокольная 1НЦ 32.23.16-1	2	2550	
ПНЦ6-2		Панель наружная цокольная 1НЦ 32.29.16-2	1	3300	
ПНЦ6-3		Панель наружная цокольная 1НЦ 32.29.16-3	1	3300	
ПНЦ7		Панель наружная цокольная 1НЦ 21.29.16	1	3400	
ПНЦ8		Панель наружная цокольная 1НЦ 10.29.16	4	1050	
ПНЦ9		Панель наружная цокольная 1НЦ 58.29.16	1	6250	
ПНЦ9-1		Панель наружная цокольная 1НЦ 58.29.16-1	1	6250	
ПНЦ10		Панель наружная цокольная 1НЦ 29.29.16	1	2950	
ПНЦ11		Панель наружная цокольная 1НЦ 22.29.16	1	2300	
ПНЦ12		Панель наружная цокольная 1НЦ 11.29.16	1	1100	
		Диафрагмы жесткости			
ПСВ1	ТП РК 600 СОШ (~~IVA~~,IVГ)-2.2-2015-КЖ.И3	Панель стеновая внутренняя ПСВ 68.29.16	4	7625	
ПСВ2		Панель стеновая внутренняя ПСВ 56.29.16	9	6200	
ПСВ2-1		Панель стеновая внутренняя ПСВ 56.29.16-1	1	6125	

1. Привязка колонн центральная
2. Узлы см. альбом ТП РК 600 СОШ (~~IVA~~,IVГ)-2.2-2015-УМ
3. Лифт см. альбом ТП РК 600 СОШ (~~IVA~~,IVГ)-2.2-2015-КЖ3
4. Сводную спецификацию колонн на все здание см. альбом ТП РК 600 СОШ (~~IVA~~,IVГ)-2.2-2015-КЖ3 лист 7
5. ▷ - знак ориентации конструкций при монтаже

Взам инв. N | Подпись и дата | Инв. N подл.

Привязан	№2/2021-КЖ				
Привязал	Кенжалыев		18.02.21		
Инв. №					

Изм.	Кол. уч.	Лист	№ док.	Подп.	Дата
Разраб.		Попков			09.15
Проверил		Мартинович			09.15
Утв.		Чик			09.15
Н. контр.		Пацай			09.15

ТП РК 600 СОШ (~~IVA~~,IVГ)-2.2-2015-КЖ2

Средняя общеобразовательная школа на 600 учащихся для ~~IVA~~,IVГ климатических подрайонов с обычными геологическими условиями

Школа на 600 учащихся

Стадия	Лист	Листов
РП	3	

Схема расположения вертикальных элементов каркаса подвала

Государственное предприятие "Институт жилища - НИПТИС им. Атаева С.С"

Формат А2

Развертка каркаса по оси 10

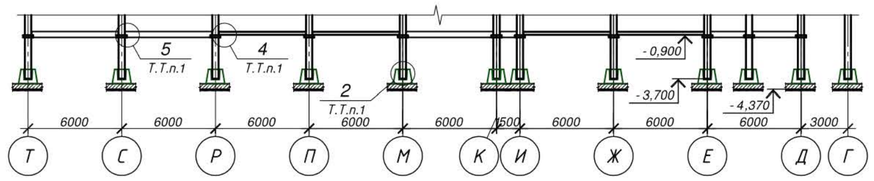

Развертка каркаса по оси 2

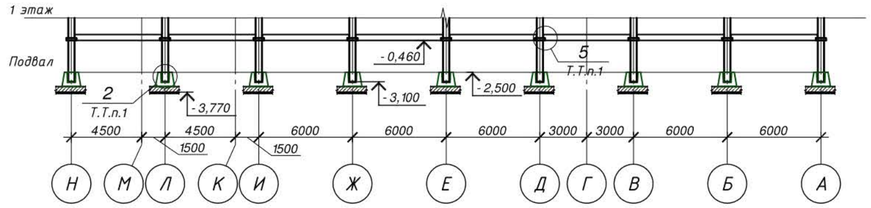

1. Узлы см. альбом ТП РК 600 СОШ (~~IVА~~,IVГ)-2.2-2015-УМ

Привязан	№2/2021-КЖ						ТП РК 600 СОШ (~~IVА~~,IVГ)-2.2-2015-КЖ2			
							Средняя общеобразовательная школа на 600 учащихся для ~~IVА~~,IVГ климатических подрайонов с обычными геологическими условиями			
			Изм.	Кол. уч.	Лист	№ док.	Подп.	Дата			
			Разраб.		Попков			09.15	Школа на 600 учащихся	Стадия	Лист	Листов
			Проверил		Мартинович			09.15		РП	4	
Привязал	Кенжалыев	18.02.21										
			Утв.		Чик			09.15	Развертка карпкаса по оси 2. Развертка каркаса по оси 10	Государственное предприятие "Институт жилища - НИПТИС им. Атаева С.С"		
Инв. №			Н. контр.		Пацай			09.15				

Инв. N подл. | Подпись и дата | Взам инв. N

Формат А2

Схема расположения ригелей на отм.- 0.460

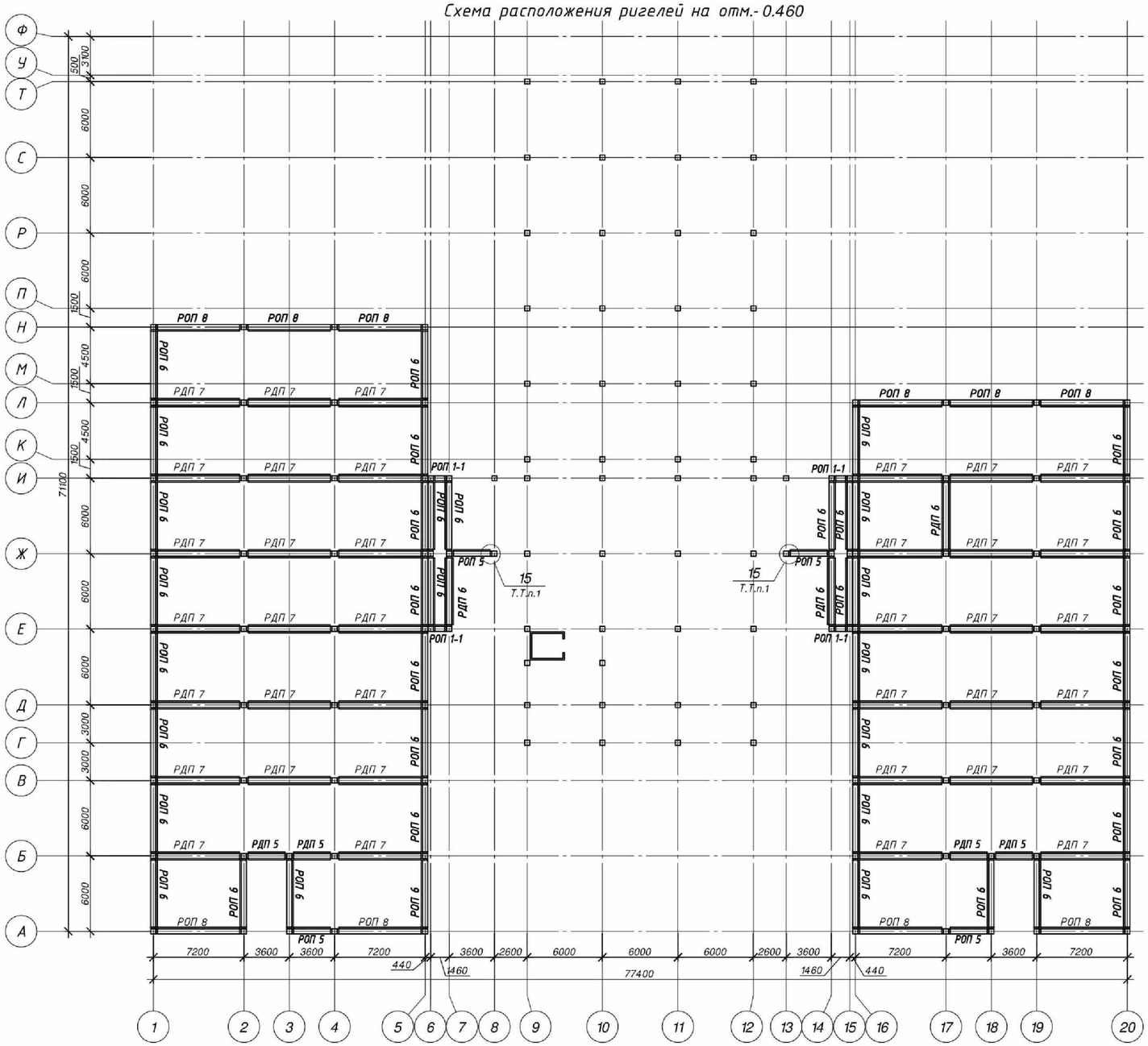

Спецификация элементов

Поз.	Обозначение	Наименование	Кол.	Масса, ед., кг	Приме-чание
		Ригели			
РОП1-1	ТП РК 600 СОШ (IVA,IVГ)-2.2-2015-КЖ.И2-58	Ригель РОП 4.10-85К7	4	385	
РОП5	ТП РК 600 СОШ (IVA,IVГ)-2.2-2015-КЖ.И2-512	Ригель РОП 4.32-60К7	4	1300	
РОП6	ТП РК 600 СОШ (IVA,IVГ)-2.2-2015-КЖ.И2-513	Ригель РОП 4.56-55К7	40	2325	
РОП8	ТП РК 600 СОШ (IVA,IVГ)-2.2-2015-КЖ.И2-515	Ригель РОП 4.68-55К7	10	2825	
РДП5	ТП РК 600 СОШ (IVA,IVГ)-2.2-2015-КЖ.И2-55	Ригель РДП 4.32-60К7	4	1425	
РДП6	ТП РК 600 СОШ (IVA,IVГ)-2.2-2015-КЖ.И2-56-03	Ригель РДП 4.56-85К7	3	2550	
РДП7	ТП РК 600 СОШ (IVA,IVГ)-2.2-2015-КЖ.И2-57-02	Ригель РДП 4.68-70К7	37	3125	

1. Узлы см. альбом ТП РК 600 СОШ (~~IVA~~,IVГ)-2.2-2015-УМ
2. Опирание ригелей на колонны выполнить по узлу 5, кроме оговоренных по узлу 15

Взам инв. N | Подпись и дата | Инв. N подл.

Привязан №2/2021-КЖ
Привязал Кенжалыев 18.02.21
Инв. №

Изм.	Кол. уч.	Лист	№ док.	Подп.	Дата
Разраб.		Попков			09.15
Проверил		Мартинович			09.15
Утв.		Чик			09.15
Н. контр.		Пацай			09.15

ТП РК 600 СОШ (~~IVA~~,IVГ)-2.2-2015-КЖ2

Средняя общеобразовательная школа на 600 учащихся для ~~IVA~~,IVГ климатических подрайонов с обычными геологическими условиями

Школа на 600 учащихся

Стадия	Лист	Листов
РП	5	

Схема расположения ригелей на отм.- 0.460

Государственное предприятие "Институт жилища - НИПТИС им. Атаева С.С"

Формат А2

Схема расположения ригелей на отм.- 1.060

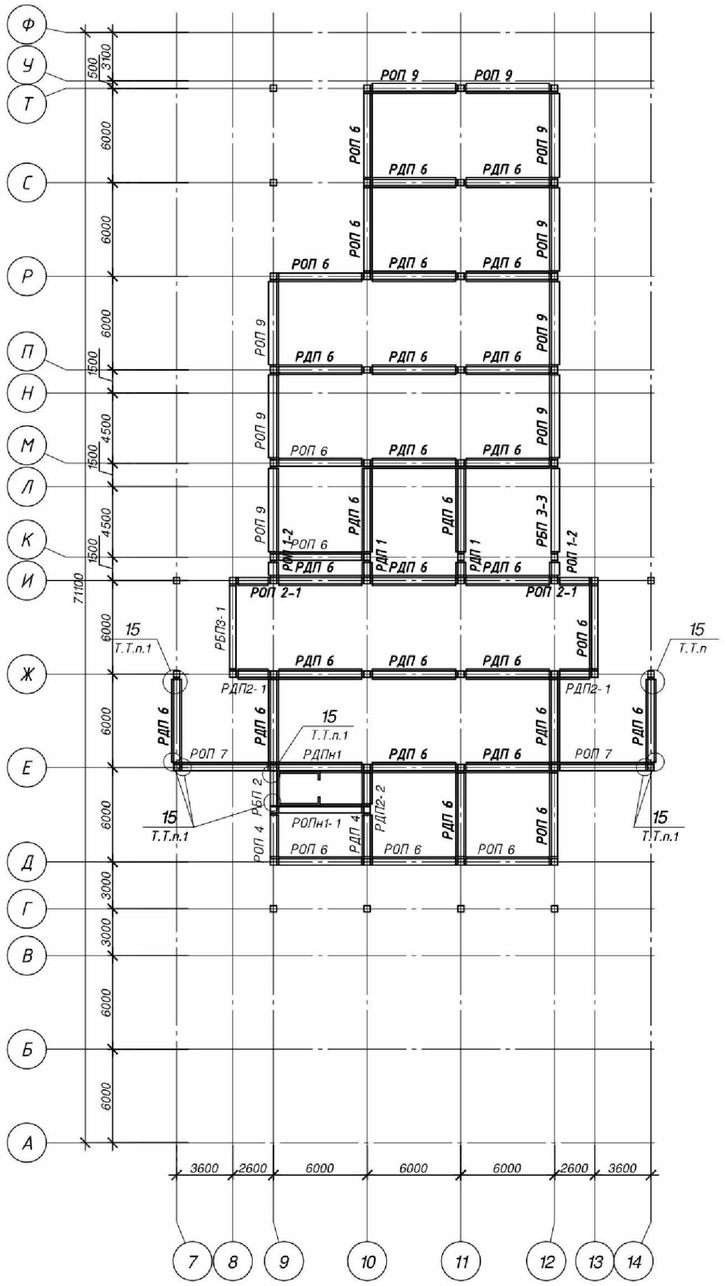

Спецификация элементов

Поз.	Обозначение	Наименование	Кол.	Масса, ед., кг	Приме-чание
		Ригели			
РБП2	ТП РК 600 СОШ (IVА,IVГ)-2.2-2015-КЖ.И2-Б18	Ригель РБП 4.22-85К7	1	810	
РБП3-1	ТП РК 600 СОШ (IVА,IVГ)-2.2-2015-КЖ.И2-Б19	Ригель РБП 4.56-40К7	1	2075	
РБП3-3	ТП РК 600 СОШ (IVА,IVГ)-2.2-2015-КЖ.И2-Б19-02	Ригель РБП 4.56-50К7	1	2475	
РОП1-2	ТП РК 600 СОШ (IVА,IVГ)-2.2-2015-КЖ.И2-Б18-01	Ригель РОП 4.11-85К7	2	410	
РОП2-1	ТП РК 600 СОШ (IVА,IVГ)-2.2-2015-КЖ.И2-Б9	Ригель РОП 4.22-85К7-1	2	870	
РОП4	ТП РК 600 СОШ (IVА,IVГ)-2.2-2015-КЖ.И2-Б11	Ригель РОП 4.29-60К7	1	1180	
РОП6	ТП РК 600 СОШ (IVА,IVГ)-2.2-2015-КЖ.И2-Б13	Ригель РОП 4.56-55К7	10	2325	
РОП9	ТП РК 600 СОШ (IVА,IVГ)-2.2-2015-КЖ.И2-Б13-01	Ригель РОП 4.56-60К7	9	2725	
РОПн1-1	ТП РК 600 СОШ (IVА,IVГ)-2.2-2015-КЖ.И2-Б16-01	Ригель РОПн 4.56-55К7	1	2200	
РОП7	ТП РК 600 СОШ (IVА,IVГ)-2.2-2015-КЖ.И2-Б14	Ригель РОП 4.58-50К7	2	2400	
РДП1	ТП РК 600 СОШ (IVА,IVГ)-2.2-2015-КЖ.И2-Б1	Ригель РДП 4.11-85К7	2	450	
РДП4	ТП РК 600 СОШ (IVА,IVГ)-2.2-2015-КЖ.И2-Б4	Ригель РДП 4.29-70К7	1	1300	
РДП6	ТП РК 600 СОШ (IVА,IVГ)-2.2-2015-КЖ.И2-Б6-03	Ригель РДП 4.56-85К7	24	2550	
РДПн1	ТП РК 600 СОШ (IVА,IVГ)-2.2-2015-КЖ.И2-Б16	Ригель РДПн 4.56-55К7	1	2435	
РДП2-1	ТП РК 600 СОШ (IVА,IVГ)-2.2-2015-КЖ.И2-Б2	Ригель РДП 4.22-85К7-1	2	975	
РДП2-2	ТП РК 600 СОШ (IVА,IVГ)-2.2-2015-КЖ.И2-Б2-01	Ригель РДП 4.22-85К7-2	1	1000	

1. Узлы см. альбом ТП РК 600 СОШ (~~IVА,~~IVГ)-2.2-2015-УМ
2. Опирание ригелей на колонны выполнить по узлу 5, кроме оговоренных по узлу 15

Взам. инв. N | Подпись и дата | Инв. N подл.

						ТП РК 600 СОШ (~~IVА,~~IVГ)-2.2-2015-КЖ2	
						Средняя общеобразовательная школа на 600 учащихся для ~~IVА,~~IVГ климатических подрайонов с обычными геологическими условиями	
Изм.	Кол. уч.	Лист	№ док.	Подп.	Дата		
Привязан	№2/2021-КЖ	Разраб.	Попков		09.15	Школа на 600 учащихся	Стадия: РП; Лист: 6; Листов:
Привязал	Кенжалыев 18.02.21	Проверил	Мартинович		09.15		
		Утв.	Чик		09.15	Схема расположения ригелей на отм.- 1.060	Государственное предприятие "Институт жилища - НИПТИС им. Атаева С.С"
Инв. №		Н. контр.	Пацай		09.15		

Схема раскладки плит перекрытия на отм.- 0.300

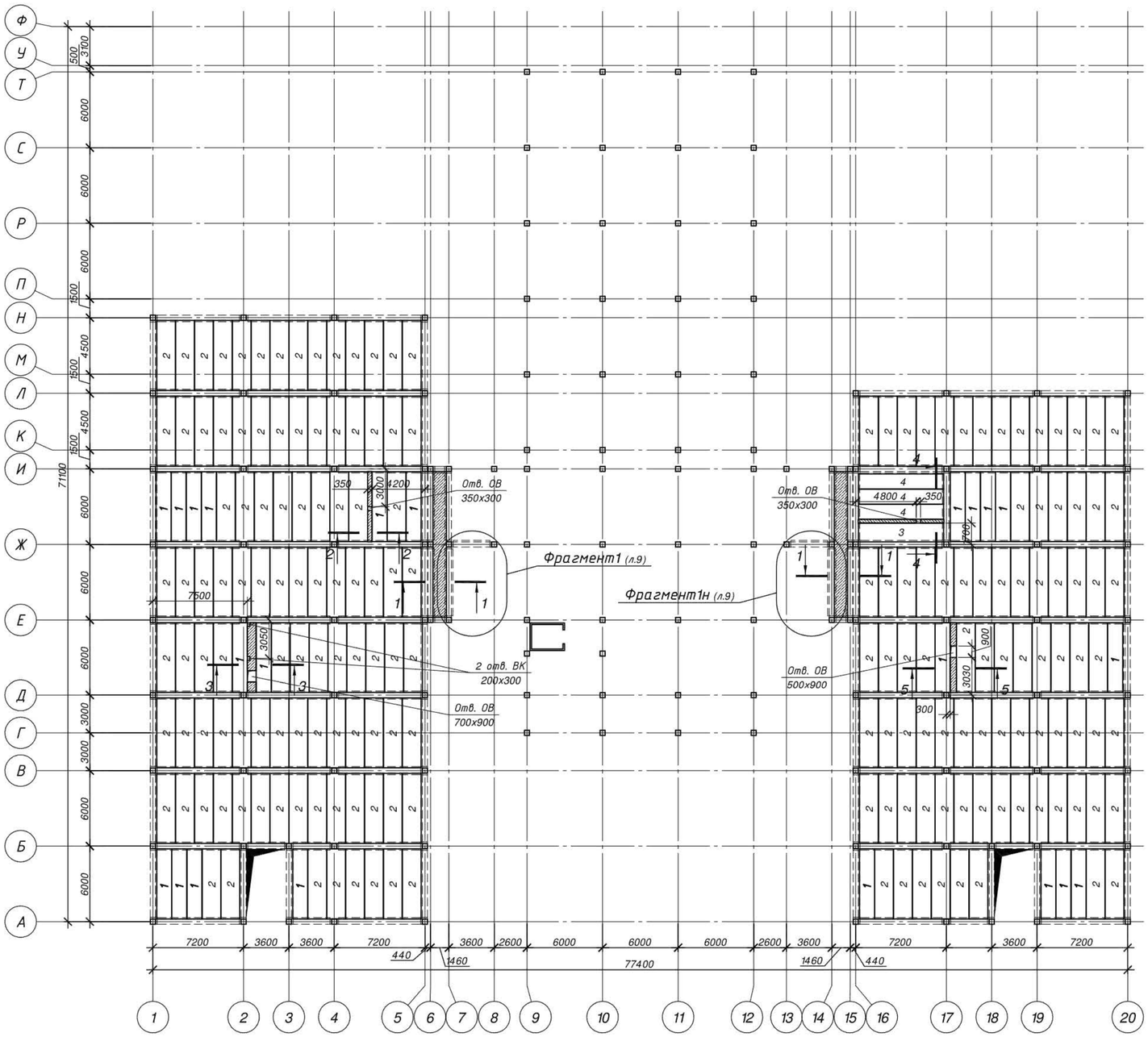

Формат А2

Спецификация элементов

Поз.	Обозначение	Наименование	Кол.	Масса, ед., кг	Приме-чание
		Плиты			
1	СТ РК 949-92	Плита ПБ 56.12-8	22	2000	
2		Плита ПБ 56.15-8	181	2500	
3		Плита ПБ 68.15-8	1	3050	
4		Плита ПБ 68.12-8	3	2450	
		Отдельные стержни			
1	ГОСТ 34028-2016	~~Пруток 1ф-МД-8-А400 ⌀8 AIII ГОСТ 5781-82* L=94~~ м.п.	94,0	37.13	
2	ГОСТ 34028-2016	~~Пруток 1ф-МД-16х770-А400 ⌀16 AIII ГОСТ 5781-82* L= 770~~	23	1.22	
3	ГОСТ 34028-2016	~~Пруток 1ф-МД-16х1120-А400 ⌀16 AIII ГОСТ 5781-82* L= 1120~~	25	1.77	
4	ГОСТ 34028-2016	~~Пруток 1ф-МД-16х720-А400 ⌀16 AIII ГОСТ 5781-82* L= 720~~	27	1.14	
5	ГОСТ 34028-2016	~~Пруток 1ф-МД-16х920-А400 ⌀16 AIII ГОСТ 5781-82* L= 920~~	25	1.45	
СГ1	см. ведомость деталей, лист 10	~~Пруток 1ф-МД-12х1200-А400 ГОСТ 34028-2016 ⌀12 AIII ГОСТ 5781-82* L= 1200~~	23	1.07	
СГ2	см. ведомость деталей, лист 10	~~Пруток 1ф-МД-12х1550-А400 ГОСТ 34028-2016 ⌀12 AIII ГОСТ 5781-82* L= 1550~~	25	1.38	
СГ3	см. ведомость деталей, лист 10	~~Пруток 1ф-МД-12х1150-А400 ГОСТ 34028-2016 ⌀12 AIII ГОСТ 5781-82* L= 1150~~	27	1.02	
СГ4	см. ведомость деталей, лист 10	~~Пруток 1ф-МД-12х1350-А400 ГОСТ 34028-2016 ⌀12 AIII ГОСТ 5781-82* L= 1350~~	25	1.20	
ОС1	см. Т.Т.п.4	~~Пруток 1ф-МД-12х6400-А400 ГОСТ 34028-2016 ⌀12 AIII ГОСТ 5781-82* L= 6400~~	27	5.68	
		Изделия арматурные			
С1		Сетка С1	2	20.44	л. 11
		Фрагменты			
		Фрагмент 1 (1н)	1(1)		л. 9
		Материалы			
		Бетон ~~В20, F100~~ С16/20			5.8 м3

Ведомость расхода стали, кг

Марка элемента	Изделия арматурные					
	Арматура класса					Всего
	AIII(A400)					
	~~ГОСТ 5781-82*~~ ГОСТ 34028-2016					
	⌀6	⌀8	⌀12	⌀16	Итого	
Перекрытие на отм. -0.300	40.88	37.13	270.01	139.34	487.36	487.36

1. Узлы см. альбом ТП РК 600 СОШ (~~IVА~~,IVГ)-2.2-2015-УМ
2. Сечения см. лист 10
3. Неуказанные на чертеже отверстия ВК в количестве 42 шт. выполнить сверлением по месту в пустотах плит.
4. Схему расположения отдельных стержней ОС1 см. лист 22

Взам инв. N | Подпись и дата | Инв. N подл.

Привязан №2/2021-КЖ
Привязал Кенжалыев 18.02.21
Инв. №

Изм.	Кол. уч.	Лист	№ док.	Подп.	Дата
Разраб.		Попков			09.15
Проверил		Мартинович			09.15
Утв.		Чик			09.15
Н. контр.		Пацай			09.15

ТП РК 600 СОШ (~~IVА~~,IVГ)-2.2-2015-КЖ2

Средняя общеобразовательная школа на 600 учащихся для ~~IVА~~,IVГ климатических подрайонов с обычными геологическими условиями

Школа на 600 учащихся

Стадия	Лист	Листов
РП	7	

Схема раскладки плит перекрытия на отм.- 0.300

Государственное предприятие "Институт жилища - НИПТИС им. Атаева С.С"

Схема раскладки плит перекрытия на отм.- 0.900

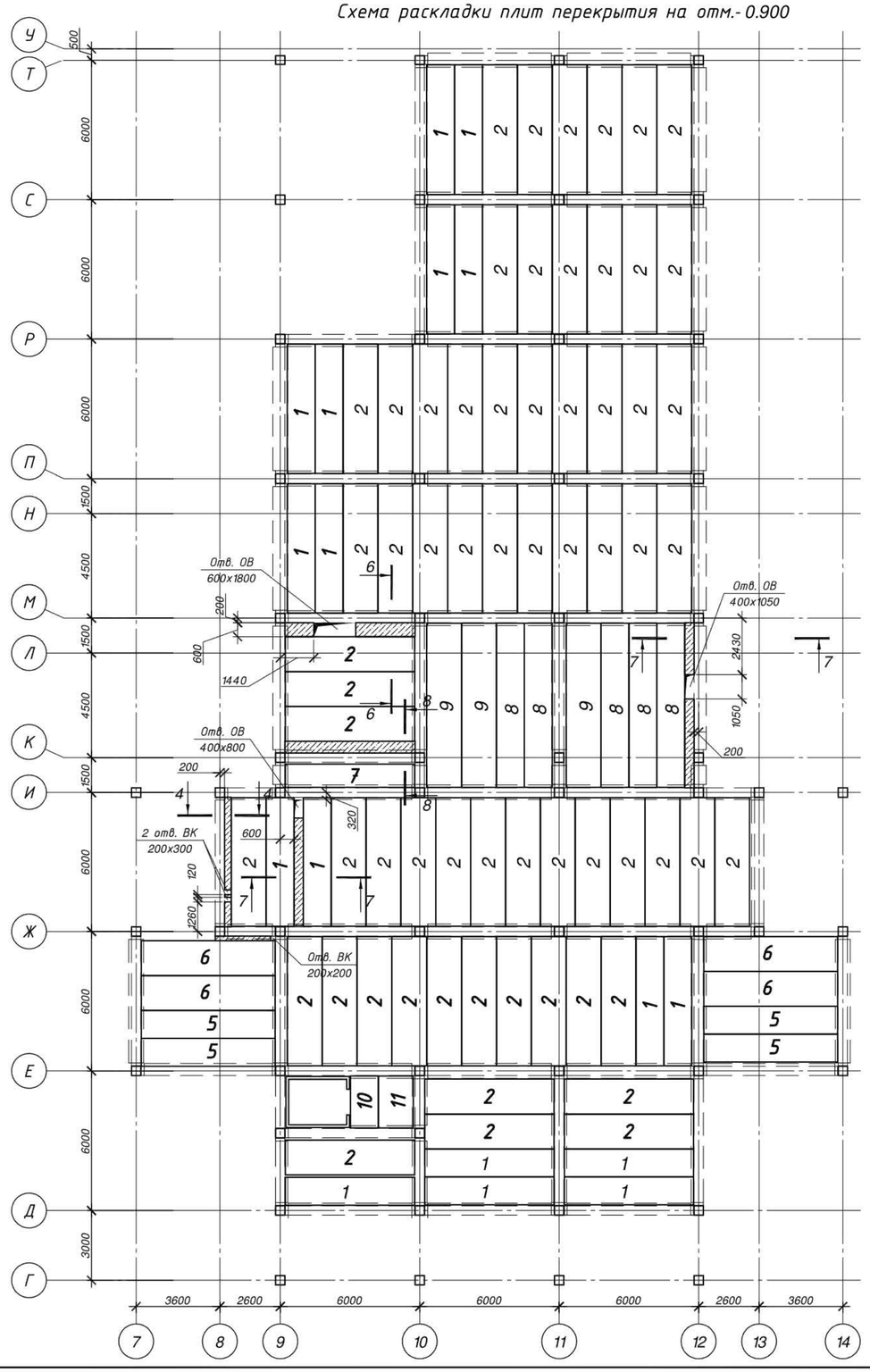

Спецификация элементов

Поз.	Обозначение	Наименование	Кол.	Масса, ед., кг	Приме-чание
		Плиты			
1	СТ РК 949-92	Плита ПБ 56.12-8	18	2000	
2		Плита ПБ 56.15-8	63	2500	
5		Плита ПБ 58.12-12	4	2100	
6		Плита ПБ 58.15-12	4	2600	
7		Плита ПБ 56.10-8	1	1700	
8		Плита ПБ 71.12-8	5	2550	
9		Плита ПБ 71.15-8	3	3200	
10		Плита ПБ 22.12-8	1	850	
11		Плита ПБ 22.15-8	1	1050	
		Отдельные стержни			
1	ГОСТ 34028-2016	~~Пруток 1ф-МД-8-А400 Ф8 AIII ГОСТ 5781-82* L=93~~ м.п.	93,0	36.74	
4	ГОСТ 34028-2016	~~Пруток 1ф-МД-16х720-А400 Ф16 AIII ГОСТ 5781-82* L= 720~~	23	1.14	
6	ГОСТ 34028-2016	~~Пруток 1ф-МД-16х1020-А400 Ф16 AIII ГОСТ 5781-82* L= 1020~~	20	1.61	
7	ГОСТ 34028-2016	~~Пруток 1ф-МД-16х820-А400 Ф16 AIII ГОСТ 5781-82* L= 820~~	44	1.29	
11	ГОСТ 34028-2016	~~Пруток 1ф-МД-6х400-А400 Ф6 AIII ГОСТ 5781-82* L= 400~~	23	0.16	
СГ3	см. ведомость деталей, лист 10	~~Пруток 1ф-МД-12х1150-А400 ГОСТ 34028-2016 Ф12 AIII ГОСТ 5781-82* L= 1150~~	23	1.02	
СГ5	см. ведомость деталей, лист 10	~~Пруток 1ф-МД-12х1450-А400 ГОСТ 34028-2016 Ф12 AIII ГОСТ 5781-82* L= 1450~~	20	1.29	
СГ6	см. ведомость деталей, лист 10	~~Пруток 1ф-МД-12х1250-А400 ГОСТ 34028-2016 Ф12 AIII ГОСТ 5781-82* L= 1250~~	44	1.11	
ОС1	см. Т.Т.п.4	~~Пруток 1ф-МД-12х6400-А400 ГОСТ 34028-2016 Ф12 AIII ГОСТ 5781-82* L= 6400~~	10	5.68	
		Изделия арматурные			
КР1		Каркас КР1	2	8.98	л. 11
		Материалы			
		Бетон ~~В20, F100~~ С16/20			2.52 м3

Ведомость расхода стали, кг

Марка элемента	Изделия арматурные				
	Арматура класса				Всего
	AIII (A400)				
	~~ГОСТ 5781-82*~~ ГОСТ 34028-2016				
	Ф8	Ф12	Ф16	Итого	
Перекрытие на отм. -0.900	44.82	164.78	115.18	324.78	324.78

1. Узлы см. альбом ТП РК 600 СОШ (~~IVА~~,IVГ)-2.2-2015-УМ
2. Сечения см. лист 10
3. Неуказанные на чертеже отверстия ВК в количестве 28 шт. выполнить сверлением по месту в пустотах плит.
4. Схему расположения стержней ОС1 см. лист 22

						ТП РК 600 СОШ (~~IVА~~,IVГ)-2.2-2015-КЖ2	
						Средняя общеобразовательная школа на 600 учащихся для ~~IVА~~,IVГ климатических подрайонов с обычными геологическими условиями	
Изм.	Кол. уч.	Лист	№ док.	Подп.	Дата		
Привязан	№2/2021-КЖ	Разраб.	Попков		09.15	Школа на 600 учащихся	Стадия: РП; Лист: 8; Листов:
Привязал	Кенжалыев 18.02.21	Проверил	Мартинович		09.15		
		Утв.	Чик		09.15	Схема раскладки плит перекрытия на отм.- 0.900	Государственное предприятие "Институт жилища – НИПТИС им. Атаева С.С"
Инв. №		Н. контр.	Пацай		09.15		

Формат А2

Взам инв. N | Подпись и дата | Инв. N подл.

Фрагмент 1 - изображено
Фрагмент 1н - зеркальное отражение

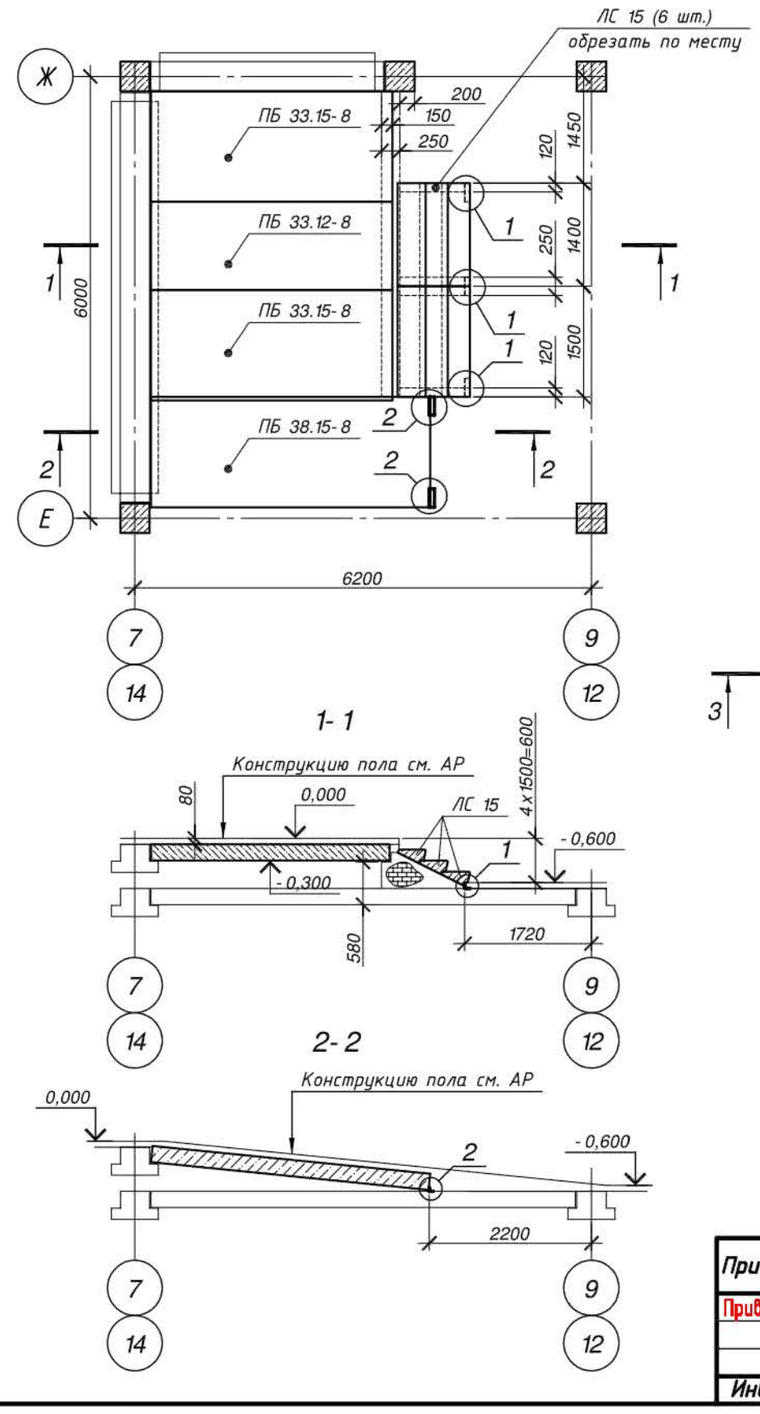

Поз.	Обозначение	Наименование	Кол.	Масса, ед., кг	Приме-чание
		Фрагмент 1			
	СТ РК 949-92	Плита ПБ 33.12-8	1		
		Плита ПБ 33.15-8	2		
		Плита ПБ 38.15-8	1		
ЛС15	ГОСТ 8717.1-~~84~~2016-01.0.03	Ступень основная ЛС15-Б	6	160	
1		Уголок 70х4 ГОСТ8509-93 / С235 ГОСТ 27772-~~88~~2015 L=250	5	1.22	
2		Шпилька М12 L=260	10	0.18	
3		Гайка М12	20	0.0154	
4		Шайба М12	20	0.006	

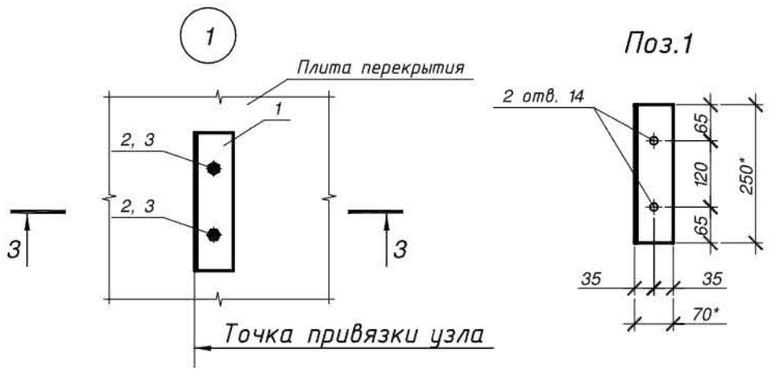

Привязан №2/2021-КЖ
Привязал Кенжалыев 18.02.21
Инв. №

Изм.	Кол. уч.	Лист	№ док.	Подп.	Дата
Разраб.		Попков			09.15
Проверил		Мартинович			09.15
Утв.		Чик			09.15
Н. контр.		Пацай			09.15

ТП РК 600 СОШ (~~IVA~~,IVГ)-2.2-2015-КЖ2

Средняя общеобразовательная школа на 600 учащихся для ~~IVA~~,IVГ климатических подрайонов с обычными геологическими условиями

Стадия	Лист	Листов
РП	9	

Школа на 600 учащихся

Схема раскладки плит перекрытия на отм.- 0.300. Фрагмент 1, 1н

Государственное предприятие "Институт жилища - НИПТИС им. Атаева С.С"

Взам инв. N | Подпись и дата | Инв. N подл.

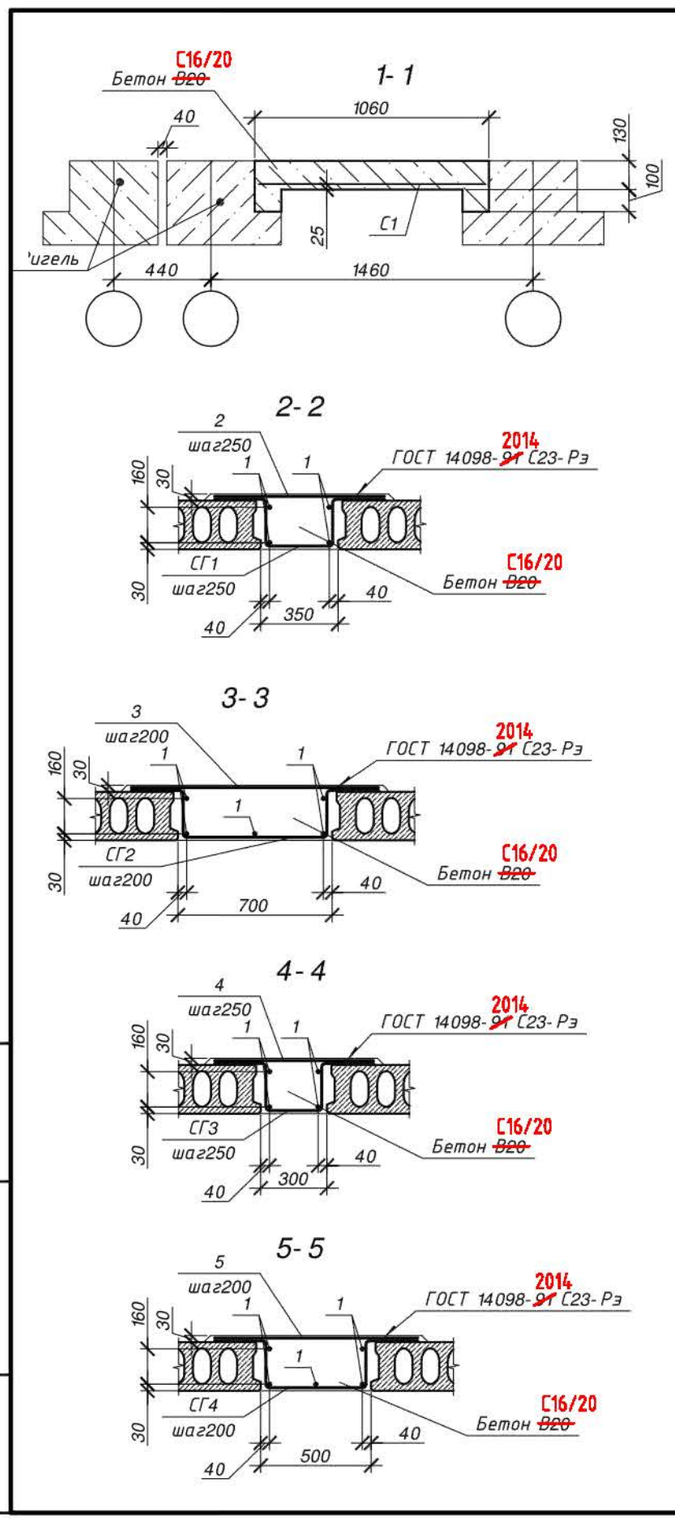

Ведомость деталей

Поз.	Эскиз
СГ1	250, 250, 210, 290
СГ2	250, 250, 210, 640
СГ3	250, 250, 210, 240
СГ4	250, 250, 210, 440
СГ5	250, 250, 210, 540
СГ6	250, 250, 210, 340

1. Спецификацию см. лист спецификации соответствующего перекрытия.

Привязан №2/2021-КЖ
Привязал Кенжалыев 18.02.21
Инв. №

Изм.	Кол. уч.	Лист	№ док.	Подп.	Дата
Разраб.		Попков			09.15
Проверил		Мартинович			09.15
Утв.		Чик			09.15
Н. контр.		Пацай			09.15

ТП РК 600 СОШ (~~IVA~~,IVГ)-2.2-2015-КЖ2

Средняя общеобразовательная школа на 600 учащихся для ~~IVA~~,IVГ климатических подрайонов с обычными геологическими условиями

Стадия	Лист	Листов
РП	10	

Школа на 600 учащихся

Сечения 1-1 ...8-8 по монолитным участкам.

Государственное предприятие "Институт жилища - НИПТИС им. Атаева С.С"

Марка изделия	Поз. дет.	Наименование	Кол.	Масса 1 дет. ,кг	Масса издели кг
С1	1	Пруток 1ф-МД-6х1000-А400 ГОСТ 34028-2016 ~~Ф6 АIII ГОСТ 5781-82* L=1000~~	58	0.22	20.4
	2	Пруток 1ф-МД-6х11550-А400 ГОСТ 34028-2016 ~~Ф6 АIII ГОСТ 5781-82* L=11550~~	3	2.56	
КР1	1	Пруток 1ф-МД-8х200-А400 ГОСТ 34028-2016 ~~Ф8 АIII ГОСТ 5781-82* L=200~~	23	0.08	8.98
	2	Пруток 1ф-МД-12х5560-А400 ГОСТ 34028-2016 ~~Ф12 АIII ГОСТ 5781-82* L=5560~~	1	4.94	
	3	Пруток 1ф-МД-8х5560-А400 ГОСТ 34028-2016 ~~Ф8 АIII ГОСТ 5781-82* L=5560~~	1	2.20	

С1

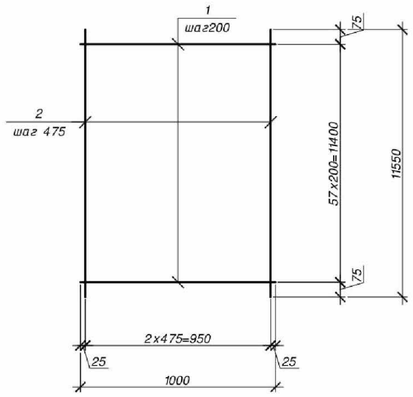

Каркас КР1

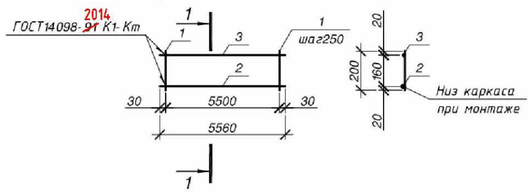

1-1

Формат А2

Инв. N подл.	Подпись и дата	Взам инв. N

Изм.	Кол. уч.	Лист	№ док.	Подп.	Дата
Разраб.		Попков			09.15
Проверил		Мартинович			09.15
Утв.		Чик			09.15
Н. контр.		Пацай			09.15

Привязан №2/2021-КЖ

Привязал	Кенжалыев		18.02.21
Инв. №			

ТП РК 600 СОШ (~~IVA~~,IVГ)-2.2-2015-КЖ2

Средняя общеобразовательная школа на 600 учащихся для ~~IVA~~,IVГ климатических подрайонов с обычными геологическими условиями

Школа на 600 учащихся

Стадия	Лист	Листов
РП	11	

Изделия арматурные. Сетка С1. Каркас КР1.

Государственное предприятие "Институт жилища - НИПТИС им. Атаева С.С"

Подвал

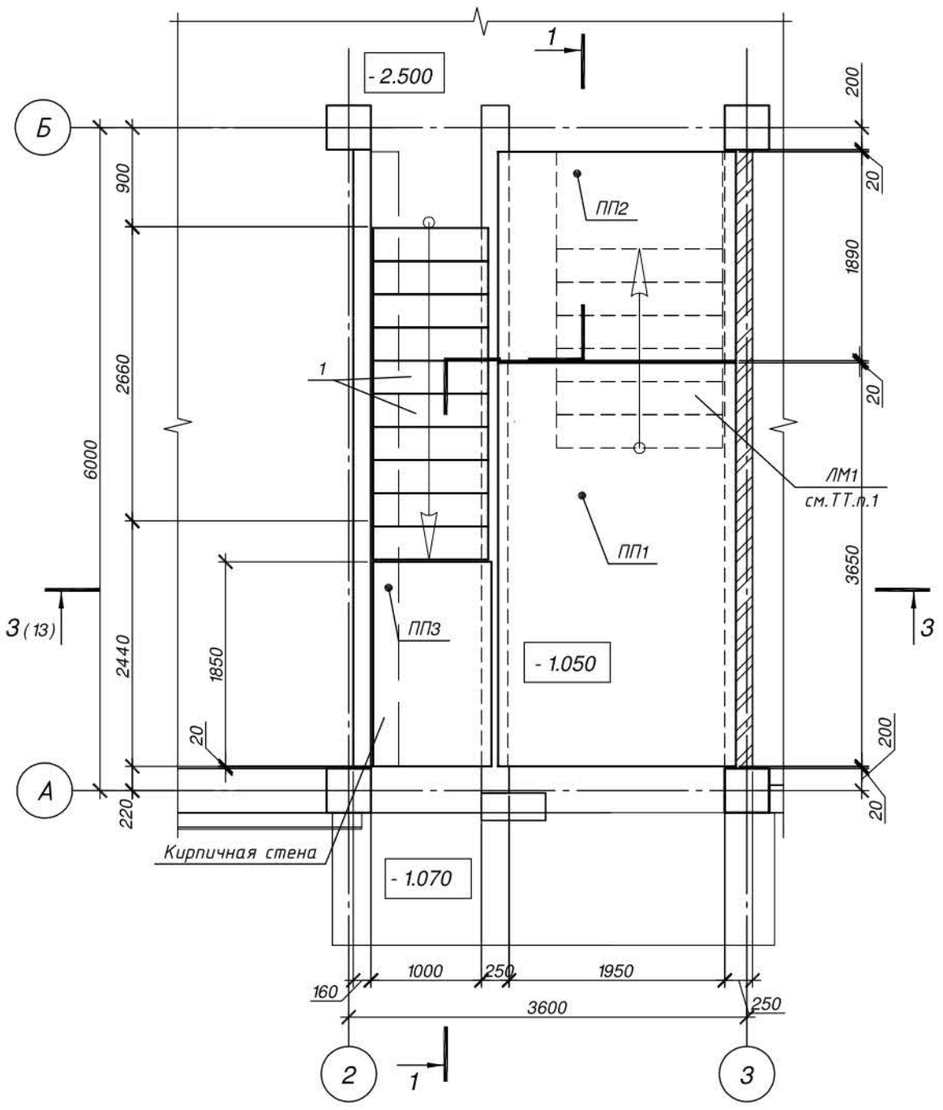

Спецификация элементов

Поз.	Обозначение	Наименование	Кол.	Масса, ед., кг	Приме-чание
1	ГОСТ 8717.1-~~84~~2016-01.000-00	Ступень основная бетонная ЛС 11-6	10	105	
ПП1	ТП РК 600СОШ (~~IVA~~,IVГ)-2.2-2015-КЖ.И-5	Плита ПП1	1	3150	
ПП2		Плита ПП2	1	1625	
ПП3		Плита ПП3	1	775	
		Материалы			
		Кирпич КОРПо 1НФ/100/2.0/50 ГОСТ 530-~~2007~~2012	1.80		$м^3$
		Смесь сухая, растворная, цементная Пк3,М100, F50 ГОСТ 31357-2007	0.025		$м^3$

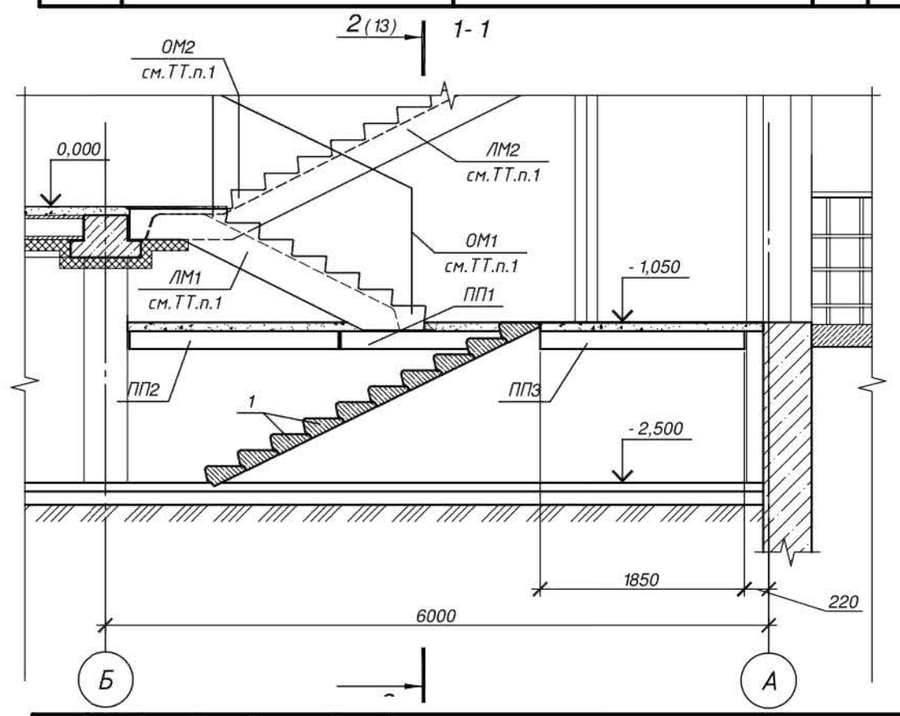

1. Замаркированные элементы см. комплект ТП РК 600 СОШ (~~IVA~~,IVГ)-2.2-2015-КЖ3.

Изм.	Кол. уч.	Лист	№ док.	Подп.	Дата
Разраб.		Мазурина			09.15
Проверил		Попков			09.15
Утв.		Чик			09.15
Н. контр.		Пацай			09.15

Привязан №2/2021-КЖ
Привязал Кенжалыев 18.02.21
Инв. №

ТП РК 600 СОШ (~~IVA~~,IVГ)-2.2-2015-КЖ2

Средняя общеобразовательная школа на 600 учащихся для ~~IVA~~,IVГ климатических подрайонов с обычными геологическими условиями

Школа на 600 учащихся

Стадия	Лист	Листов
РП	12	

Вход в подвал в осях А-Б;2-3. Сечение 1-1

Государственное предприятие "Институт жилища - НИПТИС им. Атаева С.С"

Формат А3

Взам. инв. N
Подпись и дата
Инв. N подл.

2-2 (12)

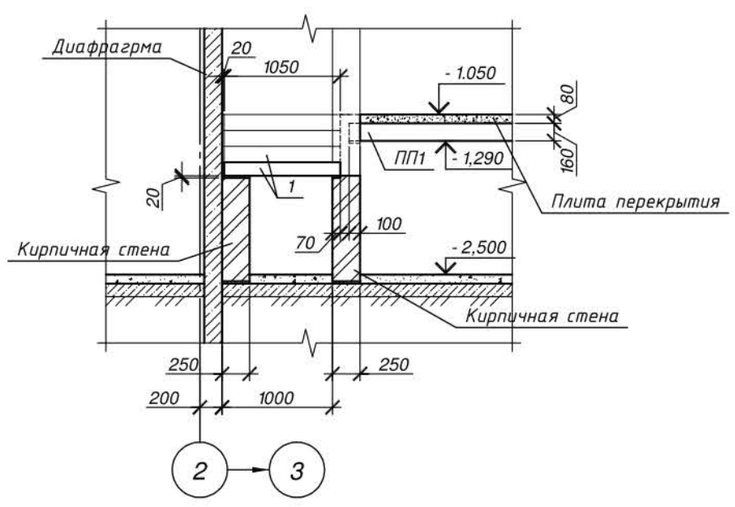

3-3 (12)

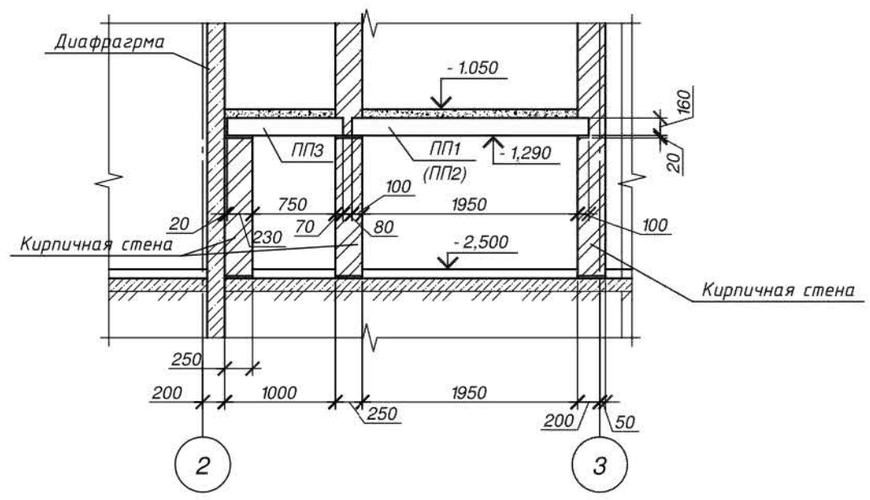

Изм.	Кол. уч.	Лист	№ док.	Подп.	Дата
Разраб.		Мазурина			09.15
Проверил		Попков			09.15
Утв.		Чик			09.15
Н. контр.		Пацай			09.15

Привязан №2/2021-КЖ
Привязал Кенжалыев 18.02.21
Инв. №

ТП РК 600 СОШ (~~IVA~~,IVГ)-2.2-2015-КЖ2

Средняя общеобразовательная школа на 600 учащихся для ~~IVA~~,IVГ климатических подрайонов с обычными геологическими условиями

Школа на 600 учащихся

Стадия	Лист	Листов
РП	13	

Вход в подвал в осях А-Б;2-3. Сечения 2-2,3-3.

Государственное предприятие "Институт жилища - НИПТИС им. Атаева С.С"

Формат А3

Взам. инв. N
Подпись и дата
Инв. N подл.

12

Подвал

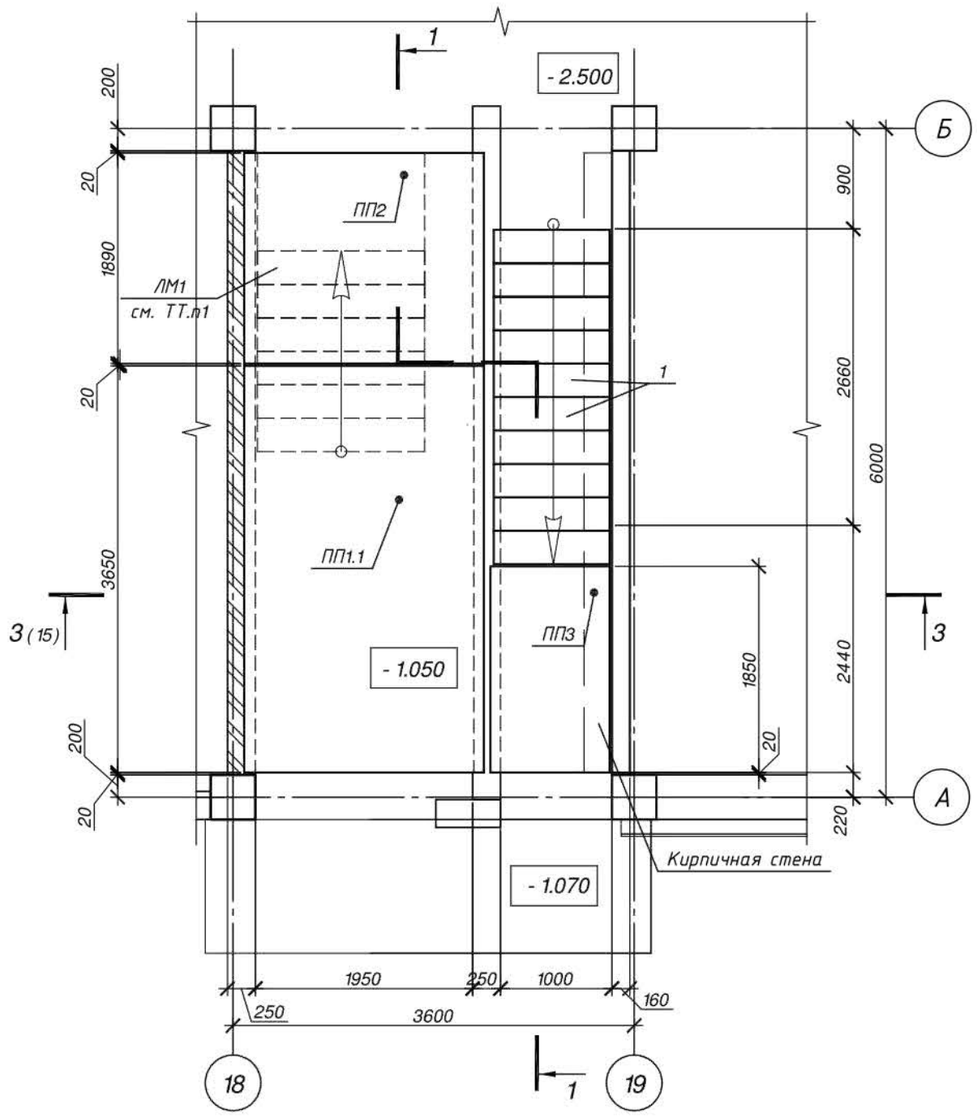

1. Замаркированные элементы см. комплект ТП РК СОШ (~~IVA~~,IVГ)-2.2-2015-КЖ3.

Спецификация элементов

Поз.	Обозначение	Наименование	Кол.	Масса, ед., кг	Приме-чание
1	ГОСТ 8717.1-~~84~~2016-01.000-00	Ступень основная бетонная ЛС 11-6	10	105	
ПП1.1	ТП РК 600СОШ (~~IVA~~,IVГ)-2.2-2015-КЖ.И-5	Плита ПП1.1	1	3150	
ПП2		Плита ПП2	1	1625	
ПП3		Плита ПП3	1	775	
		Материалы			
		Кирпич КОРПо 1НФ/100/2.0/50 ГОСТ 530-~~2007~~2012	1.80		м³
		Смесь сухая, растворная, цементная Пк3,М100, F50 ГОСТ 31357-2007	0.025		м³

1-1 2 (15)

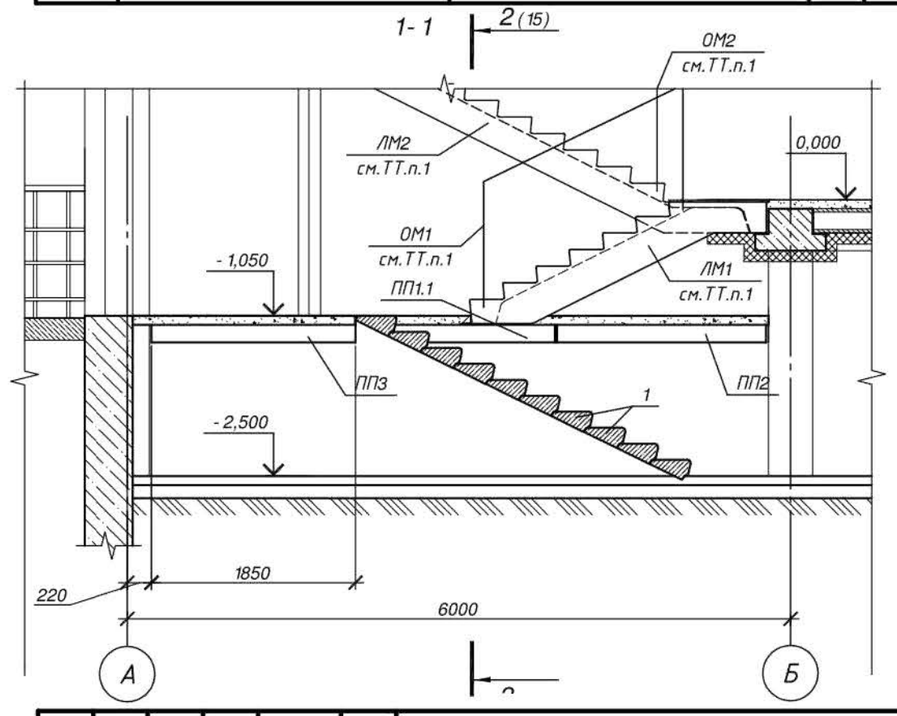

Привязан	№2/2021-КЖ						
Привязал	Кенжалыев		18.02.21				
Инв. №							

Изм.	Кол. уч.	Лист	№ док.	Подп.	Дата
Разраб.		Мазурина			09.15
Проверил		Попков			09.15
Утв.		Чик			09.15
Н. контр.		Пацай			09.15

ТП РК 600 СОШ (~~IVA~~,IVГ)-2.2-2015-КЖ2

Средняя общеобразовательная школа на 600 учащихся для ~~IVA~~,IVГ климатических подрайонов с обычными геологическими условиями

Школа на 600 учащихся

Стадия	Лист	Листов
РП	14	

Вход в подвал в осях А-Б;18-19. Сечение 1-1.

Государственное предприятие "Институт жилища - НИПТИС им. Атаева С.С"

Формат А3

Взам. инв. N° | Подпись и дата | Инв. N° подл.

2-2 (14)

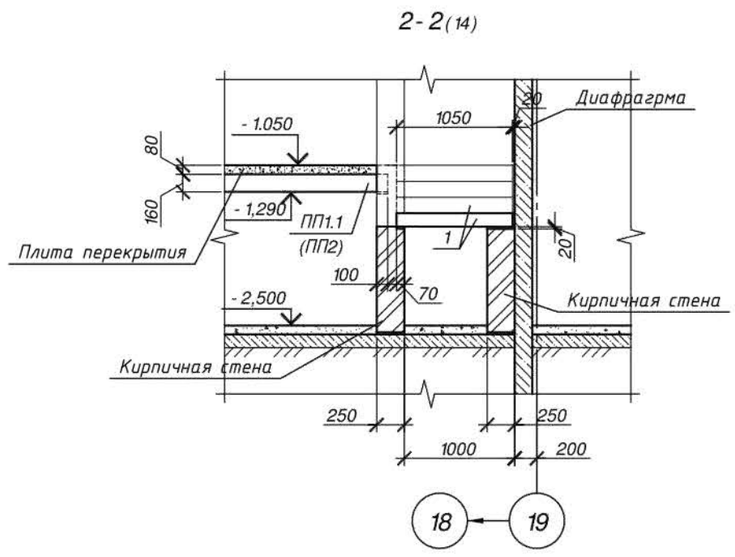

3-3 (14)

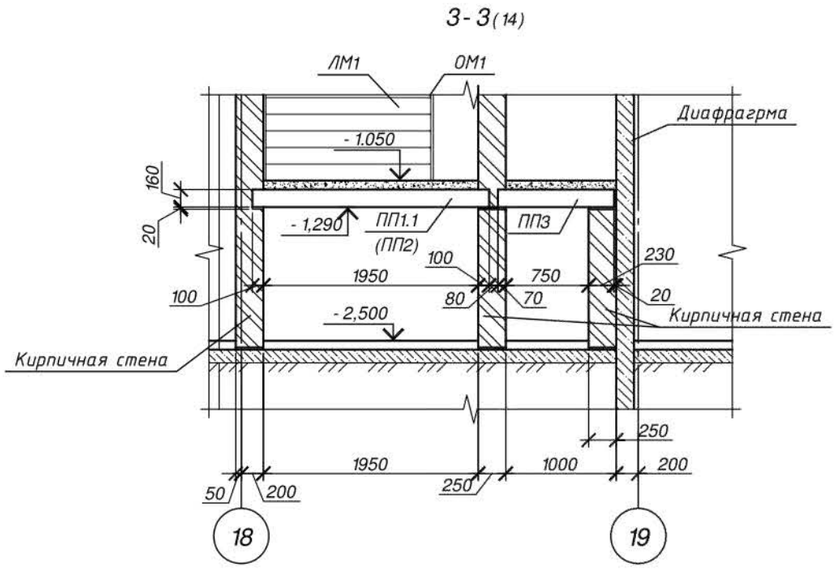

Привязан	№2/2021-КЖ						
Привязал	Кенжалыев		18.02.21				
Инв. №							

Изм.	Кол. уч.	Лист	№ док.	Подп.	Дата
Разраб.		Мазурина			09.15
Проверил		Попков			09.15
Утв.		Чик			09.15
Н. контр.		Пацай			09.15

ТП РК 600 СОШ (~~IVA~~,IVГ)-2.2-2015-КЖ2

Средняя общеобразовательная школа на 600 учащихся для ~~IVA~~,IVГ климатических подрайонов с обычными геологическими условиями

Школа на 600 учащихся

Стадия	Лист	Листов
РП	15	

Вход в подвал в осях А-Б;18-19. Сечения 2-2,3-3.

Государственное предприятие "Институт жилища - НИПТИС им. Атаева С.С"

Формат А3

Взам. инв. N° | Подпись и дата | Инв. N° подл.

Подвал

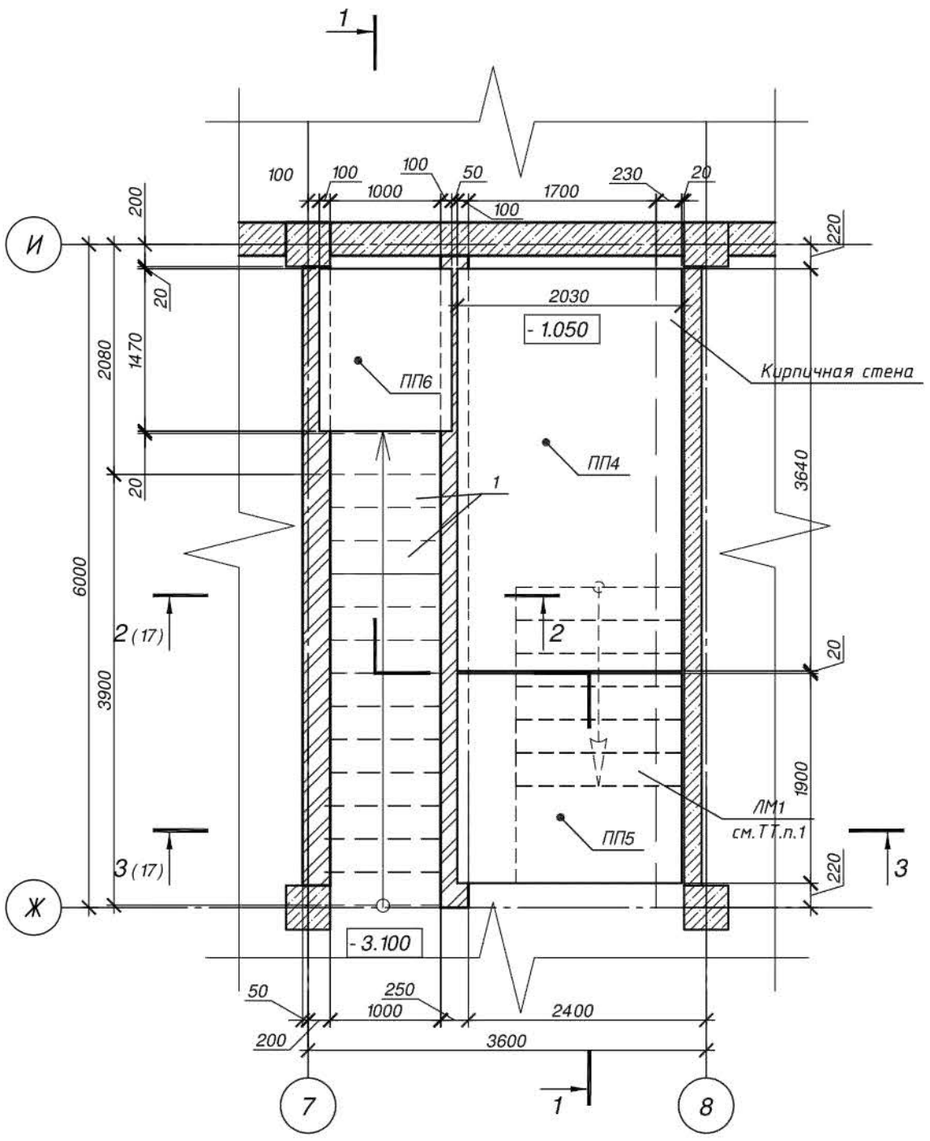

Спецификация элементов

Поз.	Обозначение	Наименование	Кол.	Масса, ед., кг	Приме-чание
1	ГОСТ 8717.1-~~84~~ 2016 - 01.000-01	Ступень основная бетонная ЛС 12-6	14	120	
ПП4	ТП РК 600СОШ (~~IVA~~,IVГ)-2.2-2015-КЖ.И-5	Плита ПП4	1	2000	
ПП5		Плита ПП5	1	2500	
ПП6		Плита ПП6	1	705	
		Материалы			
		Кирпич КОРПо 1НФ/100/2.0/50 ГОСТ 530-~~2007~~ 2012	2.65		$м^3$
		Смесь сухая, растворная, цементная Пк3,М100, F50 ГОСТ 31357-2007	0.019		$м^3$

1-1

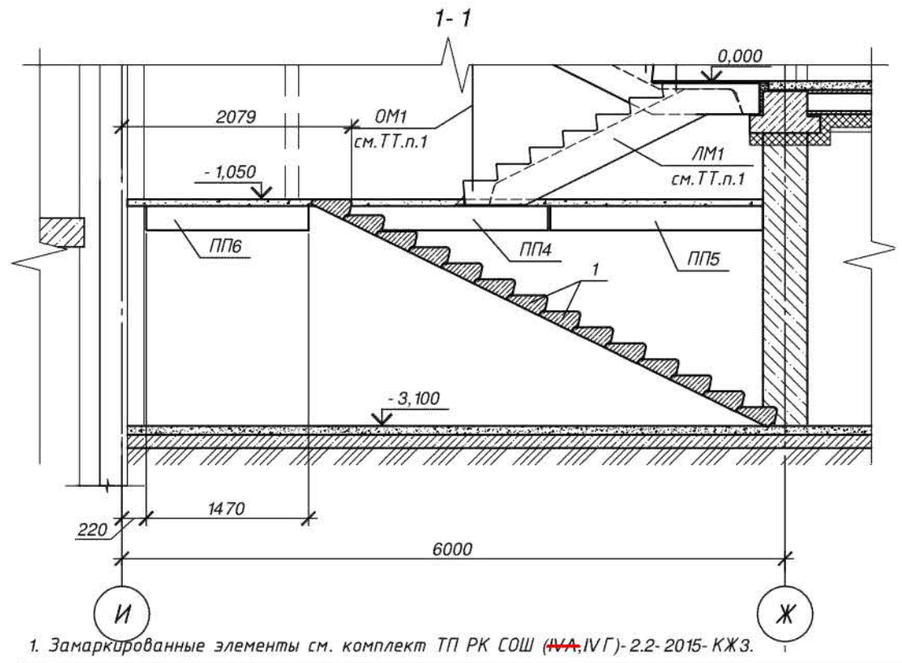

1. Замаркированные элементы см. комплект ТП РК СОШ (~~IVA~~,IVГ)-2.2-2015-КЖ3.

Привязан	№2/2021-КЖ					
Привязал	Кенжалыев		18.02.21			
Инв. №						
Изм.	Кол. уч.	Лист	№ док.	Подп.	Дата	
Разраб.		Мазурина			09.15	
Проверил		Попков			09.15	
Утв.		Чик			09.15	
Н. контр.		Пацай			09.15	

ТП РК 600 СОШ (~~IVA~~,IVГ)-2.2-2015-КЖ2

Средняя общеобразовательная школа на 600 учащихся для ~~IVA~~,IVГ климатических подрайонов с обычными геологическими условиями

Стадия	Лист	Листов
РП	16	

Школа на 600 учащихся

Вход в подвал в осях Ж-И;7-8. Сечение 1-1.

Государственное предприятие "Институт жилища – НИПТИС им. Атаева С.С"

Формат А3

Взам. инв. №

Подпись и дата

Инв. № подл.

2-2 (16)

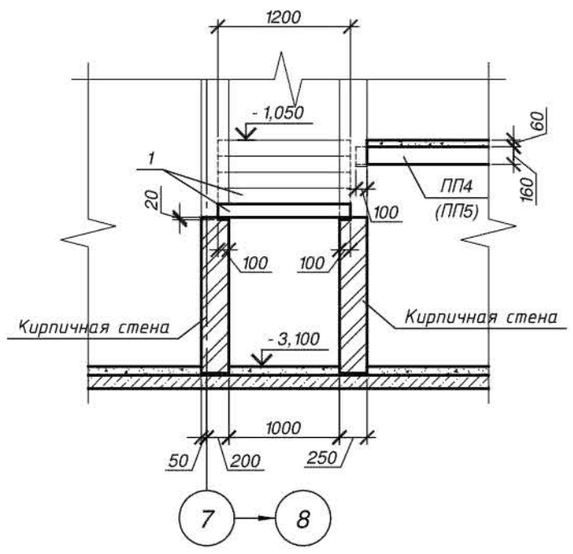

3-3 (16)

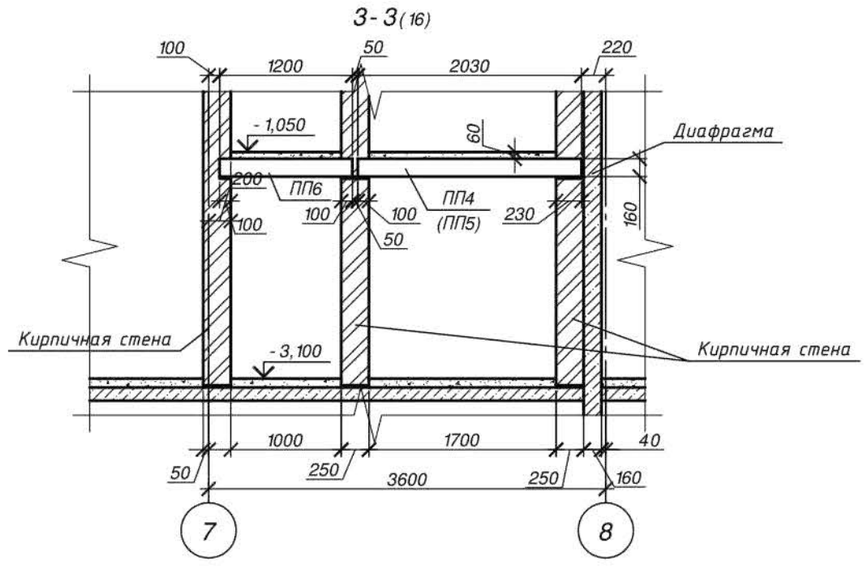

Привязан	№2/2021-КЖ					
Привязал	Кенжалыев		18.02.21			
Инв. №						
Изм.	Кол. уч.	Лист	№ док.	Подп.	Дата	
Разраб.		Мазурина			09.15	
Проверил		Попков			09.15	
Утв.		Чик			09.15	
Н. контр.		Пацай			09.15	

ТП РК 600 СОШ (~~IVA~~,IVГ)-2.2-2015-КЖ2

Средняя общеобразовательная школа на 600 учащихся для ~~IVA~~,IVГ климатических подрайонов с обычными геологическими условиями

Стадия	Лист	Листов
РП	17	

Школа на 600 учащихся

Вход в подвал в осях Ж-И;7-8.Сечения 2-2,3-3.

Государственное предприятие "Институт жилища – НИПТИС им. Атаева С.С"

Формат А3

Взам. инв. №

Подпись и дата

Инв. № подл.

Подвал

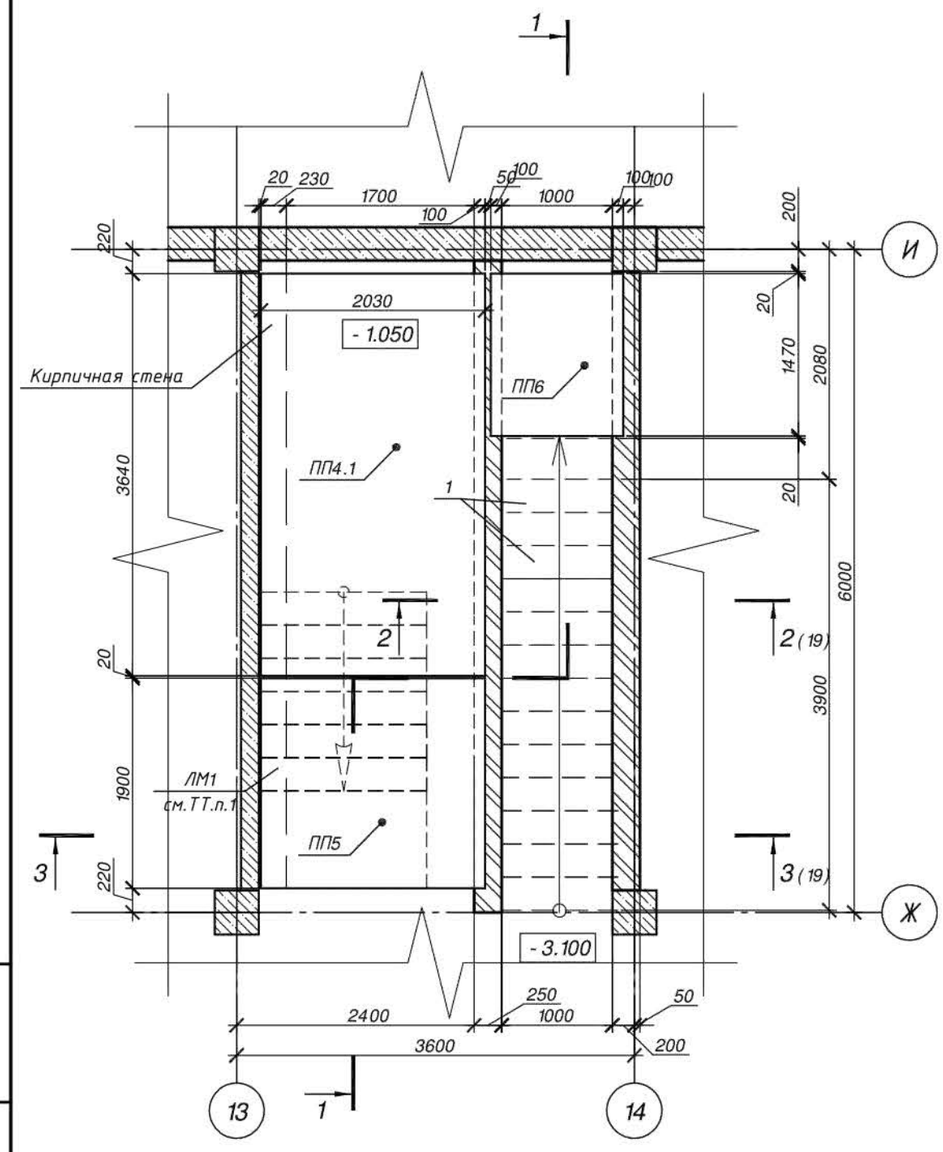

Спецификация элементов

Поз.	Обозначение	Наименование	Кол.	Масса, ед., кг	Приме-чание
1	ГОСТ 8717.1-~~84~~ 2016 - 01.000-01	Ступень основная бетонная ЛС 12-6	14	120	
ПП4.1	ТП РК 600СОШ (~~IVA,~~IVГ)-2.2-2015-КЖ.И-5	Плита ПП4.1	1	2000	
ПП5		Плита ПП5	1	2500	
ПП6		Плита ПП6	1	705	
		Материалы			
		Кирпич КОРПо 1НФ/100/2.0/50 ГОСТ 530-~~2007~~ 2012	2.65		$м^3$
		Смесь сухая, растворная, цементная Пк3,М100, F50 ГОСТ 31357-2007	0.019		$м^3$

1-1

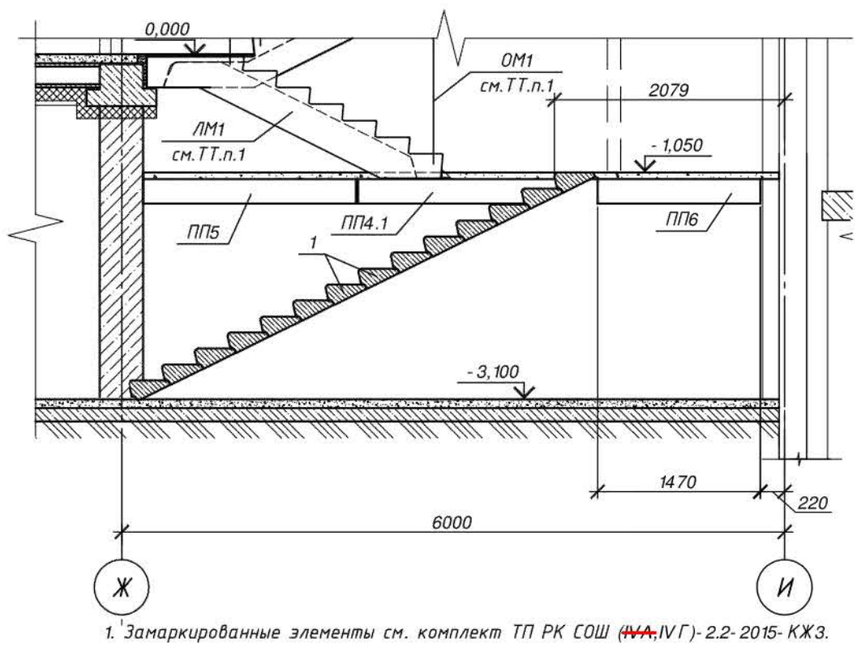

1. Замаркированные элементы см. комплект ТП РК СОШ (~~IVA,~~IVГ)-2.2-2015-КЖ3.

Привязан	№2/2021-КЖ						
Привязал	Кенжалыев		18.02.21				
Инв. №							

Изм.	Кол. уч.	Лист	№ док.	Подп.	Дата
Разраб.		Мазурина			09.15
Проверил		Попков			09.15
Утв.		Чик			09.15
Н. контр.		Пацай			09.15

ТП РК 600 СОШ (~~IVA,~~IVГ)-2.2-2015-КЖ2

Средняя общеобразовательная школа на 600 учащихся для ~~IVA,~~IVГ климатических подрайонов с обычными геологическими условиями

Школа на 600 учащихся	Стадия	Лист	Листов
	РП	18	

Вход в подвал в осях Ж-И;13-14. Сечение 1-1.

Государственное предприятие "Институт жилища – НИПТИС им. Атаева С.С"

Формат А3

Взам. инв. № | Подпись и дата | Инв. № подл.

2-2 (18)

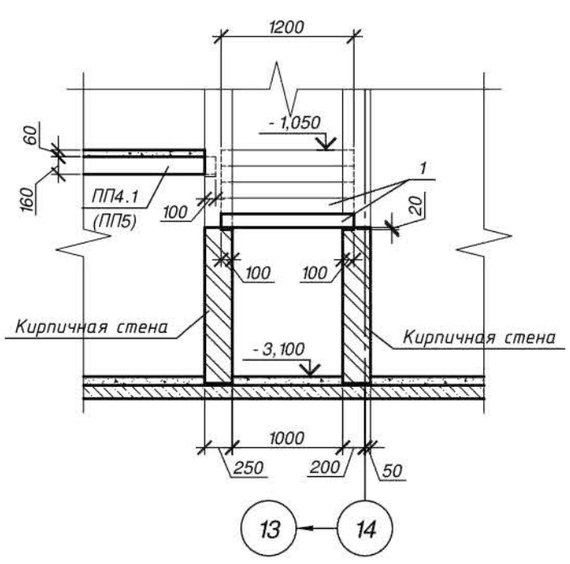

3-3 (18)

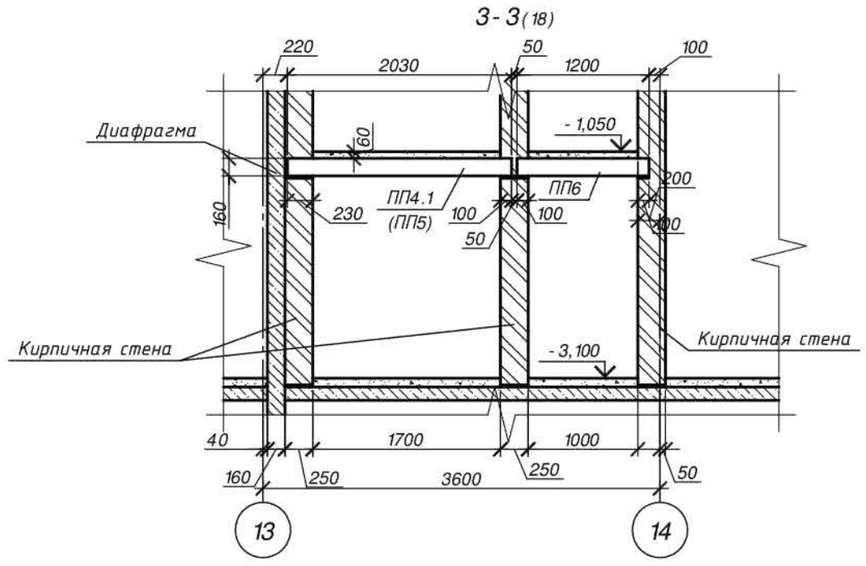

Привязан	№2/2021-КЖ						
Привязал	Кенжалыев		18.02.21				
Инв. №							

Изм.	Кол. уч.	Лист	№ док.	Подп.	Дата
Разраб.		Мазурина			09.15
Проверил		Попков			09.15
Утв.		Чик			09.15
Н. контр.		Пацай			09.15

ТП РК 600 СОШ (~~IVA,~~IVГ)-2.2-2015-КЖ2

Средняя общеобразовательная школа на 600 учащихся для ~~IVA,~~IVГ климатических подрайонов с обычными геологическими условиями

Школа на 600 учащихся	Стадия	Лист	Листов
	РП	19	

Вход в подвал в осях Ж-И;13-14. Сечения 2-2,3-3.

Государственное предприятие "Институт жилища – НИПТИС им. Атаева С.С"

Формат А3

Взам. инв. № | Подпись и дата | Инв. № подл.

Схема расположения фундаментов и стоек металлической лестницы ЛП1

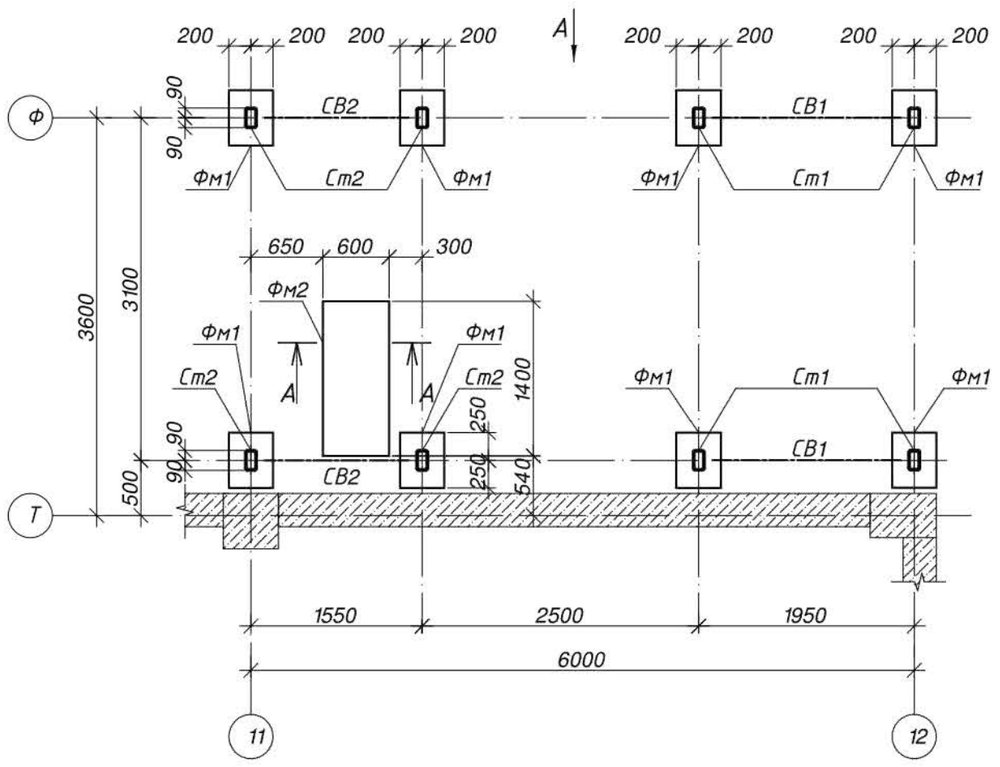

Поз.	Обозначение	Наименование	Кол.	Масса ед., кг	Примечание
Фм1	лист 21	Фундамент монолитный Фм1	8		
Фм2	лист 21	Фундамент монолитный Фм2	1		

1. Лестницу ЛП1 см. альбом КМ
2. Фундамент Фм2 выполнить после установки в проектное положение лестничного марша МЛ1.
3. Все поверхности фундаментов, соприкасающиеся с грунтом, обмазать горячей битумной мастикой за два раза.

Привязан №2/2021-КЖ
Привязал Кенжалыев 18.02.21
Инв. №

Изм.	Кол. уч.	Лист	№ док.	Подп.	Дата
Разраб.		Попков			09.15
Проверил		Мартинович			09.15
Утв.		Чик			09.15
Н. контр.		Пацай			09.15

ТП РК 600 СОШ (~~IVА~~,IVГ)-2.2-2015-КЖ2

Средняя общеобразовательная школа на 600 учащихся для ~~IVА~~,IVГ климатических подрайонов с обычными геологическими условиями

Школа на 600 учащихся	Стадия	Лист	Листов
	РП	20	
Схема расположения фундаментов и стоек металлической лестницы ЛП1	Государственное предприятие "Институт жилища - НИПТИС им. Атаева С.С"		

Инв. N подл. | Подпись и дата | Взам инв. N

Фундамент монолитный Фм1.

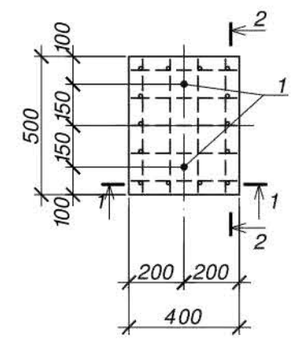

1 - 1

Фундамент монолитный Фм2.

А - А

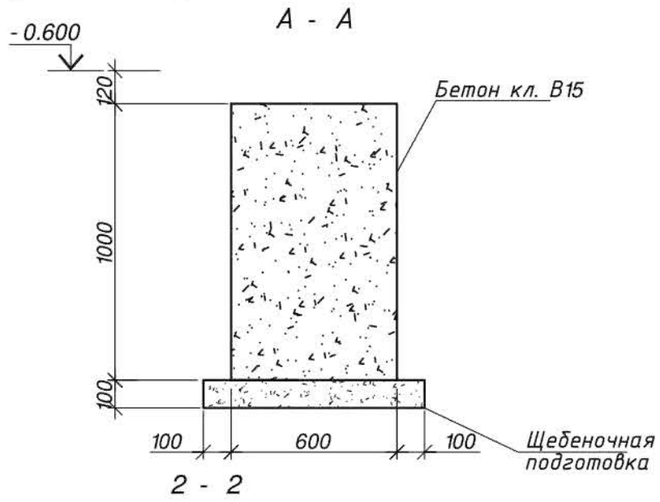

2 - 2

Поз.	Обозначение	Наименование	Кол.	Масса ед., кг	Примечание
		Фундамент монолитный Фм1			
1		Болт1.1. М20х500 ВСт 3пс2 ГОСТ24379.1-~~80~~2012	2	1,57	с гайками и шайбой
2	ГОСТ 34028-2016	~~Пруток 1ф-МД-8х380-А400 ф8АIII ГОСТ 5781-82* L=380~~	10	0.15	1.5
3	ГОСТ 34028-2016	~~Пруток 1ф-МД-8х480-А400 ф8АIII ГОСТ 5781-82* L=480~~	8	0.19	1.52
4	ГОСТ 34028-2016	~~Пруток 1ф-МД-10х1920-А400 ф10АIII ГОСТ 5781-82* L=1920~~	14	1.2	16.8
		Материалы:			
		Бетон кл. ~~В 15~~ С12/15 м3	0,39		
		Фундамент монолитный Фм2			
		Материалы:			
		Бетон кл. ~~В 15~~ С12/15 м3	0,84		

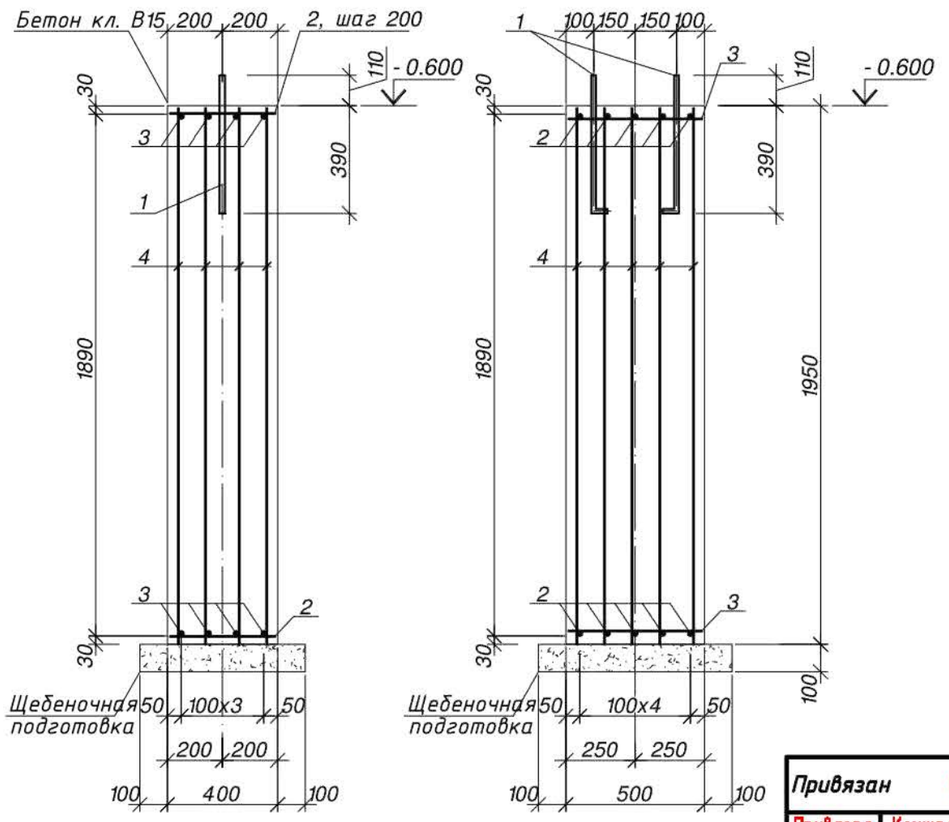

Привязан №2/2021-КЖ
Привязал Кенжалыев 18.02.21
Инв. №

Изм.	Кол. уч.	Лист	№ док.	Подп.	Дата
Разраб.		Попков			09.15
Проверил		Мартинович			09.15
Утв.		Чик			09.15
Н. контр.		Пацай			09.15

ТП РК 600 СОШ (~~IVА~~,IVГ)-2.2-2015-КЖ2

Средняя общеобразовательная школа на 600 учащихся для ~~IVА~~,IVГ климатических подрайонов с обычными геологическими условиями

Школа на 600 учащихся	Стадия	Лист	Листов
	РП	21	
Схема расположения фундаментов и стоек металлической лестницы ЛП1 Фундамент монолитный Фм1, Фм2	Государственное предприятие "Институт жилища - НИПТИС им. Атаева С.С"		

Инв. N подл. | Подпись и дата | Взам инв. N

Формат А2

Перекрытие на отм.- 0.300
Схема расположения отдельных стержней.

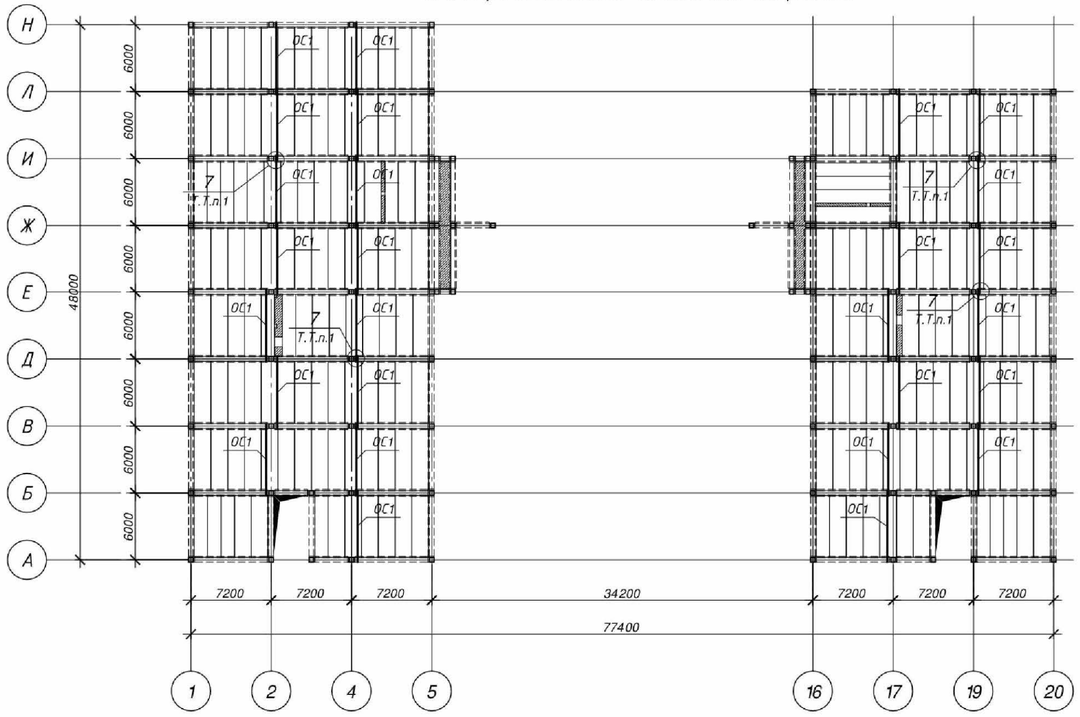

Перекрытие на отм.- 0.900
Схема расположения отдельных стержней.

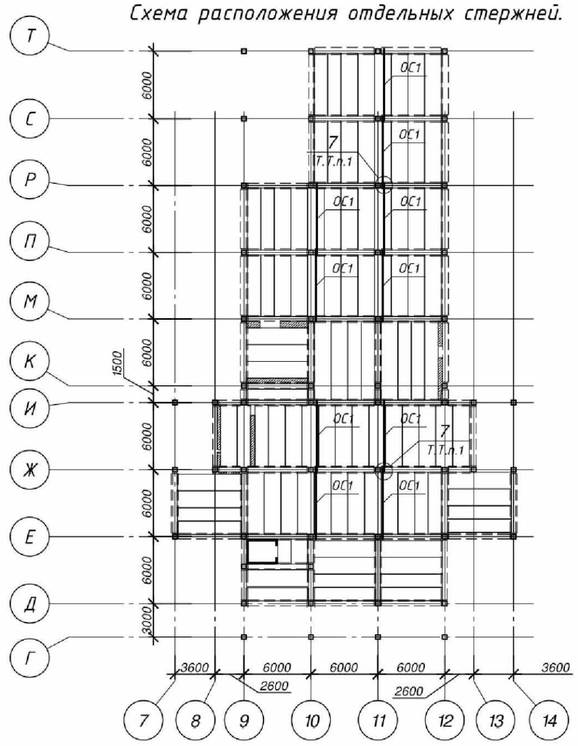

1. Узлы см. альбом ТП РК 600 СОШ (~~IVА~~,IVГ)- 2.2- 2015- УМ
2. Спецификацию см. лист 7, 8
3. Стержни ОС1 устанавливаются после монтажа диска перекрытия.

Взам инв. N | Подпись и дата | Инв. N подл.

							ТП РК 600 СОШ (~~IVА~~,IVГ)- 2.2- 2015- КЖ2
							Средняя общеобразовательная школа на 600 учащихся для ~~IVА~~,IVГ климатических подрайонов с обычными геологическими условиями
Привязан №2/2021-КЖ			Изм.	Кол. уч.	Лист	№ док.	Подп.	Дата	
			Разраб.		Попков			09.15	Школа на 600 учащихся
			Проверил		Мартинович			09.15	
Привязал	Кенжалыев	18.02.21							
			Утв.		Чик			09.15	Перекрытие на отм. - 0.300, - 0.900. Схема раскладки отдельных стержней.
Инв. №			Н. контр.		Пацай			09.15	

Стадия	Лист	Листов
РП	22	

Государственное предприятие "Институт жилища - НИПТИС им. Атаева С.С"