ТОО "ЭДЕМСТРОЙ"

Лицензия ГСЛ № 0001798 от 31.06.2006 г.

# Рабочий проект

Строительство школы на 600 мест мкр. Еркинкала-2 в г.Атырау.
Привязка

## КЖЗ Конструкции железобетонные выше отм. 0.000

Генпроектировщик _____ ТОО "ЭДЕМСТРОЙ"

ЭДЕМСТРОЙ

# ҮЛГІЛІК ЖОБА

## ҚР ТЖ 600 ОБМ (~~I V A~~,IV Г)-2.2-2015

ҚАЛЫПТЫ ГЕОЛОГИЯЛЫҚ ЖАҒДАЙЛАРЫМЕН ~~I V A~~, IV Г КЛИМАТТЫҚ КЛИМАТТЫҚ БӨЛШЕК АУДАНДАРЫ ҮШІН

600 ОҚУШЫҒА АРНАЛҒАН ОРТА БІЛІМ БЕРУ МЕКТЕБІ

## 3 Альбом

**ТБК3 0.000 Белгісінен жоғары темірбетон конструкциялары**

# ТИПОВОЙ ПРОЕКТ

## ТП РК 600 СОШ (~~I V A~~,IV Г)-2.2-2015

СРЕДНЯЯ ОБЩЕОБРАЗОВАТЕЛЬНАЯ ШКОЛА НА 600 УЧАЩИХСЯ

ДЛЯ ~~I V A~~, IV Г КЛИМАТИЧЕСКИХ ПОДРАЙОНОВ С ОБЫЧНЫМИ ГЕОЛОГИЧЕСКИМИ УСЛОВИЯМИ

## Альбом 3

**КЖ3 Конструкции железобетонные выше отм. 0.000**

| | | | | |
|---|---|---|---|---|
| | | | | Привязан |
| Привязал | Кенжалыев | | 18.02.21 | №2/2021-КЖ |
| ГИП | Кенжалыев | | 18.02.21 | |
| | | | | Строительство школы на 600 мест с.Еркинкала-2 в г.Атырау. |
| Инд. № | | | | Листов |

# ҮЛГІЛІК ЖОБА

## ҚР ТЖ 600 ОБМ (~~IV А~~,IV Г)-2.2-2015

ҚАЛЫПТЫ ГЕОЛОГИЯЛЫҚ ЖАҒДАЙЛАРЫМЕН ~~IV А~~, IV Г КЛИМАТТЫҚ КЛИМАТТЫҚ БӨЛШЕК АУДАНДАРЫ ҮШІН

600 ОҚУШЫҒА АРНАЛҒАН ОРТА БІЛІМ БЕРУ МЕКТЕБІ

## 3 Альбом

**ТБК3 0.000 Белгісінен жоғары темірбетон конструкциялары**

# ТИПОВОЙ ПРОЕКТ

## ТП РК 600 СОШ (~~IV А~~,IV Г)-2.2-2015

СРЕДНЯЯ ОБЩЕОБРАЗОВАТЕЛЬНАЯ ШКОЛА НА 600 УЧАЩИХСЯ

ДЛЯ ~~IV А~~, IV Г КЛИМАТИЧЕСКИХ ПОДРАЙОНОВ С ОБЫЧНЫМИ ГЕОЛОГИЧЕСКИМИ УСЛОВИЯМИ

## Альбом 3

**КЖ3 Конструкции железобетонные выше отм. 0.000**

Әзірлеген :
Разработан :

"ҮЛЖӘЗИ" ЖШС
ТОО "НИИТЭП"

Директор — Ә. Кенжетаев

Жобаның бас инженері
Главный инженер проекта — В . Жумабекова

РБК "НИПТИС" ( Институт жилища )
РУП "НИПТИС" ( Институт жилища )

Директор — В.М. Пилипенко

Жобаның бас инженері
Главный инженер проекта — В .В. Зизов

Қазақстан Республикасы Ұлттық экономика министрлігі Құрылыс және тұрғын үй -коммуналдық шаруашылық істері және жер ресурстарын басқару комитетінің
_____ 20 ж.
№_____ бұйрығымен бекітілген және 20 ж. _____
_____ бастап қолданысқа енгізілді .

Утвержден приказом Комитета по делам строительства и жилищно -комунального хозяйства и управления земельными ресурсами Министерства национальной экономики Республики Казахстан от
_____20 г. №_____ и введен в действие с_____20 г.

| | | | | |
|---|---|---|---|---|
| | | | | Привязан |
| Привязал | Кенжалыев | | 18.02.21 | №2/2021-КЖ |
| ГИП | Кенжалыев | | 18.02.21 | |
| | | | | Строительство школы на 600 мест с.Еркинкала-2 в г.Атырау. |
| | | | | Листов |
| Инд. № | | | | |

Формат А2

## Ведомость основных комплектов рабочих чертежей

| Обозначение | Наименование | Примечание |
|---|---|---|
| ТП РК 600СОШ-~~IVA~~,IVГ)-2.2-2015-ПЗ | Пояснительная записка | Альбом 1 |
| ТП РК 600СОШ (~~IVA~~,IVГ)-2.2-2015-АР1 | Архитектурные решения ниже отм. 0.000 | Альбом 2 |
| ТП РК 600СОШ (~~IVA~~,IVГ)-2.2-2015-АР2 | Архитектурные решения выше отм. 0.000 | |
| ТП РК 600СОШ (~~IVA~~,IVГ)-2.2-2015-КЖ1 | Фундаменты | Альбом 3 |
| ТП РК 600СОШ (~~IVA~~,IVГ)-2.2-2015-КЖ2 | Конструкции железобетонные ниже отм. 0.000 | |
| ТП РК 600СОШ (~~IVA~~,IVГ)-2.2-2015-КЖ3 | Конструкции железобетонные выше отм. 0.000 | |
| ТП РК 600СОШ (~~IVA~~,IVГ)-2.2-2015-КМ | Конструкции металлические. Детали. Узлы | |
| ТП РК 600СОШ (~~IVA~~,IVГ)-2.2-2015-УМ | Узлы монтажные | |
| ТП РК 600СОШ (~~IVA~~,IVГ)-2.2-2015-ТХ | Технологические решения | Альбом 4 |
| ТП РК 600СОШ (~~IVA~~,IVГ)-2.2-2015-ОВ | Отопление, вентиляция и кондиционирование воздуха | Альбом 5 |
| ТП РК 600СОШ (~~IVA~~,IVГ)-2.2-2015-ВК | Водопровод и канализация | Альбом 6 |
| ТП РК 600СОШ(~~IVA~~,IVГ)- 2.2-2015-ЭО | Электроосвещение | Альбом 7 |
| ТП РК 600СОШ(~~IVA~~,IVГ)-2.2-2015-ЭМ | Силовое электрооборудование | |
| ТП РК 600СОШ (~~IVA~~,IVГ)-2.2-2015-СС | Системы связи | Альбом 8 |
| ТП РК 600СОШ (~~IVA~~,IVГ)-2.2-2015-ПС | Пожарная сигнализация | Альбом 9 |
| ТП РК 600СОШ (~~IVA~~,IVГ)-2.2-2015-АГПТ | Автоматическое газовое пожаротушение | |
| ТП РК 600СОШ (~~IVA~~,IVГ)-2.2-2015-С.С | Спецификация оборудования, изделий и материалов | Альбом 10 |
| ТП РК 600СОШ (~~IVA~~,IVГ)-2.2-2015-СД | Сметная документация | Альбом 11 |
| ТП РК 600СОШ (~~IVA~~,IVГ)-2.2-2015-АГСК | Архитектурный, градостроительный и строительный каталог | АГСК |

## Ведомость рабочих чертежей основного комплекта

| Лист | Наименование | Примечание |
|---|---|---|
| 1 | Общие данные | |
| 2 | Общие указания | |
| 3 | Схема расположения вертикальных элементов каркаса 1 этажа. | |
| 4 | Схема расположения вертикальных элементов каркаса второго этажа | |
| 5 | Схема расположения вертикальных элементов каркаса третьего этажа. | |
| 6 | Схема расположения вертикальных элементов каркаса на отм. +8.590, +9.820, +11.890 | |
| 7 | Сводная спецификация колонн(начало) | |
| 8 | Сводная спецификация колонн(продолжение) | |
| 9 | Сводная спецификация колонн(окончание) | |
| 10 | Развертки каркаса по осям 2, 10, П, Т. Развертка каркаса по оси Б в осях 16-20 | |
| 11 | Схема расположения ригелей на отм.+2.840 | |
| 12 | Схема расположения ригелей на отм.+6.140 | |
| 13 | Схема расположения ригелей на отм.+8.210. Схема расположения ригелей на отм.+9.920 | |
| 14 | Схема расположения ригелей на отм.+9.440 | |
| 15 | Схема расположения ригелей на отм.+10.630, +11.510, +13.930. Групповая спецификация к схемам расположения ригелей. | |
| 16 | Схема раскладки плит перекрытия на отм. +3.000 | |
| 17 | Схема раскладки плит перекрытия на отм. +6.300 | |
| 18 | Схема раскладки плит перекрытия на отм. +8.370,+10.790,+14.090 | |
| 19 | Схема раскладки плит перекрытия на отм. +9.600 | |
| 20 | Схема раскладки плит перекрытия на отм. +11.670 | |
| 21 | Сечения 1-1...9-9 по монолитным участкам. | |
| 22 | Участок монолитный УМ1 | |
| 23 | Изделия арматурные. Сетка С1, С2 | |
| 24 | Схемы расположения элементов конструкции покрытия в осях И-Т - 9-12 | |
| 25 | Схема раскладки профилированного листа по прогонам | |
| 26 | Схема расположения монолитных подушек и закладных деталей покрытия в осях Е-И/9-12 | |
| 27 | Схема расположения балок покрытия в осях Е-И/9-12. Схема раскладки профилированного листа в осях Е-И/9-12. | |
| 28 | Сечение 1-1, 2-2 | |
| 29 | Закладные детали Зд1, Зд2 | |
| 30 | Схема расположения элементов лестницы в осях Б-А;2-3.Разрез 1-1.Узлы 1...3. Сечения 1-1,2-2. | |
| 31 | Схема устройства лестницы техэтажа в осях 2-3;А-Б. Узлы 4,5. Сечение 1-1. | |
| 32 | Схема расположения элементов лестницы в осях 18-19; А-Б. Разрез 1-1.Узлы 1...3. Сечения 1-1,2-2. | |
| 33 | Схема устройства лестницы техэтажа в осях 18-19; А-Б.Сечения 1-1...3-3. Узлы 1...3. | |
| 34 | Схема расположения элементов лестницы в осях 7-8;Ж-И. Разрез 1-1. | |
| 35 | Лестница в осях 7-8;Ж-И. Узлы 1...3. Сечения 1-1,2-2. | |
| 36 | Схема расположения лестницы в осях 13-14;Ж-И. Разрез 1-1. | |
| 37 | Лестница в осях 13-14. Узлы 1...3. Сечения 1-1,2-2. | |
| 38 | Планы шахты лифта. Разрезы 1-1, 2-2 | |
| 39 | Планы шахты лифта. Развертка шахты лифта. Спецификация. | |
| 40 | Ведомость заказа лифтов | |
| 41 | Перекрытие на отм. +3.000, +6.300. Схема раскладки отдельных стержней. | |
| 42 | Перекрытие на отм. +8.370, +9.600,+11.670. Схема раскладки отдельных стержней. | |

## Ведомость ссылочных и прилагаемых документов

| Обозначение | Наименование | Примечание |
|---|---|---|
| | Ссылочные документы | |
| ~~ГОСТ 5781-82*~~ГОСТ 34028-2016 | Сталь горячекатанная для армирования железобетонных конструкций. ТУ | |
| ГОСТ 14.098-~~91~~ 2014 | Соединения сварные арматуры и закладных изделий железобетонных конструкций | |
| ТП РК 600СОШ (~~IVA~~,IVГ)-2.2-2015-КЖ.И-1 | Колонны железобетонные. | |
| ТП РК 600СОШ (~~IVA~~,IVГ)-2.2-2015-КЖ.И-2 | Ригели железобетонные. | |
| ТП РК 600СОШ (~~IVA~~,IVГ)-2.2-2015-КЖ.И-3 | Диафрагмы железобетонные | |
| ТП РК 600СОШ (~~IVA~~,IVГ)-2.2-2015- КЖ.И-4 | Стеновые панели | |
| ТП РК 600СОШ (~~IVA~~,IVГ)-2.2-2015- КЖ.И-5 | Лестничные марши | |
| ТП РК 600СОШ (~~IVA~~,IVГ)-2.2-2015- КЖ.И-6 | Элементы лифтов | |

Настоящий проект выполнен в соответствии с действующими нормами , правилами и стандартами , в том числе и по взрыво - и пожаробезопсаности , действующими в Республике Казахстан.

ГИП (ГАП), разработавший типовой проект — В.М. Чик

ГИП, осуществивший привязку — Кенжалыев Н.

Инв. N подл. | Подпись и дата | Взам инв. N

| | | | | | |
|---|---|---|---|---|---|
| Привязал | Кенжалыев | | 18.02.21 | Привязан №2/2021-КЖ | |
| ГИП | Кенжалыев | | 18.02.21 | Строительство школы на 600 мест с.Еркинкала-2 в г.Атырау. | Листов |
| Инв. № | | | | | |
| | | | | ТП РК 600 СОШ (~~IVA~~,IVГ)-2.2-2015-КЖ3 | |
| | | | | Средняя общеобразовательная школа на 600 учащихся для ~~IVA~~,IVГ климатических подрайонов с обычными геологическими условиями | |
| Изм. Кол. уч. | Лист | № док. | Подп. | Дата | |
| Разраб. | Попков | | | 09.15 | Школа на 600 учащихся |
| Провер. | Мартинович | | | 09.15 | |
| Утв. | Чик | | | 09.15 | Общие данные |
| Н. контр. | Пацай | | | 09.15 | |

| Стадия | Лист | Листов |
|---|---|---|
| РП | 1 | 42 |

Государственное предприятие "Институт жилища - НИПТИС им. Атаева С.С"

Формат А2

## 1. ОБЩИЕ УКАЗАНИЯ

1.1. Здание запроектировано в сборном железобетонном каркасе с дисками перекрытия из сборных ригелей, многопустотных плит, и вертикальными несущими конструкциями из сборных колонн и диафрагмам жесткости.

1.2. Прочность, устойчивость и пространственная жесткость здания обеспечивается системой продольных и поперечных сборных диафрагм жесткости, расположением ригелей в продольном и поперечном направлении и сборными дисками перекрытий.

1.3. Ограждающие наружные стены из керамического кирпича приняты с поэтажным опиранием на диск перекрытия.

1.4. Уровень ответственности здания ~~(СНиП РК 2.01.07-85* Приложение 7*)~~ - II (нормальный).

1.5 Здание II степени огнестойкости, II степени долговечности.

1.6 По конструктивной пожарной опасности - С0

1.7 По функциональной пожарной опасности - Ф 4.1

1.8. Коэффициент надёжности по назначению γn=1.0.

1.9. Временные значения нагрузок:

в учебных классах и лабораториях, служебных и бытовых помещениях - 2.0 кПа;

в библиотеках - 5.0 кПа;

в обеденном зале, коридорах, холлах и лестницах 3.0 кПа;

в чердачных помещениях 0.7 кПа;

на покрытии, в т.ч. козырьки входов - 0,5 кПа.

НТП РК 01-01-3.1(4.1)-2017

1.10. Коэффициент безопасности по нагрузке принят согласно ~~СНиП 2.01.07-85*~~ «Нагрузки и воздействия»

1.11. В настоящем альбоме приведены рабочие чертежи конструкций каркаса здания выше отм. 0.000.

**Технические решения, принятые в рабочих чертежах, соответствуют требованиям экологических, санитарно-гигиенических, противопожарных и других действующих норм и правил и обеспечивают безопасную для жизни и здоровья людей эксплуатацию объекта при соблюдении предусмотренных проектной документацией мероприятий.**

## 2. КОНСТРУКТИВНЫЕ РЕШЕНИЯ

2.1 В качестве основных элементов перекрытия приняты многопустотные плиты перекрытия шириной 1000, 1200 мм и 1500 мм. Длина плит от 2250 до 7080 мм.

2.2 Цокольные стеновые панели и диафрагмы жесткости, которые объединяются в пространственную систему в здании путем приварки к колоннам, состоят из сборных железобетонных панелей толщиной 160мм накрытых сборным ригелем.

2.3 Ригели бесполочные, одно и двухполочные из бетона класса ~~В40.~~ С30/37. Ригели каркаса приняты преднапряженные высотой 380 мм., шириной по верхней части 400мм, Высота опорной части ригеля составляет 230мм, высота полок для опирания плит 150мм. Армирование ригеля принято из напрягаемой арматуры класса К1400 (К-7)

2.4 Колонны каркаса приняты сечением 400х400мм, двухэтажными с высотой этажа 3300мм и 3900мм из бетона класса ~~В30.~~ С25/30. Консоли в колоннах приняты «воротниковыми». Стык колонн каркаса предусмотрен на 1050мм выше консоли колонны.

2.5 Покрытие над спортзалом запроектировано двускатным с уклоном верхнего пояса фермы 2,5%. Жесткость и геометрическая неизменяемость диска покрытия обеспечивается системой вертикальных связей, а также стальным профилированным настилом, закрепленным на прогонах самонарезающими винтами.

2.6 Фермы и связи покрытия запроектированы из замкнутых гнутосварных профилей прямоугольного и квадратного сечения (ГОСТ 30245-~~2003~~ 2012). Соединение элементов решетки с поясами ферм - бесфасоночное. Фермы компонуются из двух отправочных марок. Монтажные соединения - фланцевые. Сопряжение несущих элементов предусмотрено на болтах и монтажной сварке. Конструкция диска покрытия - прогонная (швеллеры по ГОСТ 8240-97). Прогоны раскрепляют верхние пояса ферм с шагом 3 м.

2.7 Лестничные Z-образные марши сборные железобетонные с площадками.

2.8 Производство сборных железобетонных конструкций предусматривается осуществлять мощностями заводов, расположенных на территории Республики Казахстан.

## 3. УКАЗАНИЯ ПО МОНТАЖУ СБОРНЫХ ЭЛЕМЕНТОВ КАРКАСА

3.1 До начала монтажа сборных конструкций должны быть выполнены подготовительные работы, предусмотренные главой СН РК 1.03-00-2011 "Строительное производство. Организация строительства предприятий. зданий и сооружений".

3.2 Монтаж сборных железобетонных конструкций выполнять в соответствии с требованиями ~~СНиП РК 5.03-37-2005~~ СП РК 5.03-107-2013 "Несущие и ограждающие конструкции"

3.3 Отклонения смонтированных конструкций от проектного положения не должны превышать величин, установленных ~~СНиП РК 5.03-37-2005~~ "Несущие и ограждающие конструкции". СН РК 5.03-07-2013; СП РК 5.03-107-2013

3.4 Сборку каркаса следует производить поярусно. До начала монтажа каркаса на следующем ярусе необходимо полностью закончить установку всех конструкций нижележащего яруса со сваркой и замоноличиванием его узлов.

3.5 Закопченные монтажом конструкции поярусно оформлять актом приемки.

3.6 На строительной площадке антикоррозийную защиту сварных соединений выполнять не позднее чем через 3 дня после выполнения сварочных работ.

3.7 Закладные и соединительные детали сборных элементов защищаются окраской.

3.8 Защита от коррозии выполняется в соответствии с требованиями ~~СНиП РК 2.01-19-2004~~ "Защита строительных конструкций и сооружений от коррозии" СН РК 2.01-01-2013; СП РК 2.01-101-2013

Инв. N подл. | Подпись и дата | Взам инв. N

| | | | | | |
|---|---|---|---|---|---|
| Привязал | Кенжалыев | | | 18.02.21 | Привязан №2/2021-КЖ |
| ГИП | Кенжалыев | | | 18.02.21 | |
| Инв. № | | | | | Строительство школы на 600 мест с.Еркинкала-2 в г.Атырау. / Листов |
| | | | | | ТП РК 600 СОШ (~~IVА~~,IVГ)-2.2-2015-КЖ3 |
| | | | | | Средняя общеобразовательная школа на 600 учащихся для ~~IVА~~,IVГ климатических подрайонов с обычными геологическими условиями |
| Изм. Кол. уч. | Лист | № док. | Подп. | Дата | |
| Разраб. | Попков | | | 09.15 | Школа на 600 учащихся / Стадия: РП / Лист: 2 / Листов: |
| Провери л | Мартинович | | | 09.15 | |
| Утв. | Чик | | | 09.15 | Общие указания |
| Н. контр. | Пацай | | | 09.15 | Государственное предприятие "Институт жилища - НИПТИС им. Атаева С.С" |

## Схема расположения вертикальных элементов каркаса 1 этажа.

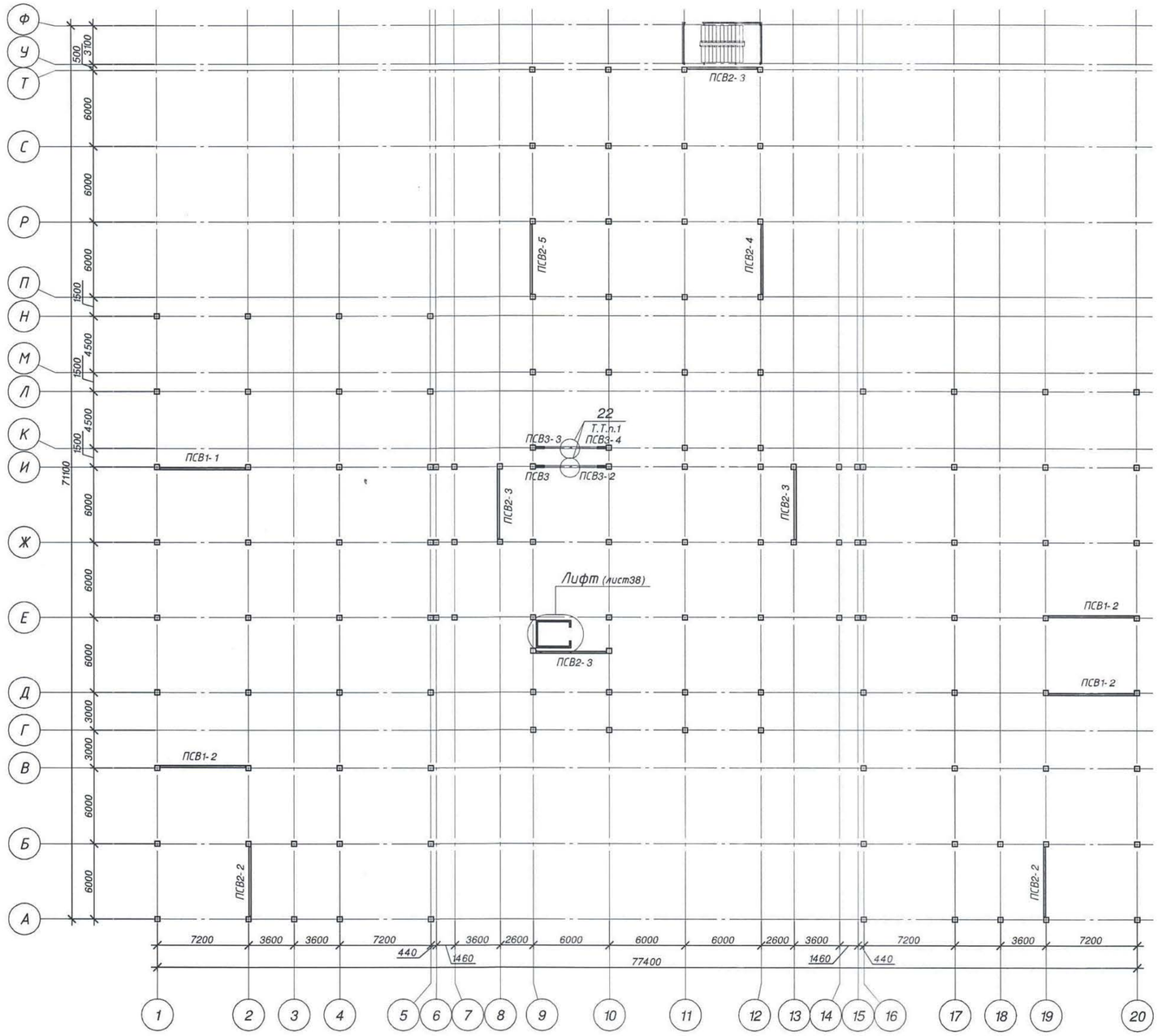


## Спецификация элементов

| Поз. | Обозначение | Наименование | Кол. | Масса, ед., кг | Приме-чание |
|---|---|---|---|---|---|
| | | *Диафрагмы* | | | |
| ПСВ1 | ТП РК 600 СОШ (~~IVA~~,IVГ)-2.2-2015-КЖ.ИЗ | Панель стеновая внутренняя ПСВ 68.29.16 | 1 | 7625 | |
| ПСВ1-2 | | Панель стеновая внутренняя ПСВ 68.29.16-3 | 3 | 7750 | |
| ПСВ2-2 | | Панель стеновая внутренняя ПСВ 56.29.16-2 | 2 | 6400 | |
| ПСВ2-3 | | Панель стеновая внутренняя ПСВ 56.35.16 | 4 | 7750 | |
| ПСВ2-4 | | Панель стеновая внутренняя ПСВ 56.35.16-1 | 1 | 6150 | |
| ПСВ2-5 | | Панель стеновая внутренняя ПСВ 56.35.16-2 | 1 | 6925 | |
| ПСВ3 | | Панель стеновая внутренняя ПСВ 28.35.16 | 1 | 1525 | |
| ПСВ3-2 | | Панель стеновая внутренняя ПСВ 28.35.16-1 | 1 | 1525 | |
| ПСВ3-3 | | Панель стеновая внутренняя ПСВ 28.37.16 | 1 | 1725 | |
| ПСВ3-4 | | Панель стеновая внутренняя ПСВ 28.37.16-1 | 1 | 1725 | |

1. Узлы см. альбом ТП РК 600 СОШ (~~IVA~~,IVГ)-2.2-2015-УМ

Формат А2

Взам инв. N

Подпись и дата

Инв. N подл.

Привязан №2/2021-КЖ

Привязал Кенжалыев 18.02.21

Инв. №

| Изм. | Кол. уч. | Лист | № док. | Подп. | Дата |
|---|---|---|---|---|---|
| Разраб. | | Попков | | | 09.15 |
| Провер. | | Мартинович | | | 09.15 |
| Утв. | | Чик | | | 09.15 |
| Н. контр. | | Пацай | | | 09.15 |

ТП РК 600 СОШ (~~IVA~~,IVГ)-2.2-2015-КЖ3

Средняя общеобразовательная школа на 600 учащихся для ~~IVA~~,IVГ климатических подрайонов с обычными геологическими условиями

Школа на 600 учащихся

| Стадия | Лист | Листов |
|---|---|---|
| РП | 3 | |

Схема расположения вертикальных элементов каркаса 1 этажа.

Государственное предприятие "Институт жилища - НИПТИС им. Атаева С.С"

Формат А2

## Схема расположения вертикальных элементов каркаса второго этажа

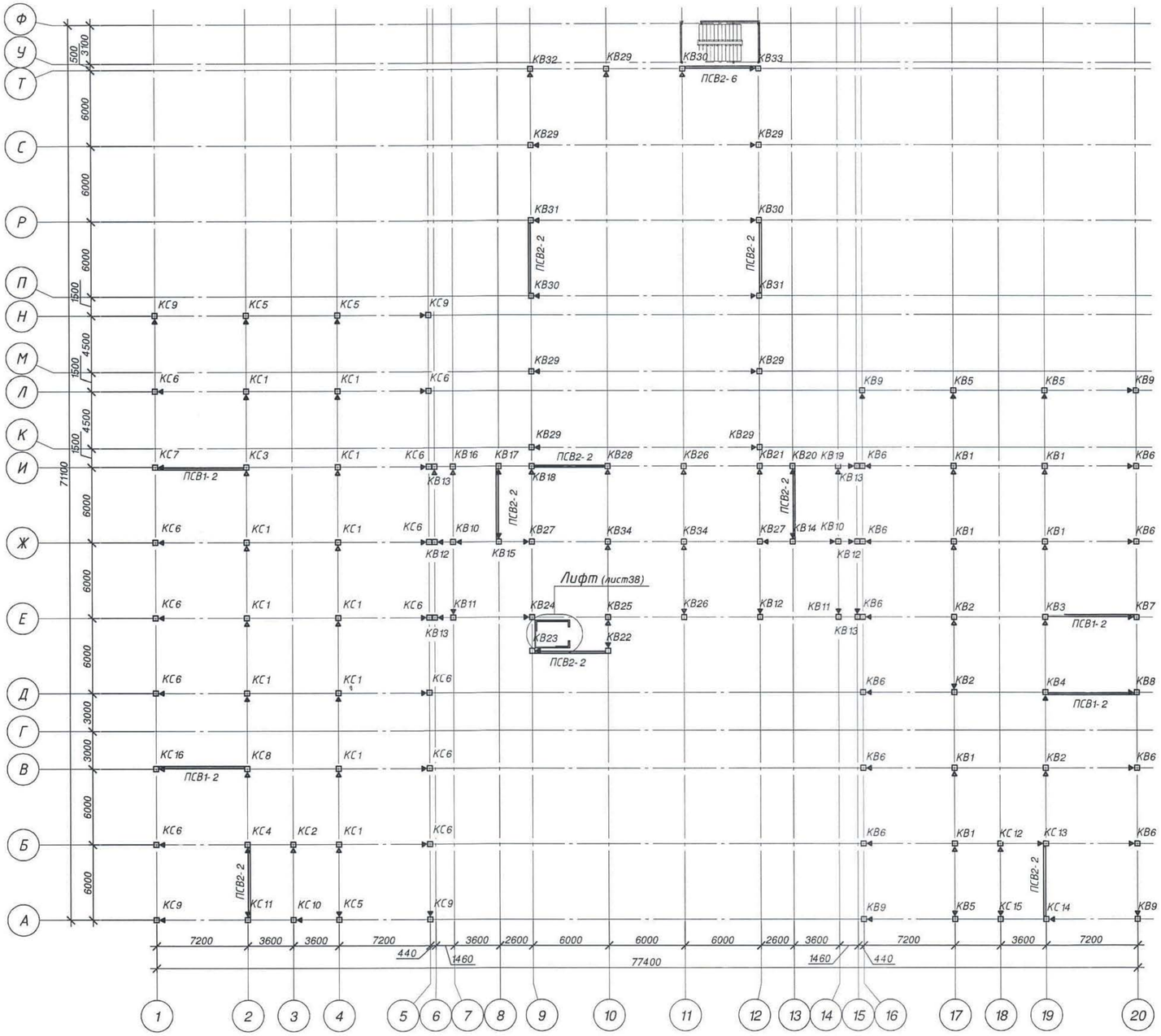


## Спецификация элементов

| Поз. | Обозначение | Наименование | Кол. | Масса, ед., кг | Приме-чание |
|---|---|---|---|---|---|
| | | Диафрагмы | | | |
| ПСВ1-2 | ТП РК 600 СОШ (~~IVA~~,IVГ)-2.2-2015-КЖ.ИЗ | Панель стеновая внутренняя ПСВ 68.29.16-3 | 4 | 7750 | |
| ПСВ2-2 | | Панель стеновая внутренняя ПСВ 56.29.16-2 | 8 | 6400 | |
| ПСВ2-6 | | Панель стеновая внутренняя ПСВ 56.29.16-6 | 1 | 5625 | |

1. Узлы см. альбом ТП РК 600 СОШ (~~IVA~~,IVГ)-2.2-2015-УМ
2. Сводную спецификацию колонн на все здание см. лист 7
3. ▷ - знак ориентации конструкций при монтаже

Инв. N подл. | Подпись и дата | Взам инв. N

Привязан №2/2021-КЖ

Привязал Кенжалыев 18.02.21

Инв. №

| Изм. | Кол. уч. | Лист | № док. | Подп. | Дата |
|---|---|---|---|---|---|
| Разраб. | | Попков | | | 09.15 |
| Проверил | | Мартинович | | | 09.15 |
| Утв. | | Чик | | | 09.15 |
| Н. контр. | | Пацай | | | 09.15 |

ТП РК 600 СОШ (~~IVA~~,IVГ)-2.2-2015-КЖ3

Средняя общеобразовательная школа на 600 учащихся для ~~IVA~~,IVГ климатических подрайонов с обычными геологическими условиями

Школа на 600 учащихся

| Стадия | Лист | Листов |
|---|---|---|
| РП | 4 | |

Схема расположения вертикальных элементов каркаса второго этажа

Государственное предприятие "Институт жилища - НИПТИС им. Атаева С.С"

## Схема расположения вертикальных элементов каркаса третьего этажа.

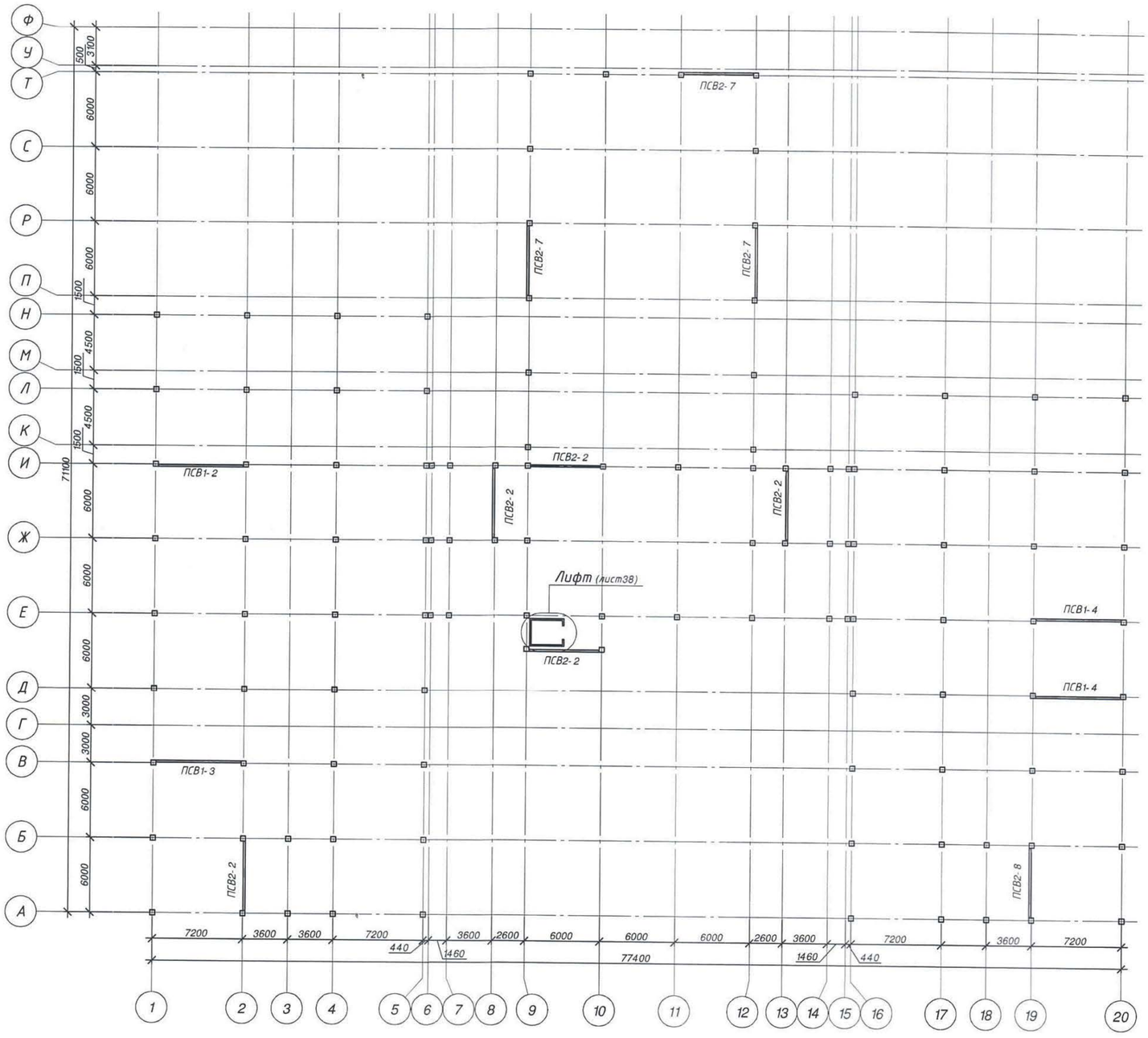


Формат А2

### Спецификация элементов

| Поз. | Обозначение | Наименование | Кол. | Масса, ед., кг | Приме-чание |
|---|---|---|---|---|---|
| | | Диафрагмы | | | |
| ПСВ1-2 | ТП РК 600 СОШ (~~IVA~~,IVГ)-2.2-2015-КЖ.ИЗ | Панель стеновая внутренняя ПСВ 68.29.16-3 | 1 | 7750 | |
| ПСВ1-3 | | Панель стеновая внутренняя ПСВ 68.29.16-2 | 1 | 6750 | |
| ПСВ1-4 | | Панель стеновая внутренняя ПСВ 68.17.16 | 2 | 4450 | |
| ПСВ2-2 | | Панель стеновая внутренняя ПСВ 56.29.16-2 | 5 | 6400 | |
| ПСВ2-7 | | Панель стеновая внутренняя ПСВ 56.35.16-3 | 3 | 7750 | |
| ПСВ2-8 | | Панель стеновая внутренняя ПСВ 56.17.16 | 1 | 3650 | |

1. Узлы см. альбом ТП РК 600 СОШ (~~IVA~~,IVГ)-2.2-2015-УМ

Инв. N подл. | Подпись и дата | Взам инв. N

| | | | | | | | |
|---|---|---|---|---|---|---|---|
| | | | | | | ТП РК 600 СОШ (~~IVA~~,IVГ)-2.2-2015-КЖ3 | |
| | | | | | | Средняя общеобразовательная школа на 600 учащихся для ~~IVA~~,IVГ климатических подрайонов с обычными геологическими условиями | |
| Изм. | Кол. уч. | Лист | № док. | Подп. | Дата | | |
| Разраб. | | Попков | | | 09.15 | Школа на 600 учащихся | Стадия: РП; Лист: 5; Листов: |
| Провер. | | Мартинович | | | 09.15 | | |
| Утв. | | Чик | | | 09.15 | Схема расположения вертикальных элементов каркаса третьего этажа. | Государственное предприятие "Институт жилища - НИПТИС им. Атаева С.С" |
| Н. контр. | | Пацай | | | 09.15 | | |

Привязан №2/2021-КЖ

Привязал Кенжалыев 18.02.21

Инв. №

Формат А2

## Схема расположения вертикальных элементов каркаса на отм. +9.820

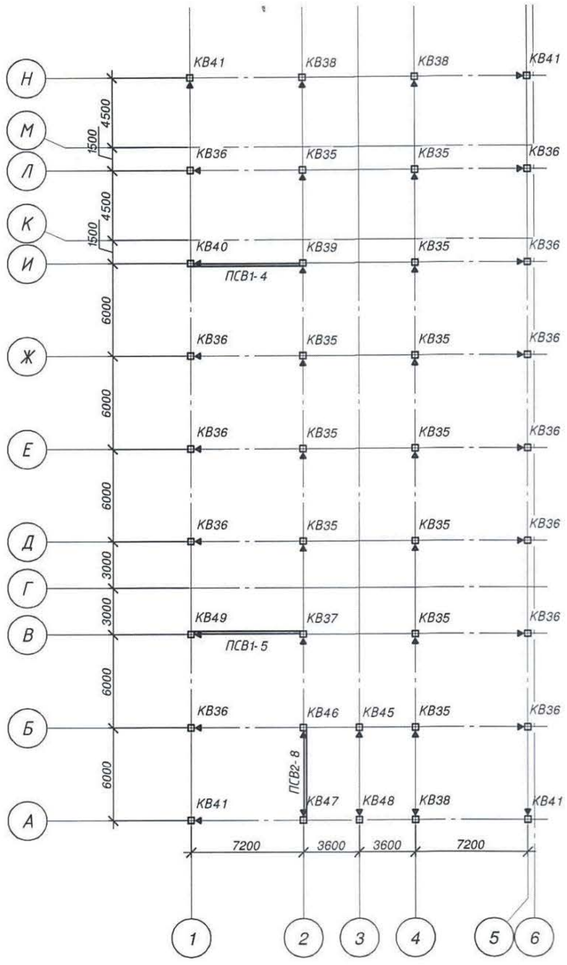


## Схема расположения вертикальных элементов каркаса на отм. +11.890

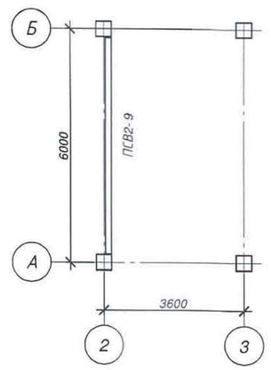


## Схема расположения вертикальных элементов каркаса на отм. +8.590

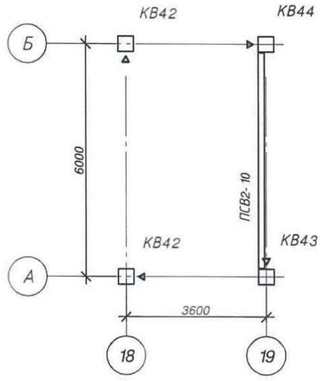


## Спецификация элементов

| Поз. | Обозначение | Наименование | Кол. | Масса, ед., кг | Приме-чание |
|---|---|---|---|---|---|
| | | Отм. +9.820 | | | |
| | | Диафрагмы | | | |
| ПСВ1-4 | ТП РК 600 СОШ (~~IVА~~,IVГ)-2.2-2015-КЖ.ИЗ | Панель стеновая внутренняя ПСВ 68.17.16 | 1 | 4450 | |
| ПСВ1-5 | | Панель стеновая внутренняя ПСВ 68.17.16-1 | 1 | 4450 | |
| ПСВ2-8 | | Панель стеновая внутренняя ПСВ 56.17.16 | 1 | 3650 | |
| | | Отм. +8.590 | | | |
| | | Диафрагмы | | | |
| ПСВ2-10 | ТП РК 600 СОШ (~~IVА~~,IVГ)-2.2-2015-КЖ.ИЗ | Панель стеновая внутренняя ПСВ 56.20.16-1 | 1 | 4450 | |
| | | Отм. +11.890 | | | |
| | | Диафрагмы | | | |
| ПСВ2-9 | ТП РК 600 СОШ (~~IVА~~,IVГ)-2.2-2015-КЖ.ИЗ | Панель стеновая внутренняя ПСВ 56.20.16 | 1 | 4450 | |

1. Узлы см. альбом ТП РК 600 СОШ (~~IVА~~,IVГ)-2.2-2015-УМ
2. Сводную спецификацию колонн на все здание см. лист 7
3. ▷ - знак ориентации конструкций при монтаже

Инв. N подл. | Подпись и дата | Взам инв. N

| | | | | | | | |
|---|---|---|---|---|---|---|---|
| | | | | | | ТП РК 600 СОШ (~~IVА~~,IVГ)-2.2-2015-КЖ3 | |
| | | | | | | Средняя общеобразовательная школа на 600 учащихся для ~~IVА~~,IVГ климатических подрайонов с обычными геологическими условиями | |
| Изм. | Кол. уч. | Лист | № док. | Подп. | Дата | | |
| Привязан | №2/2021-КЖ | Разраб. | Попков | | 09.15 | Школа на 600 учащихся | Стадия: РП; Лист: 6; Листов: |
| Привязал | Кенжалыев 18.02.21 | Провер. | Мартинович | | 09.15 | | |
| | | Утв. | Чик | | 09.15 | Схема расположения вертикальных элементов каркаса на отм. +8.590, +9.820, +11.890 | Государственное предприятие "Институт жилища - НИПТИС им. Атаева С.С." |
| Инв. № | | Н. контр. | Пацай | | 09.15 | | |

## Сводная спецификация колонн

| Поз. | Обозначение | Наименование | Кол. | Масса, ед., кг | Приме-чание |
|---|---|---|---|---|---|
| КН1 | ТП РК 600 СОШ (~~IVA~~,IVГ)-2.2-2015-КЖ.И1-Б3 | Колонна 2КН71.1 | 16 | 3025 | |
| КН2 | ТП РК 600 СОШ (~~IVA~~,IVГ)-2.2-2015-КЖ.И1-Б2 | Колонна 2КН71.2 | 6 | 3025 | |
| КН3 | ТП РК 600 СОШ (~~IVA~~,IVГ)-2.2-2015-КЖ.И1-Б3-01 | Колонна 2КН71.3 | 1 | 3025 | |
| КН4 | ТП РК 600 СОШ (~~IVA~~,IVГ)-2.2-2015-КЖ.И1-Б2-01 | Колонна 2КН71.4 | 1 | 3025 | |
| КН5 | ТП РК 600 СОШ (~~IVA~~,IVГ)-2.2-2015-КЖ.И1-Б3-02 | Колонна 2КН71.5 | 1 | 3025 | |
| КН6 | ТП РК 600 СОШ (~~IVA~~,IVГ)-2.2-2015-КЖ.И1-Б4 | Колонна 2КН71.6 | 16 | 2975 | |
| КН7 | ТП РК 600 СОШ (~~IVA~~,IVГ)-2.2-2015-КЖ.И1-Б5 | Колонна 2КН71.7 | 6 | 2975 | |
| КН8 | ТП РК 600 СОШ (~~IVA~~,IVГ)-2.2-2015-КЖ.И1-Б4-01 | Колонна 2КН71.8 | 2 | 2975 | |
| КН9 | ТП РК 600 СОШ (~~IVA~~,IVГ)-2.2-2015-КЖ.И1-Б4-02 | Колонна 2КН71.9 | 2 | 2975 | |
| КН10 | ТП РК 600 СОШ (~~IVA~~,IVГ)-2.2-2015-КЖ.И1-Б4-03 | Колонна 2КН77.10 | 1 | 3200 | |
| КН11 | ТП РК 600 СОШ (~~IVA~~,IVГ)-2.2-2015-КЖ.И1-Б4-04 | Колонна 2КН77.11 | 2 | 3200 | |
| КН12 | ТП РК 600 СОШ (~~IVA~~,IVГ)-2.2-2015-КЖ.И1-Б4-05 | Колонна 2КН77.12 | 2 | 3200 | |
| КН13 | ТП РК 600 СОШ (~~IVA~~,IVГ)-2.2-2015-КЖ.И1-Б7 | Колонна 2КН71.13 | 8 | 2925 | |
| КН14 | ТП РК 600 СОШ (~~IVA~~,IVГ)-2.2-2015-КЖ.И1-Б7-01 | Колонна 2КН71.14 | 1 | 2925 | |
| КН15 | ТП РК 600 СОШ (~~IVA~~,IVГ)-2.2-2015-КЖ.И1-Б7-02 | Колонна 2КН71.15 | 1 | 2925 | |
| КН16 | ТП РК 600 СОШ (~~IVA~~,IVГ)-2.2-2015-КЖ.И1-Б3-03 | Колонна 2КН71.16 | 1 | 3025 | |
| КН17 | ТП РК 600 СОШ (~~IVA~~,IVГ)-2.2-2015-КЖ.И1-Б2-02 | Колонна 2КН71.17 | 1 | 3025 | |
| КН18 | ТП РК 600 СОШ (~~IVA~~,IVГ)-2.2-2015-КЖ.И1-Б3-04 | Колонна 2КН71.18 | 1 | 3025 | |
| КН19 | ТП РК 600 СОШ (~~IVA~~,IVГ)-2.2-2015-КЖ.И1-Б7-03 | Колонна 2КН71.19 | 1 | 2925 | |
| КН20 | ТП РК 600 СОШ (~~IVA~~,IVГ)-2.2-2015-КЖ.И1-Б7-04 | Колонна 2КН71.20 | 1 | 2925 | |
| КН21 | ТП РК 600 СОШ (~~IVA~~,IVГ)-2.2-2015-КЖ.И1-Б2-03 | Колонна 2КН77.21 | 1 | 3275 | |
| КН22 | ТП РК 600 СОШ (~~IVA~~,IVГ)-2.2-2015-КЖ.И1-Б5-01 | Колонна 2КН77.22 | 2 | 3200 | |
| КН23 | ТП РК 600 СОШ (~~IVA~~,IVГ)-2.2-2015-КЖ.И1-Б4-06 | Колонна 2КН77.23 | 1 | 3200 | |
| КН24 | ТП РК 600 СОШ (~~IVA~~,IVГ)-2.2-2015-КЖ.И1-Б4-07 | Колонна 2КН77.24 | 1 | 3200 | |
| КН25 | ТП РК 600 СОШ (~~IVA~~,IVГ)-2.2-2015-КЖ.И1-Б6 | Колонна 2КН77.25 | 1 | 3200 | |
| КН26 | ТП РК 600 СОШ (~~IVA~~,IVГ)-2.2-2015-КЖ.И1-Б7-05 | Колонна 2КН77.26 | | 3150 | |

## Сводная спецификация колонн

| Поз. | Обозначение | Наименование | Кол. 2 | Масса, ед., кг | Приме-чание |
|---|---|---|---|---|---|
| КН27 | ТП РК 600 СОШ (~~IVA~~,IVГ)-2.2-2015-КЖ.И1-Б7-06 | Колонна 2КН77.27 | 2 | 3150 | |
| КН28 | ТП РК 600 СОШ (~~IVA~~,IVГ)-2.2-2015-КЖ.И1-Б7-07 | Колонна 2КН77.28 | 1 | 3150 | |
| КН29 | ТП РК 600 СОШ (~~IVA~~,IVГ)-2.2-2015-КЖ.И1-Б7-08 | Колонна 2КН77.29 | 1 | 3150 | |
| КН30 | ТП РК 600 СОШ (~~IVA~~,IVГ)-2.2-2015-КЖ.И1-Б3-05 | Колонна 2КН77.30 | 2 | 3275 | |
| КН31 | ТП РК 600 СОШ (~~IVA~~,IVГ)-2.2-2015-КЖ.И1-Б2-04 | Колонна 2КН77.31 | 5 | 3275 | |
| КН32 | ТП РК 600 СОШ (~~IVA~~,IVГ)-2.2-2015-КЖ.И1-Б2-05 | Колонна 2КН77.32 | 1 | 3275 | |
| КН33 | ТП РК 600 СОШ (~~IVA~~,IVГ)-2.2-2015-КЖ.И1-Б2-06 | Колонна 2КН77.33 | 1 | 3275 | |
| КН34 | ТП РК 600 СОШ (~~IVA~~,IVГ)-2.2-2015-КЖ.И1-Б1 | Колонна 2КН77.34 | 1 | 3275 | |
| КН35 | ТП РК 600 СОШ (~~IVA~~,IVГ)-2.2-2015-КЖ.И1-Б4-08 | Колонна 2КН77.35 | 1 | 3200 | |
| КН36 | ТП РК 600 СОШ (~~IVA~~,IVГ)-2.2-2015-КЖ.И1-Б2-07 | Колонна 2КН77.36 | 1 | 3275 | |
| КН37 | ТП РК 600 СОШ (~~IVA~~,IVГ)-2.2-2015-КЖ.И1-Б2-08 | Колонна 2КН77.37 | 1 | 3275 | |
| КН38 | ТП РК 600 СОШ (~~IVA~~,IVГ)-2.2-2015-КЖ.И1-Б2-09 | Колонна 2КН77.38 | 1 | 3275 | |
| КН39 | ТП РК 600 СОШ (~~IVA~~,IVГ)-2.2-2015-КЖ.И1-Б2-10 | Колонна 2КН77.39 | 1 | 3275 | |
| КН40 | ТП РК 600 СОШ (~~IVA~~,IVГ)-2.2-2015-КЖ.И1-Б4-09 | Колонна 2КН77.40 | 3 | 3200 | |
| КН41 | ТП РК 600 СОШ (~~IVA~~,IVГ)-2.2-2015-КЖ.И1-Б4-10 | Колонна 2КН77.41 | 1 | 3200 | |
| КН42 | ТП РК 600 СОШ (~~IVA~~,IVГ)-2.2-2015-КЖ.И1-Б4-11 | Колонна 2КН77.42 | 2 | 3200 | |
| КН43 | ТП РК 600 СОШ (~~IVA~~,IVГ)-2.2-2015-КЖ.И1-Б5-02 | Колонна 2КН77.43 | 1 | 3200 | |
| КН44 | ТП РК 600 СОШ (~~IVA~~,IVГ)-2.2-2015-КЖ.И1-Б4-12 | Колонна 2КН77.44 | 1 | 3200 | |
| КН45 | ТП РК 600 СОШ (~~IVA~~,IVГ)-2.2-2015-КЖ.И1-Б5-03 | Колонна 2КН77.45 | 1 | 3200 | |
| КН46 | ТП РК 600 СОШ (~~IVA~~,IVГ)-2.2-2015-КЖ.И1-Б7-09 | Колонна 2КН77.46 | 1 | 3150 | |
| КН47 | ТП РК 600 СОШ (~~IVA~~,IVГ)-2.2-2015-КЖ.И1-Б7-10 | Колонна 2КН77.47 | 1 | 3150 | |
| КН48 | ТП РК 600 СОШ (~~IVA~~,IVГ)-2.2-2015-КЖ.И1-Б7-11 | Колонна 2КН77.48 | | 3150 | |

1. Количество колонн дано на всё здание

Привязан №2/2021-КЖ

Привязал Кенжалыев 18.02.21

Инв. №

| Изм. | Кол. уч. | Лист | № док. | Подп. | Дата |
|---|---|---|---|---|---|
| Разраб. | | Попков | | | 09.15 |
| Проверил | | Мартинович | | | 09.15 |
| Утв. | | Чик | | | 09.15 |
| Н. контр. | | Пацай | | | 09.15 |

ТП РК 600 СОШ (~~IVA~~,IVГ)-2.2-2015-КЖ3

Средняя общеобразовательная школа на 600 учащихся для ~~IVA~~,IVГ климатических подрайонов с обычными геологическими условиями

Школа на 600 учащихся

| Стадия | Лист | Листов |
|---|---|---|
| РП | 7 | |

Сводная спецификация колонн(начало)

Государственное предприятие "Институт жилища - НИПТИС им. Атаева С.С"

Взам инв. N

Подпись и дата

Инв. N подл.

## Сводная спецификация колонн

| Поз. | Обозначение | Наименование | Кол. 1 | Масса, ед., кг | Приме-чание |
|---|---|---|---|---|---|
| КН49 | ТП РК 600 СОШ (~~IVA~~,IVГ)-2.2-2015-КЖ.И1-Б7-12 | Колонна 2КН77.49 | 1 | 3150 | |
| КН50 | ТП РК 600 СОШ (~~IVA~~,IVГ)-2.2-2015-КЖ.И1-Б4-13 | Колонна 2КН77.50 | 1 | 3200 | |
| КН51 | ТП РК 600 СОШ (~~IVA~~,IVГ)-2.2-2015-КЖ.И1-Б4-14 | Колонна 2КН77.51 | 1 | 3200 | |
| КН52 | ТП РК 600 СОШ (~~IVA~~,IVГ)-2.2-2015-КЖ.И1-Б13 | Колонна 1КН77.52 | 1 | 3150 | |
| КН53 | ТП РК 600 СОШ (~~IVA~~,IVГ)-2.2-2015-КЖ.И1-Б13-01 | Колонна 1КН77.53 | 1 | 3125 | |
| КН54 | ТП РК 600 СОШ (~~IVA~~,IVГ)-2.2-2015-КЖ.И1-Б2-11 | Колонна 2КН77.54 | 1 | 3275 | |
| | | | | | |
| КБ1 | ТП РК 600 СОШ (~~IVA~~,IVГ)-2.2-2015-КЖ.И1-Б10 | Колонна 2КБ69.1 | 5 | 2950 | |
| КБ2 | ТП РК 600 СОШ (~~IVA~~,IVГ)-2.2-2015-КЖ.И1-Б9 | Колонна 2КБ69.2 | 2 | 2950 | |
| КБ3 | ТП РК 600 СОШ (~~IVA~~,IVГ)-2.2-2015-КЖ.И1-Б9-01 | Колонна 2КБ69.3 | 1 | 2950 | |
| КБ4 | ТП РК 600 СОШ (~~IVA~~,IVГ)-2.2-2015-КЖ.И1-Б9-02 | Колонна 2КБ69.4 | 1 | 2950 | |
| КБ5 | ТП РК 600 СОШ (~~IVA~~,IVГ)-2.2-2015-КЖ.И1-Б8 | Колонна 2КБ69.5 | 1 | 2950 | |
| КБ6 | ТП РК 600 СОШ (~~IVA~~,IVГ)-2.2-2015-КЖ.И1-Б8-01 | Колонна 2КБ69.6 | 2 | 2950 | |
| КБ7 | ТП РК 600 СОШ (~~IVA~~,IVГ)-2.2-2015-КЖ.И1-Б11 | Колонна 2КБ69.7 | 1 | 2900 | |
| КБ8 | ТП РК 600 СОШ (~~IVA~~,IVГ)-2.2-2015-КЖ.И1-Б11-01 | Колонна 2КБ69.8 | 1 | 2900 | |
| КБ9 | ТП РК 600 СОШ (~~IVA~~,IVГ)-2.2-2015-КЖ.И1-Б12 | Колонна 1КБ69.9 | 2 | 2825 | |
| КБ10 | ТП РК 600 СОШ (~~IVA~~,IVГ)-2.2-2015-КЖ.И1-Б12-01 | Колонна 1КБ69.10 | 2 | 2800 | |
| | | | | | |
| КС1 | ТП РК 600 СОШ (~~IVA~~,IVГ)-2.2-2015-КЖ.И1-Б14 | Колонна 2КС66.1 | 11 | 2800 | |
| КС2 | ТП РК 600 СОШ (~~IVA~~,IVГ)-2.2-2015-КЖ.И1-Б14-01 | Колонна 2КС66.2 | 1 | 2800 | |
| КС3 | ТП РК 600 СОШ (~~IVA~~,IVГ)-2.2-2015-КЖ.И1-Б14-02 | Колонна 2КС66.3 | 1 | 2800 | |
| КС4 | ТП РК 600 СОШ (~~IVA~~,IVГ)-2.2-2015-КЖ.И1-Б14-03 | Колонна 2КС66.4 | 1 | 2800 | |
| КС5 | ТП РК 600 СОШ (~~IVA~~,IVГ)-2.2-2015-КЖ.И1-Б15 | Колонна 2КС66.5 | 3 | 2750 | |
| КС6 | ТП РК 600 СОШ (~~IVA~~,IVГ)-2.2-2015-КЖ.И1-Б15-01 | Колонна 2КС66.6 | 12 | 2750 | |
| КС7 | ТП РК 600 СОШ (~~IVA~~,IVГ)-2.2-2015-КЖ.И1-Б15-02 | Колонна 2КС66.7 | 1 | 2750 | |
| КС8 | ТП РК 600 СОШ (~~IVA~~,IVГ)-2.2-2015-КЖ.И1-Б14-04 | Колонна 2КС66.8 | | 2800 | |

## Сводная спецификация колонн

| Поз. | Обозначение | Наименование | Кол. 1 | Масса, ед., кг | Приме-чание |
|---|---|---|---|---|---|
| КС9 | ТП РК 600 СОШ (~~IVA~~,IVГ)-2.2-2015-КЖ.И1-Б16 | Колонна 2КС66.9 | 4 | 2700 | |
| КС10 | ТП РК 600 СОШ (~~IVA~~,IVГ)-2.2-2015-КЖ.И1-Б16-01 | Колонна 2КС66.10 | 1 | 2700 | |
| КС11 | ТП РК 600 СОШ (~~IVA~~,IVГ)-2.2-2015-КЖ.И1-Б16-02 | Колонна 2КС66.11 | 1 | 2700 | |
| КС12 | ТП РК 600 СОШ (~~IVA~~,IVГ)-2.2-2015-КЖ.И1-Б14-05 | Колонна 2КС54.12 | 1 | 2325 | |
| КС13 | ТП РК 600 СОШ (~~IVA~~,IVГ)-2.2-2015-КЖ.И1-Б14-06 | Колонна 2КС54.13 | 1 | 2325 | |
| КС14 | ТП РК 600 СОШ (~~IVA~~,IVГ)-2.2-2015-КЖ.И1-Б16-03 | Колонна 2КС54.14 | 1 | 2225 | |
| КС15 | ТП РК 600 СОШ (~~IVA~~,IVГ)-2.2-2015-КЖ.И1-Б16-04 | Колонна 2КС54.15 | 1 | 2225 | |
| КС16 | ТП РК 600 СОШ (~~IVA~~,IVГ)-2.2-2015-КЖ.И1-Б15-03 | Колонна 2КС66.16 | 1 | 2750 | |
| | | | | | |
| КВ1 | ТП РК 600 СОШ (~~IVA~~,IVГ)-2.2-2015-КЖ.И1-Б19 | Колонна 2КВ46.1 | 6 | 2000 | |
| КВ2 | ТП РК 600 СОШ (~~IVA~~,IVГ)-2.2-2015-КЖ.И1-Б18 | Колонна 2КВ46.2 | 3 | 2000 | |
| КВ3 | ТП РК 600 СОШ (~~IVA~~,IVГ)-2.2-2015-КЖ.И1-Б19-01 | Колонна 2КВ46.3 | 1 | 2000 | |
| КВ4 | ТП РК 600 СОШ (~~IVA~~,IVГ)-2.2-2015-КЖ.И1-Б19-02 | Колонна 2КВ46.4 | 1 | 2000 | |
| КВ5 | ТП РК 600 СОШ (~~IVA~~,IVГ)-2.2-2015-КЖ.И1-Б21 | Колонна 2КВ45.5 | 3 | 1925 | |
| КВ6 | ТП РК 600 СОШ (~~IVA~~,IVГ)-2.2-2015-КЖ.И1-Б20 | Колонна 2КВ45.6 | 10 | 1925 | |
| КВ7 | ТП РК 600 СОШ (~~IVA~~,IVГ)-2.2-2015-КЖ.И1-Б20-02 | Колонна 2КВ45.7 | 1 | 1925 | |
| КВ8 | ТП РК 600 СОШ (~~IVA~~,IVГ)-2.2-2015-КЖ.И1-Б20-03 | Колонна 2КВ45.8 | 1 | 1925 | |
| КВ9 | ТП РК 600 СОШ (~~IVA~~,IVГ)-2.2-2015-КЖ.И1-Б22 | Колонна 2КВ45.9 | 4 | 1900 | |
| КВ10 | ТП РК 600 СОШ (~~IVA~~,IVГ)-2.2-2015-КЖ.И1-Б18-01 | Колонна 2КВ58.10 | 2 | 2475 | |
| КВ11 | ТП РК 600 СОШ (~~IVA~~,IVГ)-2.2-2015-КЖ.И1-Б20-04 | Колонна 2КВ58.11 | 2 | 2425 | |
| КВ12 | ТП РК 600 СОШ (~~IVA~~,IVГ)-2.2-2015-КЖ.И1-Б21-01 | Колонна 2КВ58.12 | 3 | 2425 | |
| КВ13 | ТП РК 600 СОШ (~~IVA~~,IVГ)-2.2-2015-КЖ.И1-Б22-01 | Колонна 2КВ58.13 | . | 2375 | |

1. Количество колонн дано на всё здание

Привязан №2/2021-КЖ

Привязал Кенжалыев 18.02.21

Инв. №

| Изм. | Кол. уч. | Лист | № док. | Подп. | Дата |
|---|---|---|---|---|---|
| Разраб. | | Попков | | | 09.15 |
| Проверил | | Мартинович | | | 09.15 |
| Утв. | | Чик | | | 09.15 |
| Н. контр. | | Пацай | | | 09.15 |

ТП РК 600 СОШ (~~IVA~~,IVГ)-2.2-2015-КЖ3

Средняя общеобразовательная школа на 600 учащихся для ~~IVA~~,IVГ климатических подрайонов с обычными геологическими условиями

Школа на 600 учащихся

| Стадия | Лист | Листов |
|---|---|---|
| РП | 8 | |

Сводная спецификация колонн(продолжение)

Государственное предприятие "Институт жилища - НИПТИС им. Атаева С.С"

Взам инв. N

Подпись и дата

Инв. N подл.

## Сводная спецификация колонн

| Поз. | Обозначение | Наименование | Кол. 4 | Масса, ед., кг | Приме-чание |
|---|---|---|---|---|---|
| КВ14 | ТП РК 600 СОШ (~~IVA~~,IVГ)-2.2-2015-КЖ.И1-Б18-02 | Колонна 2КВ58.14 | 1 | 2475 | |
| КВ15 | ТП РК 600 СОШ (~~IVA~~,IVГ)-2.2-2015-КЖ.И1-Б18-03 | Колонна 2КВ58.15 | 1 | 2475 | |
| КВ16 | ТП РК 600 СОШ (~~IVA~~,IVГ)-2.2-2015-КЖ.И1-Б24 | Колонна 2КВ58.16 | 1 | 2400 | |
| КВ17 | ТП РК 600 СОШ (~~IVA~~,IVГ)-2.2-2015-КЖ.И1-Б24-01 | Колонна 2КВ58.17 | 1 | 2400 | |
| КВ18 | ТП РК 600 СОШ (~~IVA~~,IVГ)-2.2-2015-КЖ.И1-Б17 | Колонна 2КВ58.18 | 1 | 2475 | |
| КВ19 | ТП РК 600 СОШ (~~IVA~~,IVГ)-2.2-2015-КЖ.И1-Б24-02 | Колонна 2КВ58.19 | 1 | 2400 | |
| КВ20 | ТП РК 600 СОШ (~~IVA~~,IVГ)-2.2-2015-КЖ.И1-Б24-03 | Колонна 2КВ58.20 | 1 | 2400 | |
| КВ21 | ТП РК 600 СОШ (~~IVA~~,IVГ)-2.2-2015-КЖ.И1-Б17-01 | Колонна 2КВ58.21 | 1 | 2475 | |
| КВ22 | ТП РК 600 СОШ (~~IVA~~,IVГ)-2.2-2015-КЖ.И1-Б22-02 | Колонна 2КВ58.22 | 1 | 2375 | |
| КВ23 | ТП РК 600 СОШ (~~IVA~~,IVГ)-2.2-2015-КЖ.И1-Б22-03 | Колонна 2КВ58.23 | 1 | 2350 | |
| КВ24 | ТП РК 600 СОШ (~~IVA~~,IVГ)-2.2-2015-КЖ.И1-Б17-02 | Колонна 2КВ58.24 | 1 | 2450 | |
| КВ25 | ТП РК 600 СОШ (~~IVA~~,IVГ)-2.2-2015-КЖ.И1-Б18-04 | Колонна 2КВ58.25 | 1 | 2450 | |
| КВ26 | ТП РК 600 СОШ (~~IVA~~,IVГ)-2.2-2015-КЖ.И1-Б21-02 | Колонна 2КВ58.26 | 2 | 2400 | |
| КВ27 | ТП РК 600 СОШ (~~IVA~~,IVГ)-2.2-2015-КЖ.И1-Б17-03 | Колонна 2КВ58.27 | 2 | 2450 | |
| КВ28 | ТП РК 600 СОШ (~~IVA~~,IVГ)-2.2-2015-КЖ.И1-Б21-03 | Колонна 2КВ58.28 | 1 | 2400 | |
| КВ29 | ТП РК 600 СОШ (~~IVA~~,IVГ)-2.2-2015-КЖ.И1-Б21-03 | Колонна 2КВ63.29 | 7 | 2575 | |
| КВ30 | ТП РК 600 СОШ (~~IVA~~,IVГ)-2.2-2015-КЖ.И1-Б21-04 | Колонна 2КВ63.30 | 3 | 2575 | |
| КВ31 | ТП РК 600 СОШ (~~IVA~~,IVГ)-2.2-2015-КЖ.И1-Б21-05 | Колонна 2КВ63.31 | 2 | 2575 | |
| КВ32 | ТП РК 600 СОШ (~~IVA~~,IVГ)-2.2-2015-КЖ.И1-Б22-04 | Колонна 2КВ63.32 | 1 | 2575 | |
| КВ33 | ТП РК 600 СОШ (~~IVA~~,IVГ)-2.2-2015-КЖ.И1-Б22-05 | Колонна 2КВ63.33 | 1 | 2575 | |
| КВ34 | ТП РК 600 СОШ (~~IVA~~,IVГ)-2.2-2015-КЖ.И1-Б23 | Колонна 1КВ25.34 | 2 | 1075 | |
| КВ35 | ТП РК 600 СОШ (~~IVA~~,IVГ)-2.2-2015-КЖ.И1-Б23-01 | Колонна 1КВ13.35 | 11 | 575 | |
| КВ36 | ТП РК 600 СОШ (~~IVA~~,IVГ)-2.2-2015-КЖ.И1-Б23-02 | Колонна 1КВ13.36 | 12 | 550 | |
| КВ37 | ТП РК 600 СОШ (~~IVA~~,IVГ)-2.2-2015-КЖ.И1-Б23-03 | Колонна 1КВ13.37 | 1 | 575 | |
| КВ38 | ТП РК 600 СОШ (~~IVA~~,IVГ)-2.2-2015-КЖ.И1-Б23-04 | Колонна 1КВ13.38 | 3 | 550 | |
| КВ39 | ТП РК 600 СОШ (~~IVA~~,IVГ)-2.2-2015-КЖ.И1-Б23-05 | Колонна 1КВ13.39 | | 575 | |

## Сводная спецификация колонн

| Поз. | Обозначение | Наименование | Кол. 1 | Масса, ед., кг | Приме-чание |
|---|---|---|---|---|---|
| КВ40 | ТП РК 600 СОШ (~~IVA~~,IVГ)-2.2-2015-КЖ.И1-Б23-06 | Колонна 1КВ13.40 | 1 | 550 | |
| КВ41 | ТП РК 600 СОШ (~~IVA~~,IVГ)-2.2-2015-КЖ.И1-Б23-07 | Колонна 1КВ13.41 | 4 | 525 | |
| КВ42 | ТП РК 600 СОШ (~~IVA~~,IVГ)-2.2-2015-КЖ.И1-Б23-08 | Колонна 1КВ16.42 | 2 | 675 | |
| КВ43 | ТП РК 600 СОШ (~~IVA~~,IVГ)-2.2-2015-КЖ.И1-Б23-09 | Колонна 1КВ16.43 | 1 | 675 | |
| КВ44 | ТП РК 600 СОШ (~~IVA~~,IVГ)-2.2-2015-КЖ.И1-Б23-10 | Колонна 1КВ16.44 | 1 | 675 | |
| КВ45 | ТП РК 600 СОШ (~~IVA~~,IVГ)-2.2-2015-КЖ.И1-Б20-05 | Колонна 2КВ37.45 | 1 | 1550 | |
| КВ46 | ТП РК 600 СОШ (~~IVA~~,IVГ)-2.2-2015-КЖ.И1-Б20-06 | Колонна 2КВ37.46 | 1 | 1550 | |
| КВ47 | ТП РК 600 СОШ (~~IVA~~,IVГ)-2.2-2015-КЖ.И1-Б20-07 | Колонна 2КВ37.47 | 1 | 1550 | |
| КВ48 | ТП РК 600 СОШ (~~IVA~~,IVГ)-2.2-2015-КЖ.И1-Б20-08 | Колонна 2КВ37.48 | 1 | 1550 | |
| КВ49 | ТП РК 600 СОШ (~~IVA~~,IVГ)-2.2-2015-КЖ.И1-Б23-11 | Колонна 1КВ13.49 | 1 | 550 | |

1. Количество колонн дано на всё здание

| Изм. | Кол. уч. | Лист | № док. | Подп. | Дата |
|---|---|---|---|---|---|
| Разраб. | | Попков | | | 09.15 |
| Проверил | | Мартинович | | | 09.15 |
| Утв. | | Чик | | | 09.15 |
| Н. контр. | | Пацай | | | 09.15 |

Привязан №2/2021-КЖ

Привязал Кенжалыев 18.02.21

Инв. №

ТП РК 600 СОШ (~~IVA~~,IVГ)-2.2-2015-КЖЗ

Средняя общеобразовательная школа на 600 учащихся для ~~IVA~~,IVГ климатических подрайонов с обычными геологическими условиями

Школа на 600 учащихся

| Стадия | Лист | Листов |
|---|---|---|
| РП | 9 | |

Сводная спецификация колонн(окончание)

Государственное предприятие "Институт жилища - НИПТИС им. Атаева С.С"

Взам инв. N | Подпись и дата | Инв. N подл.

### Развертка каркаса по оси П

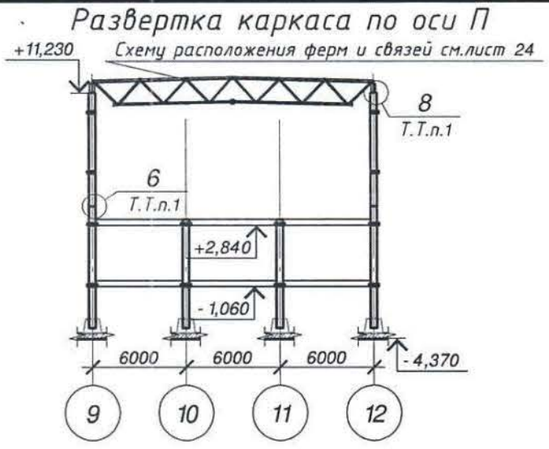


### Развертка каркаса по оси Т

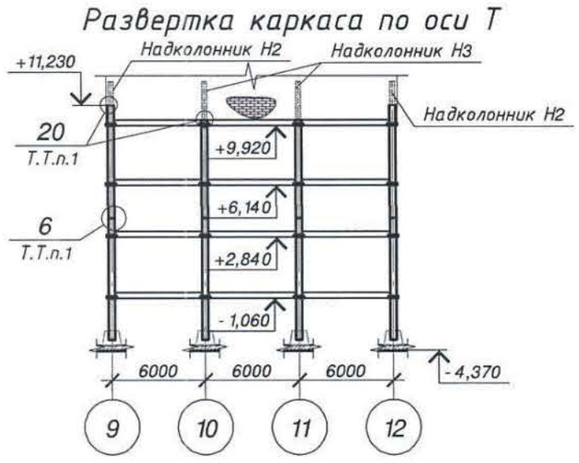


### Развертка каркаса по оси Б в осях 16-20

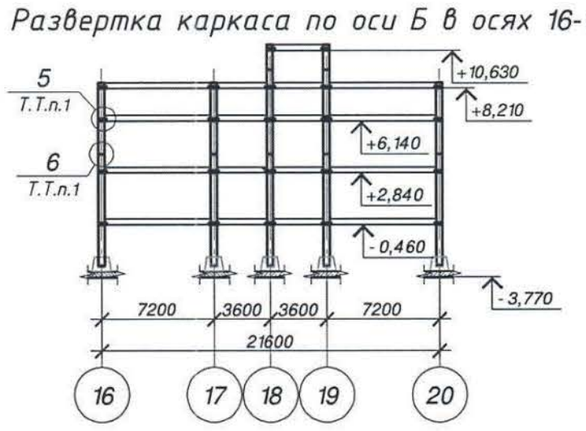


1. Узлы см. альбом ТП РК 600 СОШ (~~IVA~~,IVГ)-2.2-2015-УМ
2. Надколонники Н2, Н3 см. альбом ТП РК 600 СОШ (~~IVA~~,IVГ)-2.2-2015-КМ. Количество надколонников на всё здание по 2шт. каждой марки.

### Развертка каркаса по оси 10

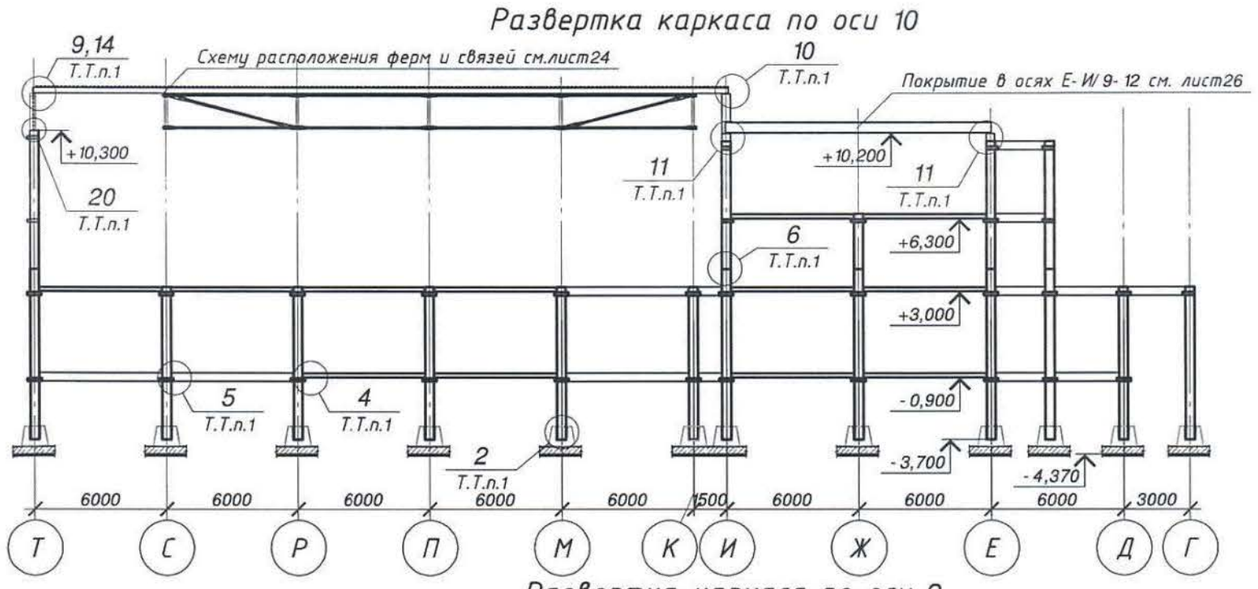


### Развертка каркаса по оси 2

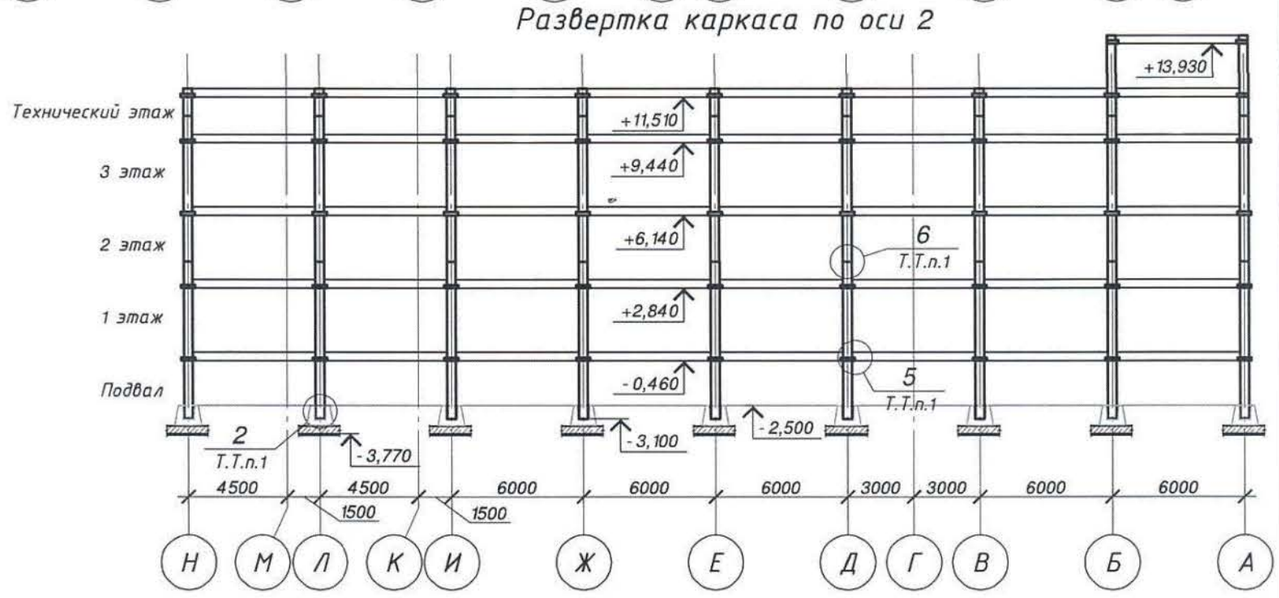


| Изм. | Кол. уч. | Лист | № док. | Подп. | Дата |
|---|---|---|---|---|---|
| Разраб. | | Попков | | | 09.15 |
| Проверил | | Мартинович | | | 09.15 |
| Утв. | | Чик | | | 09.15 |
| Н. контр. | | Пацай | | | 09.15 |

Привязан №2/2021-КЖ

Привязал Кенжалыев 18.02.21

Инв. №

ТП РК 600 СОШ (~~IVA~~,IVГ)-2.2-2015-КЖЗ

Средняя общеобразовательная школа на 600 учащихся для ~~IVA~~,IVГ климатических подрайонов с обычными геологическими условиями

Школа на 600 учащихся

| Стадия | Лист | Листов |
|---|---|---|
| РП | 10 | |

Развертки каркаса по осям 2, 10, П, Т. Развертка каркаса по оси Б в осях 16-20

Государственное предприятие "Институт жилища - НИПТИС им. Атаева С.С"

## Схема расположения ригелей на отм.+2.840

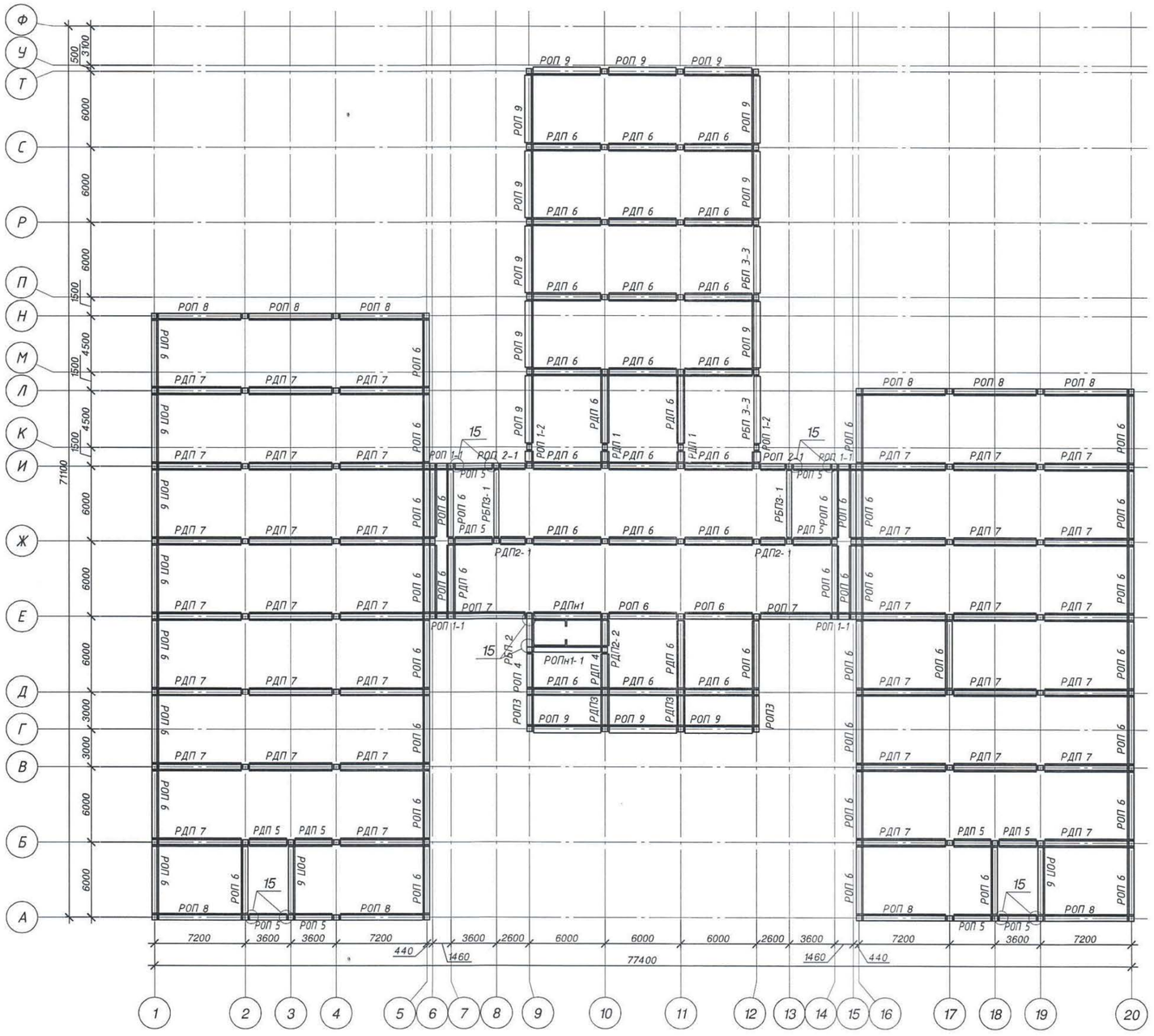


1. Узлы см. альбом ТП РК 600 СОШ (~~IVА~~,IVГ)-2.2-2015-УМ
2. Опирание ригелей на колонны выполнить по узлу 5, кроме оговоренных по узлу 15
3. Спецификацию ригелей см. лист15

Формат А2

Инв. N подл. | Подпись и дата | Взам инв. N

| | | | | | | | |
|---|---|---|---|---|---|---|---|
| | | | | | | | ТП РК 600 СОШ (~~IVА~~,IVГ)-2.2-2015-КЖ3 |
| | | | | | | | Средняя общеобразовательная школа на 600 учащихся для ~~IVА~~,IVГ климатических подрайонов с обычными геологическими условиями |
| Изм. | Кол. уч. | Лист | № док. | Подп. | Дата | | |
| Разраб. | | Попков | | | 09.15 | Школа на 600 учащихся | Стадия: РП; Лист: 11; Листов: |
| Проверил | | Мартинович | | | 09.15 | | |
| Утв. | | Чик | | | 09.15 | Схема расположения ригелей на отм.+2.840 | Государственное предприятие "Институт жилища – НИПТИС им. Атаева С.С." |
| Н. контр. | | Пацай | | | 09.15 | | |

Привязан №2/2021-КЖ
Привязал Кенжалыев 18.02.21
Инв. №

## Схема расположения ригелей на отм.+6.140

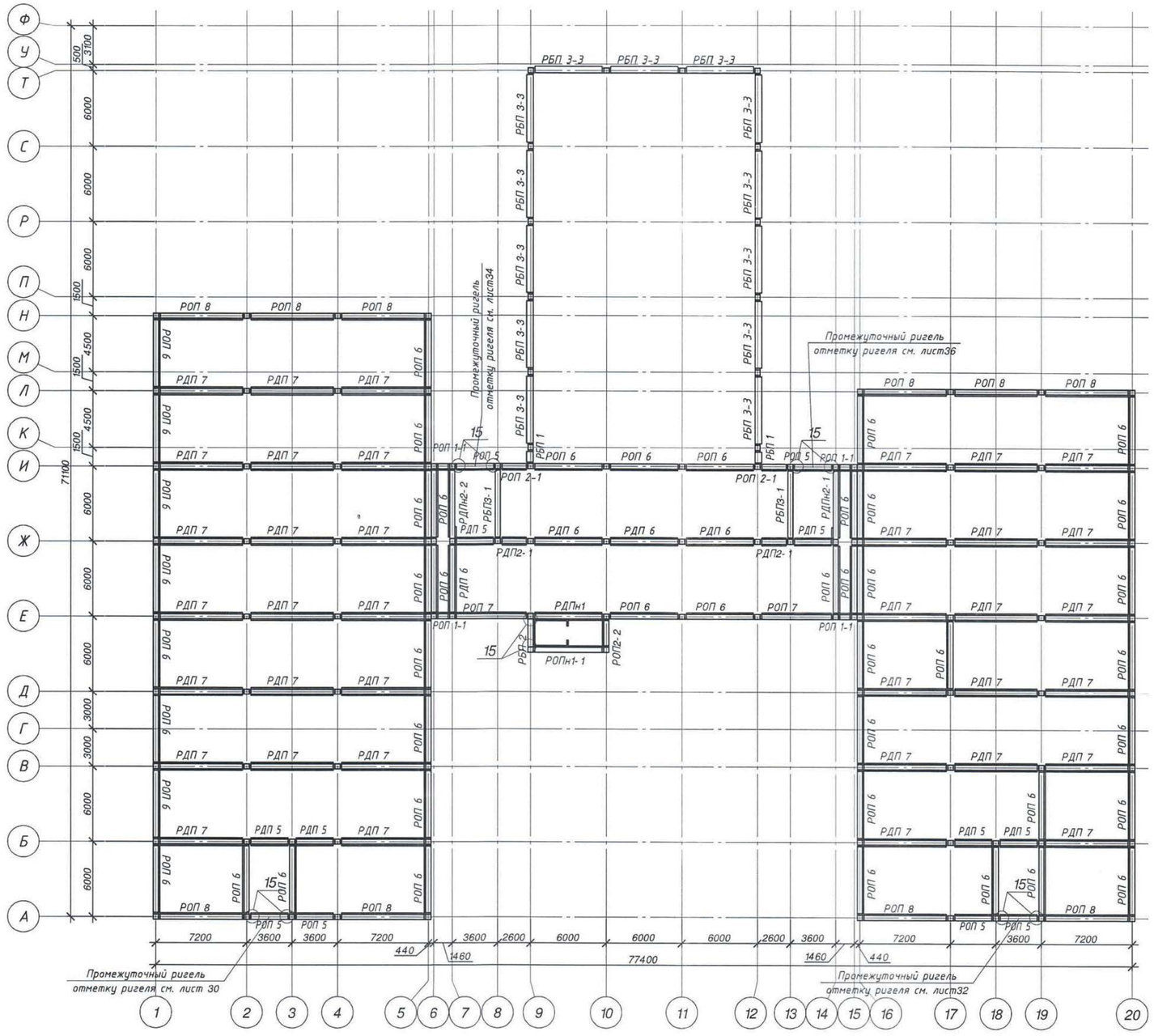


1. Узлы см. альбом ТП РК 600 СОШ (IVA,IVГ)-2.2-2015-УМ
2. Опирание ригелей на колонны выполнить по узлу 5, кроме оговоренных по узлу 15
3. Спецификацию ригелей см. лист15

| Изм. | Кол. уч. | Лист | № док. | Подп. | Дата |
|---|---|---|---|---|---|
| Разраб. | | Попков | | | 09.15 |
| Проверил | | Мартинович | | | 09.15 |
| Утв. | | Чик | | | 09.15 |
| Н. контр. | | Пацай | | | 09.15 |

Привязан №2/2021-КЖ
Привязал Кенжалыев 18.02.21
Инв. №

ТП РК 600 СОШ (IVA,IVГ)-2.2-2015-КЖ3

Средняя общеобразовательная школа на 600 учащихся для IVA,IVГ климатических подрайонов с обычными геологическими условиями

Школа на 600 учащихся

| Стадия | Лист | Листов |
|---|---|---|
| РП | 12 | |

Схема расположения ригелей на отм.+6.140

Государственное предприятие "Институт жилища - НИПТИС им. Атаева С.С"

Формат А2

Инв. N подл. | Подпись и дата | Взам. инв. N

Формат А2

Схема расположения ригелей на отм.+8.210

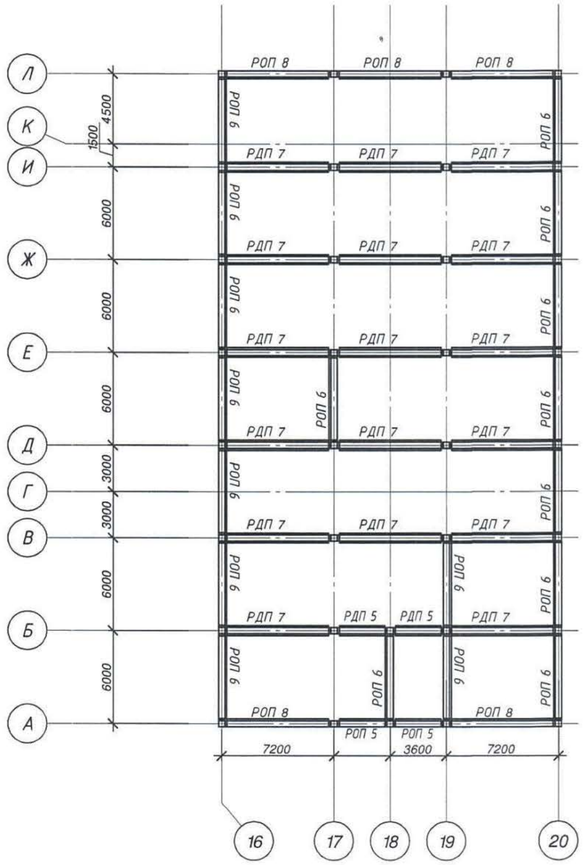


Схема расположения ригелей на отм.+9.920

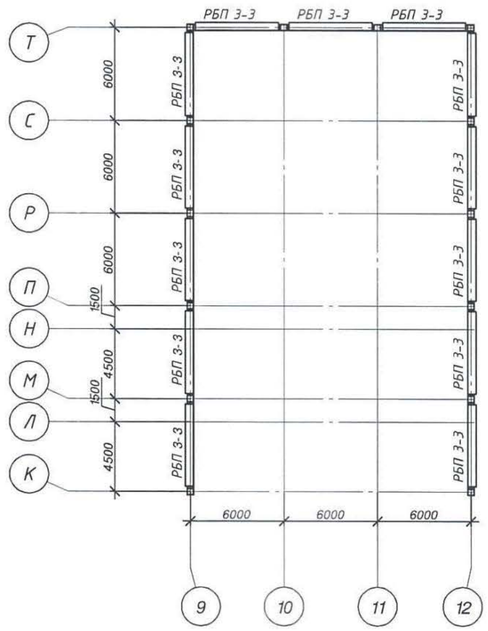


1. Узлы см. альбом ТП РК 600 СОШ (~~IVА~~,IVГ)-2.2-2015-УМ
2. Опирание ригелей на колонны выполнить по узлу 5, кроме оговоренных по узлу 15
3. Спецификацию ригелей см. лист15

| | | | | | | | | |
|---|---|---|---|---|---|---|---|---|
| | | | | | | | ТП РК 600 СОШ (~~IVА~~,IVГ)-2.2-2015-КЖ3 | |
| | | | | | | | Средняя общеобразовательная школа на 600 учащихся для ~~IVА~~,IVГ климатических подрайонов с обычными геологическими условиями | |
| Изм. | Кол. уч. | Лист | № док. | Подп. | Дата | | | |
| Разраб. | | Попков | | | 09.15 | | Школа на 600 учащихся | Стадия: РП; Лист: 13; Листов: |
| Проверил | | Мартинович | | | 09.15 | | | |
| Привязан | №2/2021-КЖ | | | | | | | |
| Привязал | Кенжалыев | | 18.02.21 | | | | | |
| Утв. | | Чик | | | 09.15 | | Схема расположения ригелей на отм.+8.210. Схема расположения ригелей на отм.+9.920 | Государственное предприятие "Институт жилища - НИПТИС им. Атаева С.С" |
| Инв. № | | Пацай | | | 09.15 | | | |

Инв. N подл. | Подпись и дата | Взам инв. N

## Схема расположения ригелей на отм.+9.440

1. Узлы см. альбом ТП РК 600 СОШ (~~IVА~~,IVГ)-2.2-2015-УМ
2. Опирание ригелей на колонны выполнить по узлу 5, кроме оговоренных по узлу 15
3. Спецификацию ригелей см. лист15

| | | | | | | | |
|---|---|---|---|---|---|---|---|
| | | | | | | ТП РК 600 СОШ (~~IVА~~,IVГ)-2.2-2015-КЖ3 | |
| | | | | | | Средняя общеобразовательная школа на 600 учащихся для ~~IVА~~,IVГ климатических подрайонов с обычными геологическими условиями | |
| Привязан | №2/2021-КЖ | | | | | Школа на 600 учащихся | Стадия: РП; Лист: 14; Листов: |
| Привязал | Кенжалыев | | 18.02.21 | | | | |
| | | | | | | Схема расположения ригелей на отм.+9.440 | Государственное предприятие "Институт жилища - НИПТИС им. Атаева С.С" |
| Инв. № | | | | | | | |

| Изм. | Кол. уч. | Лист | № док. | Подп. | Дата |
|---|---|---|---|---|---|
| Разраб. | | Попков | | | 09.15 |
| Проверил | | Мартинович | | | 09.15 |
| Утв. | | Чик | | | 09.15 |
| Н. контр. | | Пацай | | | 09.15 |

Инв. N подл. | Подпись и дата | Взам инв. N

Формат А2

Формат А2

## Схема расположения ригелей на отм.+11.510

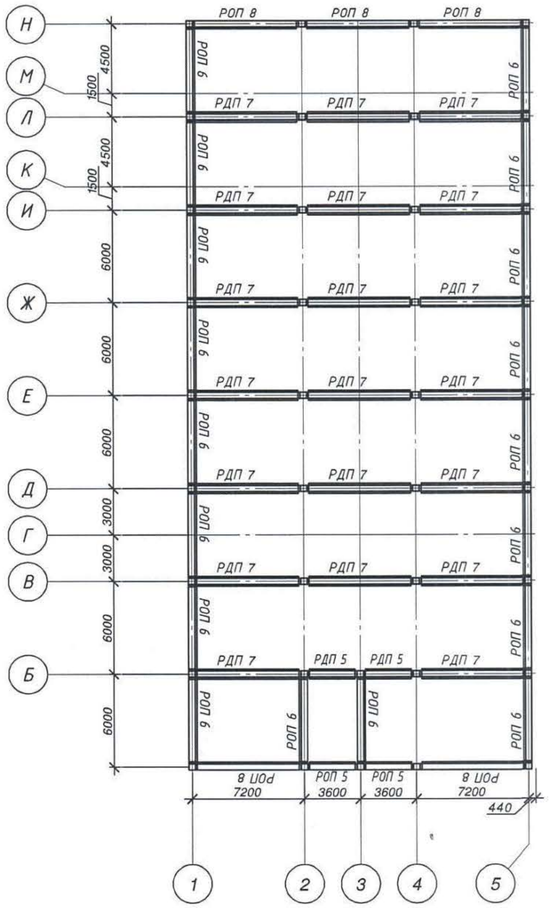


## Групповая спецификация к схемам расположения ригелей

| Поз. | Обозначение | Наименование | Кол. +2.840 | +6.110 | +8.210 | +9.440 | +9.920 | +10.630 | +11.510 | +13.930 | Всего | Масса ед. кг | Примечание |
|---|---|---|---|---|---|---|---|---|---|---|---|---|---|
| РДП1 | ТП РК 600 СОШ ~~IVA~~,IVГ)-2.2-2015-КЖ.И2-Б1 | Ригель РДП 4.11-85К7 | 2 | - | - | - | - | - | - | - | 2 | 450 | |
| РДП2-1 | ТП РК 600 СОШ ~~IVA~~,IVГ)-2.2-2015-КЖ.И2-Б2 | Ригель РДП 4.22-85К7-1 | 2 | 2 | - | 2 | - | - | - | - | 6 | 975 | |
| РДП2-2 | ТП РК 600 СОШ ~~IVA~~,IVГ)-2.2-2015-КЖ.И2-Б2-01 | Ригель РДП 4.22-85К7-2 | 1 | - | - | - | - | - | - | - | 1 | 1000 | |
| РДП3 | ТП РК 600 СОШ ~~IVA~~,IVГ)-2.2-2015-КЖ.И2-Б3 | Ригель РДП 4.26-80К7 | 2 | - | - | - | - | - | - | - | 2 | 1150 | |
| РДП4 | ТП РК 600 СОШ ~~IVA~~,IVГ)-2.2-2015-КЖ.И2-Б4 | Ригель РДП 4.29-70К7 | 1 | - | - | - | - | - | - | - | 1 | 1300 | |
| РДП5 | ТП РК 600 СОШ ~~IVA~~,IVГ)-2.2-2015-КЖ.И2-Б5 | Ригель РДП 4.32-60К7 | 6 | 6 | 2 | 4 | - | 2 | 2 | 2 | 24 | 1425 | |
| РДП6 | ТП РК 600 СОШ ~~IVA~~,IVГ)-2.2-2015-КЖ.И2-Б6-03 | Ригель РДП 4.56-85К7 | 25 | 4 | - | 1 | - | - | - | - | 30 | 2550 | |
| РДП7 | ТП РК 600 СОШ ~~IVA~~,IVГ)-2.2-2015-КЖ.И2-Б7-02 | Ригель РДП 4.68-70К7 | 37 | 37 | 17 | 20 | - | - | 20 | - | 131 | 3125 | |
| РОП1-1 | ТП РК 600 СОШ ~~IVA~~,IVГ)-2.2-2015-КЖ.И2-Б8 | Ригель РОП 4.10-85К7 | 4 | 4 | - | 4 | - | - | - | - | 12 | 385 | |
| РОП1-2 | ТП РК 600 СОШ ~~IVA~~,IVГ)-2.2-2015-КЖ.И2-Б18-01 | Ригель РОП 4.11-85К7 | 2 | - | - | - | - | - | - | - | 2 | 410 | |
| РОП2-1 | ТП РК 600 СОШ ~~IVA~~,IVГ)-2.2-2015-КЖ.И2-Б9 | Ригель РОП 4.22-85К7-1 | 2 | 2 | - | 2 | - | - | - | - | 6 | 870 | |
| РОП2-2 | ТП РК 600 СОШ ~~IVA~~,IVГ)-2.2-2015-КЖ.И2-Б9-01 | Ригель РОП 4.22-85К7-2 | - | 1 | - | 1 | - | - | - | - | 2 | 900 | |
| РОП3 | ТП РК 600 СОШ ~~IVA~~,IVГ)-2.2-2015-КЖ.И2-Б10 | Ригель РОП 4.26-70К7 | 2 | - | - | - | - | - | - | - | 2 | 1050 | |
| РОП4 | ТП РК 600 СОШ ~~IVA~~,IVГ)-2.2-2015-КЖ.И2-Б11 | Ригель РОП 4.29-60К7 | 1 | - | - | - | - | - | - | - | 1 | 1180 | |
| РОП5 | ТП РК 600 СОШ ~~IVA~~,IVГ)-2.2-2015-КЖ.И2-Б12 | Ригель РОП 4.32-60К7 | 6 | 6 | 2 | 4 | - | 2 | 2 | 2 | 24 | 1300 | |
| РОП6 | ТП РК 600 СОШ ~~IVA~~,IVГ)-2.2-2015-КЖ.И2-Б13 | Ригель РОП 4.56-55К7 | 45 | 46 | 18 | 29 | - | - | 18 | - | 156 | 2325 | |
| РОП9 | ТП РК 600 СОШ ~~IVA~~,IVГ)-2.2-2015-КЖ.И2-Б13-01 | Ригель РОП 4.56-60К7 | 14 | - | - | - | - | - | - | - | 14 | 2725 | |
| РОП7 | ТП РК 600 СОШ ~~IVA~~,IVГ)-2.2-2015-КЖ.И2-Б14 | Ригель РОП 4.58-50К7 | 2 | 2 | - | 2 | - | - | - | - | 6 | 2400 | |
| РОП8 | ТП РК 600 СОШ ~~IVA~~,IVГ)-2.2-2015-КЖ.И2-Б15 | Ригель РОП 4.68-55К7 | 10 | 10 | 5 | 5 | - | - | 5 | - | 35 | 2825 | |
| РДПн1 | ТП РК 600 СОШ ~~IVA~~,IVГ)-2.2-2015-КЖ.И2-Б16 | Ригель РДПн 4.56-55К7 | 1 | 1 | - | - | - | - | - | - | 2 | 2435 | |
| РОПн1-1 | ТП РК 600 СОШ ~~IVA~~,IVГ)-2.2-2015-КЖ.И2-Б16-01 | Ригель РОПн 4.56-55К7 | 1 | 1 | - | 1 | - | - | - | - | 3 | 2200 | |
| РОПн1-2 | ТП РК 600 СОШ ~~IVA~~,IVГ)-2.2-2015-КЖ.И2-Б16-02 | Ригель РОПн 4.56-90К7 | - | - | - | 1 | - | - | - | - | 1 | 2200 | |
| РБП1 | ТП РК 600 СОШ ~~IVA~~,IVГ)-2.2-2015-КЖ.И2-Б17 | Ригель РБП 4.11-85К7 | - | 2 | - | - | - | - | - | - | 2 | 375 | |
| РБП2 | ТП РК 600 СОШ ~~IVA~~,IVГ)-2.2-2015-КЖ.И2-Б18 | Ригель РБП 4.22-85К7 | 1 | 1 | - | 1 | - | - | - | - | 3 | 810 | |
| РБП3-1 | ТП РК 600 СОШ ~~IVA~~,IVГ)-2.2-2015-КЖ.И2-Б19 | Ригель РБП 4.56-40К7 | 2 | 2 | - | 1 | - | - | - | - | 5 | 2075 | |
| РБП3-2 | ТП РК 600 СОШ ~~IVA~~,IVГ)-2.2-2015-КЖ.И2-Б19-01 | Ригель РБП 4.56-90К7 | - | - | - | 5 | - | - | - | - | 5 | 2075 | |
| РБП3-3 | ТП РК 600 СОШ ~~IVA~~,IVГ)-2.2-2015-КЖ.И2-Б19-02 | Ригель РБП 4.56-50К7 | 2 | 13 | - | - | 13 | - | - | - | 28 | 2475 | |
| РДПн2-1 | ТП РК 600 СОШ ~~IVA~~,IVГ)-2.2-2015-КЖ.И2-Б16-03 | Ригель РДПн 4.56-65К7-1 | - | 1 | - | - | - | - | - | - | 1 | 2365 | |
| РДПн2-2 | ТП РК 600 СОШ ~~IVA~~,IVГ)-2.2-2015-КЖ.И2-Б16-04 | Ригель РДПн 4.56-65К7-2 | - | 1 | - | - | - | - | - | - | 1 | 2365 | |

## Схема расположения ригелей на отм. +10.630

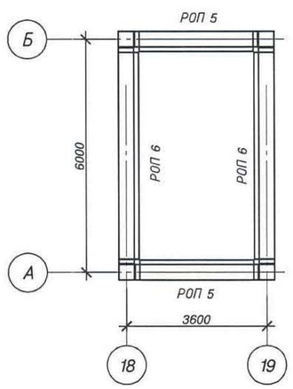


## Схема расположения ригелей на отм +13.930

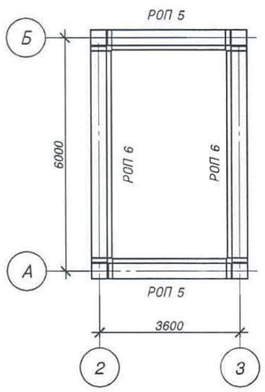


1. Узлы см. альбом ТП РК 600 СОШ (~~IVA~~,IVГ)-2.2-2015-УМ
2. Опирание ригелей на колонны выполнить по узлу 5, кроме оговоренных по узлу 15

Инв. N подл. | Подпись и дата | Взам. инв. N

| | | | | | | |
|---|---|---|---|---|---|---|
| | | | | | | ТП РК 600 СОШ (~~IVA~~,IVГ)-2.2-2015-КЖ3 |
| | | | | | | Средняя общеобразовательная школа на 600 учащихся для ~~IVA~~,IVГ климатических подрайонов с обычными геологическими условиями |
| Изм. | Кол. уч. | Лист | № док. | Подп. | Дата | |
| Привязан | №2/2021-КЖ | Разраб. | Попков | | 09.15 | Школа на 600 учащихся |
| Привязал | Кенжалыев 18.02.21 | Проверил | Мартинович | | 09.15 | |
| | | Утв. | Чик | | 09.15 | Схема расположения ригелей на отм.+10.630, +11.510, +13.930. Групповая спецификация к схемам расположения ригелей. |
| Инв. № | | Н. контр. | Пацай | | 09.15 | |

| Стадия | Лист | Листов |
|---|---|---|
| РП | 15 | |

Государственное предприятие "Институт жилища – НИПТИС им. Атаева С.С"

Формат А2

## Схема раскладки плит перекрытия на отм. +3.000

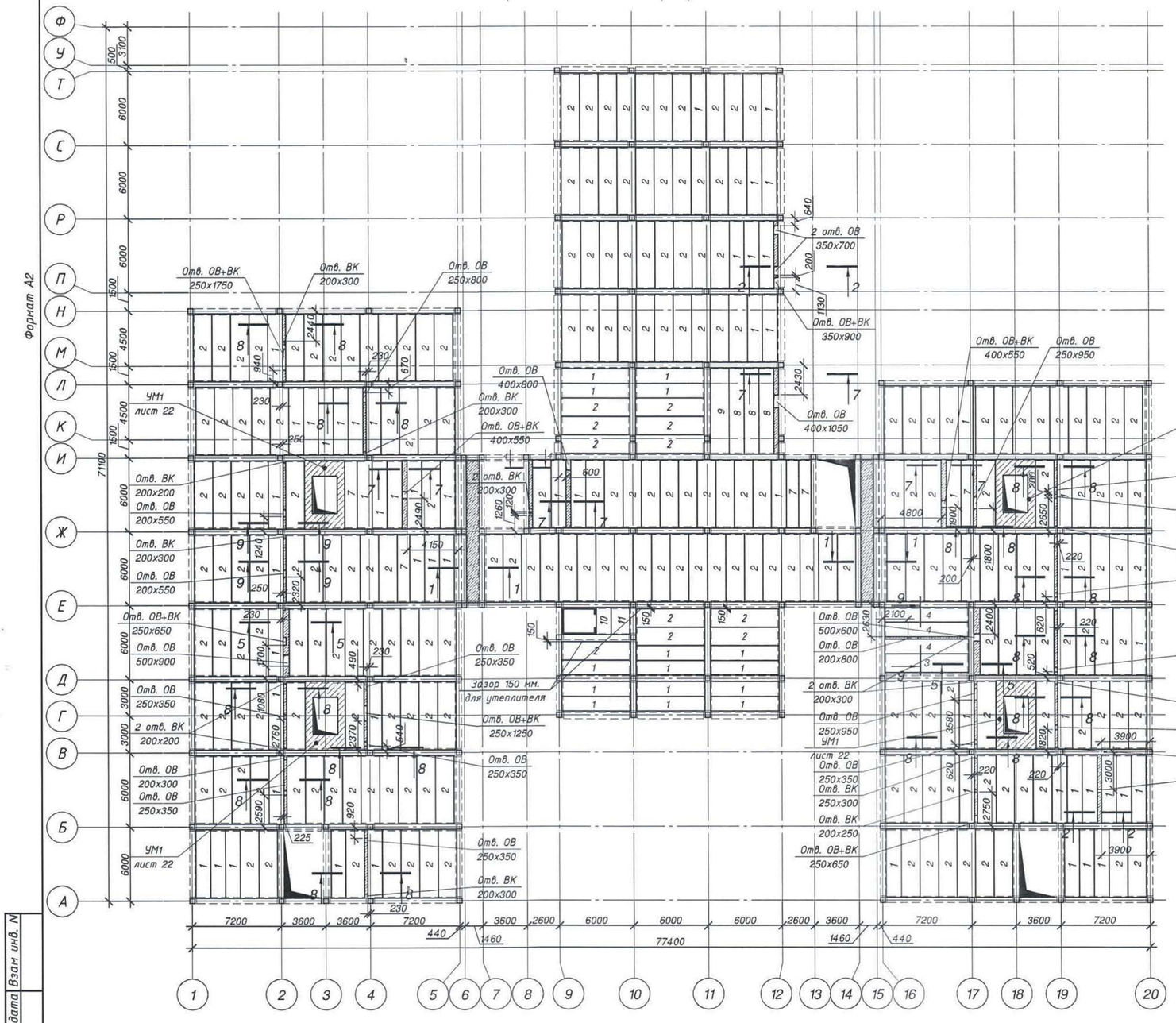
Ф
У
Т
С
Р
П
Н
М
Л
К
И
Ж
Е
Д
Г
В
Б
А
1
2
3
4
5
6
7
8
9
10
11
12
13
14
15
16
17
18
19
20
7200
3600
3600
7200
440
3600
2600
6000
6000
6000
2600
3600
7200
3600
7200
1460
77400
1460
440
Отв. ОВ+ВК 250х1750
Отв. ВК 200х300
Отв. ОВ 250х800
Отв. ОВ 400х800
Отв. ВК 200х300
Отв. ОВ+ВК 400х550
УМ1 лист 22
Отв. ВК 200х200
Отв. ОВ 200х550
Отв. ВК 200х300
Отв. ОВ 200х550
Отв. ОВ+ВК 250х650
Отв. ОВ 500х900
Отв. ОВ 250х350
2 отв. ВК 200х200
Отв. ОВ 250х300
Отв. ОВ 250х350
УМ1 лист 22
2 отв. ВК 200х300
Отв. ОВ 250х350
Зазор 150 мм. для утеплителя
Отв. ОВ+ВК 250х1250
Отв. ОВ 250х350
Отв. ОВ 250х350
Отв. ОВ 500х600
Отв. ОВ 200х800
2 отв. ВК 200х300
Отв. ОВ 250х950
УМ1 лист 22
Отв. ОВ 250х350
Отв. ВК 250х300
Отв. ВК 200х250
Отв. ОВ+ВК 250х650
2 отв. ОВ 350х700
Отв. ОВ+ВК 350х900
Отв. ОВ 400х1050
Отв. ОВ+ВК 400х550
Отв. ОВ 250х950
УМ1 лист 22
Отв. ОВ 250х350
Отв. ВК 250х300
Отв. ВК 200х250
Отв. ОВ 250х350
Отв. ОВ 250х350
Отв. ВК 250х350
Отв. ОВ 250х350
Отв. ВК 200х250
Отв. ОВ 250х350
7100
6000
1500
4500
1500
4500
1500
6000
6000
6000
6000
3000
3000
6000
6000
6000
3100
500
640
200
190
2430
2410
940
230
670
1240
250
2320
1700
490
230
2100
2630
1080
2760
2370
640
2590
920
225
2400
2180
2650
2800
4800
1900
2180
2400
2100
2630
3580
3900
3000
2750
3900
220
620
520
220
200
150
10
11
150
1260
600
2410
4150
1200

Формат А2

## Схема раскладки плит перекрытия на отм. +6.300

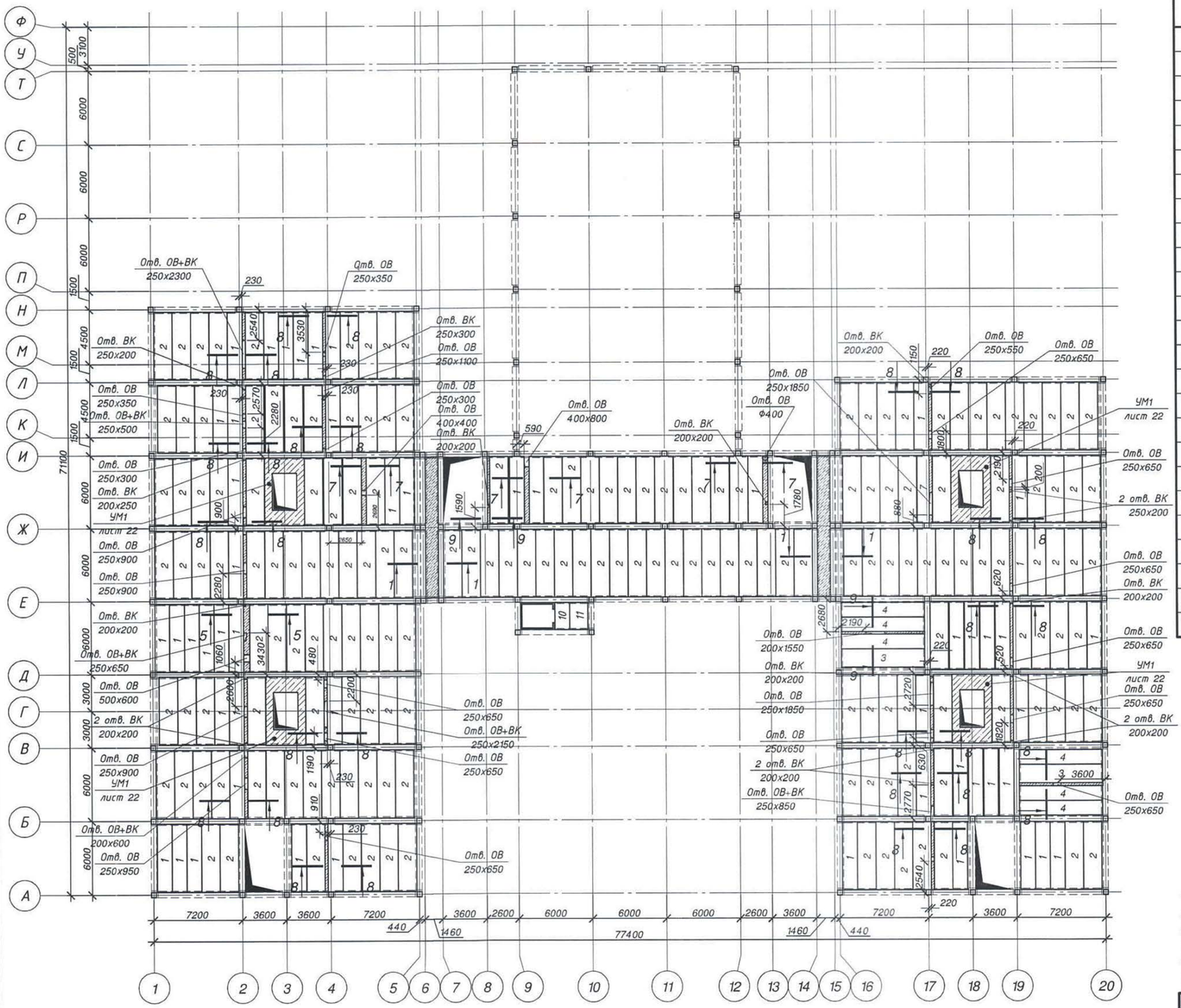


### Групповая спецификация

| Поз. | Обозначение | Наименование | Кол. | Масса ед. кг | Примечание |
|---|---|---|---|---|---|
| | | *Плиты* | | | |
| 1 | СТ РК 949-92 | Плита ПБ 56.12-8 | 51 | | |
| 2 | | Плита ПБ 56.15-8 | 174 | | |
| 3 | | Плита ПБ 68.15-8 | 2 | | |
| 4 | | Плита ПБ 68.12-8 | 6 | | |
| 7 | | Плита ПБ 56.10-8 | 1 | | |
| 10 | | Плита ПБ 22.12-8 | 1 | | |
| 11 | | Плита ПБ 22.15-8 | 1 | | |
| | | *Отдельные стержни* | | | |
| 1 | ГОСТ 34028-2016 | ~~Пруток 1ф-НД-8-А400 Ø8 А III ГОСТ 5781-82* L=471~~ Пруток 1ф-МД-16х920-А400 Ø16 А III ГОСТ 5781-82* L=920 м.п. | 471,0 | 186.05 | |
| 5 | ГОСТ 34028-2016 | ~~Пруток 1ф-МД-16х920-А400 Ø16 А III ГОСТ 5781-82* L=920~~ | 22 | 1.45 | |
| 7 | ГОСТ 34028-2016 | ~~Пруток 1ф-МД-16х820-А400 Ø16 А III ГОСТ 5781-82* L=820~~ | 63 | 1.29 | |
| 8 | ГОСТ 34028-2016 | ~~Пруток 1ф-МД-16х670-А400 Ø16 А III ГОСТ 5781-82* L=670~~ | 303 | 1.06 | |
| 9 | ГОСТ 34028-2016 | ~~Пруток 1ф-МД-16х620-А400 Ø16 А III ГОСТ 5781-82* L=620~~ | 37 | 0.98 | |
| Сг4 | см. ведомость деталей лист 10 | ~~Пруток 1ф-МД-12х1350-А400 ГОСТ 34028-2016 Ø12 А III ГОСТ 5781-82* L=1350~~ | 22 | 1.20 | |
| Сг6 | см. ведомость деталей лист 10 | ~~Пруток 1ф-МД-12х1250-А400 ГОСТ 34028-2016 Ø12 А III ГОСТ 5781-82* L=1250~~ | 63 | 1.11 | |
| Сг7 | см. ведомость деталей лист 10 | ~~Пруток 1ф-МД-12х1110-А400 ГОСТ 34028-2016 Ø12 А III ГОСТ 5781-82* L=1110~~ | 303 | 0.99 | |
| Сг8 | см. ведомость деталей лист 10 | ~~Пруток 1ф-МД-12х1060-А400 ГОСТ 34028-2016 Ø12 А III ГОСТ 5781-82* L=1060~~ | 37 | 0.94 | |
| ОС1 | см. Т.Т.п.5 | ~~Пруток 1ф-МД-12х6400-А400 ГОСТ 34028-2016 Ø12 А III ГОСТ 5781-82* L=6400~~ | 33 | 5.68 | |
| | | *Изделия арматурные* | | | |
| С1 | | Сетка С1 | 2 | 20.44 | л. 11 |
| | | *Участки монолитные* | | | |
| УМ1 | | Участок монолитный УМ1 | 4 | | л. 19 |
| | | *Материалы* | | | |
| | | Бетон ~~В20, F100~~ С16/20 | | | 14.98 м³ |

1. Узлы см. альбом ТП РК 600 СОШ (~~IVА~~,IVГ)-2.2-2015-УМ
2. Сечения см. лист 21
3. Неуказанные на чертеже отверстия ВК в количестве 16 шт. выполнить сверлением по месту в пустотах плит.
4. Ведомость расхода стали см. лист 19
5. Схему расположения стержней ОС1 см. лист 41

Взам инв. N | Подпись и дата | Инв. N подл.

| | | | | | | |
|---|---|---|---|---|---|---|
| | | | | | | ТП РК 600 СОШ (~~IVА~~,IVГ)-2.2-2015-КЖ3 |
| | | | | | | Средняя общеобразовательная школа на 600 учащихся для ~~IVА~~,IVГ климатических подрайонов с обычными геологическими условиями |
| Изм. | Кол. уч. | Лист | № док. | Подп. | Дата | |
| Разраб. | | Попков | | | 09.15 | Школа на 600 учащихся |
| Проверил | | Мартинович | | | 09.15 | |
| Утв. | | Чик | | | 09.15 | Схема раскладки плит перекрытия на отм. +6.300 |
| Н. контр. | | Пацай | | | 09.15 | |

| Стадия | Лист | Листов |
|---|---|---|
| РП | 17 | |

Государственное предприятие "Институт жилища - НИПТИС им. Атаева С.С"

Привязан №2/2021-КЖ

Привязал Кенжалыев 18.02.21

Инв. №

Формат А2

## Схема раскладки плит перекрытия на отм. +8.370

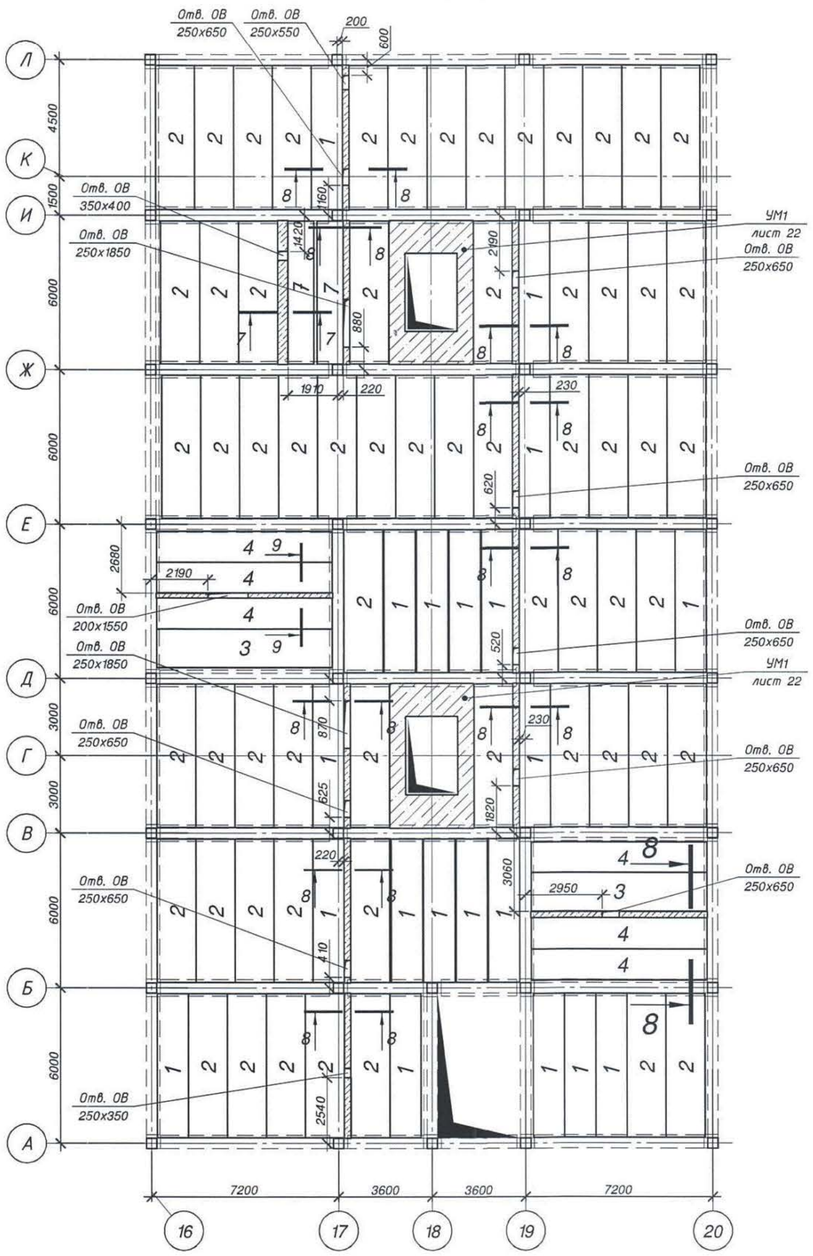


## Схема раскладки плит перекрытия на отм +14.090

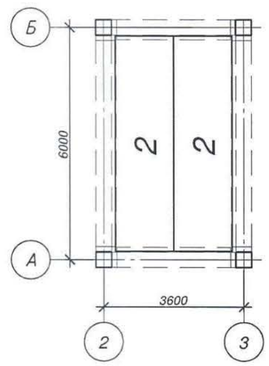


## Схема раскладки плит перекрытия на отм. +10.790

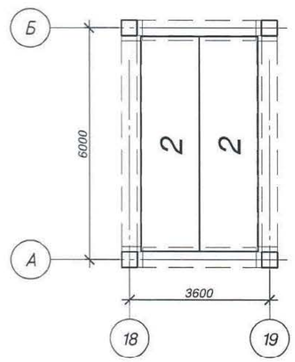


Групповая спецификация

| Поз. | Обозначение | Наименование | Кол. | Масса ед. кг | Примечание |
|---|---|---|---|---|---|
| | | Перекрытие на отм.+8.370 | | | |
| | | Плиты | | | |
| 1 | СТ РК 949-92 | Плита ПБ 56.12-8 | 20 | | |
| 2 | | Плита ПБ 56.15-8 | 62 | | |
| 3 | | Плита ПБ 68.15-8 | 2 | | |
| 4 | | Плита ПБ 68.12-8 | 6 | | |
| 7 | | Плита ПБ 56.10-8 | 2 | | |
| | | Отдельные стержни | | | |
| 1 | ГОСТ 34028-2016 | Пруток 1ф-НД-8-А400 ~~Ф8 А III ГОСТ 5781-82* L=217~~ м.п. | 217,0 | 85.72 | |
| 7 | ГОСТ 34028-2016 | Пруток 1ф-МД-16х820-А400 ~~Ф16 А III ГОСТ 5781-82* L=820~~ | 21 | 1.29 | |
| 8 | ГОСТ 34028-2016 | Пруток 1ф-МД-16х670-А400 ~~Ф16 А III ГОСТ 5781-82* L=670~~ | 153 | 1.06 | |
| 9 | ГОСТ 34028-2016 | Пруток 1ф-МД-16х620-А400 ~~Ф16 А III ГОСТ 5781-82* L=620~~ | 18 | 0.98 | |
| Сг6 | см. ведомость деталей лист 10 | Пруток 1ф-МД-12х1250-А400 ГОСТ 34028-2016 ~~Ф12 А III ГОСТ 5781-82* L=1250~~ | 21 | 1.11 | |
| Сг7 | см. ведомость деталей лист 10 | Пруток 1ф-МД-12х1110-А400 ГОСТ 34028-2016 ~~Ф12 А III ГОСТ 5781-82* L=1110~~ | 153 | 0.99 | |
| Сг8 | см. ведомость деталей лист 10 | Пруток 1ф-МД-12х1060-А400 ГОСТ 34028-2016 ~~Ф12 А III ГОСТ 5781-82* L=1060~~ | 18 | 0.94 | |
| ОС1 | см. Т.Т.п.4 | Пруток 1ф-МД-12х6400-А400 ГОСТ 34028-2016 ~~Ф12 А III ГОСТ 5781-82* L=6400~~ | 11 | 5.68 | |
| | | Участки монолитные | | | |
| УМ1 | | Участок монолитный УМ1 | 2 | | л. 19 |
| | | Материалы | | | |
| | | Бетон ~~В20, F100~~ С16/20 | | | 5.03 м³ |
| | | Перекрытие на отм.+10.790 | | | |
| | | Плиты | | | |
| 2 | СТ РК 949-92 | Плита ПБ 56.15-8 | 2 | | |
| | | Перекрытие на отм.+14.090 | | | |
| | | Плиты | | | |
| 2 | СТ РК 949-92 | Плита ПБ 56.15-8 | 2 | | |

1. Узлы см. альбом ТП РК 600 СОШ (~~IVА~~,IVГ)-2.2-2015-УМ
2. Сечения см. лист 21
3. Ведомость расхода стали см. лист 19
4. Схему расположения стержней ОС1 см. лист 42

| | | | | | | | |
|---|---|---|---|---|---|---|---|
| Привязан | №2/2021-КЖ | | | | | | |
| Привязал | Кенжалыев | | 18.02.21 | | | | |
| Инв. № | | | | | | | |

| Изм. | Кол. уч. | Лист | № док. | Подп. | Дата |
|---|---|---|---|---|---|
| Разраб. | | Попков | | | 09.15 |
| Проверил | | Мартинович | | | 09.15 |
| Утв. | | Чик | | | 09.15 |
| Н. контр. | | Пацай | | | 09.15 |

ТП РК 600 СОШ (~~IVА~~,IVГ)-2.2-2015-КЖ3

Средняя общеобразовательная школа на 600 учащихся для ~~IVА~~,IVГ климатических подрайонов с обычными геологическими условиями

Школа на 600 учащихся

| Стадия | Лист | Листов |
|---|---|---|
| РП | 18 | |

Схема раскладки плит перекрытия на отм. +8.370,+10.790,+14.090

Государственное предприятие "Институт жилища - НИПТИС им. Атаева С.С"

Инв. N подл. | Подпись и дата | Взам инв. N

## Схема раскладки плит перекрытия на отм. +9.600

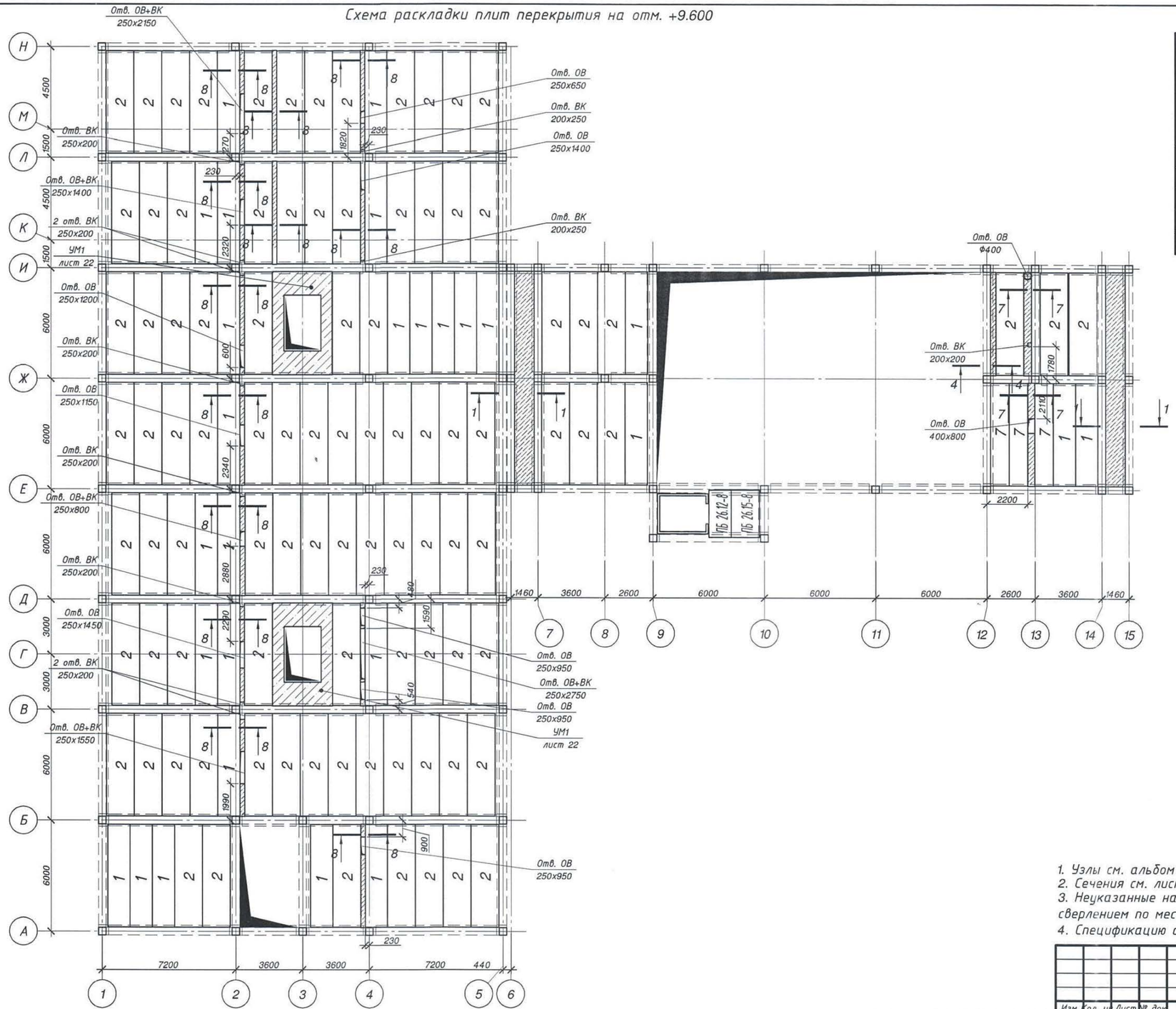


Формат А2

## Ведомость расхода стали, кг

| Марка элемента | Изделия арматурные | | | | | Всего |
|---|---|---|---|---|---|---|
| | Арматура класса | | | | | |
| | А III (А400) | | | | | |
| | ~~ГОСТ 5781-82*~~ ГОСТ 34028-2016 | | | | | |
| | Ф6 | Ф8 | Ф12 | Ф16 | Итого | |
| Перекрытие на отм. +3.000 | 114.80 | 315.59 | 701.23 | 870.92 | 2002.54 | 2002.54 |
| Перекрытие на отм. +6.300 | 114.80 | 311.25 | 618.52 | 821.41 | 1865.98 | 1865.98 |
| Перекрытие на отм. +8.370 | 36.96 | 148.32 | 254.18 | 382.31 | 821.77 | 821.77 |
| Перекрытие на отм. +9.600 | 77.84 | 164.51 | 314.85 | 425.45 | 982.65 | 982.65 |
| Перекрытие на отм. +11.670 | 36.96 | 160.96 | 302.67 | 410.48 | 911.07 | 911.07 |

1. Узлы см. альбом ТП РК 600 СОШ (~~IVА~~,IVГ)-2.2-2015-УМ
2. Сечения см. лист 21
3. Неуказанные на чертеже отверстия ВК в количестве 11 шт. выполнить сверлением по месту в пустотах плит.
4. Спецификацию см. лист20

Взам инв. N | Подпись и дата | Инв. N подл.

Привязан №2/2021-КЖ
Привязал Кенжалыев 18.02.21
Инв. №

| Изм. | Кол. уч. | Лист | № док. | Подп. | Дата |
|---|---|---|---|---|---|
| Разраб. | | Попков | | | 09.15 |
| Проверил | | Мартинович | | | 09.15 |
| Утв. | | Чик | | | 09.15 |
| Н. контр. | | Пацай | | | 09.15 |

ТП РК 600 СОШ (~~IVА~~,IVГ)-2.2-2015-КЖ3

Средняя общеобразовательная школа на 600 учащихся для ~~IVА~~,IVГ климатических подрайонов с обычными геологическими условиями

Школа на 600 учащихся

| Стадия | Лист | Листов |
|---|---|---|
| РП | 19 | |

Схема раскладки плит перекрытия на отм. +9.600

Государственное предприятие "Институт жилища - НИПТИС им. Атаева С.С"

Формат А2

## Схема раскладки плит перекрытия на отм. +11.670

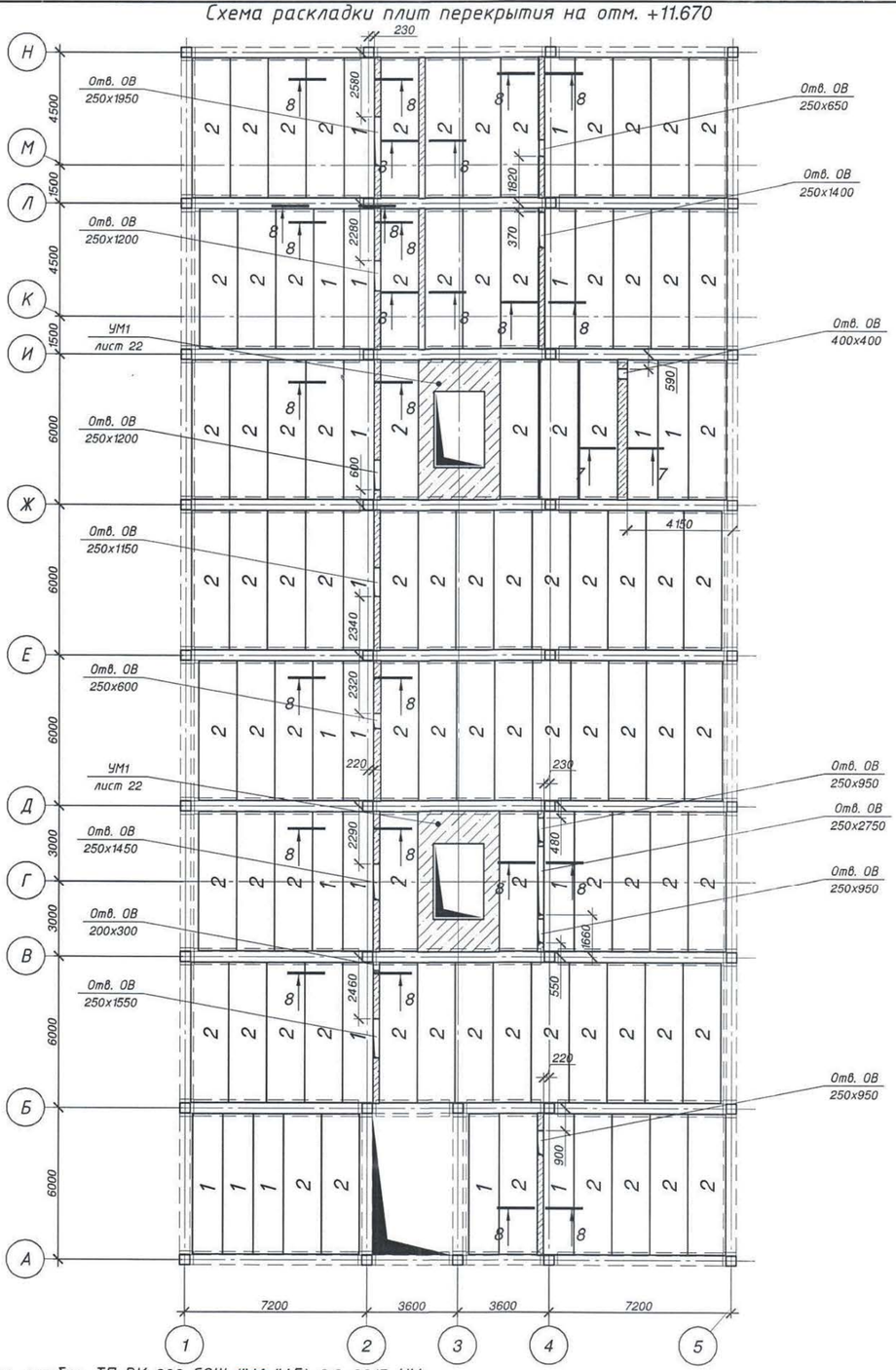


1. Узлы см. альбом ТП РК 600 СОШ (~~IVА~~,IVГ)-2.2-2015-УМ
2. Сечения см. лист 21
3. Неуказанные на чертеже отверстия ВК в количестве 10 шт. выполнить сверлением по месту в пустотах плит.
4. Ведомость расхода стали см. лист 19
5. Схему расположения стержней ОС1 см. лист 42

| Поз. | Обозначение | Наименование | Кол. | Масса ед. кг | Приме-чание |
|---|---|---|---|---|---|
| | | Перекрытие на отм.+9.600 | | | |
| | | Плиты | | | |
| 1 | СТ РК 949-92 | Плита ПБ 56.12-8 | 27 | | |
| 2 | | Плита ПБ 56.15-8 | 93 | | |
| 7 | | Плита ПБ 56.10-8 | 3 | | |
| 11 | | Плита ПБ 26.12-8 | 1 | | |
| 12 | | Плита ПБ 26.15-8 | 1 | | |
| | | Отдельные стержни | | | |
| 1 | ГОСТ 34028-2016 | ~~Пруток 1ф-МД-8-А400 Ø8 А III ГОСТ 5781-82* L=250~~ м.п. | 258,0 | 101.91 | |
| 7 | ГОСТ 34028-2016 | ~~Пруток 1ф-МД-16х820-А400 Ø16 А III ГОСТ 5781-82* L=820~~ | 41 | 1.29 | |
| 8 | ГОСТ 34028-2016 | ~~Пруток 1ф-МД-16х670-А400 Ø16 А III ГОСТ 5781-82* L=670~~ | 186 | 1.06 | |
| Сз6 | см. ведомость деталей лист 10 | ~~Пруток 1ф-МД-12х1250-А400 ГОСТ 34028-2016 Ø12 А III ГОСТ 5781-82* L=1250~~ | 41 | 1.11 | |
| Сз7 | см. ведомость деталей лист 10 | ~~Пруток 1ф-МД-12х1110-А400 ГОСТ 34028-2016 Ø12 А III ГОСТ 5781-82* L=1110~~ | 186 | 0.99 | |
| ОС1 | см. Т.Т.п.5 | ~~Пруток 1ф-МД-12х6400-А400 ГОСТ 34028-2016 Ø12 АIII ГОСТ 5781-82* L=6400~~ | 15 | 5.68 | |
| | | Изделия арматурные | | | |
| С1 | | Сетка С1 | 2 | 20.44 | л. 11 |
| | | Участки монолитные | | | |
| УМ1 | | Участок монолитный УМ1 | 2 | | л. 19 |
| | | Материалы | | | |
| | | Бетон ~~В20, F100~~ С16/20 | | | 9.76 м³ |
| | | Перекрытие на отм.+11.670 | | | |
| | | Плиты | | | |
| 1 | СТ РК 949-92 | Плита ПБ 56.12-8 | 27 | | |
| 2 | | Плита ПБ 56.15-8 | 93 | | |
| 7 | | Плита ПБ 56.10-8 | 3 | | |
| 12 | | Плита ПБ 26.12-8 | 1 | | |
| 13 | | Плита ПБ 26.15-8 | 1 | | |
| | | Отдельные стержни | | | |
| 1 | ГОСТ 34028-2016 | ~~Пруток 1ф-МД-8-А400 Ø8 А III ГОСТ 5781-82* L=249~~ м.п. | 249,0 | 98.36 | |
| 7 | ГОСТ 34028-2016 | ~~Пруток 1ф-МД-16х820-А400 Ø16 А III ГОСТ 5781-82* L=820~~ | 22 | 1.29 | |
| 8 | ГОСТ 34028-2016 | ~~Пруток 1ф-МД-16х670-А400 Ø16 А III ГОСТ 5781-82* L=670~~ | 195 | 1.06 | |
| Сз6 | см. ведомость деталей лист 10 | ~~Пруток 1ф-МД-12х1250-А400 ГОСТ 34028-2016 Ø12 А III ГОСТ 5781-82* L=1250~~ | 22 | 1.11 | |
| Сз7 | см. ведомость деталей лист 10 | ~~Пруток 1ф-МД-12х1110-А400 ГОСТ 34028-2016 Ø12 А III ГОСТ 5781-82* L=1110~~ | 195 | 0.99 | |
| ОС1 | см. Т.Т.п.5 | ~~Пруток 1ф-МД-12х6400-А400 ГОСТ 34028-2016 Ø12 АIII ГОСТ 5781-82* L=6400~~ | 15 | 5.68 | |
| | | Участки монолитные | | | |
| УМ1 | | Участок монолитный УМ1 | 2 | | л. 19 |
| | | Материалы | | | |
| | | Бетон ~~В20, F100~~ С16/20 | | | 5.69 м³ |

Инв. N подл. | Подпись и дата | Взам инв. N

Привязан №2/2021-КЖ

Привязал Кенжалиев 18.02.21

Инв. №

| Изм. | Кол. уч. | Лист | № док. | Подп. | Дата |
|---|---|---|---|---|---|
| Разраб. | | Попков | | | 09.15 |
| Проверил | | Мартинович | | | 09.15 |
| Утв. | | Чик | | | 09.15 |
| Н. контр. | | Пацай | | | 09.15 |

ТП РК 600 СОШ (~~IVА~~,IVГ)-2.2-2015-КЖ3

Средняя общеобразовательная школа на 600 учащихся для ~~IVА~~,IVГ климатических подрайонов с обычными геологическими условиями

Школа на 600 учащихся

| Стадия | Лист | Листов |
|---|---|---|
| РП | 20 | |

Схема раскладки плит перекрытия на отм. +11.670

Государственное предприятие "Институт жилища - НИПТИС им. Атаева С.С"

## 1-1

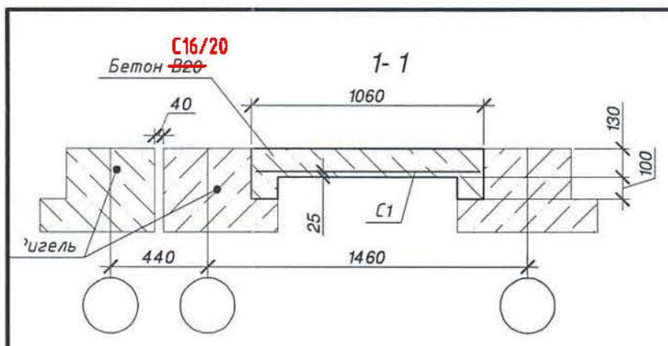


## 2-2

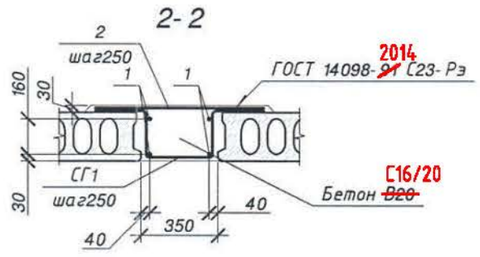


## 3-3

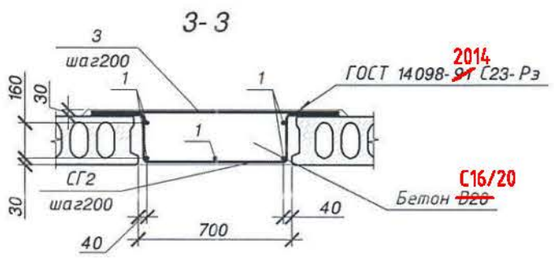


## 4-4

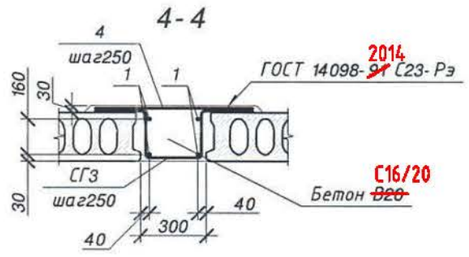


## 5-5

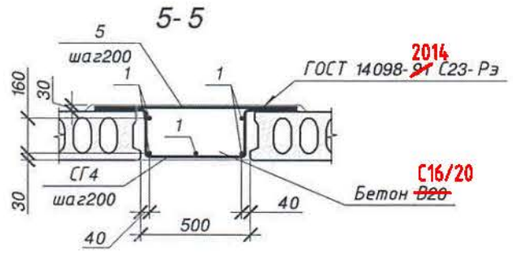


## 6-6

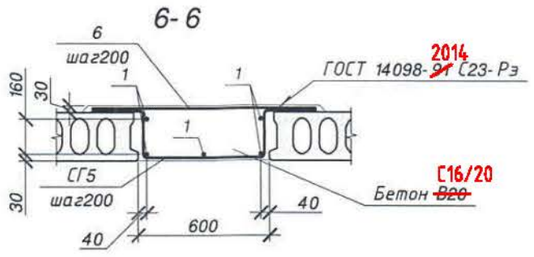


## 7-7

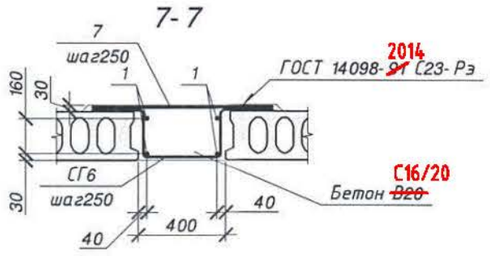


## 8-8

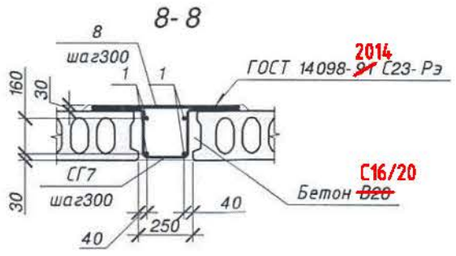


## 9-9

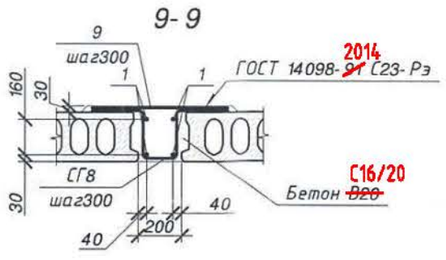


## Ведомость деталей

| Поз. | Эскиз |
|---|---|
| СГ1 | 250 250 210 290 |
| СГ2 | 250 250 210 640 |
| СГ3 | 250 250 210 240 |
| СГ4 | 250 250 210 440 |
| СГ5 | 250 250 210 540 |
| СГ6 | 250 250 210 340 |
| СГ7 | 250 250 210 190 |
| СГ8 | 250 250 210 140 |
| | |
| | |

1. Спецификацию см. лист спецификации соответствующего перекрытия.

| | | | | | | | |
|---|---|---|---|---|---|---|---|
| Привязан | №2/2021-КЖ | | | | | | |
| Привязал | Кенжалыев | | 18.02.21 | | | | |
| Инв. № | | | | | | | |

| Изм. | Кол. уч. | Лист | № док. | Подп. | Дата |
|---|---|---|---|---|---|
| Разраб. | | Попков | | | 09.15 |
| Проверил | | Мартинович | | | 09.15 |
| Утв. | | Чик | | | 09.15 |
| Н. контр. | | Пацай | | | 09.15 |

ТП РК 600 СОШ (IVA,IVГ)-2.2-2015-КЖЗ

Средняя общеобразовательная школа на 600 учащихся для IVA,IVГ климатических подрайонов с обычными геологическими условиями

Школа на 600 учащихся

| Стадия | Лист | Листов |
|---|---|---|
| РП | 21 | |

Сечения 1-1...9-9 по монолитным участкам.

Государственное предприятие "Институт жилища - НИПТИС им. Атаева С.С"

Взам инв. N | Подпись и дата | Инв. N подл.

## УМ1 Опалубочный чертеж.

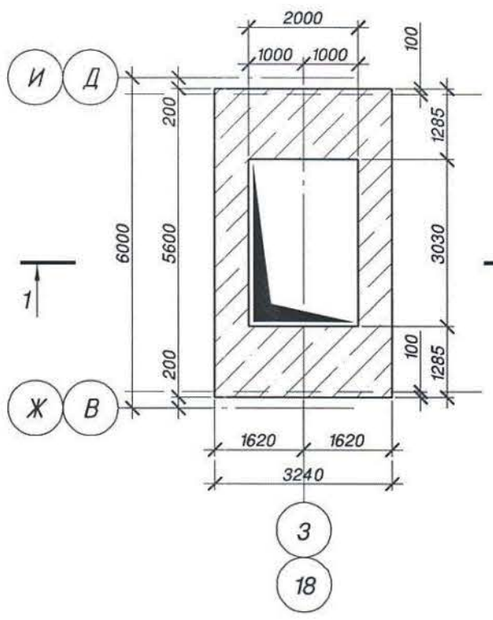


## УМ1 Схема расположения нижней арматуры

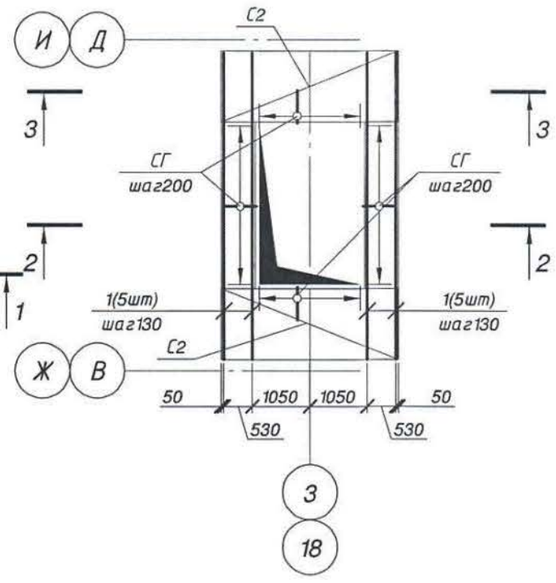


## Поз. СГ

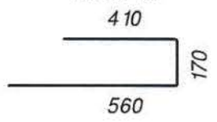


| Поз. | Обозначение | Наименование | Кол. | Масса, ед., кг | Приме-чание |
|---|---|---|---|---|---|
| | | Участок монолитный УМ1 | | | |
| 1 | ГОСТ 34028-2016 | Пруток 1ф-МД-16х5560-А400 ~~Ф16 AIII ГОСТ 5781-82* L= 5560~~ | 10 | 8.77 | |
| 2 | ГОСТ 34028-2016 | Пруток 1ф-МД-8х5560-А400 ~~Ф8 AIII ГОСТ 5781-82* L= 5560~~ | 4 | 2.20 | |
| СГ | см. эскиз | Пруток 1ф-МД-8х1150-А400 ГОСТ 34028-2016 ~~Ф8 AIII ГОСТ 5781-82* L= 1150~~ | 50 | 0.45 | |
| С2 | | Сетка С2 | 2 | 9.24 | л. 23 |

## 2-2

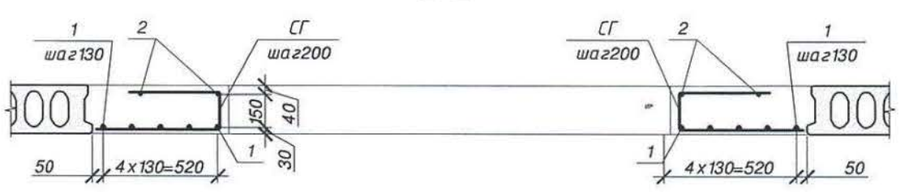


## 3-3

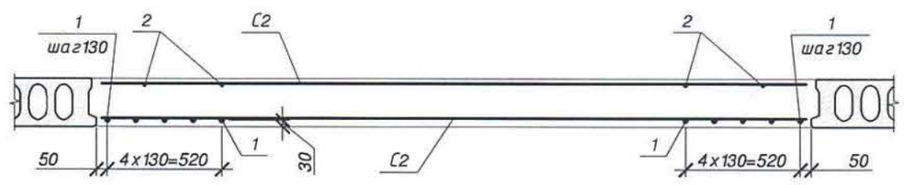


## УМ1 Схема расположения верхней арматуры

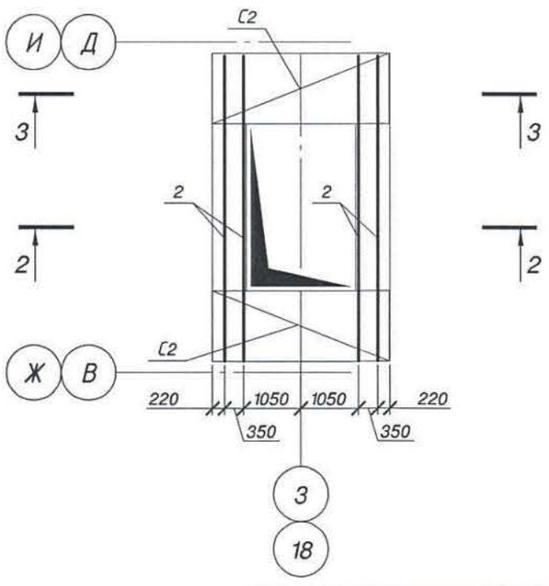


## 1-1

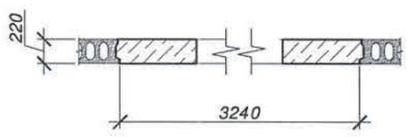


| | | | | | | | |
|---|---|---|---|---|---|---|---|
| Привязан | №2/2021-КЖ | | | | | | |
| Привязал | Кенжалыев | | 18.02.21 | | | | |
| Инв. № | | | | | | | |

| Изм. | Кол. уч. | Лист | № док. | Подп. | Дата |
|---|---|---|---|---|---|
| Разраб. | | Попков | | | 09.15 |
| Проверил | | Мартинович | | | 09.15 |
| Утв. | | Чик | | | 09.15 |
| Н. контр. | | Пацай | | | 09.15 |

ТП РК 600 СОШ (IVA,IVГ)-2.2-2015-КЖЗ

Средняя общеобразовательная школа на 600 учащихся для IVA,IVГ климатических подрайонов с обычными геологическими условиями

Школа на 600 учащихся

| Стадия | Лист | Листов |
|---|---|---|
| РП | 22 | |

Участок монолитный УМ1

Государственное предприятие "Институт жилища - НИПТИС им. Атаева С.С"

Взам инв. N | Подпись и дата | Инв. N подл.

Формат А2

С1

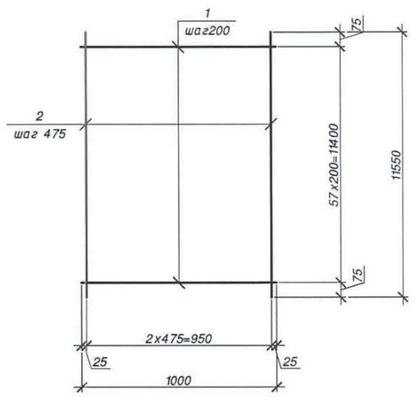


С2

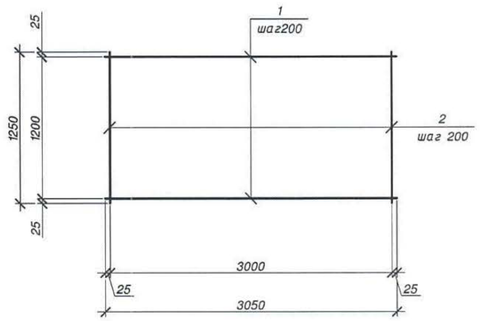


| Марка изделия | Поз. дет. | Наименование | Кол. | Масса 1 дет. ,кг | Масса изделия кг |
|---|---|---|---|---|---|
| С1 | 1 | Пруток 1ф-МД-6х1000-А400 ГОСТ 34028-2016 ~~Ф6 АIII ГОСТ 5781-82* L=1000~~ | 58 | 0.22 | 20.44 |
| | 2 | Пруток 1ф-МД-6х11550-А400 ГОСТ 34028-2016 ~~Ф6 АIII ГОСТ 5781-82* L=11550~~ | 3 | 2.56 | |
| С2 | 1 | Пруток 1ф-МД-6х3050-А400 ГОСТ 34028-2016 ~~Ф6 АIII ГОСТ 5781-82* L=3050~~ | 7 | 0.68 | 9.24 |
| | 2 | Пруток 1ф-МД-6х1250-А400 ГОСТ 34028-2016 ~~Ф6 АIII ГОСТ 5781-82* L=1250~~ | 16 | 0.28 | |

| | | | | | | | |
|---|---|---|---|---|---|---|---|
| Привязан | №2/2021-КЖ | | | Изм. Кол. уч. | Лист № док | Подп. | Дата |
| Привязал | Кенжалыев | | 18.02.21 | Разраб. | Попков | | 09.15 |
| | | | | Проверил | Мартинович | | 09.15 |
| | | | | Утв. | Чик | | 09.15 |
| Инв. № | | | | Н. контр. | Пацай | | 09.15 |

ТП РК 600 СОШ (~~IVA~~,IVГ)-2.2-2015-КЖ3

Средняя общеобразовательная школа на 600 учащихся для ~~IVA~~,IVГ климатических подрайонов с обычными геологическими условиями

Школа на 600 учащихся

| Стадия | Лист | Листов |
|---|---|---|
| РП | 23 | |

Изделия арматурные. Сетка С1, С2

Государственное предприятие "Институт жилища - НИПТИС им. Атаева С.С"

Инв. N подл. | Подпись и дата | Взам инв. N

## Схема расположения ферм и связей, надколонников Н2, Н3 и закладных деталей под прогоны

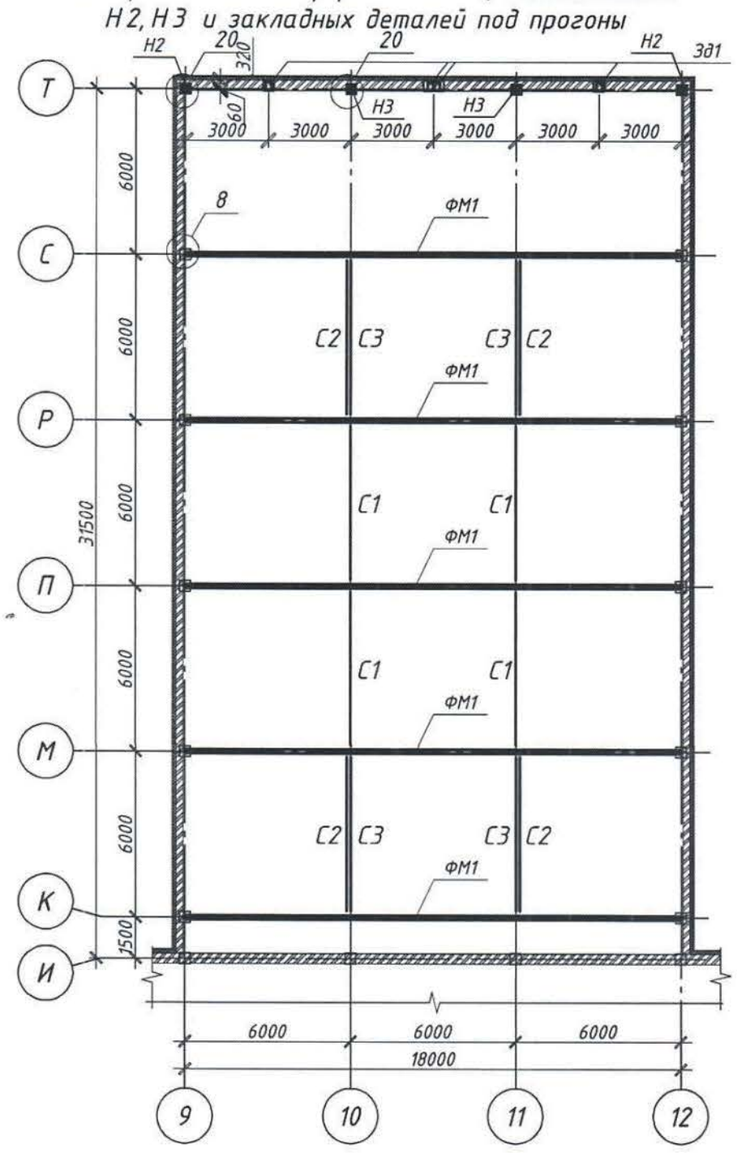


## Схема расположения прогонов по верхним поясам ферм

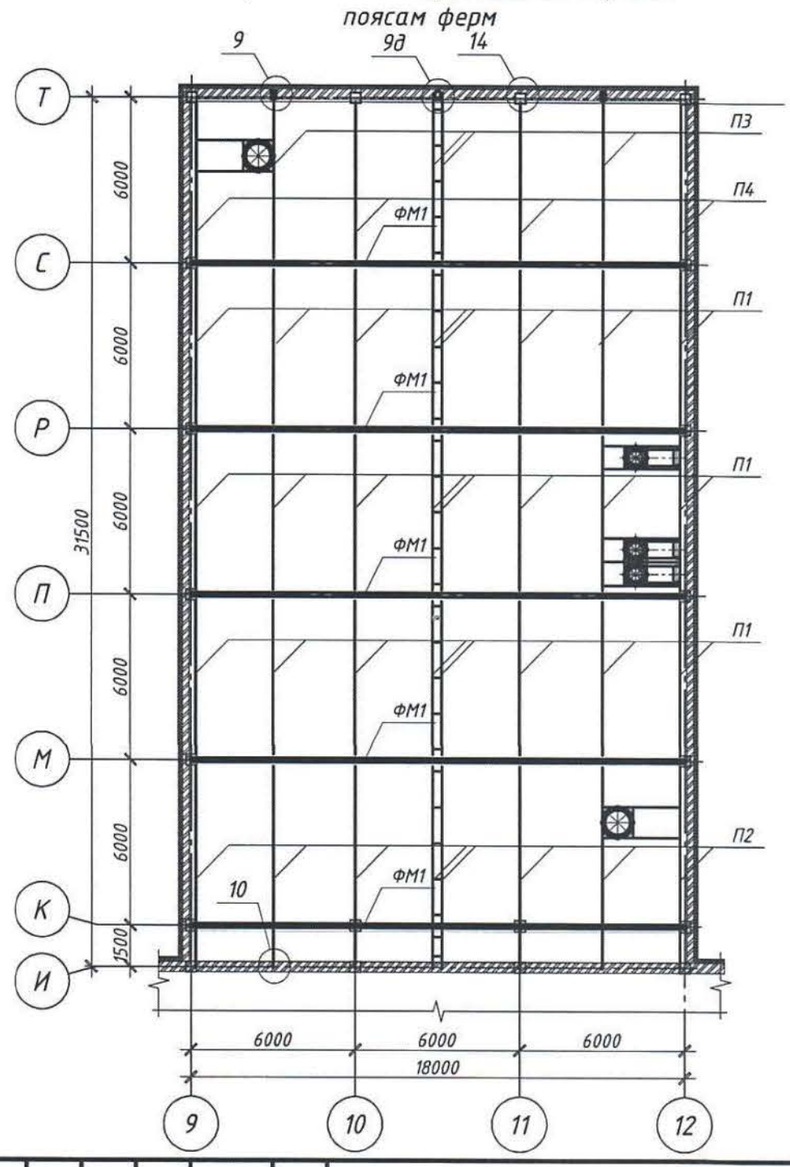


1. Элементы конструкции покрытия и спецификацию см. альбом ТП РК 600 СОШ (~~IVА~~,IVГ)-2.2-2015-КМ
2. Узлы см. альбом ТП РК 600 СОШ (~~IVА~~,IVГ)-2.2-2015-УМ

Привязан №2/2021-КЖ

Привязал Кенжалыев 18.02.21

Инв. №

| Изм. | Кол. уч. | Лист | № док. | Подп. | Дата |
|---|---|---|---|---|---|
| Разраб. | | Захаренко | | | 09.15 |
| Проверил | | Попков | | | 09.15 |
| Утв. | | Чик | | | 09.15 |
| Н. контр. | | Пацай | | | 09.15 |

ТП РК 600 СОШ (~~IVА~~,IVГ)-2.2-2015-КЖЗ

Средняя общеобразовательная школа на 600 учащихся для ~~IVА~~,IVГ климатических подрайонов с обычными геологическими условиями

Школа на 600 учащихся

| Стадия | Лист | Листов |
|---|---|---|
| РП | 24 | |

Схемы расположения элементов конструкции покрытия в осях И-Т - 9-12

Государственное предприятие "Институт жилища - НИПТИС им. Атаева С.С"

Взам инв. N | Подпись и дата | Инв. N подл.

## Схема раскладки профилированного листа по прогонам

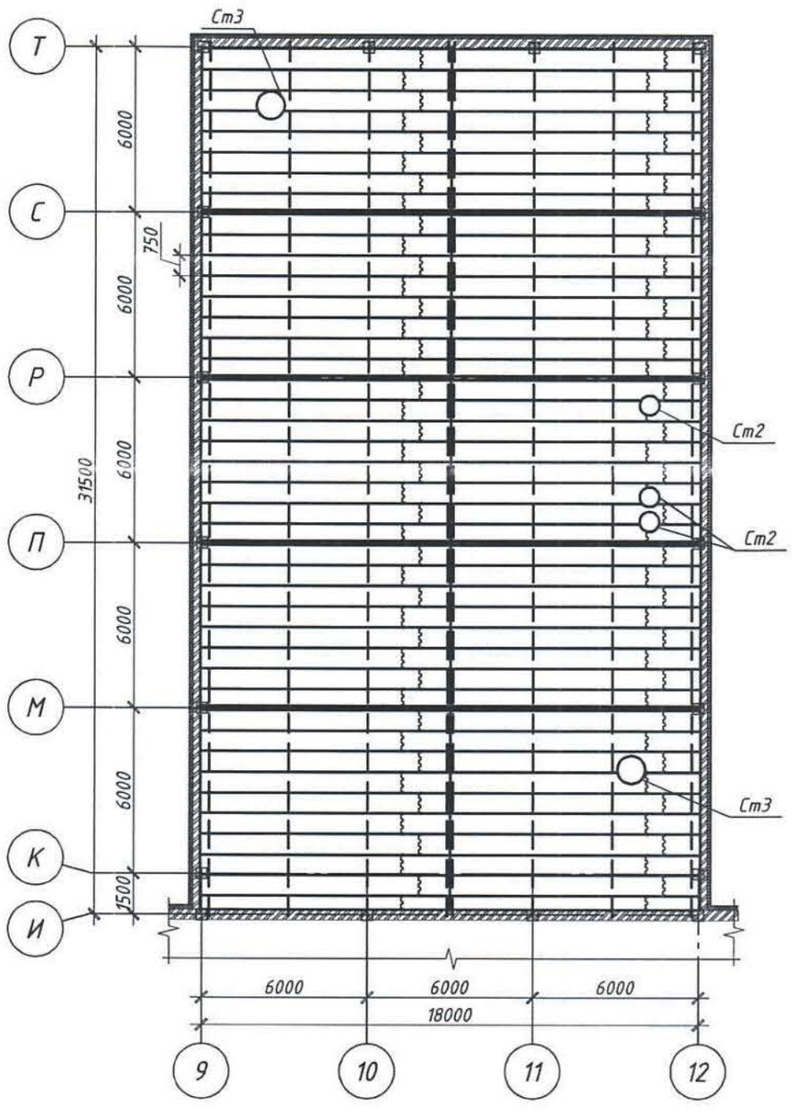


| Поз. | Обозначение | Наименование | Кол. | Масса ед., кг | Приме-чание |
|---|---|---|---|---|---|
| Ст 2 | серия 1.494-24, вып. 2 | Стакан С2 | 3 | 87.30 | |
| Ст 3 | серия 1.494-24, вып. 2 | Стакан С3 | 2 | 119.70 | |
| | | | | | |
| | | | | | |
| | | | | | |

1. Элементы конструкции покрытия и спецификацию см. альбом ТП РК 600 СОШ (~~IVА~~,IVГ)-2.2-2015-КМ

Привязан №2/2021-КЖ

Привязал Кенжалыев 18.02.21

Инв. №

| Изм. | Кол. уч. | Лист | № док. | Подп. | Дата |
|---|---|---|---|---|---|
| Разраб. | | Захаренко | | | 09.15 |
| Проверил | | Попков | | | 09.15 |
| Утв. | | Чик | | | 09.15 |
| Н. контр. | | Пацай | | | 09.15 |

ТП РК 600 СОШ (~~IVА~~,IVГ)-2.2-2015-КЖЗ

Средняя общеобразовательная школа на 600 учащихся для ~~IVА~~,IVГ климатических подрайонов с обычными геологическими условиями

Школа на 600 учащихся

| Стадия | Лист | Листов |
|---|---|---|
| РП | 25 | |

Схема раскладки профилированного листа по прогонам

Государственное предприятие "Институт жилища - НИПТИС им. Атаева С.С"

Взам инв. N | Подпись и дата | Инв. N подл.

## Схема расположения монолитных подушек и закладных деталей покрытия в осях Е-И/9-12

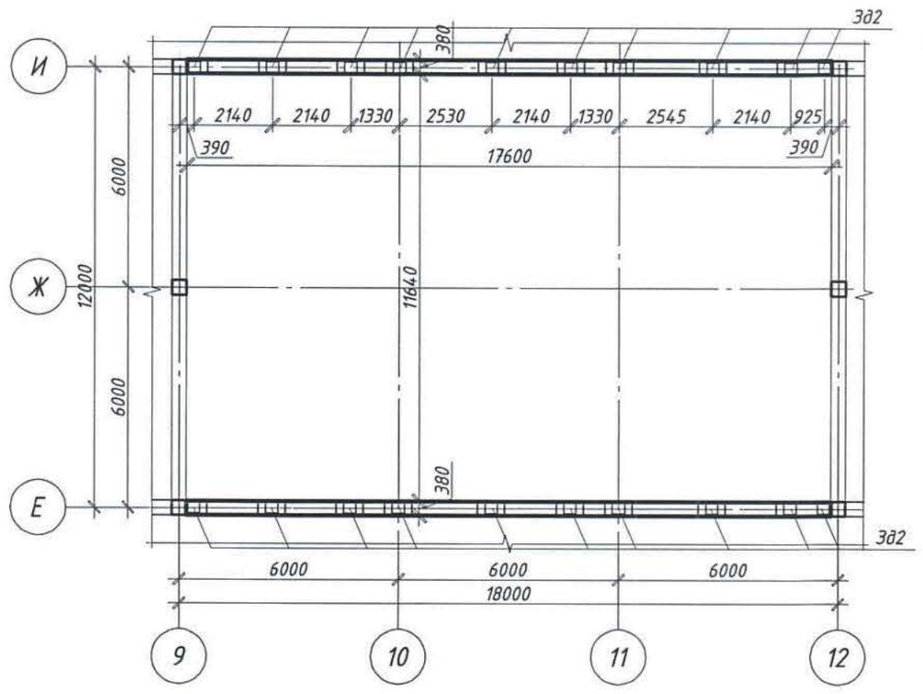


1. Элементы конструкции покрытия и спецификацию см. альбом ТП РК 600 СОШ (~~IVА~~,IVГ)-2.2-2015-КМ

Привязан №2/2021-КЖ

| | | | |
|---|---|---|---|
| Привязал | Кенжалыев | | 18.02.21 |
| Инв. № | | | |

| Изм. | Кол. уч. | Лист | № док. | Подп. | Дата |
|---|---|---|---|---|---|
| Разраб. | | Захаренко | | | 09.15 |
| Проверил | | Попков | | | 09.15 |
| Утв. | | Чик | | | 09.15 |
| Н. контр. | | Пацай | | | 09.15 |

ТП РК 600 СОШ (~~IVА~~,IVГ)-2.2-2015-КЖ3

Средняя общеобразовательная школа на 600 учащихся для ~~IVА~~,IVГ климатических подрайонов с обычными геологическими условиями

Школа на 600 учащихся

| Стадия | Лист | Листов |
|---|---|---|
| РП | 26 | |

Схема расположения монолитных подушек и закладных деталей покрытия в осях Е-И/9-12

Государственное предприятие "Институт жилища - НИПТИС им. Атаева С.С"

Инв. N подл. | Подпись и дата | Взам инв. N

## Схема расположения балок покрытия в осях Е-И-9-12

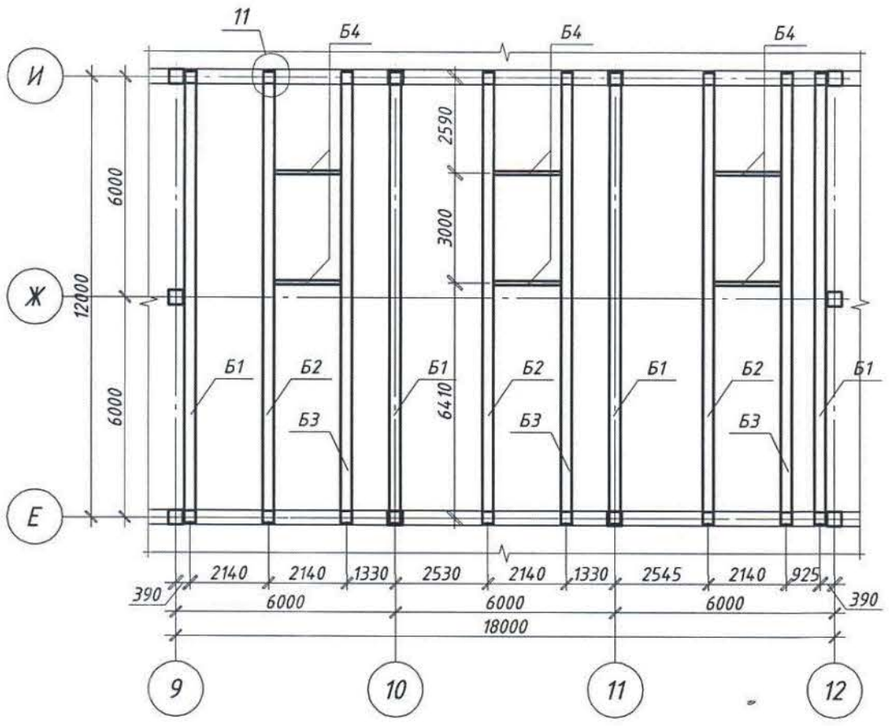


## Схема раскладки профилированного листа в осях Е-И-9-12

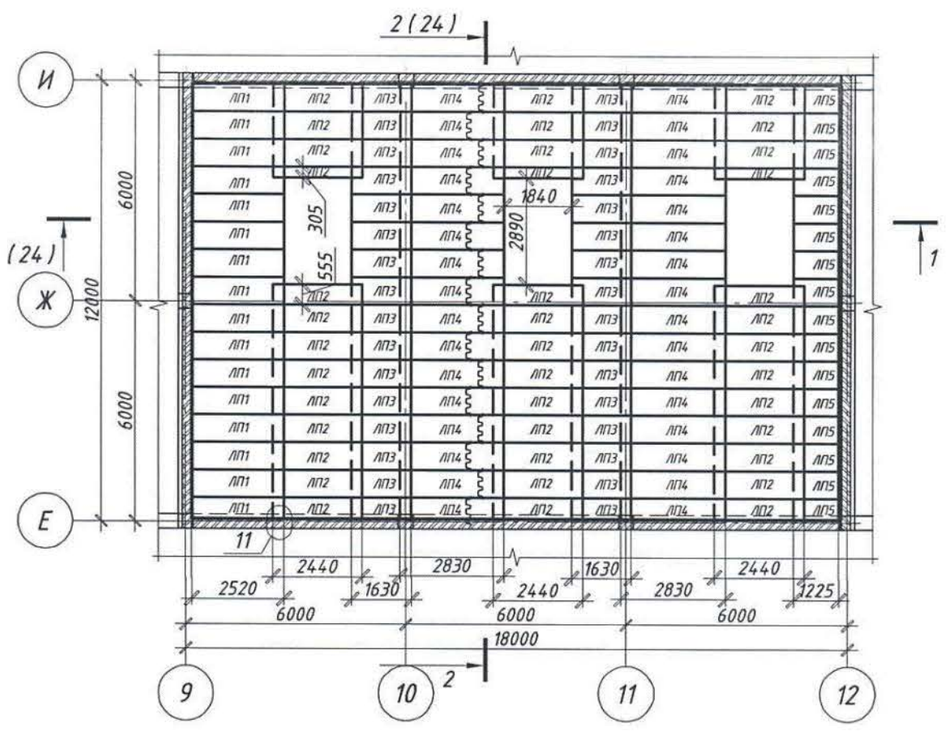


1. Элементы конструкции покрытия и спецификацию см. альбом ТП РК 600 СОШ (~~IVА~~,IVГ)-2.2-2015-КМ
2. Узлы см. альбом ТП РК 600 СОШ (~~IVА~~,IVГ)-2.2-2015-УМ

Привязан №2/2021-КЖ

| | | | |
|---|---|---|---|
| Привязал | Кенжалыев | | 18.02.21 |
| Инв. № | | | |

| Изм. | Кол. уч. | Лист | № док. | Подп. | Дата |
|---|---|---|---|---|---|
| Разраб. | | Захаренко | | | 09.15 |
| Проверил | | Попков | | | 09.15 |
| Утв. | | Чик | | | 09.15 |
| Н. контр. | | Пацай | | | 09.15 |

ТП РК 600 СОШ (~~IVА~~,IVГ)-2.2-2015-КЖ3

Средняя общеобразовательная школа на 600 учащихся для ~~IVА~~,IVГ климатических подрайонов с обычными геологическими условиями

Школа на 600 учащихся

| Стадия | Лист | Листов |
|---|---|---|
| РП | 27 | |

Схема расположения монолитных подушек и закладных деталей покрытия в осях Е-И/9-12

Государственное предприятие "Институт жилища - НИПТИС им. Атаева С.С"

Инв. N подл. | Подпись и дата | Взам инв. N

1-1 ( 26 )

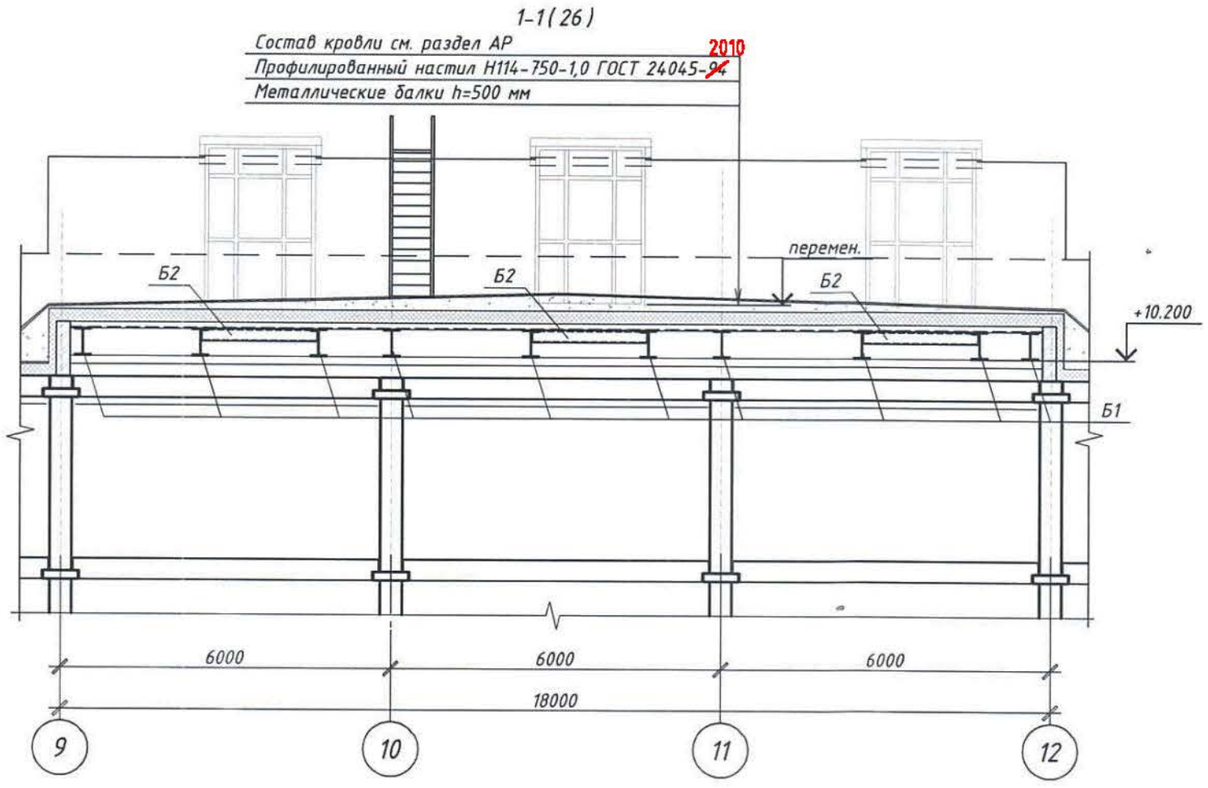


2-2 ( 26 )

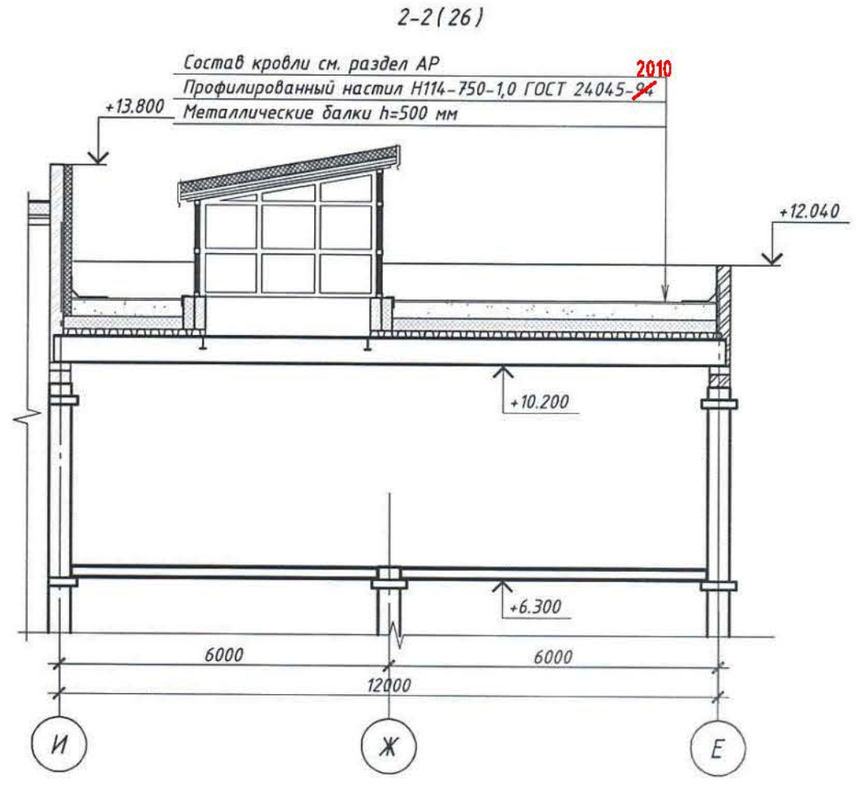


1. Элементы конструкции покрытия и спецификацию см. альбом ТП РК 600 СОШ (~~IVА~~,IVГ)-2.2-2015-КМ

| Изм. | Кол. уч. | Лист | № док. | Подп. | Дата |
|---|---|---|---|---|---|
| Разраб. | | Захаренко | | | 09.15 |
| Проверил | | Попков | | | 09.15 |
| Утв. | | Чик | | | 09.15 |
| Н. контр. | | Пацай | | | 09.15 |

Привязан №2/2021-КЖ

Привязал Кенжалыев 18.02.21

Инв. №

ТП РК 600 СОШ (~~IVА~~,IVГ)-2.2-2015-КЖ3

Средняя общеобразовательная школа на 600 учащихся для ~~IVА~~,IVГ климатических подрайонов с обычными геологическими условиями

Школа на 600 учащихся

| Стадия | Лист | Листов |
|---|---|---|
| РП | 28 | |

Сечение 1-1, 2-2

Государственное предприятие "Институт жилища - НИПТИС им. Атаева С.С"

Взам инв. N

Подпись и дата

Инв. N подл.

Зд2

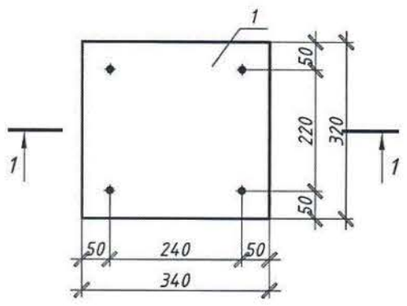


Зд1

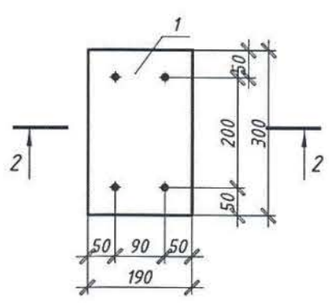


2-2

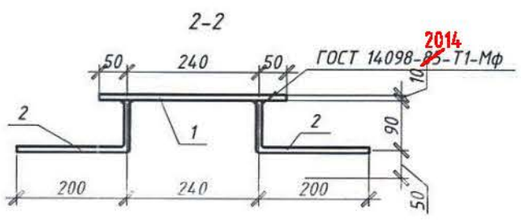


1-1

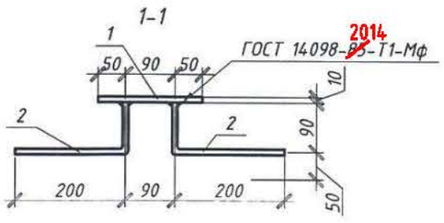


| Марка изде-лия | Поз. дет. | Наименование | Кол. | Масса 1 дет., кг | Масса изделия, кг |
|---|---|---|---|---|---|
| Зд 1 | 1 | Полоса 10х190-В ГОСТ103-2006 / С255 ГОСТ 27772-~~88~~ 2015 L=300 | 1 | 4.48 | 5.20 |
| | 2 | Прутокф-МД-10х290-А400 ГОСТ 34028-2016 / ~~10-А-III (А400) ГОСТ 5781-82~~ L=290 | 4 | 0.18 | |
| Зд 2 | 1 | Полоса 10х320-В ГОСТ103-2006 / С255 ГОСТ 27772-~~88~~ 2015 L=340 | 1 | 8.54 | 9.26 |
| | 2 | Прутокф-МД-10х290-А400 ГОСТ 34028-2016 / ~~10-А-III (А400) ГОСТ 5781-82~~ L=290 | 4 | 0.18 | |
| | | | | | |
| | | | | | |


Привязан №2/2021-КЖ

Привязал Кенжалыев 18.02.21

Инв. №

| Изм. | Кол. уч. | Лист | № док. | Подп. | Дата |
|---|---|---|---|---|---|
| Разраб. | | Захаренко | | | 09.15 |
| Проверил | | Попков | | | 09.15 |
| Утв. | | Чик | | | 09.15 |
| Н. контр. | | Пацай | | | 09.15 |

ТП РК 600 СОШ (~~IVА~~,IVГ)-2.2-2015-КЖ3

Средняя общеобразовательная школа на 600 учащихся для ~~IVА~~,IVГ климатических подрайонов с обычными геологическими условиями

Школа на 600 учащихся

| Стадия | Лист | Листов |
|---|---|---|
| РП | 29 | |

Закладные детали Зд 1, Зд 2

Государственное предприятие "Институт жилища - НИПТИС им. Атаева С.С"

Взам инв. N

Подпись и дата

Инв. N подл.

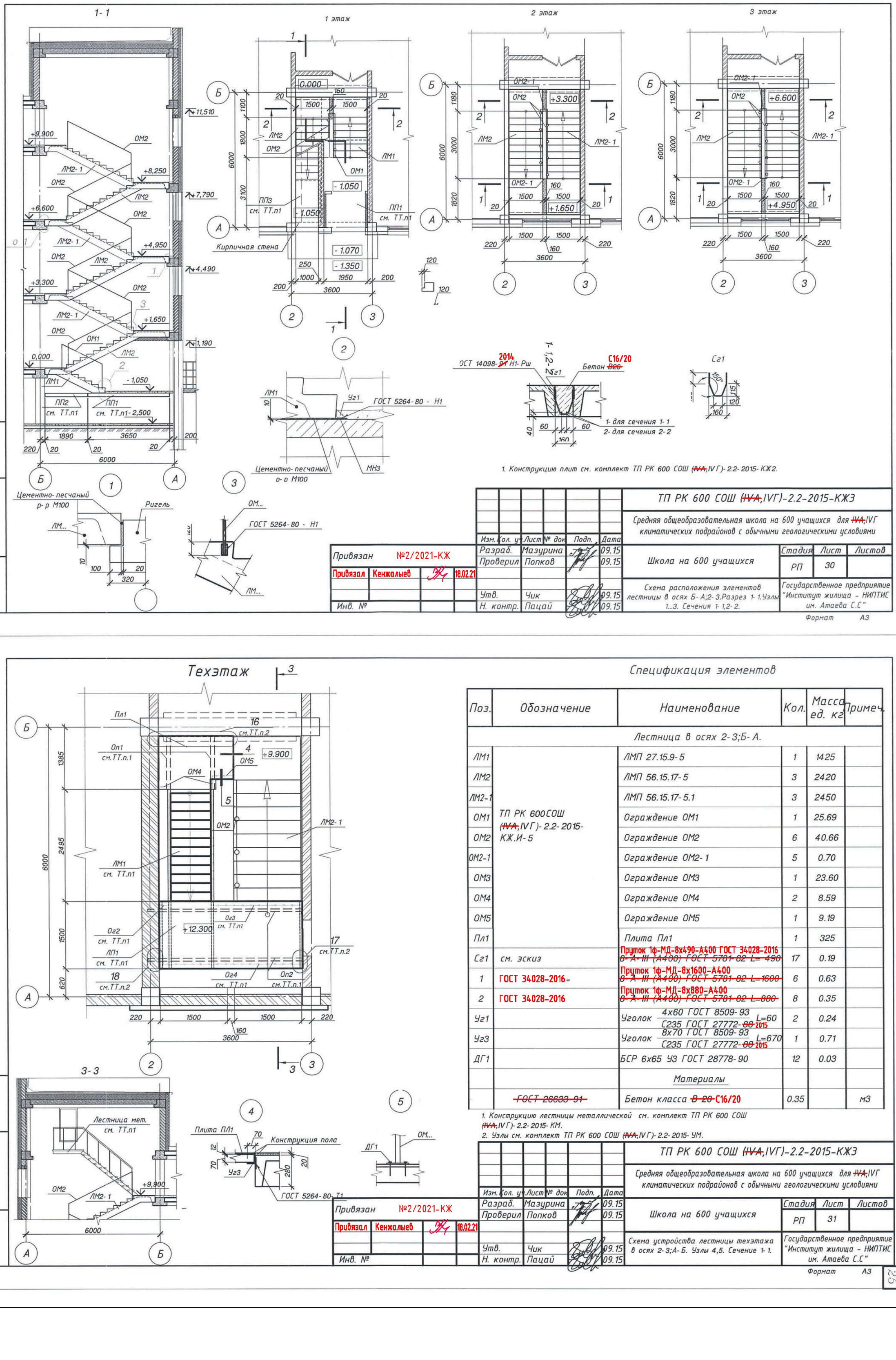


| | | | | | | | |
|---|---|---|---|---|---|---|---|
| Привязан | №2/2021-КЖ | | | | | | |
| Привязал | Кенжалыев | | 18.02.21 | | | | |
| Инв. № | | | | | | | |

| Изм. | Кол. уч. | Лист | № док. | Подп. | Дата |
|---|---|---|---|---|---|
| Разраб. | | Мазурина | | | 09.15 |
| Проверил | | Попков | | | 09.15 |
| Утв. | | Чик | | | 09.15 |
| Н. контр. | | Пацай | | | 09.15 |

**ТП РК 600 СОШ (IVA,IVГ)-2.2-2015-КЖ3**

Средняя общеобразовательная школа на 600 учащихся для IVA,IVГ климатических подрайонов с обычными геологическими условиями

Школа на 600 учащихся

| Стадия | Лист | Листов |
|---|---|---|
| РП | 30 | |

Схема расположения элементов лестницы в осях Б- А;2- 3.Разрез 1- 1.Узлы 1...3. Сечения 1- 1,2- 2.

Государственное предприятие "Институт жилища - НИПТИС им. Атаева С.С"

Формат А3

Взам. инв. №

Подпись и дата

Инв. № подл.




Спецификация элементов

| Поз. | Обозначение | Наименование | Кол. | Масса ед. кг | Примеч. |
|---|---|---|---|---|---|
| | | Лестница в осях 2- 3;Б- А. | | | |
| ЛМ1 | ТП РК 600СОШ (IVA,IVГ)- 2.2- 2015- КЖ.И- 5 | ЛМП 27.15.9- 5 | 1 | 1425 | |
| ЛМ2 | | ЛМП 56.15.17- 5 | 3 | 2420 | |
| ЛМ2-1 | | ЛМП 56.15.17- 5.1 | 3 | 2450 | |
| ОМ1 | | Ограждение ОМ1 | 1 | 25.69 | |
| ОМ2 | | Ограждение ОМ2 | 6 | 40.66 | |
| ОМ2-1 | | Ограждение ОМ2- 1 | 5 | 0.70 | |
| ОМ3 | | Ограждение ОМ3 | 1 | 23.60 | |
| ОМ4 | | Ограждение ОМ4 | 2 | 8.59 | |
| ОМ5 | | Ограждение ОМ5 | 1 | 9.19 | |
| Пл1 | | Плита Пл1 | 1 | 325 | |
| Сг1 | см. эскиз | Пруток 1ф-МД-8х490-А400 ГОСТ 34028-2016 ~~8-А-III (А400) ГОСТ 5781-82 L= 490~~ | 17 | 0.19 | |
| 1 | ГОСТ 34028-2016 | Пруток 1ф-МД-8х1600-А400 ~~8-А-III (А400) ГОСТ 5781-82 L=1600~~ | 6 | 0.63 | |
| 2 | ГОСТ 34028-2016 | Пруток 1ф-МД-8х880-А400 ~~8-А-III (А400) ГОСТ 5781-82 L=880~~ | 8 | 0.35 | |
| Уг1 | | Уголок 4х60 ГОСТ 8509- 93 / С235 ГОСТ 27772- ~~88~~ 2015 L=60 | 2 | 0.24 | |
| Уг3 | | Уголок 8х70 ГОСТ 8509- 93 / С235 ГОСТ 27772- ~~88~~ 2015 L=670 | 1 | 0.71 | |
| ДГ1 | | БСР 6х65 У3 ГОСТ 28778- 90 | 12 | 0.03 | |
| | | Материалы | | | |
| | ~~ГОСТ 26633- 91~~ | Бетон класса ~~В 20~~ С16/20 | 0.35 | | м3 |

1. Конструкцию лестницы металлической см. комплект ТП РК 600 СОШ (IVA,IVГ)- 2.2- 2015- КМ.
2. Узлы см. комплект ТП РК 600 СОШ (IVA,IVГ)- 2.2- 2015- УМ.

| | | | | | | | |
|---|---|---|---|---|---|---|---|
| Привязан | №2/2021-КЖ | | | | | | |
| Привязал | Кенжалыев | | 18.02.21 | | | | |
| Инв. № | | | | | | | |

| Изм. | Кол. уч. | Лист | № док. | Подп. | Дата |
|---|---|---|---|---|---|
| Разраб. | | Мазурина | | | 09.15 |
| Проверил | | Попков | | | 09.15 |
| Утв. | | Чик | | | 09.15 |
| Н. контр. | | Пацай | | | 09.15 |

**ТП РК 600 СОШ (IVA,IVГ)-2.2-2015-КЖ3**

Средняя общеобразовательная школа на 600 учащихся для IVA,IVГ климатических подрайонов с обычными геологическими условиями

Школа на 600 учащихся

| Стадия | Лист | Листов |
|---|---|---|
| РП | 31 | |

Схема устройства лестницы техэтажа в осях 2- 3;А- Б. Узлы 4,5. Сечение 1- 1.

Государственное предприятие "Институт жилища - НИПТИС им. Атаева С.С"

Формат А3

25

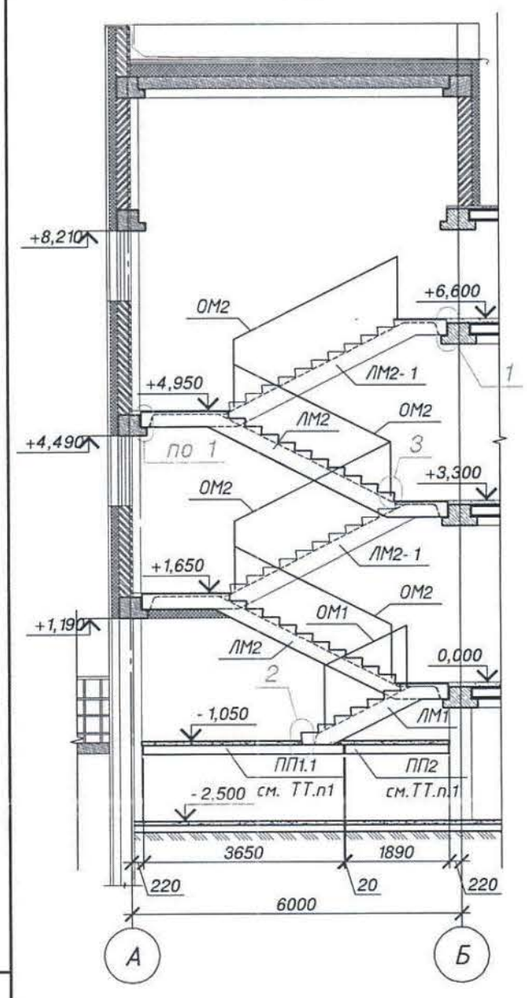


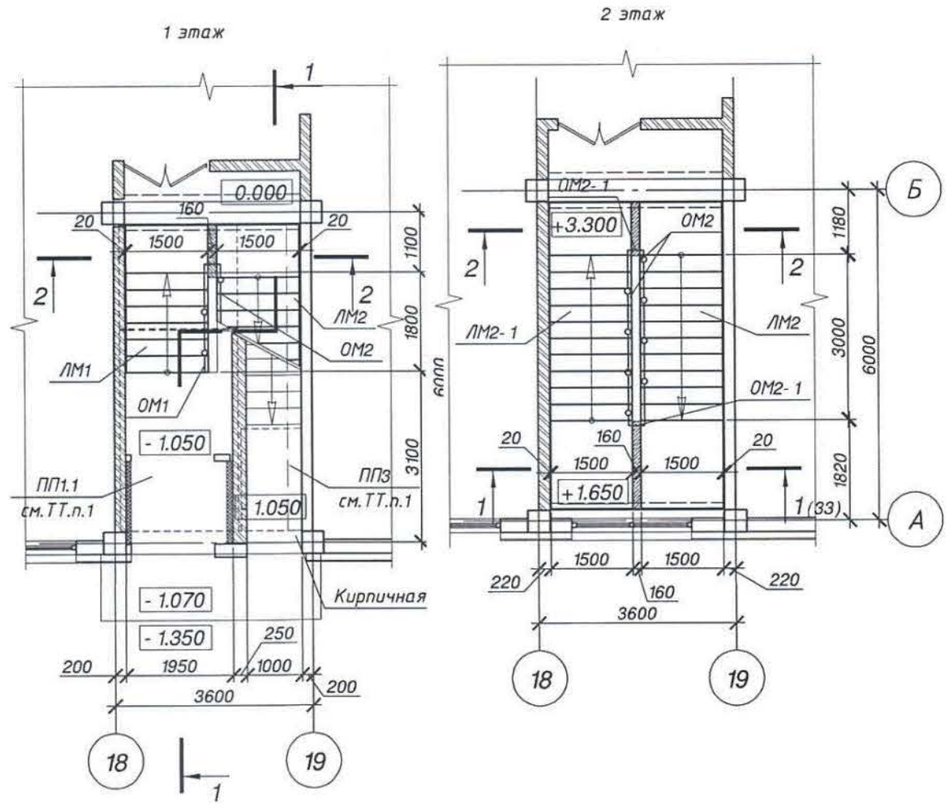


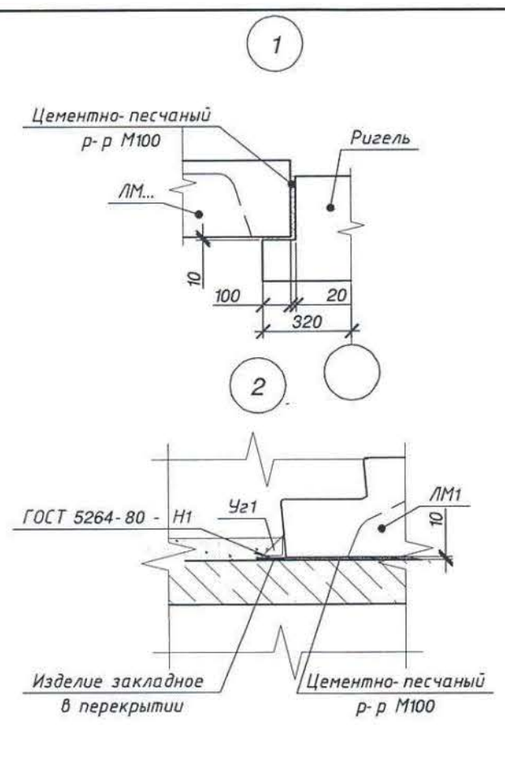


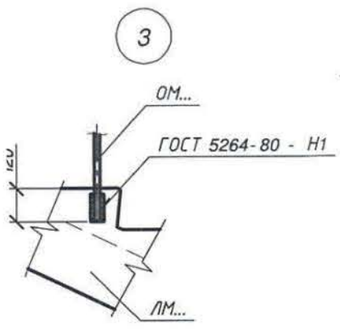


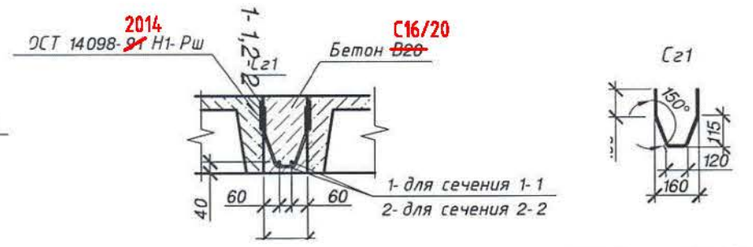





1. Конструкцию плит см. комплект ТП РК 600 СОШ (~~IVА~~,IVГ)-2.2-2015-КЖ2.

| Изм. | Кол. уч. | Лист | № док. | Подп. | Дата |
|---|---|---|---|---|---|
| Разраб. | | Мазурина | | | 09.15 |
| Проверил | | Попков | | | 09.15 |
| Утв. | | Чик | | | 09.15 |
| Н. контр. | | Пацай | | | 09.15 |

Привязан №2/2021-КЖ

Привязал Кенжалыев 18.02.21

Инв. №

**ТП РК 600 СОШ (~~IVА~~,IVГ)-2.2-2015-КЖ3**

Средняя общеобразовательная школа на 600 учащихся для ~~IVА~~,IVГ климатических подрайонов с обычными геологическими условиями

Школа на 600 учащихся

| Стадия | Лист | Листов |
|---|---|---|
| РП | 32 | |

Схема расположения элементов лестницы в осях 18-19; А-Б. Разрез 1-1. Узлы 1...3. Сечения 1-1,2-2.

Государственное предприятие "Институт жилища - НИПТИС им. Атаева С.С"

Формат А3

Взам. инв. №

Подпись и дата

Инв. № подл.

## Техэтаж

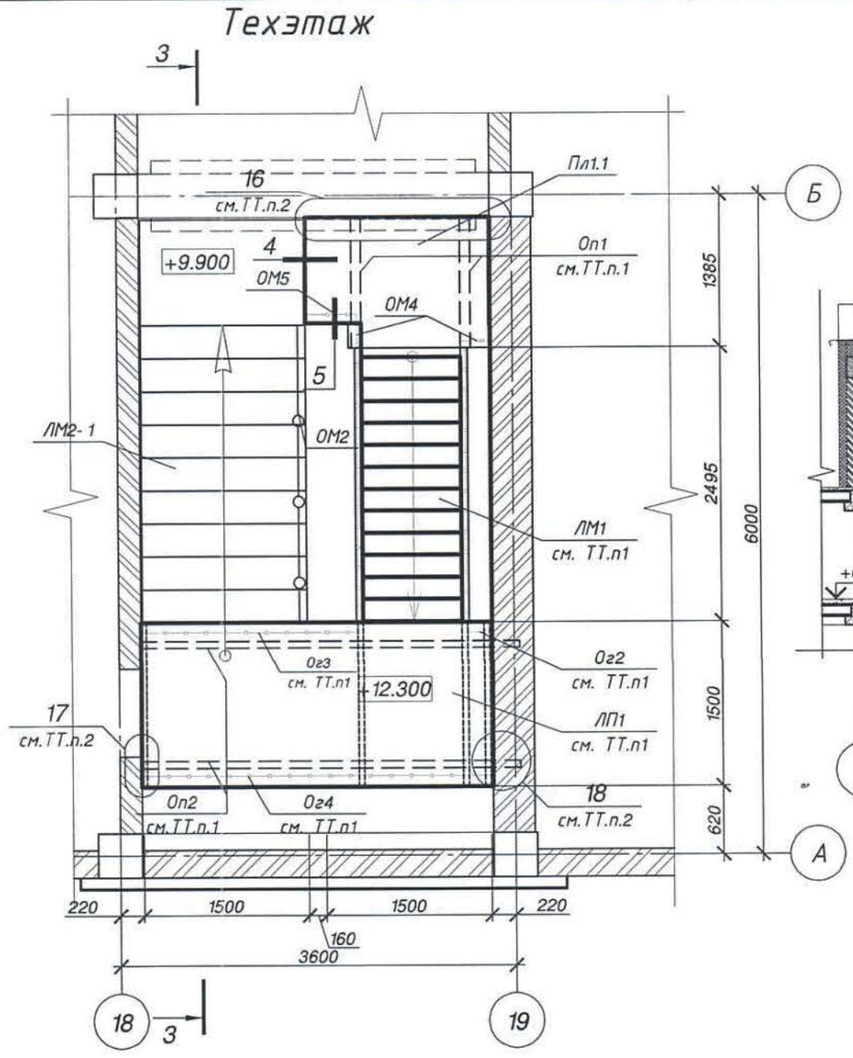


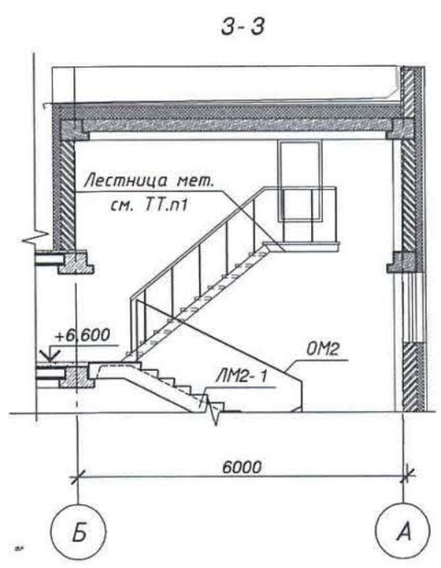


Спецификация элементов

| Поз. | Обозначение | Наименование | Кол. | Масса ед. кг | Примеч |
|---|---|---|---|---|---|
| | | Лестница в осях 18-19;А-Б. | | | |
| ЛМ1 | ТП РК 600СОШ (~~IVА~~,IVГ)-2.2-2015-КЖ.И-5 | ЛМП 27.15.9-5 | 1 | 1425 | |
| ЛМ2 | | ЛМП 56.15.17-5 | 2 | 2420 | |
| ЛМ2-1 | | ЛМП 56.15.17-5.1 | 2 | 2450 | |
| ОМ1 | | Ограждение ОМ1 | 1 | 25.69 | |
| ОМ2 | | Ограждение ОМ2 | 4 | 40.66 | |
| ОМ2-1 | | Ограждение ОМ2-1 | 4 | 0.70 | |
| ОМ3 | | Ограждение ОМ3 | 1 | 23.60 | |
| ОМ4 | | Ограждение ОМ4 | 2 | 8.59 | |
| ОМ5 | | Ограждение ОМ5 | 1 | 9.19 | |
| Пл1.1 | | Плита Пл1.1 | 1 | 325 | |
| Сг1 | см. эскиз | ~~Пруток 1ф-МД-8х490-А400 ГОСТ 34028-2016~~ ~~в-А-III (А400) ГОСТ 5781-82 L=490~~ | 12 | 0.19 | |
| 1 | ГОСТ 34028-2016 | ~~Пруток 1ф-МД-8х1600-А400~~ ~~в-А-III (А400) ГОСТ 5781-82 L=1600~~ | 4 | 0.63 | |
| 2 | ГОСТ 34028-2016 | ~~Пруток 1ф-МД-8х880-А400~~ ~~в-А-III (А400) ГОСТ 5781-82 L=880~~ | 6 | 0.35 | |
| Уг1 | | Уголок 4х60 ГОСТ 8509-93 / С235 ГОСТ 27772-~~88~~ 2015 L=60 | 2 | 0.24 | |
| Уг3 | | Уголок 8х70 ГОСТ 8509-93 / С235 ГОСТ 27772-~~88~~ 2015 L=670 | 1 | 0.71 | |
| ДГ1 | | БСР 6х65 У3 ГОСТ 28778-90 | 12 | 0.03 | |
| | | Материалы | | | |
| | ~~ГОСТ 26633-91~~ | Бетон класса ~~В 20~~ С16/20 | 0.48 | | м3 |

1. Конструкцию лестницы металлической см. комплект ТП РК 600 СОШ (~~IVА~~,IVГ)-2.2-2015-КМ.
2. Узлы см. комплект ТП РК 600 СОШ (~~IVА~~,IVГ)-2.2-2015-УМ.

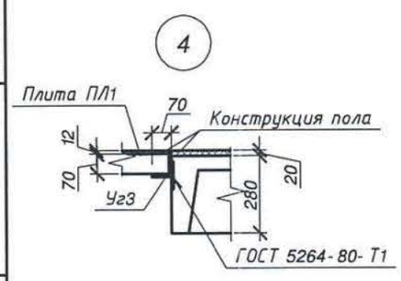


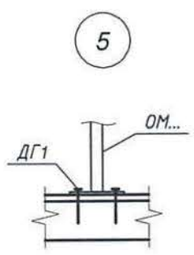


| Изм. | Кол. уч. | Лист | № док. | Подп. | Дата |
|---|---|---|---|---|---|
| Разраб. | | Мазурина | | | 09.15 |
| Проверил | | Попков | | | 09.15 |
| Утв. | | Чик | | | 09.15 |
| Н. контр. | | Пацай | | | 09.15 |

Привязан №2/2021-КЖ

Привязал Кенжалыев 18.02.21

Инв. №

**ТП РК 600 СОШ (~~IVА~~,IVГ)-2.2-2015-КЖ3**

Средняя общеобразовательная школа на 600 учащихся для ~~IVА~~,IVГ климатических подрайонов с обычными геологическими условиями

Школа на 600 учащихся

| Стадия | Лист | Листов |
|---|---|---|
| РП | 33 | |

Схема устройства лестницы техэтажа в осях 18-19; А-Б. Сечения 1-1...3-3. Узлы 1...3.

Государственное предприятие "Институт жилища - НИПТИС им. Атаева С.С"

Формат А3

## Разрез 1-1

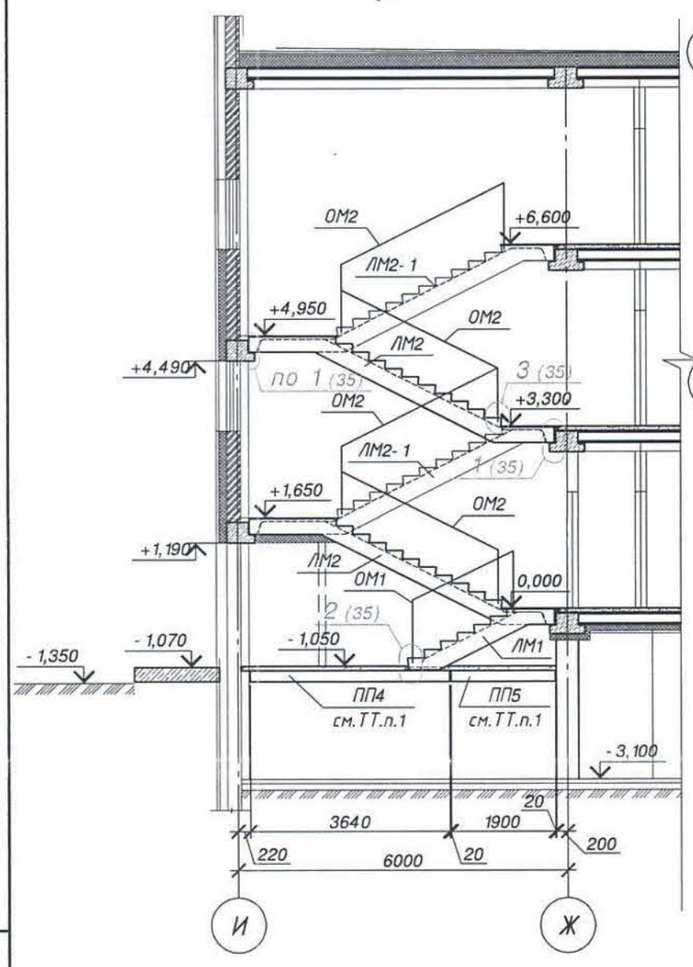


1 этаж

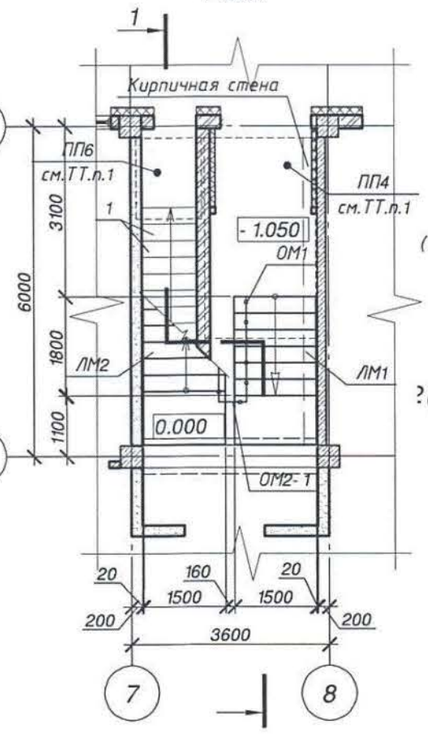


2 этаж

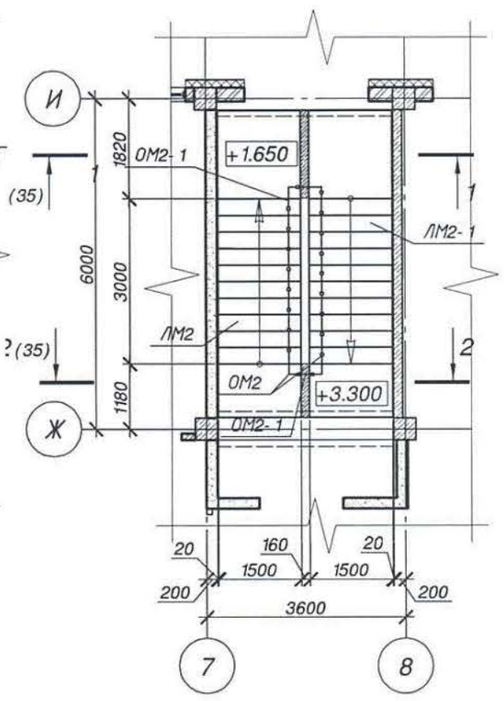


3 этаж

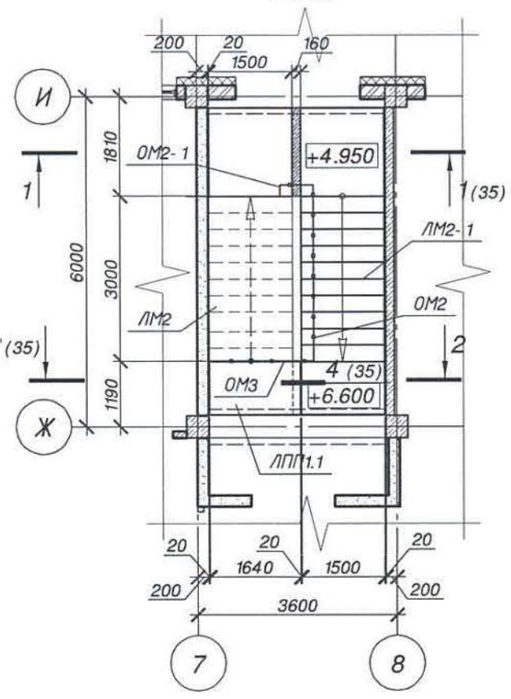


1. Конструкцию плит см. комплект ТП РК СОШ (~~IVА~~,IVГ)-2.2-2015-КЖ2.

| | | | | | | | |
|---|---|---|---|---|---|---|---|
| | | | | | | | ТП РК 600 СОШ (~~IVА~~,IVГ)-2.2-2015-КЖ3 |
| | | | | | | | Средняя общеобразовательная школа на 600 учащихся для ~~IVА~~,IVГ климатических подрайонов с обычными геологическими условиями |
| Изм. | Кол. уч. | Лист | № док. | Подп. | Дата | | |
| Разраб. | | Мазурина | | | 09.15 | Школа на 600 учащихся | Стадия: РП; Лист: 34; Листов: |
| Проверил | | Попков | | | 09.15 | | |
| Привязан №2/2021-КЖ | | | | | | Схема расположения элементов лестницы в осях 7-8;Ж-И. Разрез 1-1. | Государственное предприятие "Институт жилища - НИПТИС им. Атаева С.С" |
| Привязал Кенжалыев | | | 18.02.21 | | | | |
| Утв. | | Чик | | | 09.15 | | |
| Инв. № | | Пацай | | | 09.15 | | |

Формат А3

Взам. инв. N | Подпись и дата | Инв. N подл.

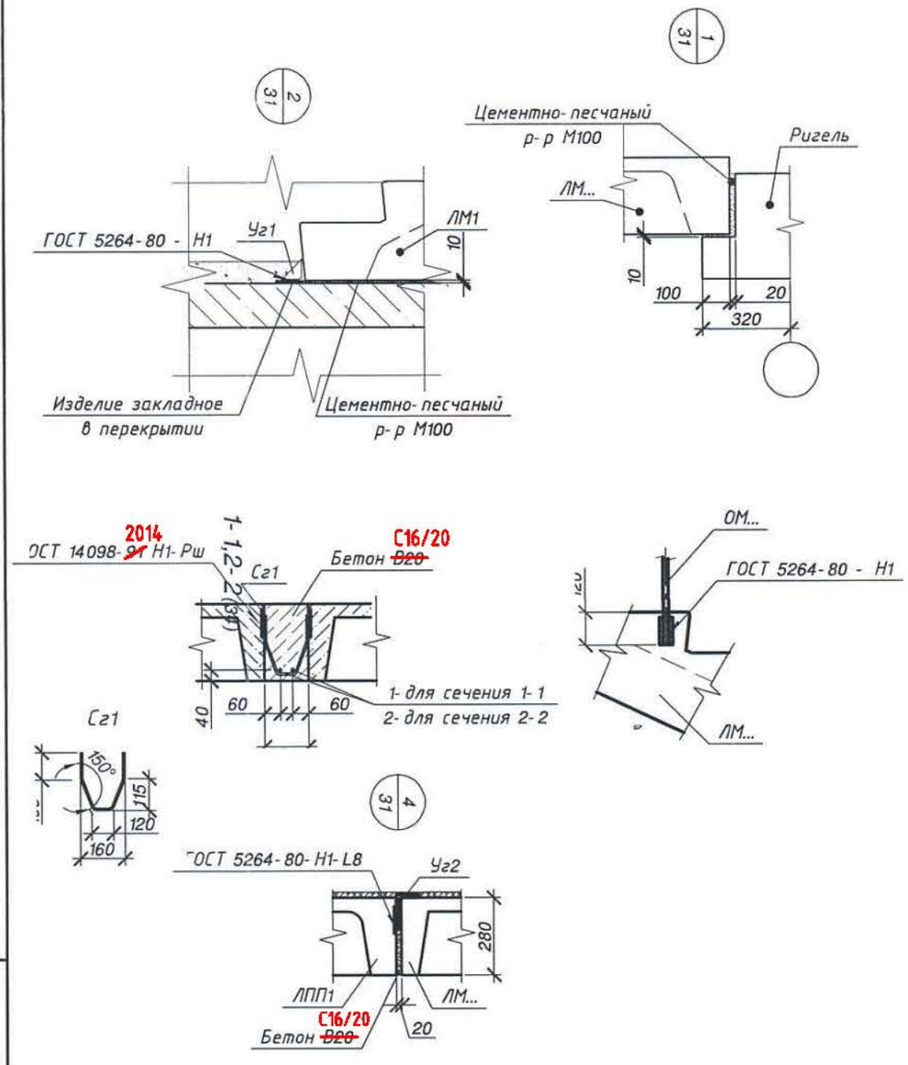


Спецификация элементов

| Поз. | Обозначение | Наименование | Кол. | Масса ед. кг | Примеч. |
|---|---|---|---|---|---|
| | | Лестница в осях 7-8;Ж-И. | | | |
| ЛМ1 | ТП РК 600СОШ (~~IVА~~,IVГ)-2.2-2015-КЖ.И-5 | ЛМП 27.15.9-5 | 1 | 1425 | |
| ЛМ2 | | ЛМП 56.15.17-5 | 3 | 2420 | |
| ЛМ2-1 | | ЛМП 56.15.17-5.1 | 3 | 2450 | |
| ЛПП1.1 | | ЛПП1.1 | 1 | 360 | |
| ОМ1 | | Ограждение ОМ1 | 1 | 25.69 | |
| ОМ2 | | Ограждение ОМ2 | 4 | 40.66 | |
| ОМ2-1 | | Ограждение ОМ2-1 | 3 | 0.70 | |
| ОМ3 | | Ограждение ОМ3 | 1 | 23.60 | |
| Сг1 | см. эскиз | ~~Пруток 1ф-МД-8х490-А400 ГОСТ 34028-2016~~ ~~В-А-III (А400) ГОСТ 5781-82 L=490~~ | 12 | 0.19 | |
| 1 | ГОСТ 34028-2016 | Пруток 1ф-МД-8х1600-А400 ~~В-А-III (А400) ГОСТ 5781-82 L=1600~~ | 4 | 0.63 | |
| 2 | ГОСТ 34028-2016 | Пруток 1ф-МД-8х880-А400 ~~В-А-III (А400) ГОСТ 5781-82 L=880~~ | 6 | 0.35 | |
| Уг1 | | Уголок 4х60 ГОСТ 8509-93 L=60 / С235 ГОСТ 27772-~~88~~ 2015 | 2 | 0.24 | |
| Уг2 | | Уголок 125х80х10 ГОСТ 8510-~~93~~ 86 L=50 / С235 ГОСТ 27772-~~88~~ 2015 | 1 | 0.77 | |
| | | Материалы | | | |
| | ~~ГОСТ 26633-91~~ | Бетон класса ~~В20~~ С16/20 | 0.27 | | м3 |

| | | | | | | | |
|---|---|---|---|---|---|---|---|
| | | | | | | | ТП РК 600 СОШ (~~IVА~~,IVГ)-2.2-2015-КЖ3 |
| | | | | | | | Средняя общеобразовательная школа на 600 учащихся для ~~IVА~~,IVГ климатических подрайонов с обычными геологическими условиями |
| Изм. | Кол. уч. | Лист | № док. | Подп. | Дата | | |
| Разраб. | | Мазурина | | | 09.15 | Школа на 600 учащихся | Стадия: РП; Лист: 35; Листов: |
| Проверил | | Попков | | | 09.15 | | |
| Привязан №2/2021-КЖ | | | | | | Лестница в осях 7-8;Ж-И. Узлы 1...3. Сечения 1-1,2-2. | Государственное предприятие "Институт жилища - НИПТИС им. Атаева С.С" |
| Привязал Кенжалыев | | | 18.02.21 | | | | |
| Утв. | | Чик | | | 09.15 | | |
| Инв. № | | Пацай | | | 09.15 | | |

Формат А3

27

## Разрез 1-1

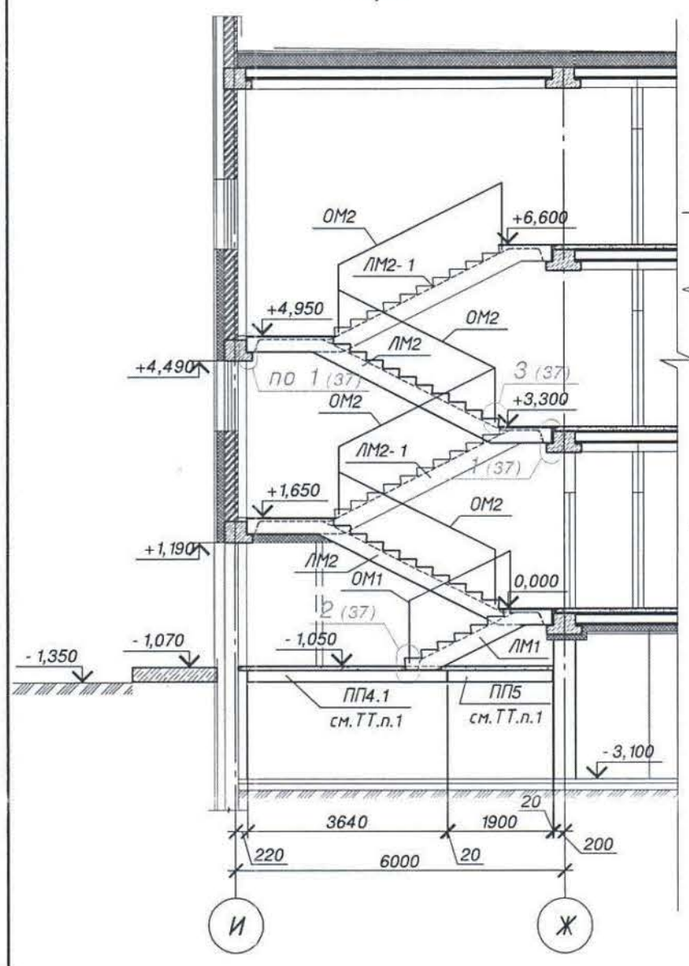


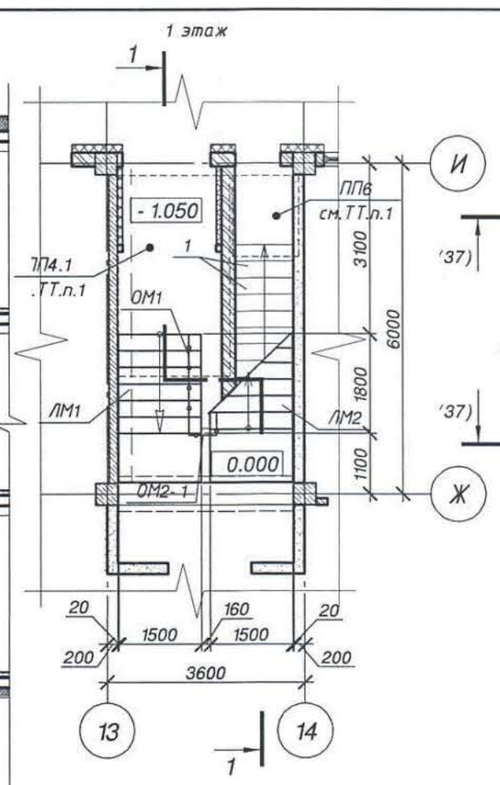


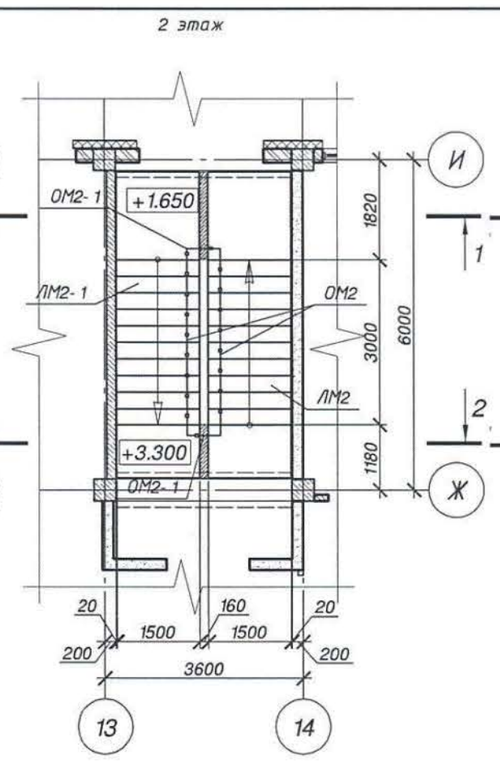


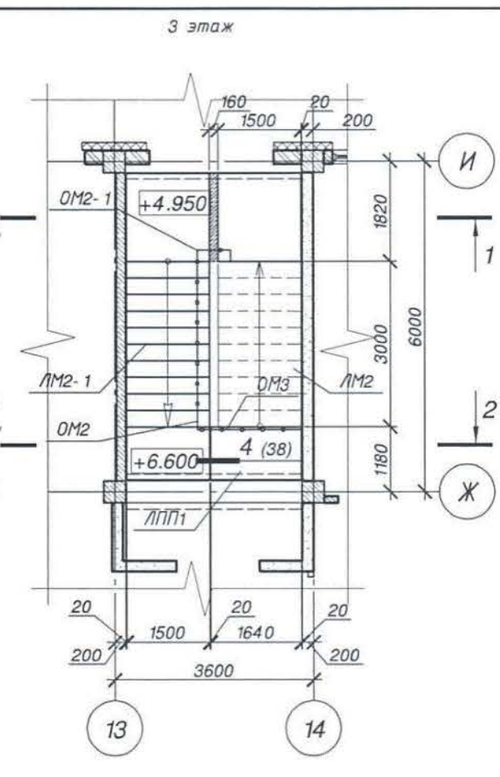


1. Конструкцию плит см. комплект ТП РК СОШ (~~IVА~~,IVГ)-2.2-2015-КЖ2.

| | | | | | | | |
|---|---|---|---|---|---|---|---|
| | | | | | | | ТП РК 600 СОШ (~~IVА~~,IVГ)-2.2-2015-КЖ3 |
| | | | | | | | Средняя общеобразовательная школа на 600 учащихся для ~~IVА~~,IVГ климатических подрайонов с обычными геологическими условиями |
| Изм. | Кол. уч. | Лист | № док. | Подп. | Дата | | |
| Разраб. | | Мазурина | | | 09.15 | Школа на 600 учащихся | Стадия: РП; Лист: 36; Листов: |
| Проверил | | Попков | | | 09.15 | | |
| Утв. | | Чик | | | 09.15 | Схема расположения лестницы в осях 13-14;Ж-И. Разрез 1-1. | Государственное предприятие "Институт жилища - НИПТИС им. Атаева С.С" |
| Н. контр. | | Пацай | | | 09.15 | | |

Привязан №2/2021-КЖ
Привязал Кенжалыев 18.02.21
Инв. №

Взам. инв. N | Подпись и дата | Инв. N подл.

Формат А3

## Спецификация элементов

| Поз. | Обозначение | Наименование | Кол. | Масса ед. кг | Примеч. |
|---|---|---|---|---|---|
| | | Лестница в осях 13-14;Ж-И. | | | |
| ЛМ1 | ТП РК 600СОШ (~~IVА~~,IVГ)-2.2-2015-КЖ.И-5 | ЛМП 27.15.9-5 | 1 | 1425 | |
| ЛМ2 | | ЛМП 56.15.17-5 | 3 | 2420 | |
| ЛМ2-1 | | ЛМП 56.15.17-5.1 | 3 | 2450 | |
| ЛПП1 | | ЛПП1 | 1 | 360 | |
| ОМ1 | | Ограждение ОМ1 | 1 | 25.69 | |
| ОМ2 | | Ограждение ОМ2 | 4 | 40.66 | |
| ОМ2-1 | | Ограждение ОМ2-1 | 3 | 0.70 | |
| ОМ3 | | Ограждение ОМ3 | 1 | 23.60 | |
| Сг1 | см. эскиз | Пруток 1ф-МД-8х490-А400 ГОСТ 34028-2016 ~~В-А-III (А400) ГОСТ 5781-82~~ L=490 | 12 | 0.19 | |
| 1 | ГОСТ 34028-2016 | Пруток 1ф-МД-8х1600-А400 ~~В-А-III (А400) ГОСТ 5781-82~~ L=1600 | 4 | 0.63 | |
| 2 | ГОСТ 34028-2016 | Пруток 1ф-МД-8х880-А400 ~~В-А-III (А400) ГОСТ 5781-82~~ L=880 | 6 | 0.35 | |
| Уг1 | | Уголок 4х60 ГОСТ 8509-93 / С235 ГОСТ 27772-~~88~~ 2015 L=60 | 2 | 0.24 | |
| Уг2 | | Уголок 125х80х10 ГОСТ 8510-~~93~~ 86 / С235 ГОСТ 27772-~~88~~ 2015 L=50 | 1 | 0.77 | |
| | | Материалы | | | |
| | ~~ГОСТ 26633-91~~ | Бетон класса ~~В 20~~ С16/20 | 0.27 | | м3 |

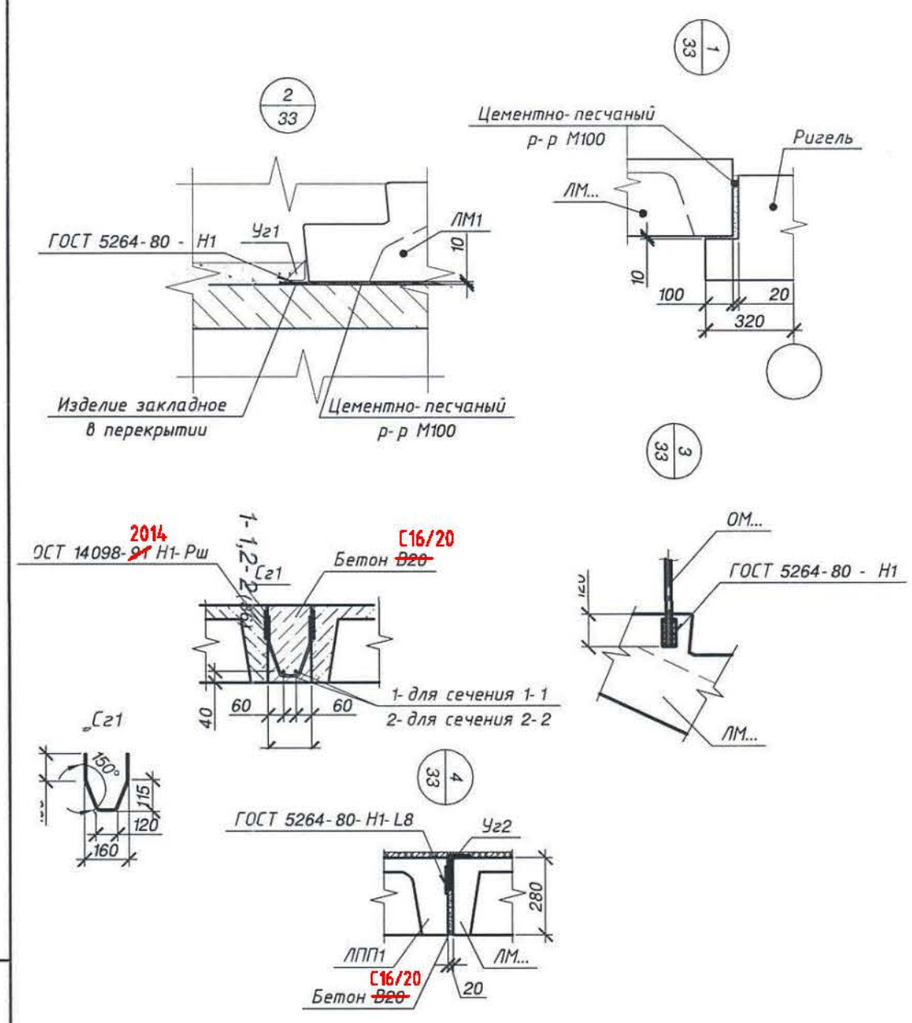


| | | | | | | | |
|---|---|---|---|---|---|---|---|
| | | | | | | | ТП РК 600 СОШ (~~IVА~~,IVГ)-2.2-2015-КЖ3 |
| | | | | | | | Средняя общеобразовательная школа на 600 учащихся для ~~IVА~~,IVГ климатических подрайонов с обычными геологическими условиями |
| Изм. | Кол. уч. | Лист | № док. | Подп. | Дата | | |
| Разраб. | | Мазурина | | | 09.15 | Школа на 600 учащихся | Стадия: РП; Лист: 37; Листов: |
| Проверил | | Попков | | | 09.15 | | |
| Утв. | | Чик | | | 09.15 | Лестница в осях 13-14. Узлы 1...3. Сечения 1-1,2-2. | Государственное предприятие "Институт жилища - НИПТИС им. Атаева С.С" |
| Н. контр. | | Пацай | | | 09.15 | | |

Привязан №2/2021-КЖ
Привязал Кенжалыев 18.02.21
Инв. №

Взам. инв. N | Подпись и дата | Инв. N подл.

Формат А3

1- 1

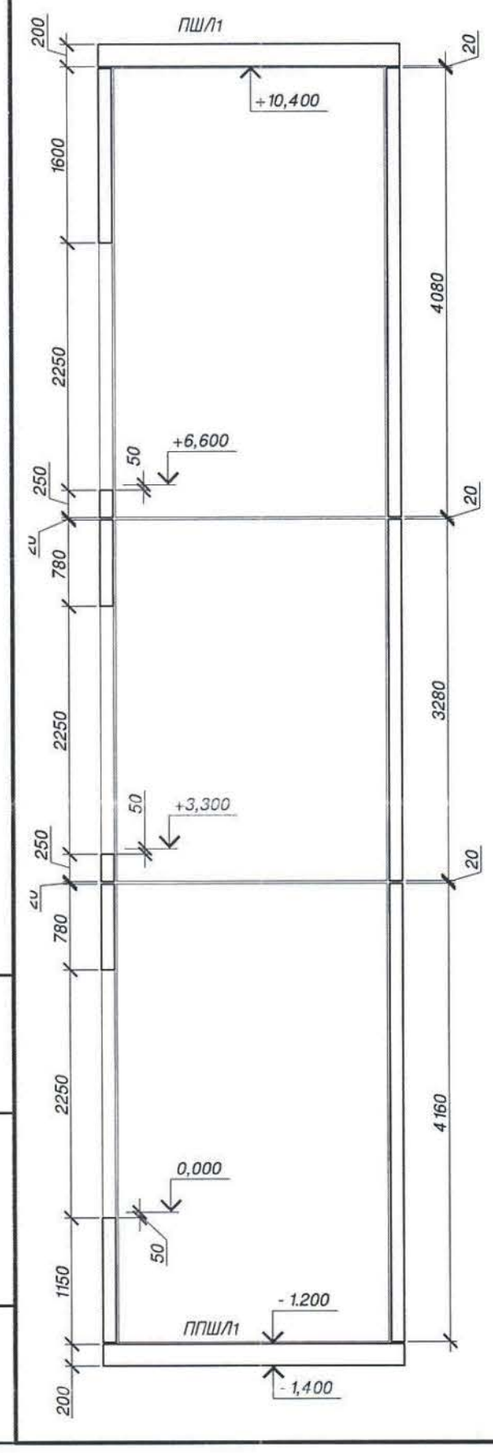


2- 2

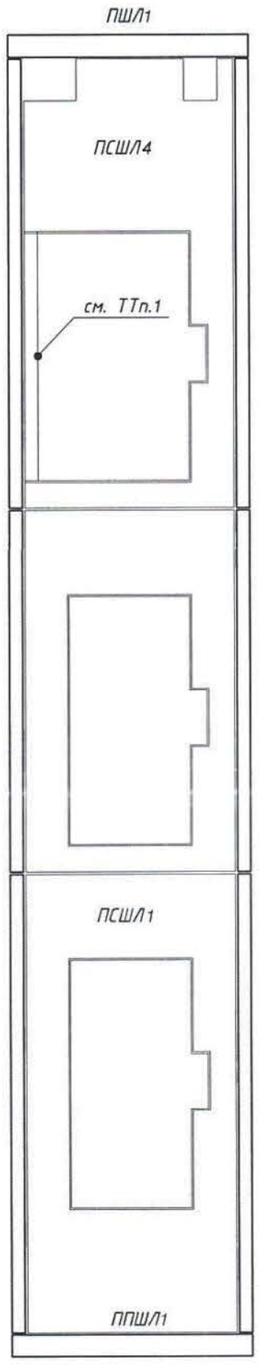


План шахты лифта на отм.- 1.200

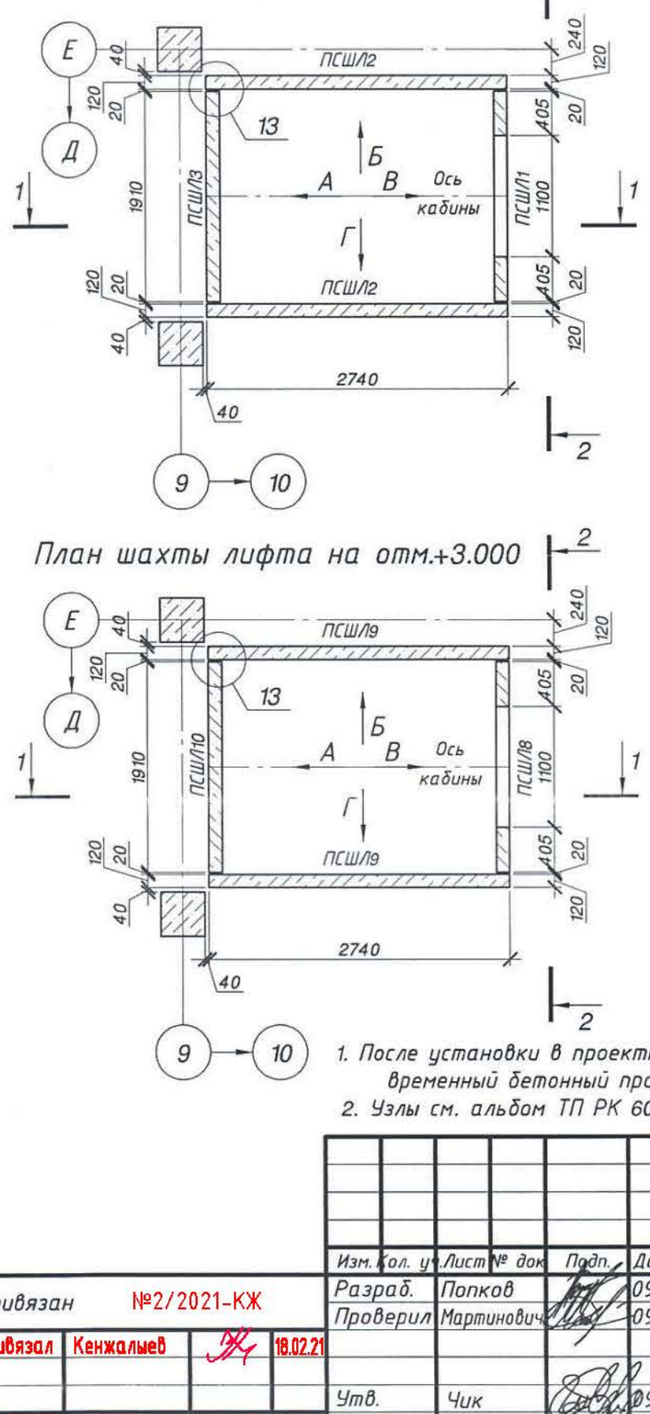


План шахты лифта на отм.+6.300

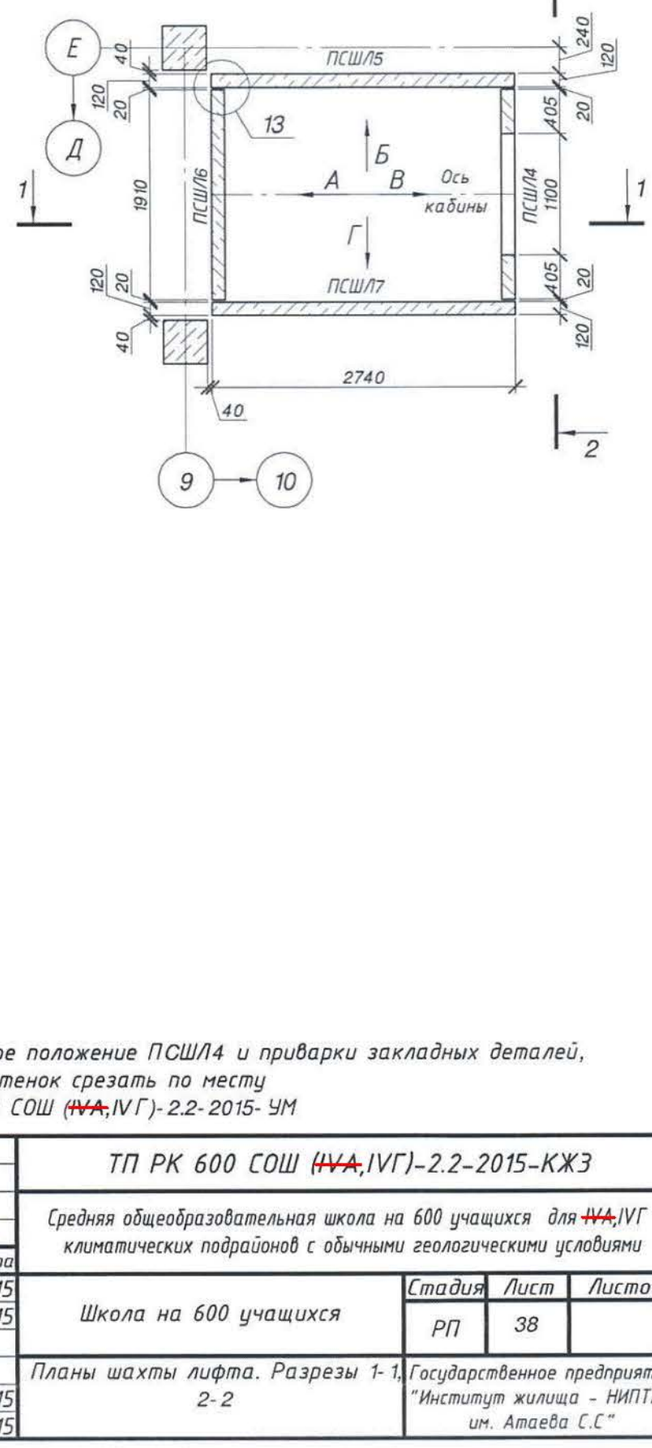


План шахты лифта на отм.+3.000




1. После установки в проектное положение ПСШЛ4 и приварки закладных деталей, временный бетонный простенок срезать по месту
2. Узлы см. альбом ТП РК 600 СОШ (~~IVА~~,IVГ)-2.2-2015- УМ

| Изм. | Кол. уч. | Лист | № док. | Подп. | Дата | ТП РК 600 СОШ (~~IVА~~,IVГ)-2.2-2015-КЖ3 | | | |
|---|---|---|---|---|---|---|---|---|---|
| | | | | | | Средняя общеобразовательная школа на 600 учащихся для ~~IVА~~,IVГ климатических подрайонов с обычными геологическими условиями | | | |
| Разраб. | | Попков | | | 09.15 | Школа на 600 учащихся | Стадия | Лист | Листов |
| Проверил | | Мартинович | | | 09.15 | | РП | 38 | |
| | | | | | | Планы шахты лифта. Разрезы 1-1, 2-2 | Государственное предприятие "Институт жилища - НИПТИС им. Атаева С.С" | | |
| Утв. | | Чик | | | 09.15 | | | | |
| Н. контр. | | Пацай | | | 09.15 | | | | |

Привязан №2/2021-КЖ

Привязал Кенжалыев 18.02.21

Инв. №

Развертка шахты лифта

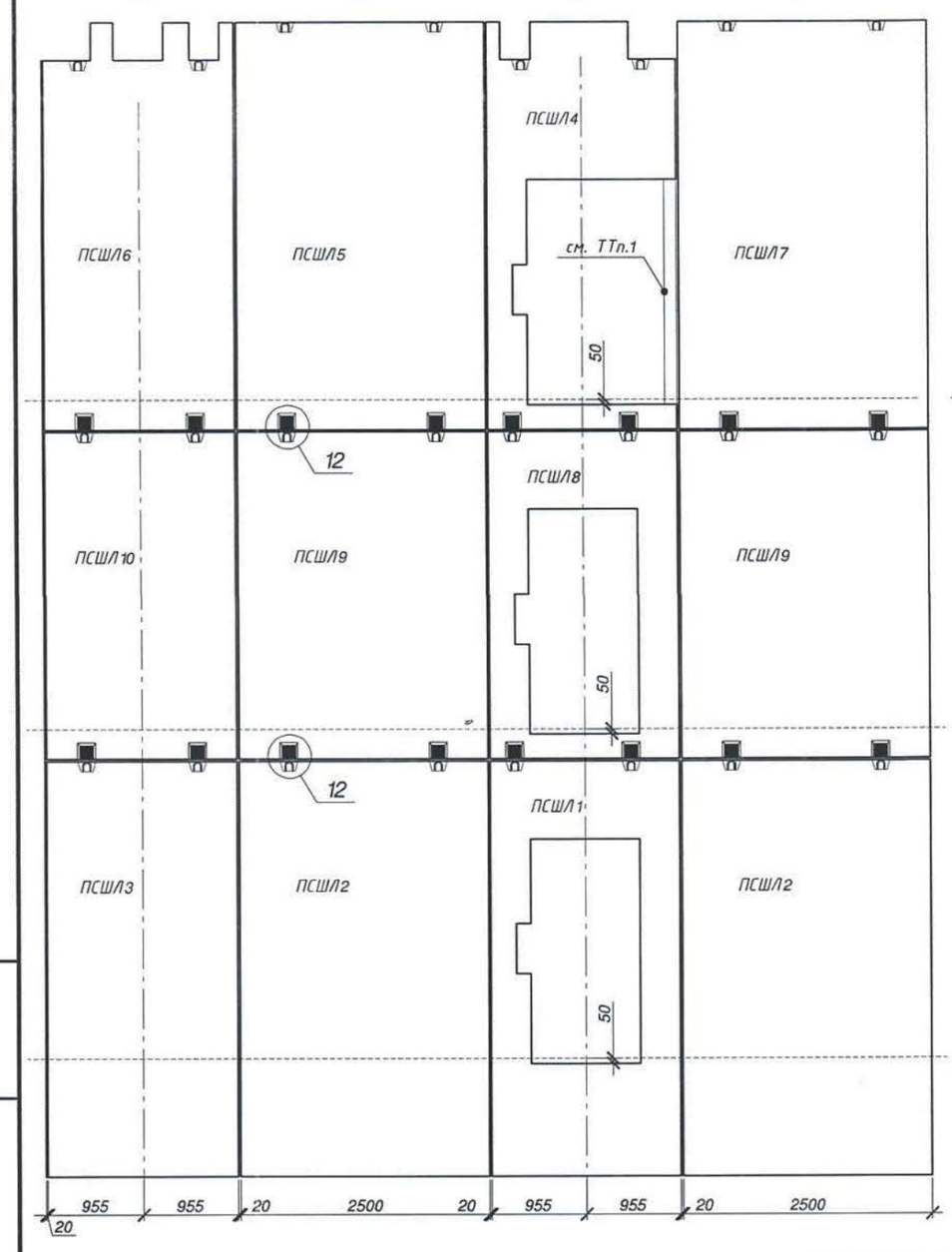


| Поз. | Обозначение | Наименование | Кол. | Масса, ед., кг | Примечание |
|---|---|---|---|---|---|
| ПСШЛ1 | ТП РК 600 СОШ (~~IVА~~,IVГ)-2.2-2015-КЖ.И6 | Панель стеновая шахты лифта ПСШЛ 19.42-1-1 | 1 | 1600 | |
| ПСШЛ2 | | Панель стеновая шахты лифта ПСШЛ 27.42-1 | 2 | 3400 | |
| ПСШЛ3 | | Панель стеновая шахты лифта ПСШЛ 19.42-1-2 | 1 | 2375 | |
| ПСШЛ4 | | Панель стеновая шахты лифта ПСШЛ 19.41-1-1 | 1 | 1200 | |
| ПСШЛ5 | | Панель стеновая шахты лифта ПСШЛ 27.41-1-1 | 1 | 3350 | |
| ПСШЛ6 | | Панель стеновая шахты лифта ПСШЛ 19.41-1-2 | 1 | 2175 | |
| ПСШЛ7 | | Панель стеновая шахты лифта ПСШЛ 27.41-1-2 | 1 | 3350 | |
| ПСШЛ8 | | Панель стеновая шахты лифта ПСШЛ 19.33-1 | 1 | 1100 | |
| ПСШЛ9 | | Панель стеновая шахты лифта ПСШЛ 27.33-1 | 2 | 2450 | |
| ПСШЛ10 | | Панель стеновая шахты лифта ПСШЛ 19.33-1-1 | 1 | 1900 | |
| ПШЛ1 | | Плита перекрытия шахты лифта ПШЛ 27.22-1 | 1 | 3000 | |
| ППШЛ1 | | Плита пола приямка шахты лифта ППШЛ 27.22-1 | 1 | 3000 | |

1. После установки в проектное положение ПСШЛ4 и приварки закладных деталей, временный бетонный простенок срезать по месту
2. Узлы см. альбом ТП РК 600 СОШ (~~IVА~~,IVГ)-2.2-2015- УМ

| Изм. | Кол. уч. | Лист | № док. | Подп. | Дата | ТП РК 600 СОШ (~~IVА~~,IVГ)-2.2-2015-КЖ3 | | | |
|---|---|---|---|---|---|---|---|---|---|
| | | | | | | Средняя общеобразовательная школа на 600 учащихся для ~~IVА~~,IVГ климатических подрайонов с обычными геологическими условиями | | | |
| Разраб. | | Попков | | | 09.15 | Школа на 600 учащихся | Стадия | Лист | Листов |
| Проверил | | Мартинович | | | 09.15 | | РП | 39 | |
| | | | | | | Планы шахты лифта. Развертка шахты лифта. Спецификация. | Государственное предприятие "Институт жилища - НИПТИС им. Атаева С.С" | | |
| Утв. | | Чик | | | 09.15 | | | | |
| Н. контр. | | Пацай | | | 09.15 | | | | |

Привязан №2/2021-КЖ

Привязал Кенжалыев 18.02.21

Инв. №

Взам инв. N | Подпись и дата | Инв. N подл.

# Ведомость заказа лифтов «SILVER»

## СПЕЦИФИКАЦИЯ (SPECIFICATION)

| | | |
|---|---|---|
| ЛИФТ (LIFT NO.) | | NO. ( L1: NHL1- PA13(1000)- CO60- 3/ 3) ( 1 ) Шт (UNIT) |
| ТИП ЛИФТА (LIFT TYPE) | | ПАССАЖИРСКИЙ (FOR PASSENGER) |
| ГРУЗОПОДЪЕМНОСТЬ (PERSONS / LOAD) | | 13 ЧЕЛОВЕК (PERSONS) / 1000 кг (kg) |
| СКОРОСТЬ (RATED SPEED) | | 60 m/min ( 1.0 m/s) |
| УПРАВЛЕНИЕ (DRIVING) | | VVVF (Цифровой привод с регулированием по частоте:MRL) / одиночное (SIMPLEX) |
| ЭТАЖЕЙ / ОСТАНОВОК (FLOOR / STOP) | | этажей(FLOOR): 3 / остановок(STOP) : 3 |
| ОБЩАЯ ВЫСОТА (TOTAL HEIGHT) | | СМ. РАЗРЕЗ ШАХТЫ (REFER TO HOISTWAY SECTION) |
| ВЫСОТА ПОДЪЕМА (TRAVEL) | | СМ. РАЗРЕЗ ШАХТЫ (REFER TO HOISTWAY SECTION) |
| ВНУТРЕННИЙ РАЗМ. КАБИНЫ (CAR INSIZE) | | 1100 mm(W) x 2100 mm(D) |
| ТИП УПРАВЛЕНИЯ ДВЕРЕЙ (OPENING DIRECTION) | | 2-х панельные центральные (2 PANEL CENTER OPENING) |
| РАЗМЕР ДВЕРЕЙ (DOOR SIZE) | | 900 mm(Ш: W) x 2100 mm(В: H) |
| ЛЕБЕДКА (MOTOR CAPACITY) | | переменный ток(AC) ( 6.7 ) kW |
| ТИП КАНАТА (ROPE TYPE) | | Ф10 x ( 5 ) ЖИЛ(WIRES) (2:1 СХЕМА ПОДВЕСКИ КАНАТОВ: ROPING) |
| НАПРАВЛЯЮЩИЕ (GUIDE RAIL) | КАБИНЫ (CAR SIDE) | T-( 8 )K |
| | ПРОТИВОВЕСА (C'WT SIDE) | T-( 8 )K |

## ЭЛЕКТРОСНАБЖЕНИЕ (BUILDING POWER SUPPLY)

| | | |
|---|---|---|
| ЭЛЕКТРО СНАБЖЕНИЕ (POWER SUPPLY) | ОСНОВНОЕ (POWER) | переменный ток(AC) Ф3 380 Вольт(volts) 50 Гц (Hz) |
| | ОСВЕЩЕНИЕ (LIGHTING) | переменный ток(AC) Ф1 220 Вольт(volts) 50 Гц (Hz) |
| ВВОДНЫЙ КАБЕЛЬ (LEAD- IN WIRE) (Lengt hs50m) | ОСНОВНОЕ (POWER) | HIV CABLE (10 )mm²x Ф3, 4 wires |
| | ОСВЕЩЕНИЕ (LIGHTING) | HIV CABLE ( 6 )mm²x Ф3, 2 wires |
| ЗАЗЕМЛЕНИЕ (EARTH WIRE) | | GV WIRE (10 )mm²x 1wire |
| КАБЕЛЬ ИНТЕРФОНА (INTERPHONE WIRE) | | OPEV WIRE (0.9 )mm²x 7wires<br>ПРОТЯГИВАЕТ ЗАКАЗЧИК (TRUNKING BY BUILDER) |
| МОЩНОСТЬ ТРАНСФОРМАТОРА (TRANSFORMER CAPACITY) | | ( 8.3 ) kVA |
| НОМИНАЛЬНЫЙ ТОК (N.F.B CAPACITY) | | ( 30 ) A |
| ТЕПЛООТДАЧА (HEAT DISSIPATION) | | ( 1500 )kCal/h |

## СПЕЦИФИКАЦИЯ ОПЦИЙ (Optional Spec.)

| | |
|---|---|
| EFS (Перевозка пожарных команд:Emergency Fire Service) | НЕТ (NO) |
| EFO(Возвращение на основной этаж в случае пожарной тревоги: Emergency Fire Return) | ДА (YES) |
| ARD (Доводка до ближайшего этажа в случае отключения электроэнергии: Auto. Rescue Device) | НЕТ (NO) |
| ОГНЕСТОЙКОСТЬ ДВЕРЕЙ (FIRE RATING DOOR) | N/A |

Формат А2

Инв. N подл. | Подпись и дата | Взам инв. N

| | | | | | | | |
|---|---|---|---|---|---|---|---|
| | | | | | | | ТП РК 600 СОШ (~~IVA~~,IVГ)- 2.2- 2015- КЖ3 |
| | | | | | | | Средняя общеобразовательная школа на 600 учащихся для ~~IVA~~,IVГ климатических подрайонов с обычными геологическими условиями |
| Изм. | Кол. уч. | Лист | № док. | Подп. | Дата | | |
| Разраб. | | Попков | | | 09.15 | Школа на 600 учащихся | Стадия: РП; Лист: 40; Листов: |
| Проверил | | Мартинович | | | 09.15 | | |
| Утв. | | Чик | | | 09.15 | Ведомость заказа лифтов | Государственное предприятие "Институт жилища - НИПТИС им. Атаева С.С." |
| Н. контр. | | Пацай | | | 09.15 | | |

Привязан №2/2021-КЖ

Привязал Кенжалыев 18.02.21

Инв. №

Формат А2

Перекрытие на отм.+3.000
Схема расположения отдельных стержней.

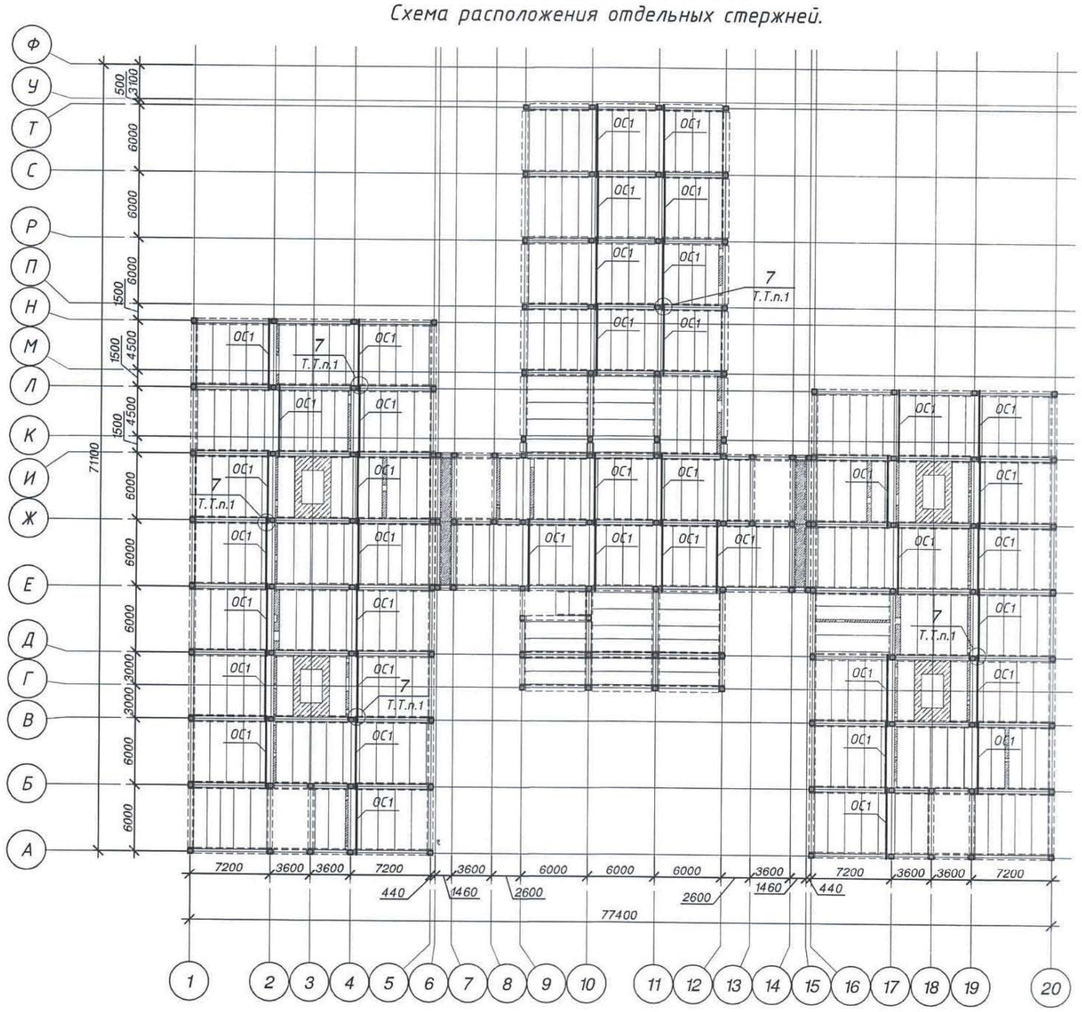


Перекрытие на отм.+6.300
Схема расположения отдельных стержней.

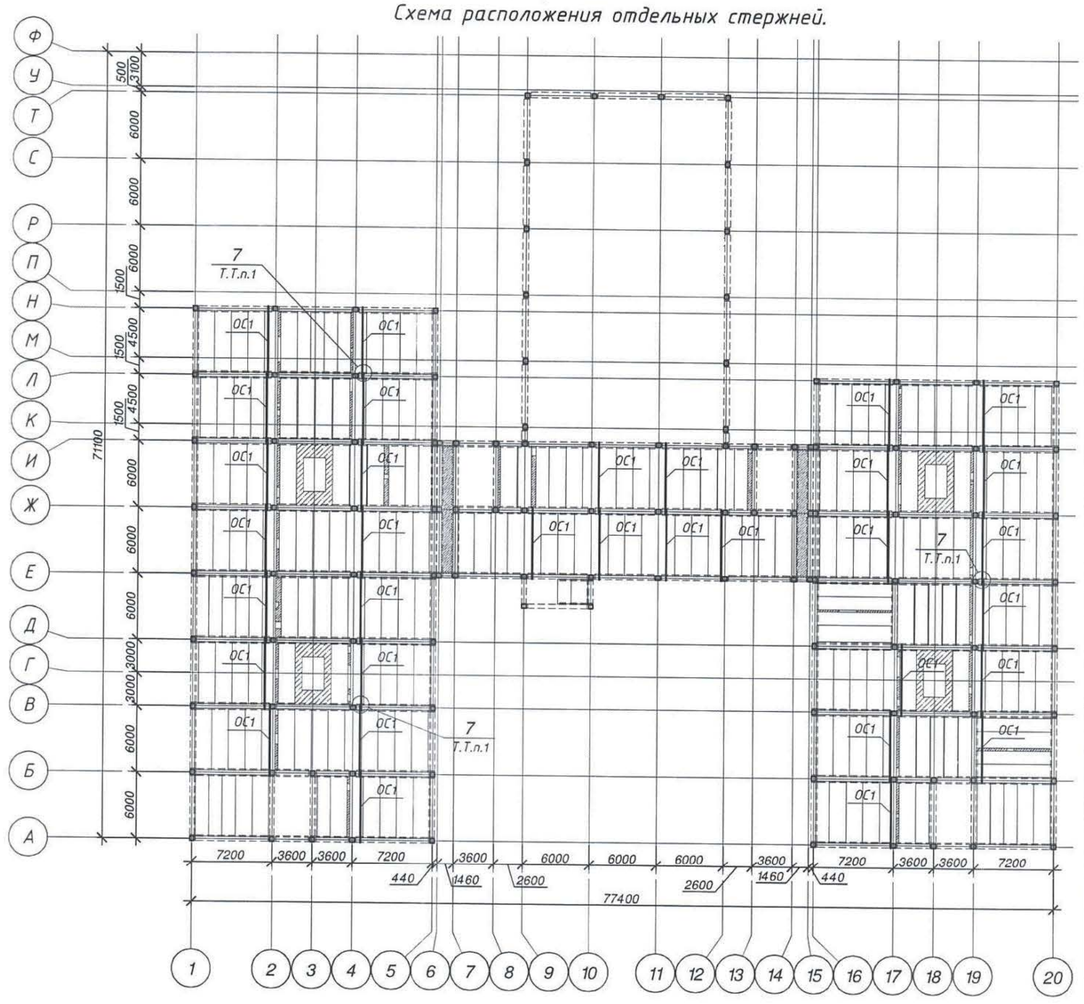


1. Узлы см. альбом ТП РК 600 СОШ (~~IVА~~,IVГ)-2.2-2015-УМ
2. Спецификацию см. лист 16, 17
3. Стержни ОС1 устанавливаются после монтажа диска перекрытия.

Привязан №2/2021-КЖ
Привязал Кенжалыев 18.02.21
Инв. №

| Изм. | Кол. уч. | Лист | № док. | Подп. | Дата |
|---|---|---|---|---|---|
| Разраб. | | Попков | | | 09.15 |
| Проверил | | Мартинович | | | 09.15 |
| Утв. | | Чик | | | 09.15 |
| Н. контр. | | Пацай | | | 09.15 |

ТП РК 600 СОШ (~~IVА~~,IVГ)-2.2-2015-КЖ3

Средняя общеобразовательная школа на 600 учащихся для ~~IVА~~,IVГ климатических подрайонов с обычными геологическими условиями

Школа на 600 учащихся

| Стадия | Лист | Листов |
|---|---|---|
| РП | 41 | |

Перекрытие на отм. +3.000, +6.300. Схема раскладки отдельных стержней.

Государственное предприятие "Институт жилища - НИПТИС им. Атаева С.С"

Инв. N подл. | Подпись и дата | Взам инв. N

Формат А2

Перекрытие на отм.+8.370
Схема расположения отдельных стержней.

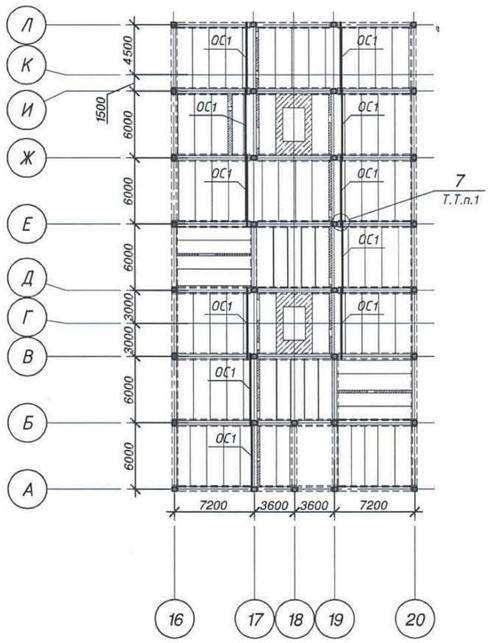


Перекрытие на отм.+9.600
Схема расположения отдельных стержней.

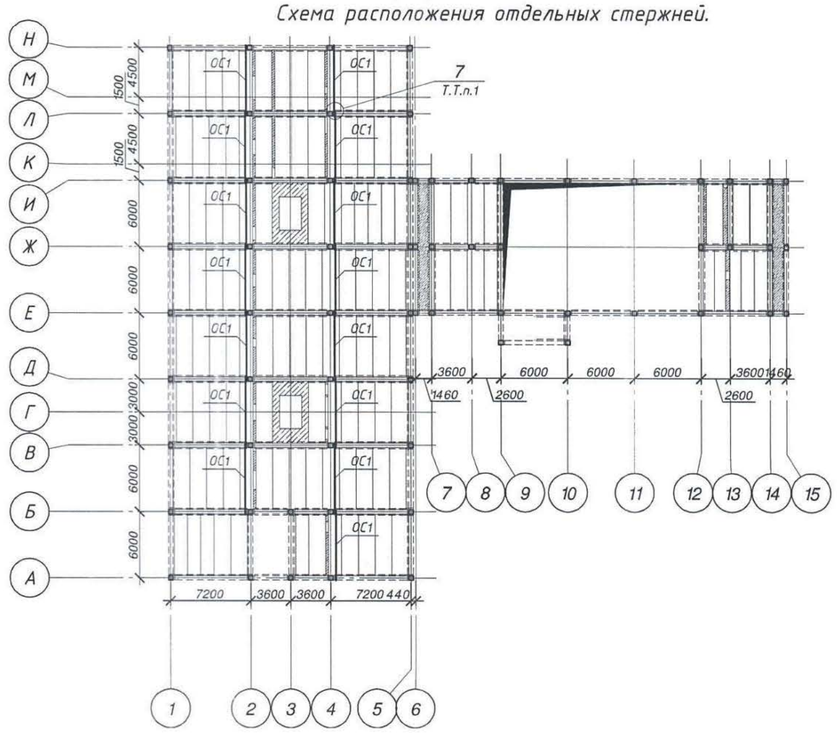


Перекрытие на отм.+11.670
Схема расположения отдельных стержней.

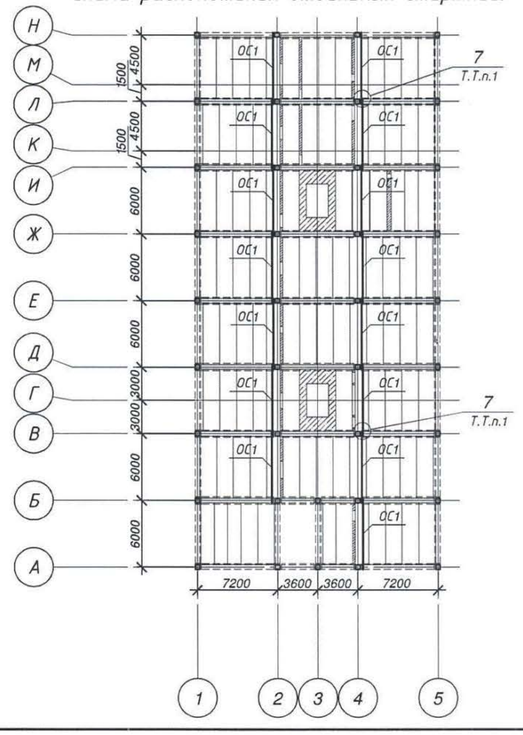


1. Узлы см. альбом ТП РК 600 СОШ (~~IVА~~,IVГ)-2.2-2015-УМ
2. Спецификацию см. лист 18, 19, 20
3. Стержни ОС1 устанавливаются после монтажа диска перекрытия.

| | | | | | | | |
|---|---|---|---|---|---|---|---|
| | | | | | | ТП РК 600 СОШ (~~IVА~~,IVГ)-2.2-2015-КЖ3 | |
| | | | | | | Средняя общеобразовательная школа на 600 учащихся для ~~IVА~~,IVГ климатических подрайонов с обычными геологическими условиями | |
| Изм. | Кол. уч. | Лист | № док. | Подп. | Дата | | |
| Разраб. | | Попков | | | 09.15 | Школа на 600 учащихся | Стадия: РП; Лист: 42; Листов: |
| Проверил | | Мартинович | | | 09.15 | | |
| Утв. | | Чик | | | 09.15 | Перекрытие на отм. +8.370, +9.600, +11.670. Схема раскладки отдельных стержней. | Государственное предприятие "Институт жилища - НИПТИС им. Атаева С.С" |
| Н. контр. | | Пацай | | | 09.15 | | |

Привязан №2/2021-КЖ
Привязал Кенжалыев 18.02.21
Инв. №

Инв. N подл. | Подпись и дата | Взам инв. N