Товарищество с ограниченной ответственностью
«ТОП ПРОЕКТ»
Жауапкершілігі шектеулі серіктестік
ГСЛ №13021179 от 30.09.2013г.
г.Актобе, ул. Тургенева, дом 110, кв.90
Тел.: 8 (701) 414-8118
e-mail: topproject@list.ru

Заказчик: ГУ "Акжаикский районный отдел архитектуры,градостроительства и строительства" Западно-Казахстанской области
Заказ: №64-3-19.10.18

Рабочий проект

Строительство инженерно - коммуникационной инфраструктуры одноэтажного двухквартирного жилого дома в поселке Алмалы Акжаикского района ЗКО

Том I Альбом I
Раздел НВК

Директор *Бекбулатва Ш.К.*
ГИП *Балтабаев Р.А.*

Ведомость рабочих чертежей основного комплекта

Лист	Наименование	Примечание
1	Общие данные	
2	План наружного водоснабжения и канализации	М 1:500
3	Продольный профиль В1;Таблица водопроводных колодцев	
4	Выгреб 2м^3	

ВЕДОМОСТЬ ССЫЛОЧНЫХ И ПРИЛАГАЕМЫХ ДОКУМЕНТОВ

Обозначение	Наименование	Примечание
	Ссылочные документы	
Т.П. 901-09-11.84	Колодцы водопроводные	
Т.П. 901-09-22.84	Колодцы канализационные	
Т.П. 901-9-17.87	Упоры для наружных напорных трубопроводов	
	Прилагаемые докумекнты	
НВК.СО	Спецификация оборудования и материалов	Листов 1

ОСНОВНЫЕ ПОКАЗАТЕЛИ ПО ЧЕРТЕЖАМ ВОДОПРОВОДА И КАНАЛИЗАЦИИ

Наименование системы	Потребный напор на вводе м	Расчетный расход				Установленная мощность эл. двигателей кВт	Примечание
		м3/сут	м3/ч	л/с	при пожаре л/с		
В1 на 1 квартиру	10	2.4	0.94	0.55	–	–	
К1 на 1 квартиру	–	2.4	0.94	0.55	–	–	

Настоящий проект разработан в соответствии с нормами и правилами, действующими на территории республики Казахстан и предусматривает мероприятия, обеспечивающие пожарную, взрывопожарную, экологическую и санитарно-гигиеническую безопасность для жизни и здоровья людей при правильной эксплуатации зданий и сооружений.

Главный инженер проекта Балтабаев Р.А

Общие данные

Наружные сети водопровода и канализации

Проект разработан на основании задания на проектирование, архитектурно-строительных чертежей, СН РК 4.01-03-2013 "Наружные сети и сооружения водоснабжения и водоотведения", СН РК 4.01-03-2011 "Водоотведение. Наружные сети и сооружения", технических условий.

Наружные сети водоснабжения

Расчетные расходы хозяйственно питьевой воды: 1,2 м^3/сут (общий 2,4 м^3/сут);

Расчетные расходы стоков: 1,2 м^3/сут. (общий 2,4 м^3/сут);

К зданию проектируются системы водоснабжения и канализации состоящие из:

- хозяйственно-питьевого водопровода;
- бытовой канализации.

Требуемый напор 10м. Гарантийный напор – 20м.

Проектом предусмотрено хозяйственно-питьевое водоснабжение здания от существующих сельских сетей водопровода диаметром 110мм. Точка врезки существующий водопроводный колодец ВК диаметром 1500мм ,

Схема хозяйственно питьевого водопровода- тупиковая.

Хозпитьевой водопровод проложить полиэтиленовыми трубами диаметром 32мм SDR17 по СТ РК ИСО 4427-2004 на глубину 2.5 метра с уклоном не менее 0.002. Основание под трубопроводом песчаное h=100мм, произвести засыпку песком трубопровод h=300мм. Протяженность трубопровода Ду 32х3 – 50,0 м; Ду 20х3,4 – 28,6 м .

Наружная канализация

Сброс бытовых сточных вод производится по проектируемой самотечной канализации в проектируемый выгреб V=2м3.

Выпуск канализации учтен в разделе ВК.

Ду 100 м – 3,5 м

Плодородный слой почвы на площади толщиной 0,2м, занимаемой траншеей, до начала основных земляных работ должен быть снят и перемещен в отвалы для последующего использования его при рекультивации.

Уровень грунтовых вод не вскрыт на глубине 6м.

Перед началом строительства сетей на место строительства вызвать представителей соответствующих служб (организаций) эксплуатирующих пересекаемые, при наличии, подземные коммуникации.

Монтаж сетей вести в соответствии с требованиями СНиП РК 4.01.02-2009.

Котлованы и траншеи, разрабатываемые на улицах, проездах, во дворах населенных пунктов, а местах где происходит движение людей или транспорта, должны быть ограждены защитным ограждением с учетом требований ГОСТ 23407-78.

Согласовано

Взам. инв. №

Подпись и дата

Инв. № подл.

Изм.	Кол. уч.	Лист	№ док.	Подп.	Дата
Разработал		Кушабаев А.С.			04.12
Проверил		Балтабаев Р.А.			04.12
ГИП		Балтабаев Р.А.			04.12
Н.контроль		Белгареев Ш.Ш.			04.12

№64-3-19.10.18-НВК

Строительство инженерно – коммуникационной инфраструктры одноэтажного двухквартирного жилого дома в поселке Алмалы Акжаикского района ЗКО

Наружное водоснабжение и канализаия

Стадия	Лист	Листов
РП	1	4

Общие данные

Формат А3

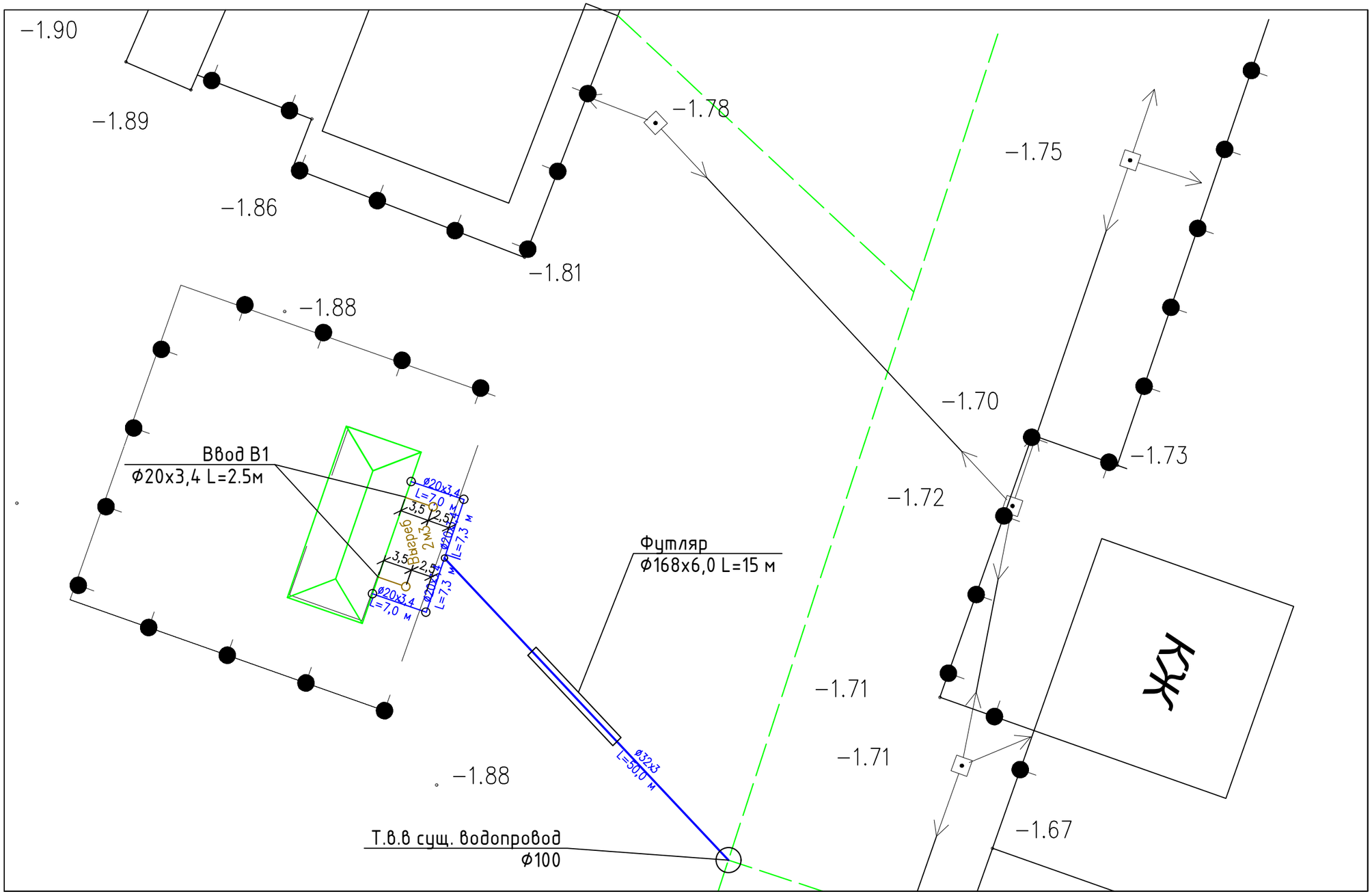

Условные обозначения

Сущ. водопровод

В1 Проект. водопровод

Линии электропередач

Изм.	Кол. уч.	Лист	№ док.	Подп.	Дата
Разработал		Кушабаев А.С.			04.12
Проверил		Балтабаев Р.А.			04.12
ГИП		Балтабаев Р.А.			04.12
Н.контроль		Белгареев Ш.Ш.			04.12

№64-3-19.10.18-НВК

Строительство инженерно – коммуникационной инфраструктры одноэтажного двухквартирного жилого дома в поселке Алмалы Акжаикского района ЗКО

Наружное водоснабжение и канализаия

Стадия	Лист	Листов
РП	2	4

План водоснабжение и канализации М1:500

ТОО "ТОП ПРОЕКТ"

Согласовано

Взам. инв. №

Подпись и дата

Инв. № подл.

Формат А3

В1

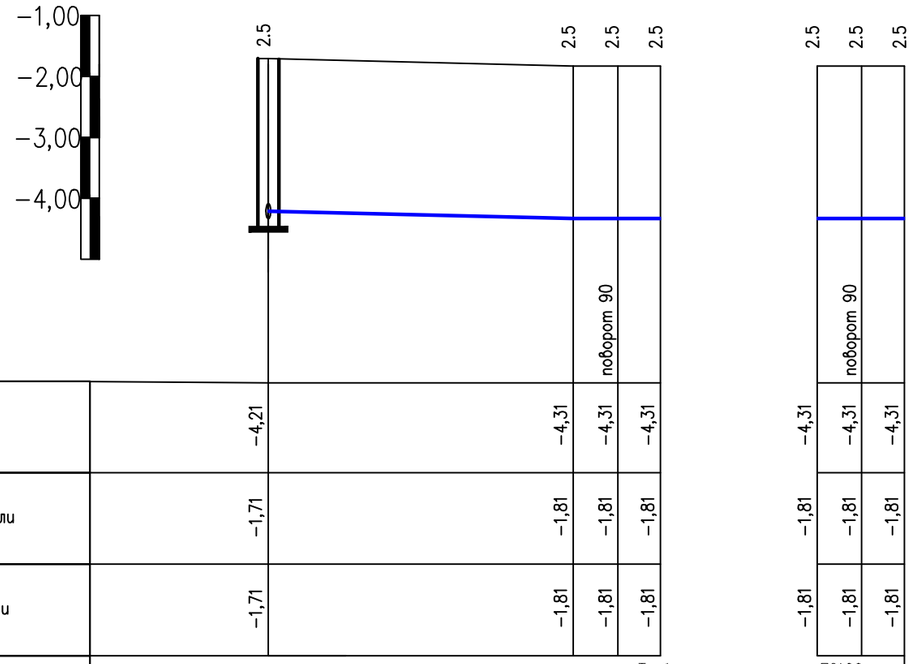

М 1:1000 по горизонтали

М 1:100 по вертикали

Отметка низа или лотка трубы	−4,21	−4,31	−4,31	−4,31	−4,31	−4,31	−4,31	−4,31	
Проектная отметка земли	−1,71	−1,81	−1,81	−1,81	−1,81	−1,81	−1,81	−1,81	
Натурная отметка земли	−1,71	−1,81	−1,81	−1,81	−1,81	−1,81	−1,81	−1,81	
Обозначение трубы и тип изоляции	Труба из полиэтилена ПЭ100 ø32 SDR26 СТ РК ИСО 4427−2004 "Питьевая"				Труба из полиэтилена ПЭ100 ø20 SDR26 СТ РК ИСО 4427−2004 "Питьевая"				
Основание	Песчаная подушка 100 мм								
Уклон, ‰ / Длина, м		64,3	2,00	0,0 / 14,3		2,00	0,0 / 14,3		
Расстояние, м		50,0		7.3	7.0		7.3	7.0	
№ колодца, точки, угла поворота	ВК (сущ)		Уп1 ↗				Уп1 ↗		

Ввод в жилое здание Кварира №1

Ввод в жилое здание Кварира №2

Сечение траншеи для укладки трубопровода

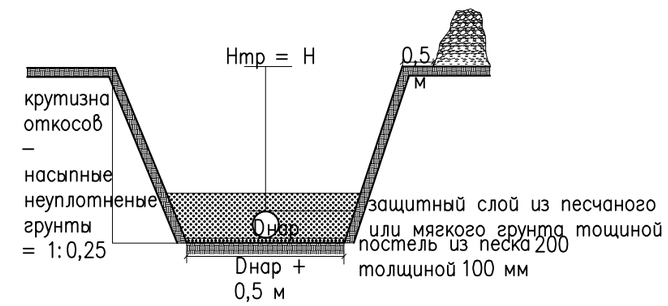

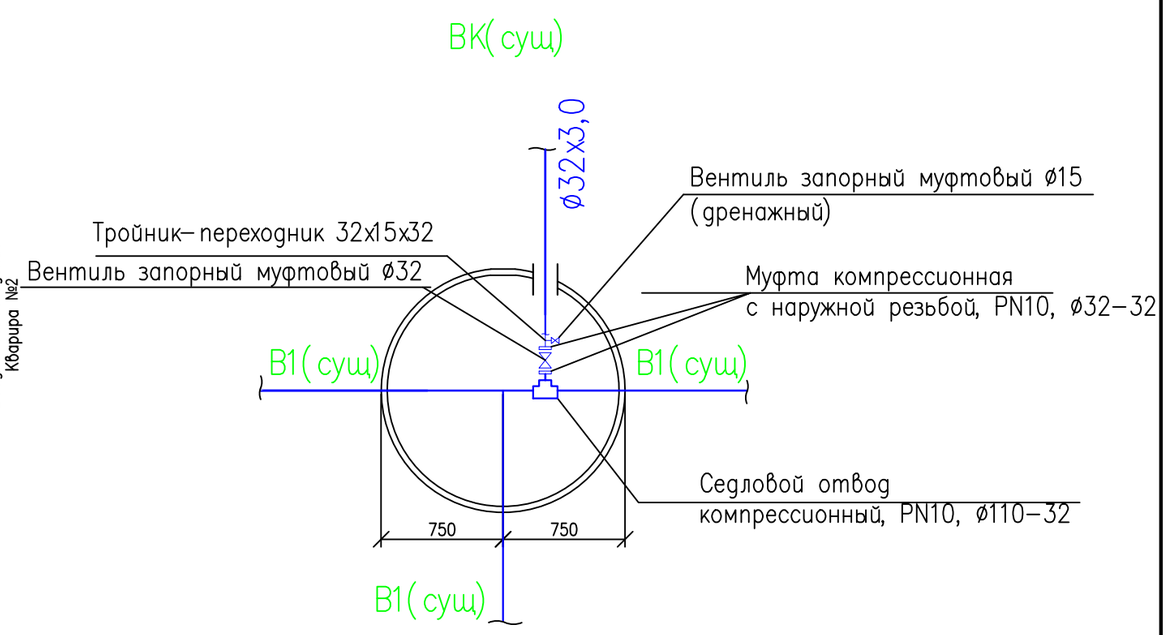

Изм.	Кол. уч.	Лист	№ док.	Подп.	Дата
Разработал		Кушабаев А.С.			04.12
Проверил		Балтабаев Р.А.			04.12
ГИП		Балтабаев Р.А.			04.12
Н.контроль		Белгареев Ш.Ш.			04.12

№64−3−19.10.18−НВК

Строительство инженерно – коммуникационной инфраструктры одноэтажного двухквартирного жилого дома в поселке Алмалы Акжаикского района ЗКО

Наружное водоснабжение и канализаия

Стадия	Лист	Листов
РП	3	4

Продольный профиль В1; Таблица водопроводных колодцев

ТОО "ТОП ПРОЕКТ"

Согласовано

Взам. инв. №

Подпись и дата

Инв. № подл.

Формат А3

План выгреба V=2 м³

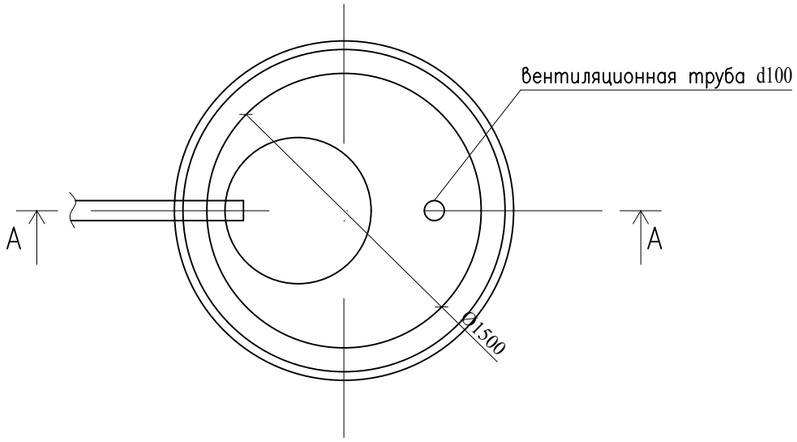

Разрез 1–1

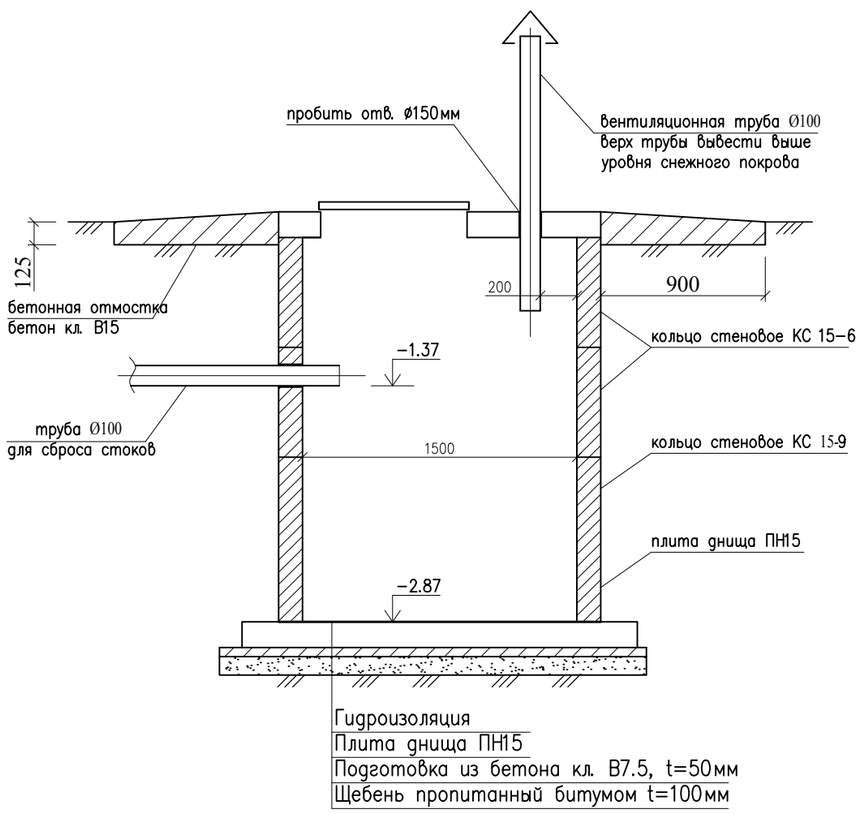

Спецификация элементов на колодец

№	Обозначение	Наименование	Ед.изм.	Кол.
		Выгреб V=2м³		
1	Серия 3.900.1–14	Плита перекрытия ПП15–1	шт.	1
2	Серия 3.900.1–14	Кольцо стеновое КС15–9	шт.	1
3	Серия 3.900.1–14	Кольцо стеновое КС15–6	шт.	2
4	Серия 3.900.1–14	Плита днища ПН15	шт.	1
5	ГОСТ3634–99	Люки тип ЛМ (А15)	шт.	1
6	ГОСТ10704–91	Труба вентиляционная Ø108х4.5	м	1.5
		Материалы		
		Подготовка из бетона кл. В7.5, V=0.20м³		
		Щебень пропитанный битумом, V=0.20м³		

Гидроизоляция днища выгреба - штукатурная асфальтовая из горячего асфальтового раствора, толщиной 10 мм по огрунтовке разжиженым битумом. Наружная гидроизоляция стен-окрасочная из горячего битума в 2 слоя толщ. 4 мм, по огрунтовке из битума, растворенного в бензине. Стыки сборных ж/б колец оклеить полосой гнилостойкой ткани шириной 20-30 см.

Согласовано

Взам. инв. №

Подпись и дата

Инв. № подл.

Изм.	Кол.уч	Лист	№док	Подп.	Дата	№64–3–19.10.18–НВК		
						Строительство инженерно – коммуникационной инфраструктры одноэтажного двухквартирного жилого дома в поселке Алмалы Акжаикского района ЗКО		
Разработал		Кушабаев А.С.			04.12	Наружное водоснабжение и канализаия	Стадия	Лист	Листов
Проверил		Балтабаев Р.А.			04.12		РП	4	4
ГИП		Балтабаев Р.А.			04.12	Выгреб 2 м³	ТОО "ТОП ПРОЕКТ"		
Н.контроль		Белгареев Ш.Ш.			04.12				

Поз.	Наименование и техническая характеристика оборудования и материалов	Тип, марка оборудования	Код оборудования, изделия	Завод изготовитель	Единица измере-ния	Кол-во	Масса ед., кг	Примечание
	Наружный водопровод							
1	Труба полиэтиленовая HDPE100, ø32х3,0мм	ГОСТ 18599-2001	SDR17	"АЗПТ"	м	50,0	0.19	
2	Труба полиэтиленовая HDPE100, ø20х3,4мм	ГОСТ 18599-2001	SDR17	"АЗПТ"	м	28,6	0,12	
3	Футляр из стальных труб, L=15,0 м , ø168х6,0мм	ГОСТ 705-80			шт	1		
4	Вентиль запорный муфтовый ø32	15ч8р2			шт	1		
5	Вентиль запорный муфтовый ø15	15ч8р2			шт	1		
6	Гильза из стальных труб, L=0,1 м , ø168х6,0мм	ГОСТ 705-80			шт	1		
7	Муфта компрессионная с наружной резьбой, PN10, ø32-32				шт	2		
8	Тройник компрессионный с наружной резьбой, PN10, ø32х15х32				шт	1		
9	Седловой отвод компрессионный, PN10, ø110-32				шт	1		
10	Отвод компрессионный, PN10, ø20				шт	4		
11	Тройник сварной, ø32х32х32		SDR17		шт	1		
12	Переходник ПЭ 32х20		SDR17		шт	1		
13	Врезка в существующий водопровод 110/32				шт	1		
	Наружная канализация							
2	Выгреб 2 м3	См. лист 4			шт	2		
3	Труба полиэтиленовая HDPE100, SDR21, ø110х5,3мм	СТ РК ИСО 4427-2004 "техническая"			м	11,0		

Согласовано

Взам. инв. №

Подп. и дата

Инв. № подл.

Изм.	Кол.уч	Лист	№док	Подп.	Дата
Разработал		Кушабаев А.С.			
Проверил		Балтабаев Р.А.			
ГИП		Балтабаев Р.А.			
Н.контроль		Белгареев Ш.Ш.			

№64-3-19.10.18-НВК.СО

Строительство инженерно - коммуникационной инфраструктры одноэтажного двухквартирного жилого дома в поселке Алмалы Акжаикского района ЗКО

Наружное водоснабжение и канализаия

Стадия	Лист	Листов
РП	1	1

Ведомость оборудования, изделий и материалов

ТОО "ТОП ПРОЕКТ"