Товарищество с ограниченной ответственностью
«ТОП ПРОЕКТ»
Жауапкершілігі шектеулі серіктестік
ГСЛ №13021179 от 30.09.2013г.
г.Актобе, ул. Тургенева, дом 110, кв.90
Тел.: 8 (701) 414-8118
e-mail: topproject@list.ru

Заказчик: ГУ "Акжаикский районный отдел архитектуры,градостроительства и строительства" Западно-Казахстанской области
Заказ: №64-6-19.10.18

Рабочий проект

Строительство инженерно - коммуникационной инфраструктуры одноэтажного двухквартирного жилого дома в поселке Мерген Акжаикского района ЗКО

Том I Альбом II
Раздел ГСН

Директор *Бекбулатва Ш.К.*
ГИП *Балтабаев Р.А.*

Ведомость рабочих чертежей основного комплекта

Лист	Наименование	Примечание
1	Общие данные	
2	План газопровода низкого давления М1:500	М 1:500
3	Аксонометрическая схема газопровода низкого давления; Фасад 1–5; Фасад А–Г	
4	Опора металлическая под газопровод Н=2,4 м	

Ведомость ссылочных и прилогаемых материиалов

Обозначение	Наименование	Примечание
	ССЫЛОЧНЫЕ ДОКУМЕНТЫ	
МСН 4.03–01–2003	Газораспределительные системы	
СП 42–101–2003	Общие положения по проектированию и строительству	
	газораспределительных систем из мет.и полиэт. труб	
серия 5.905–15	Оборудование, узлы и детали наружных газопроводов	
	Требования промышленной безопасности систем	
	распределения и потребления природных газов	
	Требования по безопасности объектов систем газоснабжения	
СН РК 4.03–01–2011	Газораспределительные системы	
Технический регламент	Требования к безопасности систем газоснабжения	
СП РК 4.03–101–2013	Газораспределительные системы	
№64–1–19.10.18–ГСН.СО	Ведомость оборудования. изделий и материалов	

Настоящий проект разработан в соответствии с нормами и правилами, действующими на территории республики Казахстан и предусматривает мероприятия, обеспечивающие пожарную, взрывопожарную, экологическую и санитарно–гигиеническую безопасность для жизни и здоровья людей при правильной эксплуатации зданий и сооружений.

Главный инженер проекта Балтабаев Р.А

Общие данные

Данный проект разработан на основании технических условий № 3016 от 19.07.2018г., выданных АПФ АО "КазТрансГаз Аймак".

Точка врезки в существующий газопровод низкого давления, проложенный в надземном исполнении, Ду 40 мм

Наружный газопровод низкого давления запроектирован из стальных водогазопроводных труб по ГОСТ 3262–75: Ду40х3,0мм., Ду20х2,5мм. Проектом предусмотрена прокладка газопровода низкого давления к жилым домам по опорам вдоль территорий и на кронштейн креплениях по зданию. На вводе газопровода в кухню устанавливаем отключающее устройство – кран шаровый ду 20мм. Не допускается использовать для строительства газопроводов трубы сплющенные, имеющие уменьшение диаметра более чем на 5% от нормального, и трубы с надрезами и царапинами глубиной более 0,7 мм. Надземный газопровод и все металлические части защитить от воздействия атмосферной коррозии покрытием, состоящим из двух слоев грунтовки и двух слоев краски. Газопровод окрасить желтой краской, опоры черной краской.

Проектом предусмотрено испытание газопровода низкого давления на прочность и герметичность давлением (приложение 4 "Требования по безопасности объектов систем газоснабжения"):

Строительство и монтаж газопровода вести согласно МСН 4.03–01–2003, СН. РК 04. 03–01–2011, СНиП РК 3.02–43–2007, СП РК 4.03.–101–2013 ,Технический регламент: Требования к безопасности систем газоснабжения. Требования по безопасности объектов систем газоснабжения.

Основные показатели по рабочим чертежам марки ГСН

Наименование помещения	Объем, м3	Наименование агрегата	Кол.	Расход газа м³/ч на аг–регат	Расход газа м³/ч общий	Давление газа	Примечание*
Квартира 1	23,49	ПГ–4	1	1,92	6,4		
		Daewoo DGB–130MSC	1	1,28			
Квартира 2	23,76	ПГ–4	1	1,92			
		Daewoo DGB–130MSC	1	1,28			

Изм.	Кол. уч.	Лист	№ док.	Подп.	Дата	№64–1–19.10.18–ГСН		
						Строительство инженерно – коммуникационной инфрас..–труктры одноэтажного двухквартирного жилого дома в поселке Мерген Акжаикского района ЗКО		
Разработал		Кушабаев А.С.			04.12	Наружное водоснабжение и канализаия	Стадия	Лист	Листов
Проверил		Балтабаев Р.А			04.12		РП	1	4
ГИП		Балтабаев Р.А			04.12				
Н.контроль		Белгареев Ш.Ш.			04.12	Общие данные	ТОО "ТОП ПРОЕКТ"		

Согласовано

КЖ

Подпись и дата

Инв. № подл.

Формат А3

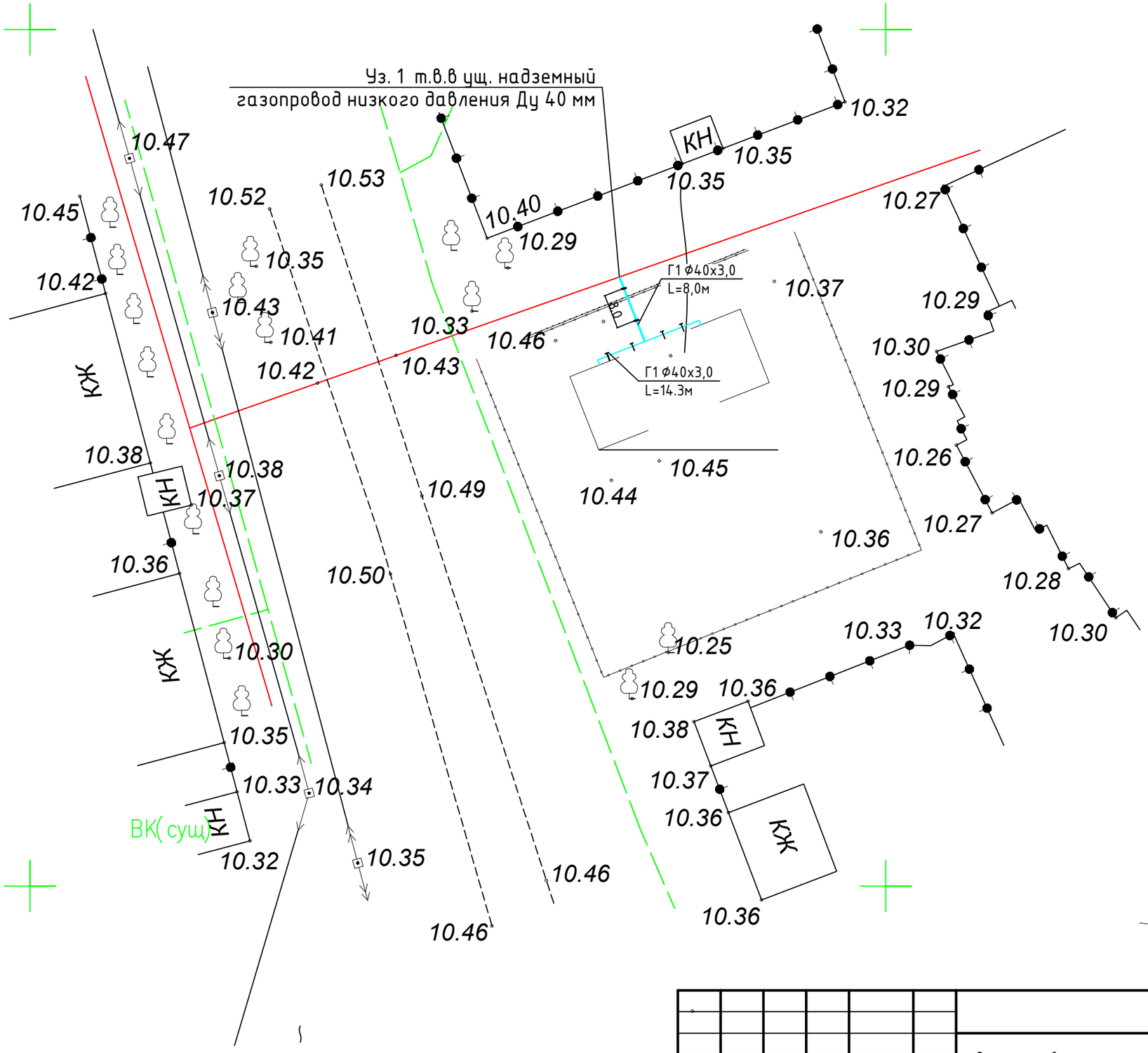

Изм.	Кол. уч.	Лист	№ док.	Подп.	Дата
Разработал		Кушабаев А.С.			04.12
Проверил		Балтабаев Р.А.			04.12
ГИП		Балтабаев Р.А.			04.12
Н.контроль		Белгареев Ш.Ш.			04.12

№64–6–19.10.18–НВК

Строительство инженерно – коммуникационной инфрас.–труктры одноэтажного двухквартирного жилого дома в поселке Мерген Акжаикского района ЗКО

Наружное водоснабжение и канализаия

Стадия	Лист	Листов
РП	2	4

План водоснабжение и каналицации М1:500

ТОО "ТОП ПРОЕКТ"

Согласовано

Взам. инв. №

Подпись и дата

Инв. № подл.

Формат А3

Фасад 1–5

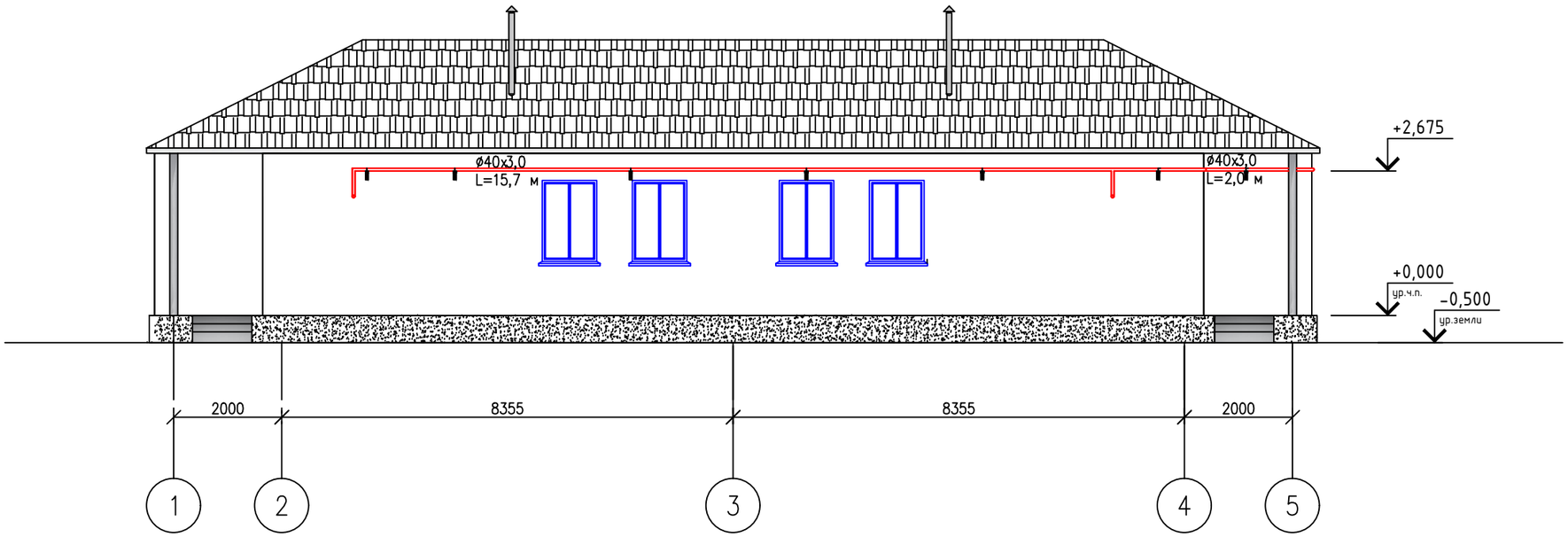

Фасад А–Г

Согласовано

Взам. инв. №

Подпись и дата

Инв. № подл.

Изм.	Кол. уч.	Лист	№ док.	Подп.	Дата
Разработал		Кушабаев А.С.			04.12
Проверил		Балтабаев Р.А.			04.12
ГИП		Балтабаев Р.А.			04.12
Н.контроль		Белгареев Ш.Ш.			04.12

№64–6–19.10.18–ГСН

Строительство инженерно – коммуникационной инфрас.–труктры одноэтажного двухквартирного жилого дома в поселке Мерген Акжаикского района ЗКО

Наружное водоснабжение и канализаия

Стадия	Лист	Листов
РП	3	4

Аксонометрическая схема газопровода низкого давления; Фасад 1–5; Фасад А–Г

ТОО "ТОП ПРОЕКТ"

Формат А3

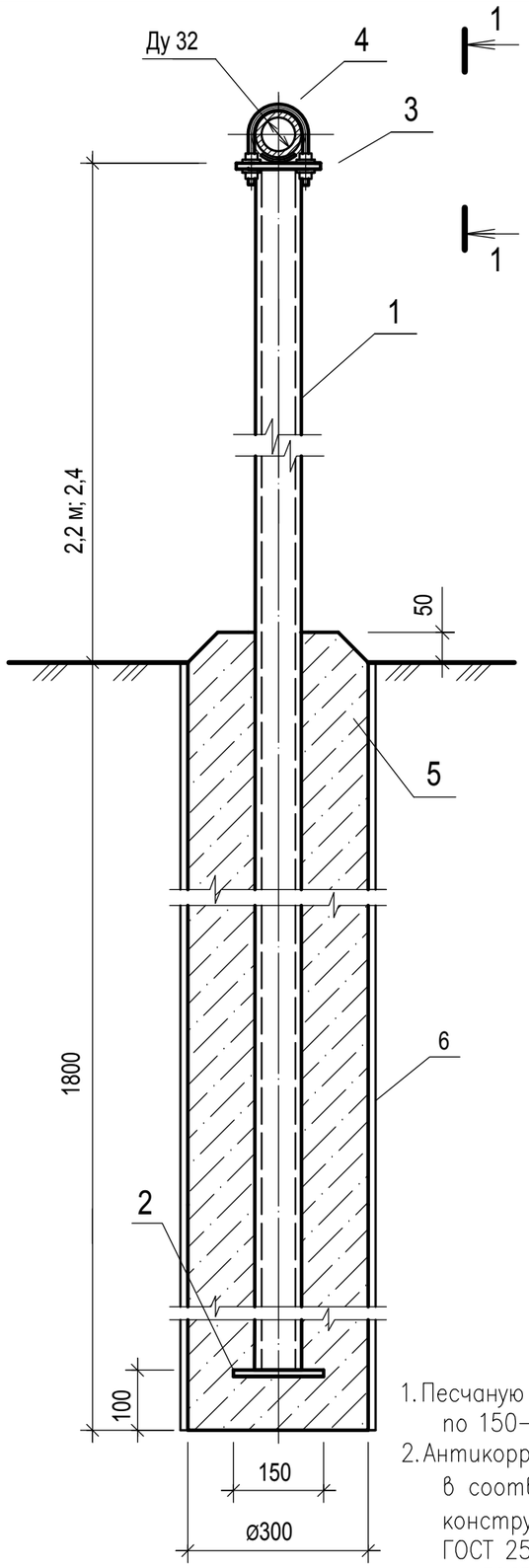

1-1

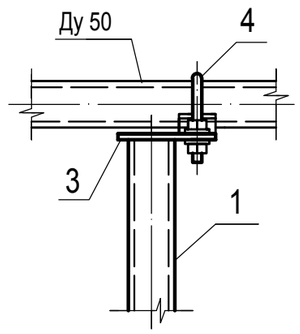

Поз.3

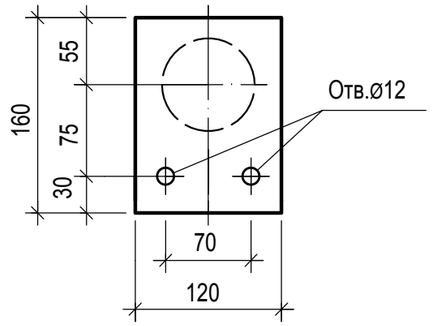

Спецификация.

Марка. Поз.	Обозначеие	Наименование	Кол,	Масса ед.,кг	Примеч.
1	ГОСТ 10704-91	Труба стальная электросварная	2,0	5,4	шт
		ø76х3 L= 4000 мм			
2	ГОСТ 19903-90	Пята -150х150х8	2,0	1,41	шт.
3	ГОСТ 19903-90	Опорный столик -150х120х8	2,0	1,13	шт.
4	ГОСТ 14911-82	Опора подвижная ОПБ-2, Ду50	2,0	0,33	шт.
5	ГОСТ 25192-82	Бетон класса В15 F50	0,25		м³
	ГОСТ 1839-80	Труба а/ц Ду 300, L=1800	2,0	178,2	шт.

Примечания.

1. Песчаную подушку выполнить из песка средней крупности слоями по 150–200мм с проливкой водой. Коэффициент упл. 0,95.
2. Антикоррозионную защиту металлических конструкций выполнить в соответствии с требованиями 3.04.03–85 "Защита строительных конструкций от коррозии". Грунтовку осуществлять ГФ–021 по ГОСТ 25129–82* в два слоя. Окраску производить эмалью ПФ–133 по ГОСТ 926–82* в два слоя.
3. Для нейтрализации воздействия касательных сил морозного пучения боковые поверхности обсадных а/ц труб обработать горячей битумной мастикой за два раза.

Взам. инв. №

Подпись и дата

Инв. № подл.

Разраб.	Кушабаев		
ГИП	Балтабаев		
Проверил	Балтабаев		
Н. контр	Белгареев		

№64–6–19.10.18–ГСН

Строительство инженерно – коммуникационной инфрас..–труктры одноэтажного двухквартирного жилого дома в поселке Мерген Акжаикского района ЗКО

Архитектурно-строительные решения

Стадия	Лист	Листов
РП	4	4

Опоры металлические под газо-провод Ду 32, Н= 2,4м

ТОО "ТОП ПРОЕКТ"

Позиция	Наименование и техническая характеристика	Тип, марка, обозначение документа, опорного листа	Код оборудования, изделия,	Завод-изготовитель	Единица изме-рения	Коли-чество	Масса единицы, кг	Примечание
Надземный газопровод низкого давления (сталь)								
1	Кран газовый Ду40	ГОСТ 21345-2005			шт	1		
2	Труба стальная ду20х2,5 водо-газопроводная	ГОСТ 3262-75			м	2,0		
3	Труба стальная ду40х3,0 водо-газопроводная	ГОСТ 3262-75			м	22,3		
4	Отвод стальной ø40 90°	ГОСТ 17375-2001			шт	2		
5	Тройник стальной ø40 90°	ГОСТ 17375-2001			шт	1		
6	Заглушка сталь ø40	ГОСТ 12836-67			шт	2		
7	Переход сталь ø40/20	ГОСТ 17380-2001			шт	2		
8	Опора Н=2,4м. ø89мм.				шт	2		см. лист ГСН-6
9	Кронштейн крепления				шт	5		
10	Окраска грунтовкой в 2 слоя				$м^2$	12,06		
11	Окраска масляной желтой краской в 2 слоя				$м^2$	12,06		
12	Окраска масляной черной краской в 2 слоя (опоры, кронштейны)				$м^2$	14,54		

Изм.	Кол. уч.	Лист	№ док.	Подп.	Дата
Разработал		Кушабаев А.С.			04.12
Проверил		Балтабаев Р.А.			04.12
ГИП		Балтабаев Р.А.			04.12
Н.контроль		Белгареев Ш.Ш.			04.12

№64-6-19.10.18-ГСН.СО

Строительство инженерно - коммуникационной инфрас..-труктры одноэтажного двухквартирного жилого дома в поселке Мерген Акжаикского района ЗКО

Архитектурно-строительные решения

Стадия	Лист	Листов
РП	1	1

Ведомость оборудования. изделий и материалов

ТОО "ТОП ПРОЕКТ"

Формат А3