Товарищество с ограниченной ответственностью
"Корпорация Шаг Групп"
Республика Казахстан, г.Уральск
Лицензия ГСЛ №01719

Строительство внутриквартальных проездов к микрорайону «Акжайык» в г. Уральск ЗКО
1 - этап

Рабочий проект

KG-00-01-19-ГТ
"Чертежи. Поперечные профили. Продольные профили."

Том 2.1.1

Уральск, 2020г.

Товарищество с ограниченной ответственностью
"Корпорация Шаг Групп"
Республика Казахстан, г.Уральск
Лицензия ГСЛ №01719

Внутриквартальные проезды к микрорайону «Акжайык» в г. Уральск ЗКО 1 - этап

Рабочий проект

KG-00-01-19-ГТ "Чертежи. Поперечные профили. Продольные профили."

Том 2.1.1

Директор **Елеуов Д.**

ГИП **Байхатов Ж.**

Уральск, 2020г.

Взам. инв. №
Подпись и дата
Инв. № подл.

Ведомость рабочих чертежей основного комплекта KG-00-01-19-ГТ

Лист	Наименование	Примечание
1	Общие данные	
2-15	Продольные профили	
16-154	Поперечные профили	

Ведомость ссылочных и прилагаемых документов

Обозначение	Наименование	Примечание
	Ссылочные документы	
ГОСТ 8267-93*	Щебень и гравий из плотных горных пород для строительных работ. Технические условия.	
ГОСТ 6661-91	Камни бетонные и железобетонные бортовые	
СТ РК 1225-2013	Смеси асфальтобетонные дорожные, аэродромные и асфальтобетон. Технические условия.	
ГОСТ 25607-2009	Смеси щебеночно-гравийно-песчаные для покрытий и оснований автомобильных дорог и аэродромов	
ГОСТ 21.701-2013	СПДС. Правила выполнения рабочей документации автомобильных дорог	
ГОСТ 21.207-2013	СПДС. Условные графические обозначения на чертежах автомобильных дорог.	
СП РК 3.01-11-2013	Градостроительство. Планировка и застройка городских и сельских населенных пунктов	
СТ РК 1124-2003	Разметка дорожная. Технические требования	
СТ РК 1125-2002	Знаки дорожные. Общие технические условия	
СТ РК 1412-2017	Технические средства регулирования дорожного движения	
СТ РК 1397-2005	Дороги автомобильные. Требования к составу и оформлению проектной и рабочей документации на строительство, реконструкцию и капитальный ремонт	

Взам. инв. №

Подпись и дата

Инв. № подл.

НАСТОЯЩИЙ ПРОЕКТ СООТВЕТСТВУЕТ ТРЕБОВАНИЯМ НОРМАТИВНЫХ,ЭКОЛОГИЧЕСКИХ, САНИТАРНО-ГИГИЕНИЧЕСКИХ, ПРОТИВОПОЖАРНЫХ ДОКУМЕНТОВ И ДРУГИХ НОРМ, ДЕЙСТВУЮЩИХ НА ТЕРРИТОРИИ РЕСПУБЛИКИ КАЗАХСТАН, И ОБЕСПЕЧИВАЕТ БЕЗОПАСНОСТЬ ПРОДУКЦИИ ДЛЯ ЖИЗНИ, ЗДОРОВЬЯ ЛЮДЕЙ, ИМУЩЕСТВА, ОХРАНУ ОКРУЖАЮЩЕЙ СРЕДЫ

ГЛАВНЫЙ ИНЖЕНЕР ПРОЕКТА Байхатов

Изм	Кол.уч	Лист	N док.	Подпись	Дата
ГИП		Байхатов			02.19
Разраб.		Исмурзин			02.19
Проверил		Елеуов			02.19

KG-00-01-19-ГТ

«Внутриквартальные проезды к микрорайону «Ақжайық» в г.Уральск ЗКО (1 этап)»

Генеральный план и транспорт

Стадия	Лист
РП	1

Общие данные

ТОО "Корпорация Шаг Групп", г.Уральск, 2019 год

№6

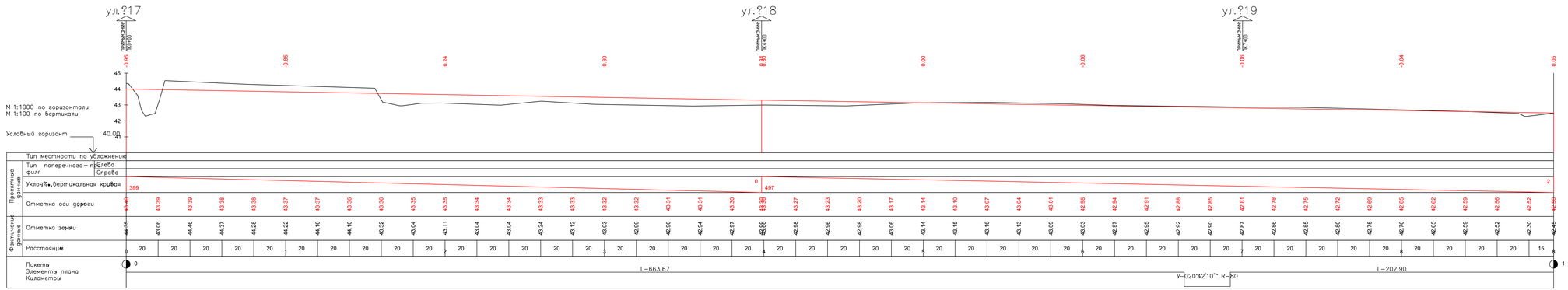
ул.217
ул.218
ул.219
поперечник (ПК7+00)
поперечник (ПК4+00)
поперечник (ПК1+00)
-0.95
-0.85
0.24
0.30
0.31
0.00
-0.06
-0.06
-0.04
0.05
45
44
43
42
41
М 1:1000 по горизонтали
М 1:100 по вертикали
Условный горизонт
40.00
Тип местности по увлажнению
Тип поперечного профиля
слева
Справа
Проектные отметки
Уклон‰, вертикальная кривая
399
0
497
2
Отметка оси дороги
43.40 43.39 43.39 43.38 43.38 43.37 43.37 43.36 43.36 43.35 43.35 43.34 43.34 43.33 43.33 43.32 43.32 43.31 43.31 43.30 43.30 43.29 43.27 43.23 43.20 43.17 43.14 43.10 43.07 43.04 43.01 42.98 42.94 42.91 42.88 42.85 42.81 42.78 42.75 42.72 42.69 42.65 42.62 42.59 42.56 42.52 42.50
Фактические отметки
Отметка земли
44.55 43.06 44.46 44.37 44.28 44.22 44.16 44.10 43.32 43.04 43.11 43.04 43.04 43.24 43.12 43.03 42.99 42.96 42.94 42.97 42.90 42.89 42.98 42.96 42.88 43.06 43.14 43.15 43.16 43.13 43.09 43.03 42.97 42.95 42.92 42.90 42.87 42.86 42.85 42.80 42.75 42.70 42.65 42.59 42.52 42.30 42.45
Расстояния
0 20 20 20

№ 7

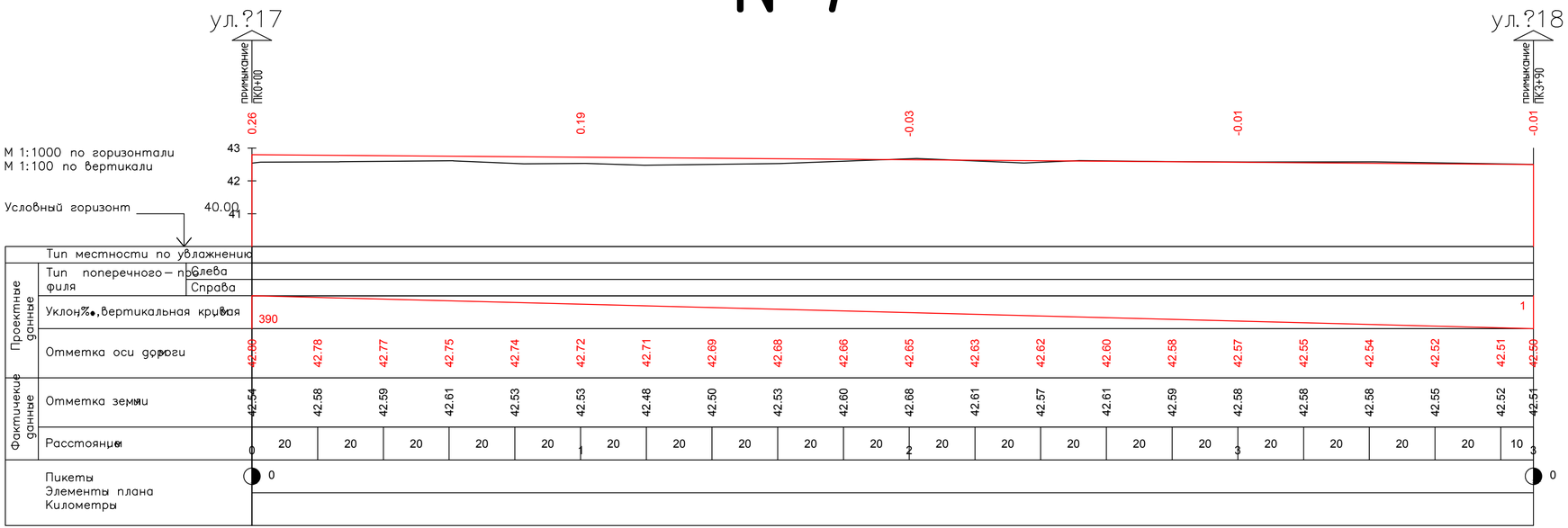

						KG-00-01-19-ГТ		
						«Внутриквартальные проезды к микрорайону «Ақжайық» в г.Уральск ЗКО (1 этап)»		
Изм	Кол.уч	Лист	N док.	Подпись	Дата			
ГИП		Байхатов			02.19	Генеральный план и транспорт	Стадия	Лист	Листов
Разраб.		Исмурзин			02.19		РП	3	
Проверил		Елеуов			02.19				
						Продольный профиль ул.N7-1	ТОО "Корпорация Шаг Групп", г.Уральск, 2019 год		

№7-2

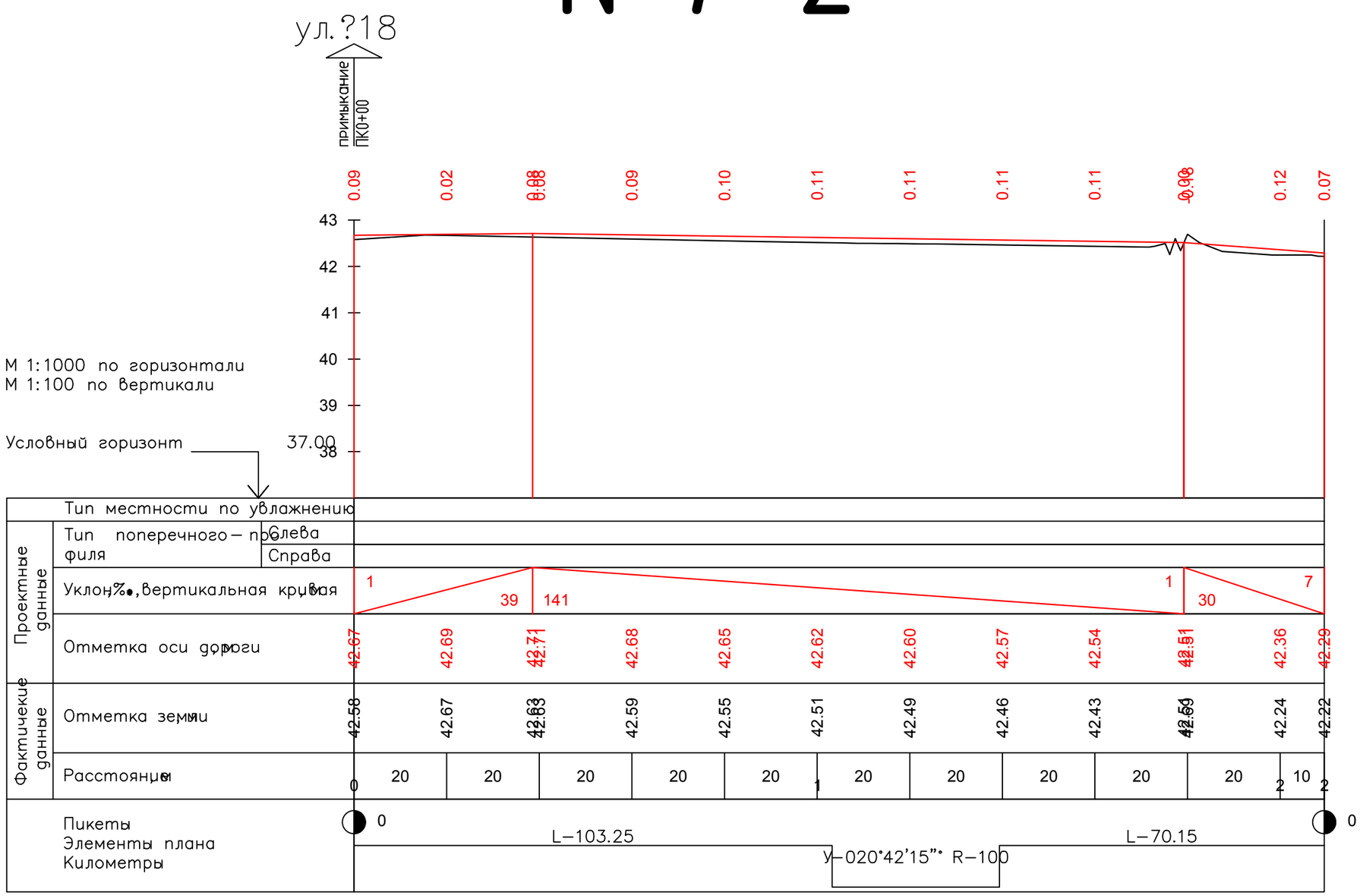

Изм	Кол.уч	Лист	N док.	Подпись	Дата
ГИП		Байхатов			02.19
Разраб.		Исмурзин			02.19
Проверил		Елеуов			02.19

KG-00-01-19-ГТ

«Внутриквартальные проезды к микрорайону «Ақжайық» в г.Уральск ЗКО (1 этап)»

Генеральный план и транспорт

Стадия	Лист	Листов
РП	4	

Продольный профиль ул.№7-2

ТОО "Корпорация Шаг Групп", г.Уральск, 2019 год

№8

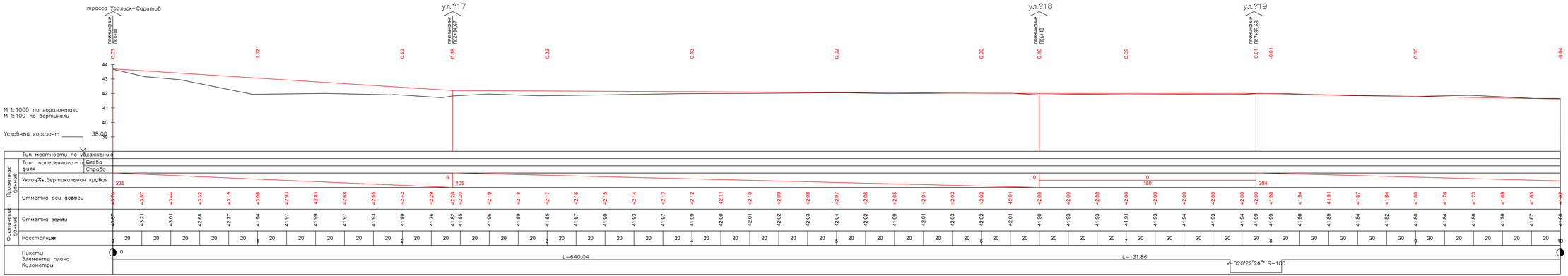

							КG–00–01–19–ГТ	
Изм	Кол.уч	Лист	N.док	Подпись	Дата	«Внутриквартальные проезды к микрорайону «Аксайлы» в г.Уральск ЗКО (1 этап)»		
ГИП		Байкатов			02.19		Стадия	Лист	Листов
Разраб.		Истрагин			02.19	Генеральный план и транспорт	РП	5	
Проверил		Елеуов			02.19	Продольный профиль ул.N8	ТОО "Корпорация Шах Групп", г.Уральск, 2019 год		

№8

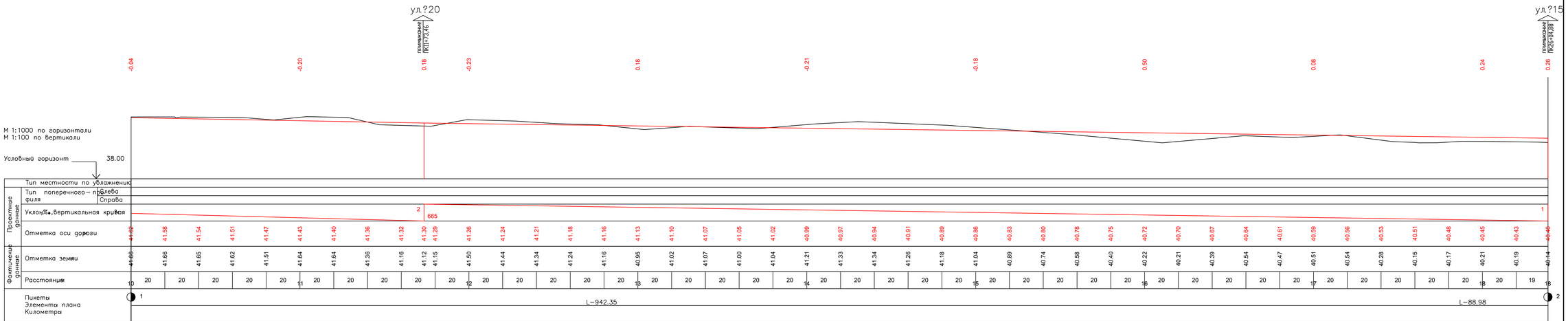

								КG-00-01-19-ГТ
								«Внутриквартальные проезды к микрорайону «Акжайык» в г.Уральск ЗКО (1 этап)»
Изм.	Кол.уч.	Лист	N док.	Подпись	Дата			
ГИП		Байжатов			02.19	Генеральный план и транспорт	Стадия	Лист	Листов
Разраб.		Исмурзин			02.19		РП	6	
Проверил		Елеуов			02.19				
						Продольный профиль ул.№8	ТОО "Корпорация Шаг Групп", г.Уральск, 2019 год		

1-этап №9

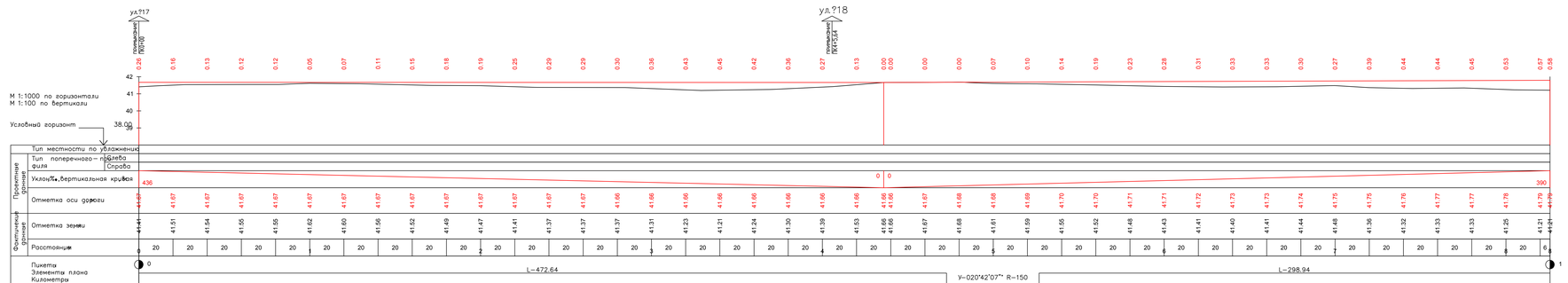

						КG-00-01-19-ГТ	
Изм	Кол.уч	Лист	N док	Подпись	Дата	«Внутриквартальные проезды к микрорайону «Алжайык» в г.Уральск ЗКО (I этап)»	
ГИП		Байгалов			02.19	Генеральный план и транспорт	Стадия: РП; Лист: 7; Листов:
Разраб.		Исмаилов			02.19		
Проверил		Ешмуов			02.19	Продольный профиль ул.№9	ТОО "Корпорация Шах Групп", г.Уральск, 2019 год

1-этап №10

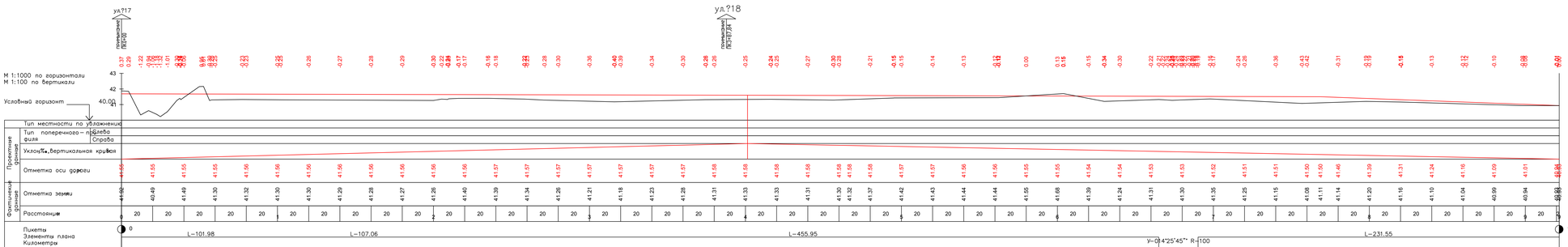

						КG-00-01-19-ГТ		
						«Внутриквартальные проезды к микрорайону «Алжайык» в г.Уральск ЗКО (I этап)»		
Изм.	Кол.уч.	Лист	N док.	Подпись	Дата			
ГИП		Байгалов			02.19	Генеральный план и транспорт	Стадия	Лист	Листов
Разраб.		Исмаилов			02.19		РП	8	
Проверил		Ешмуов			02.19	Продольный профиль ул.N10	ТОО "Корпорация Шах Групп", г.Уральск, 2019 год		

№17-1этап

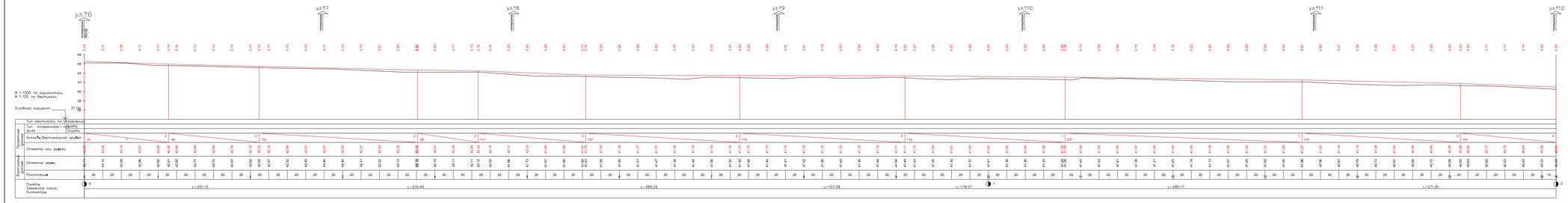

							КГ-00-01-19-ГТ
Изм.	Кол.уч.	Лист	N.док.	Подпись	Дата		«Внутрихозяйственные проезды к микрорайону «Асылайы» в г.Уральск ЗКП17 этап»
Разраб.		Ахмедова			12.19	Стадия	Лист	Листов
Пров.		Ахмедова			12.19	РП	9	Генеральный план и транспорт
Гл.спец.		Сергей			12.19			
						Продольный профиль ул.N17	ТОО "Казгипроводгео" г.Актобе 2019 год	

№18

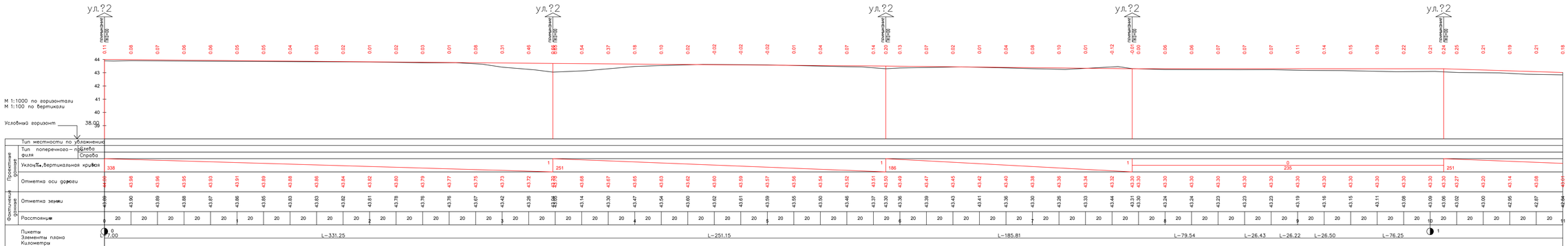

						КG-00-01-19-ГТ	
						«Внутриквартальные проезды к микрорайону «Алжайык» в г.Уральск ЗКО (I этап)»	
Изм	Кол.уч	Лист	N док	Подпись	Дата		
ГИП		Байгалов			02.19	Генеральный план и транспорт	Стадия: РП; Лист: 10; Листов:
Разраб.		Игнатьев			02.19		
Проверил		Ешмуов			02.19	Продольный профиль ул.N18	ТОО "Корпорация Шах Групп", г.Уральск, 2019 год

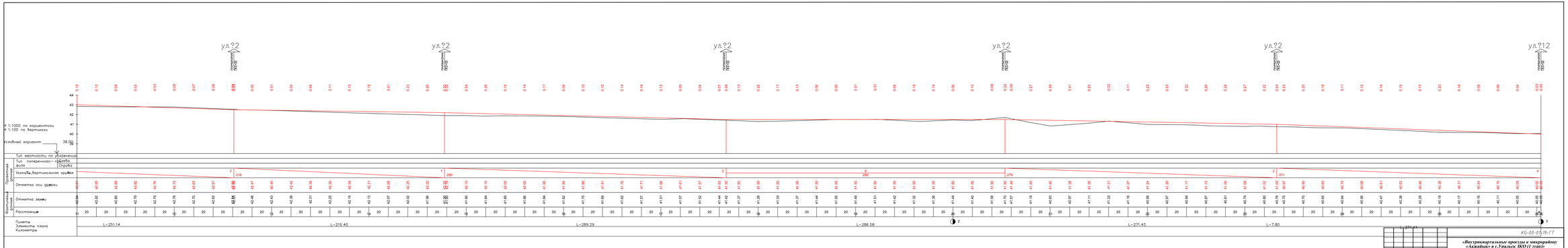

								КД-00-03-ПЗ-ГТ	
Изм.	Кол.уч.	Лист	N док.	Подпись	Дата	«Внутриквартальные проезды к микрорайону «Аксайская» в г.Уральск ПКО (1 этап)»			
ГИП		Якуничев			02.19				
Разраб.		Жундыбаев			02.19	Генеральный план и транспорт	Стадия	Лист	Листов
Проверил		Ешкин			02.19		РП	11	
						Продольный профиль ул.N18	ТОО "Жергиликти Шаг Групп", г.Уральск 2019 год		

№19-1этап

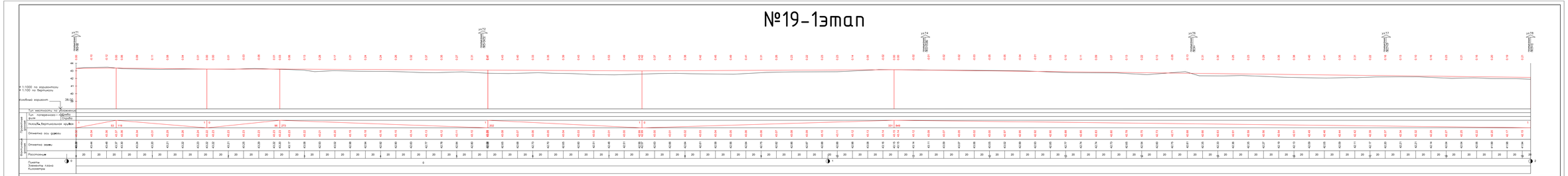

							КД-03-01-19-ГТ
Изм.	Кол.уч.	Лист	N док.	Подпись	Дата	«Внутригородские проезды к микрорайону «Аксайбай» в г.Уральске ПО7(1 этап)»	
ГИП		Ерсаинов			02.19	Генеральный план и продольные профили	
Разраб.		Жигерев			02.19		
Проверил		Ибрашев			02.19		
						Продольный профиль ул.Ю7Б	

Стадия	Лист	Листов
РП	12	

ТОО "Компания Вектор" Уральск 2019 год

1-этап ул.Пятимарская

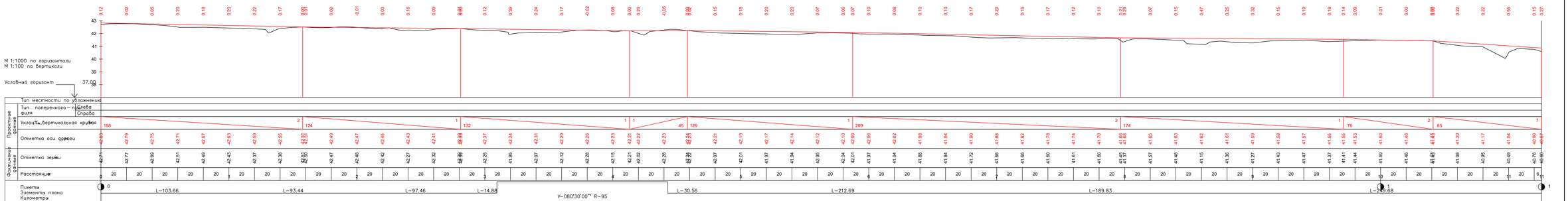

						КО-00-01-19-ГТ
Изм	Кол.уч	Лист	N док	Подпись	Дата	«Внутриквартальные проезды к микрорайону «Акжайлы» в г.Уральск ЗКО (1 этап)»
ГИП		Байгалов			02.19	
Разраб.		Жундин			02.19	Генеральный план и транспорт
Проверил		Гмуздб			02.19	
						Продольный профиль ул.Пятимарская

Стадия	Лист	Листов
РП	13	

ТОО "Корпорация Шаг Групп", г.Уральск, 2019 год

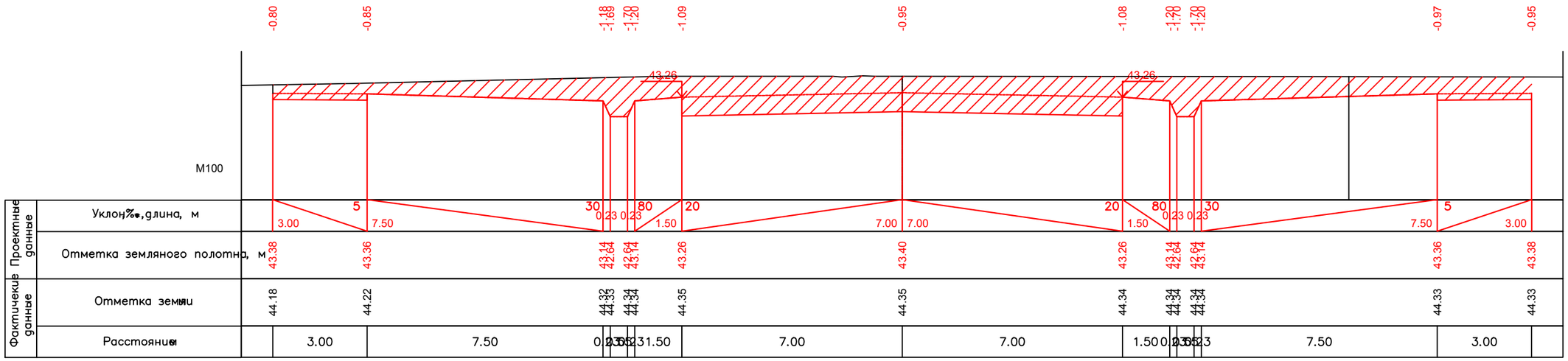

ПК0+00.00

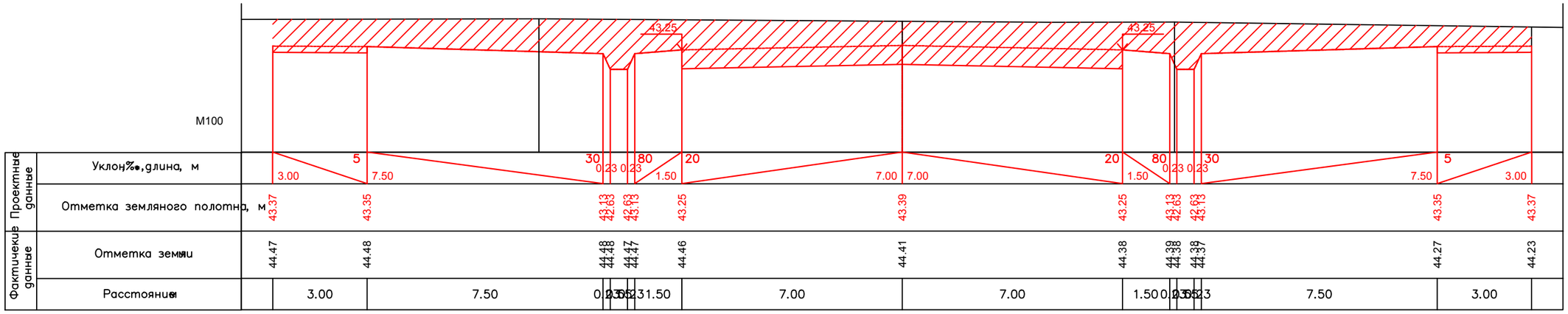

ПК0+50.00

Взам. инв. №	
Подпись и дата	
Инв. № подл.	

Изм	Кол.уч	Лист	N док.	Подпись	Дата
ГИП		Байхатов			02.19
Разраб.		Исмурзин			02.19
Проверил		Елеуов			02.19

KG-00-01-19-ГТ

«Внутриквартальные проезды к микрорайону «Ақжайық» в г.Уральск ЗКО (1 этап)»

Генеральный план и транспорт

Стадия	Лист	Листов
РП	14	

Поперечный профиль ул.№6

ТОО "Корпорация Шаг Групп", г.Уральск, 2019 год

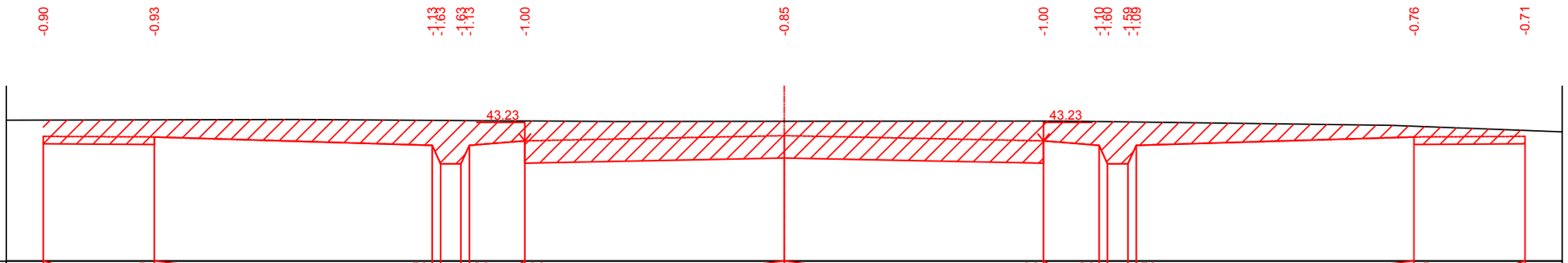
-0.90
-0.93
-1.13
-1.63
-1.13
-1.00
-0.85
-1.00
-1.10
-1.60
-1.09
-1.59
-0.76
-0.71
43.23
43.23
М100

| | | |

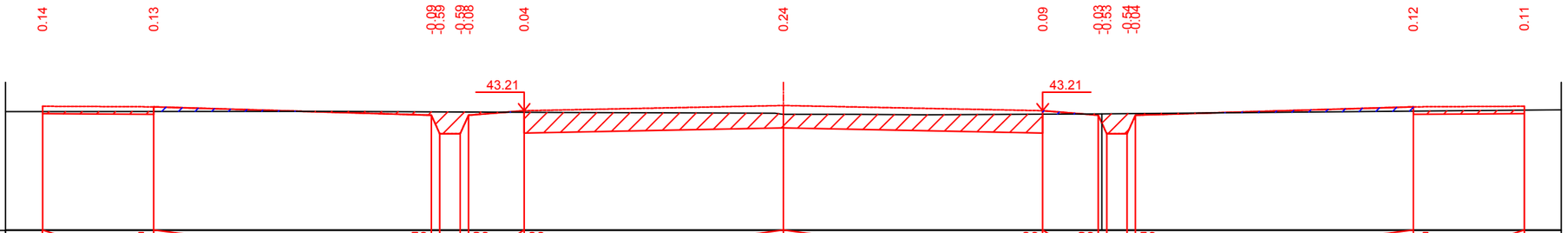
0.14
0.13
-0.09
-0.59
-0.08
0.04
0.24
0.09
-0.03
-0.53
-0.04
0.12
0.11
43.21
43.21
M100
5
30
80
20
20
80
30
5
3.00
7.50
0.23
0.23
1.50
7.00
7.00
1.50
0.23
0.23
7.50
3.00

| | | |

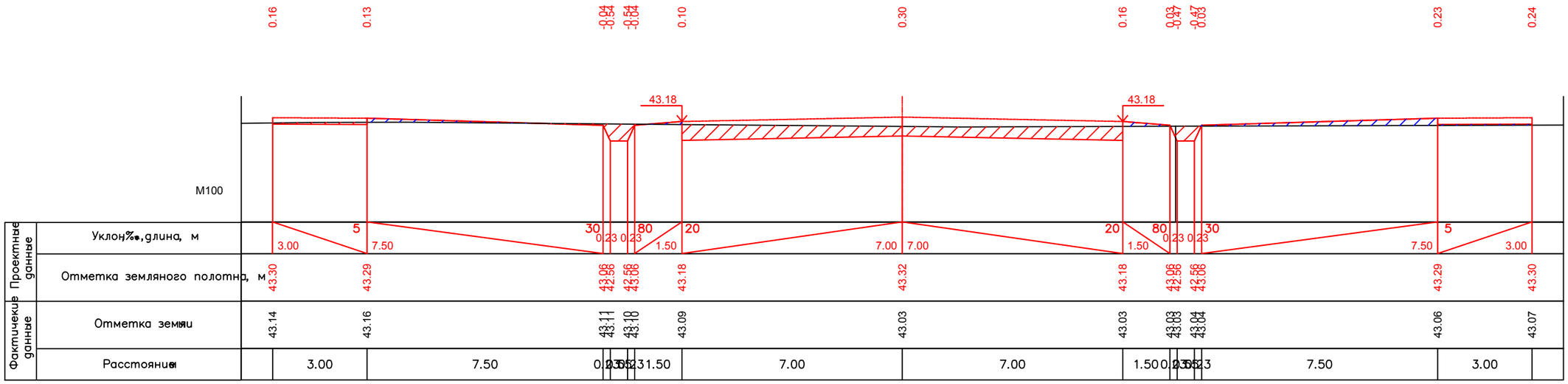

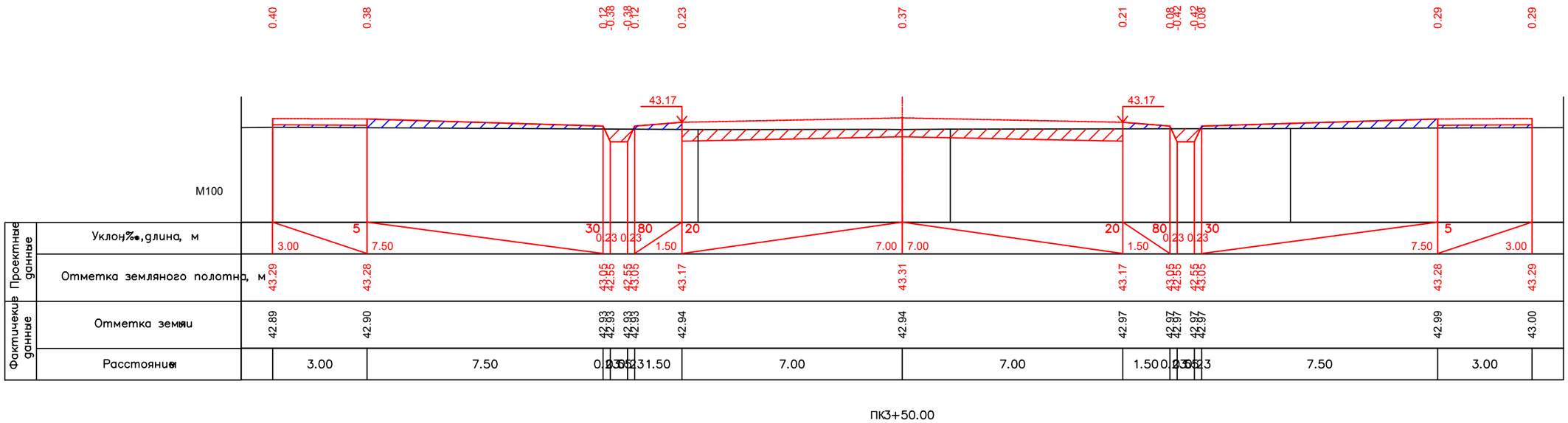

Взам. инв. №

Подпись и дата

Инв. № подл.

				КГ-00-01-19-ГТ ул.№6	Лист
Лист	Nдок.	Подпись	Дата		17

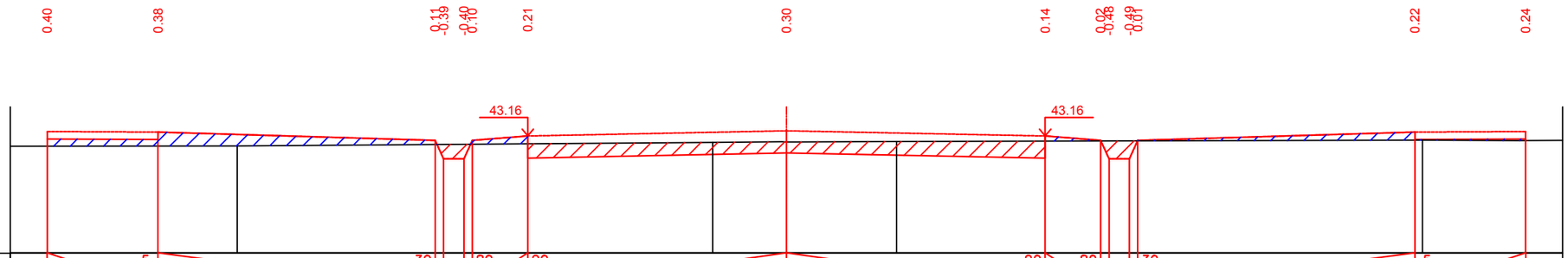
0.40
0.38
0.11
-0.39
-0.40
-0.10
0.21
0.30
0.14
0.02
-0.48
-0.49
-0.01
0.22
0.24
43.16
43.16
M100

| | | |

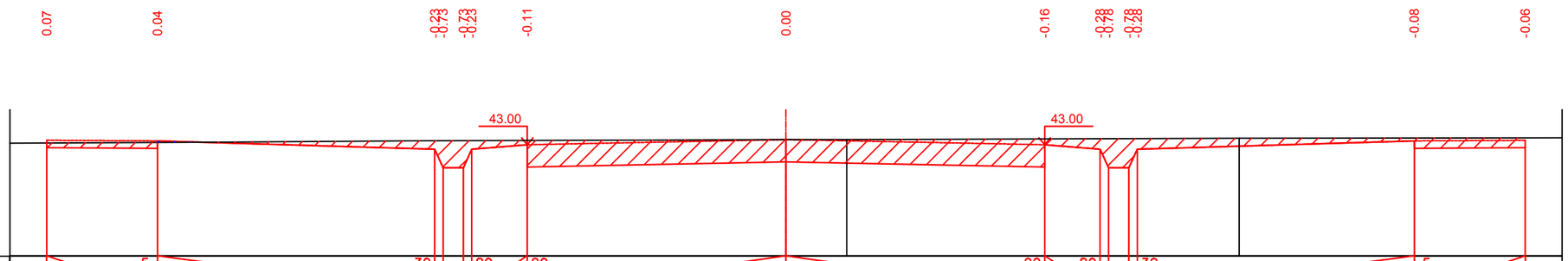

Проектные данные

Уклон‰, длина, м

Отметка земляного полотна, м

Фактические данные

Отметка земли

Расстояние

ПК5+00.00

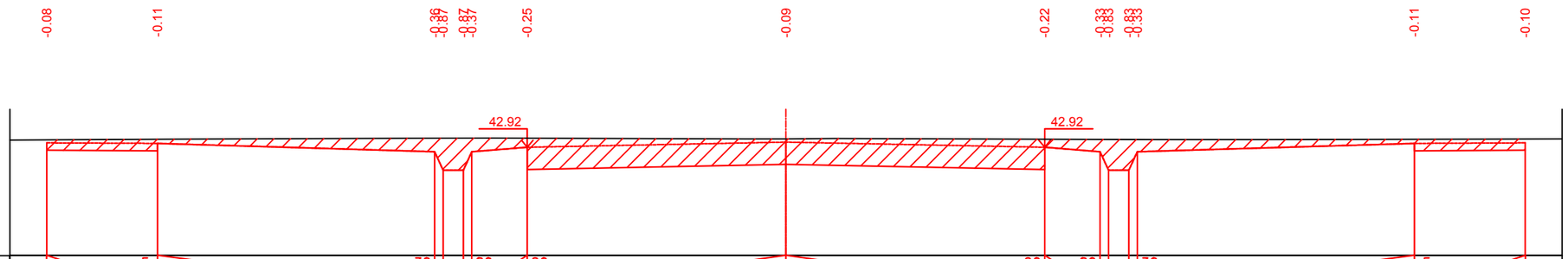

Проектные данные

Уклон‰, длина, м

Отметка земляного полотна, м

Фактические данные

Отметка земли

Расстояние

ПК5+50.00

				КГ-00-01-19-ГТ ул.№6	Лист
Лист	Nдок.	Подпись	Дата		19

Взам. инв. №

Подпись и дата

Инв. № подл.

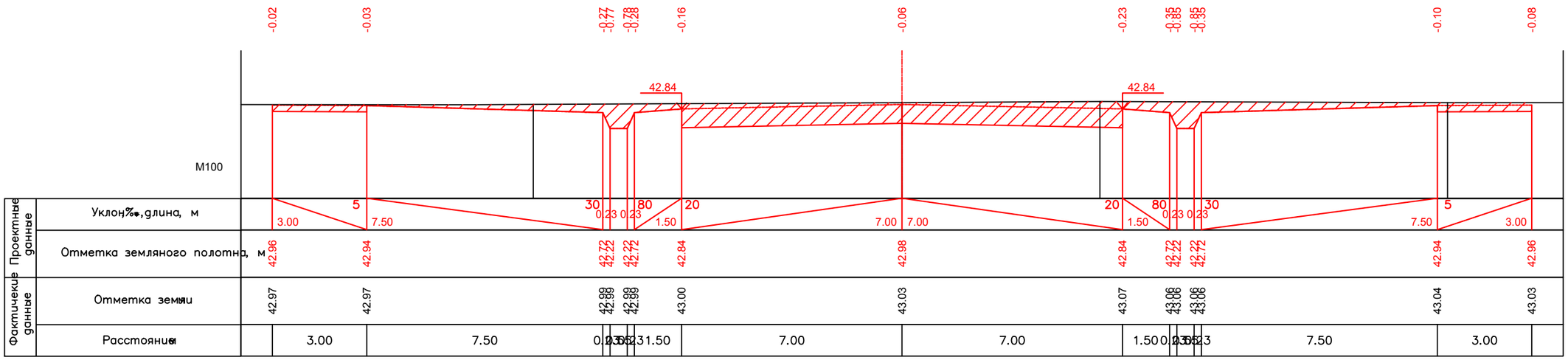

ПК6+00.00

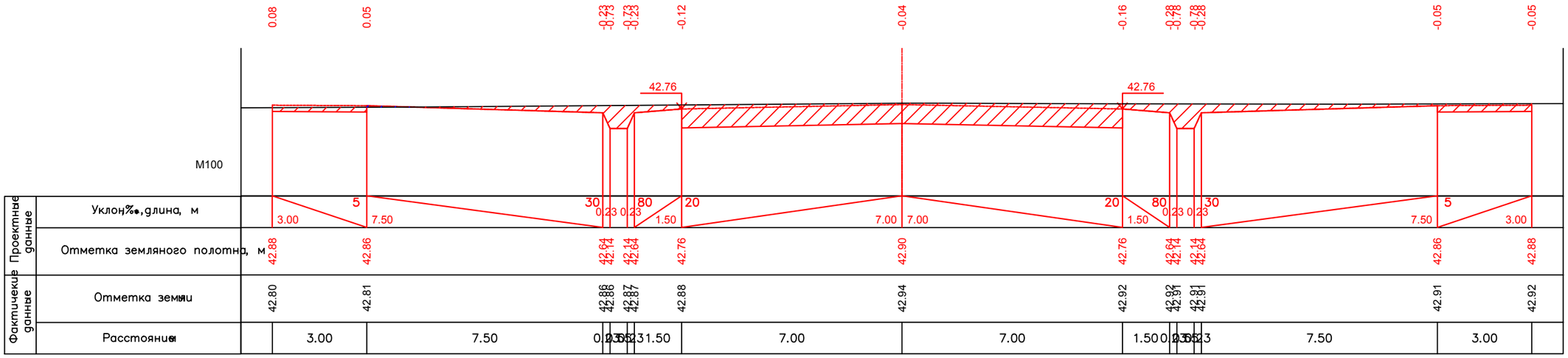

ПК6+50.00

Взам. инв. №

Подпись и дата

Инв. № подл.

Лист	Nдок.	Подпись	Дата	КG-00-01-19-ГТ ул.№6	Лист 20

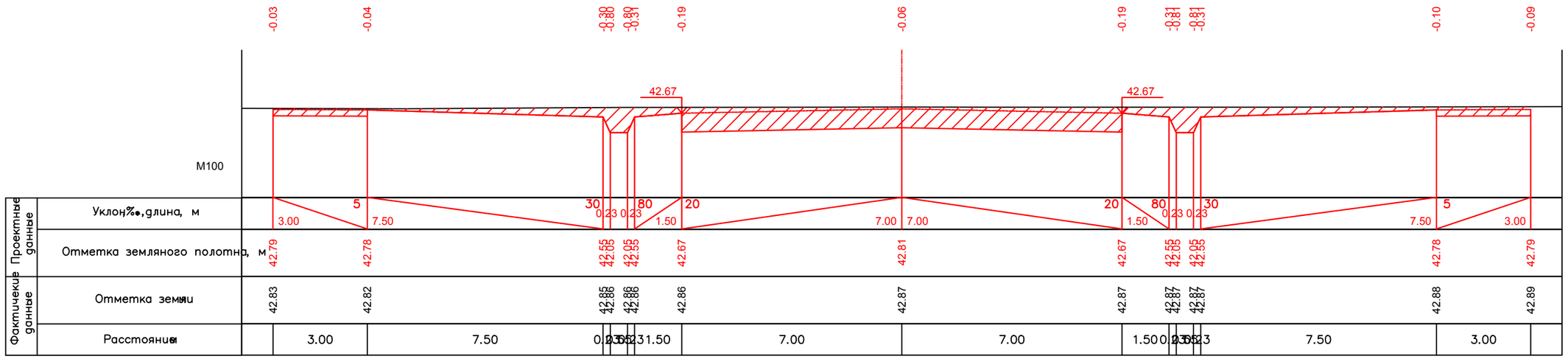

ПК7+00.00

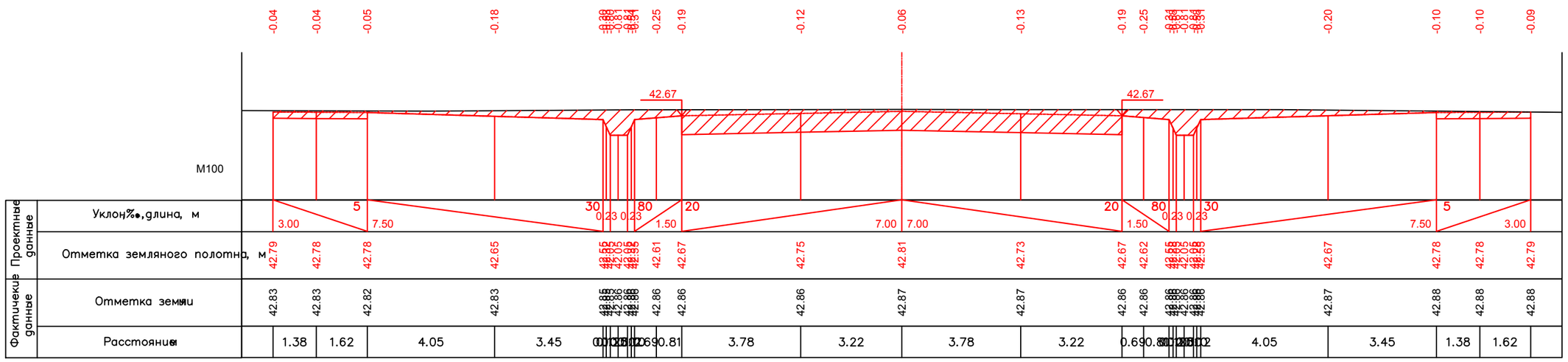

ПК7+02.70

Взам. инв. №

Подпись и дата

Инв. № подл.

				КГ-00-01-19-ГТ ул.№6	Лист
Лист	Nдок.	Подпись	Дата		21

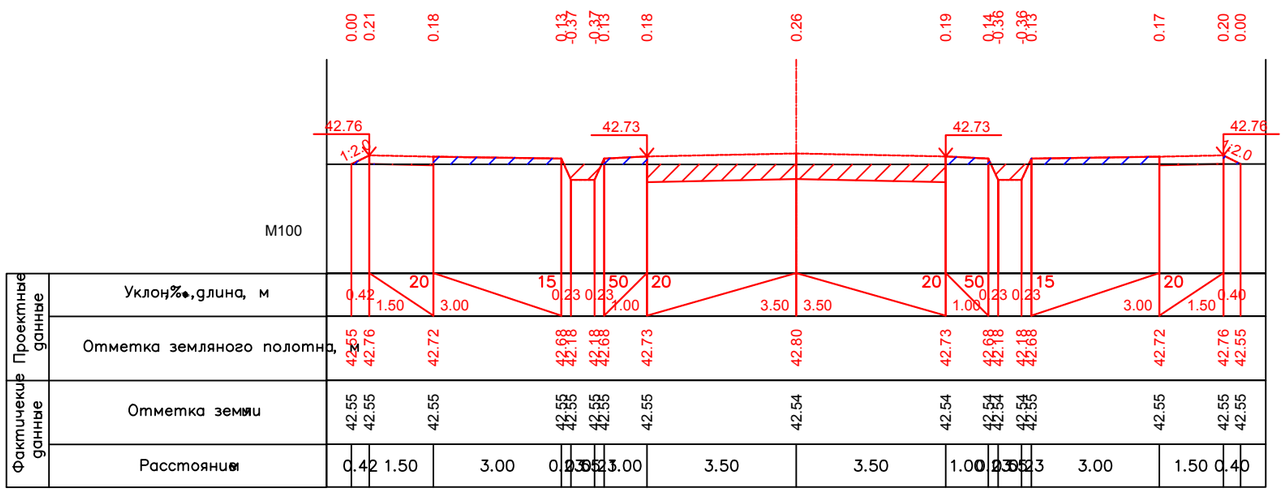

ПК0+00.00

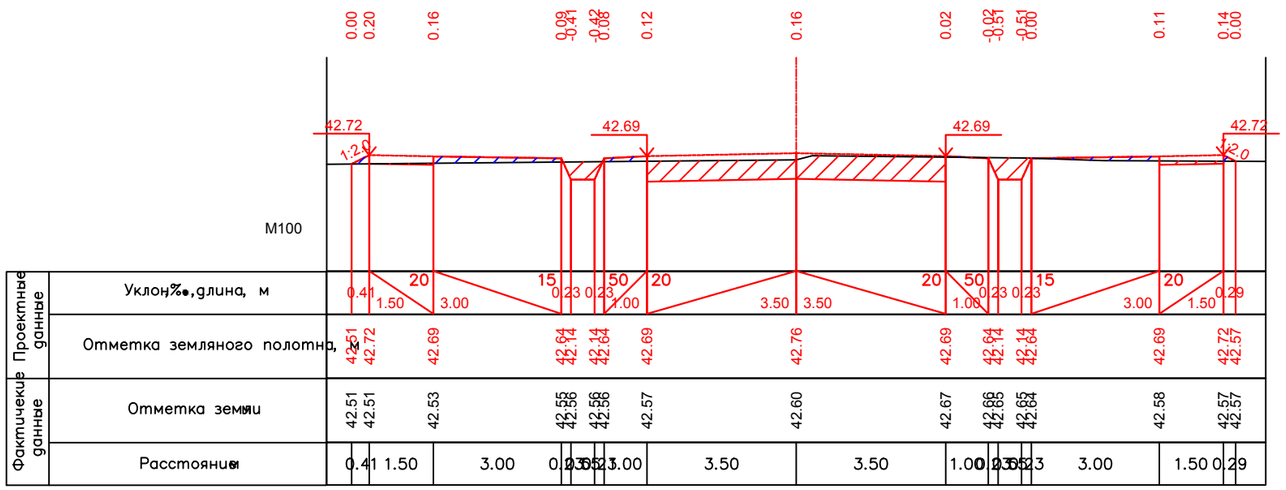

ПК0+50.00

Взам. инв. №

Подпись и дата

Инв. № подл.

						KG-00-01-19-ГТ
						«Внутриквартальные проезды к микрорайону «Ақжайық» в г.Уральск ЗКО (1 этап)»
Изм	Кол.уч	Лист	N док.	Подпись	Дата	
ГИП		Байхатов			02.19	Генеральный план и транспорт — Стадия: РП; Лист: 22; Листов:
Разраб.		Исмурзин			02.19	
Проверил		Елеуов			02.19	
						Поперечный профиль ул.№7-1 — ТОО "Корпорация Шаг Групп", г.Уральск, 2019 год

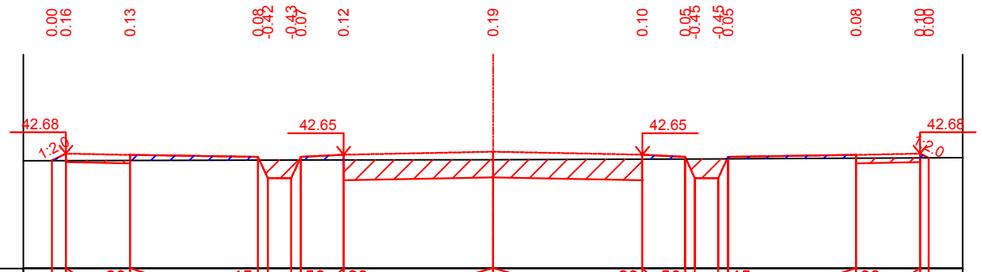
0.00
0.16
0.13
0.08
-0.42
-0.43
0.07
0.12
0.19
0.10
0.95
-0.45
-0.45
0.05
0.08
0.10
0.00
42.68
42.65
42.65
42.68
1:20
1:20
M100
20
15
50
20
20
50
15
20
0.33
1.50
3.00
0.23
0.23
1.00
3.50
3.50
1.00
0.23
0.23
3.00
1.50
0.20

| | | |

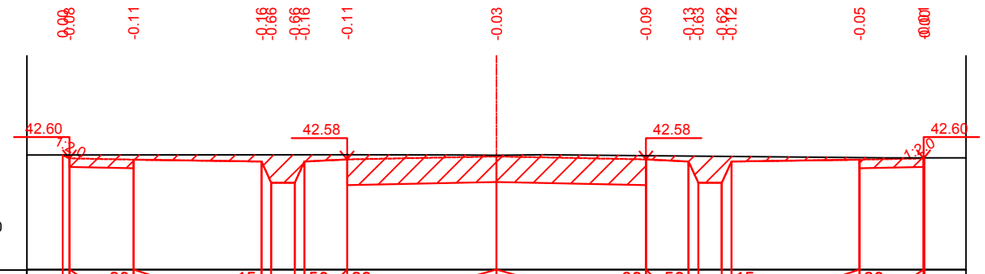
42.60
42.58
42.58
42.60
М100

| | | |

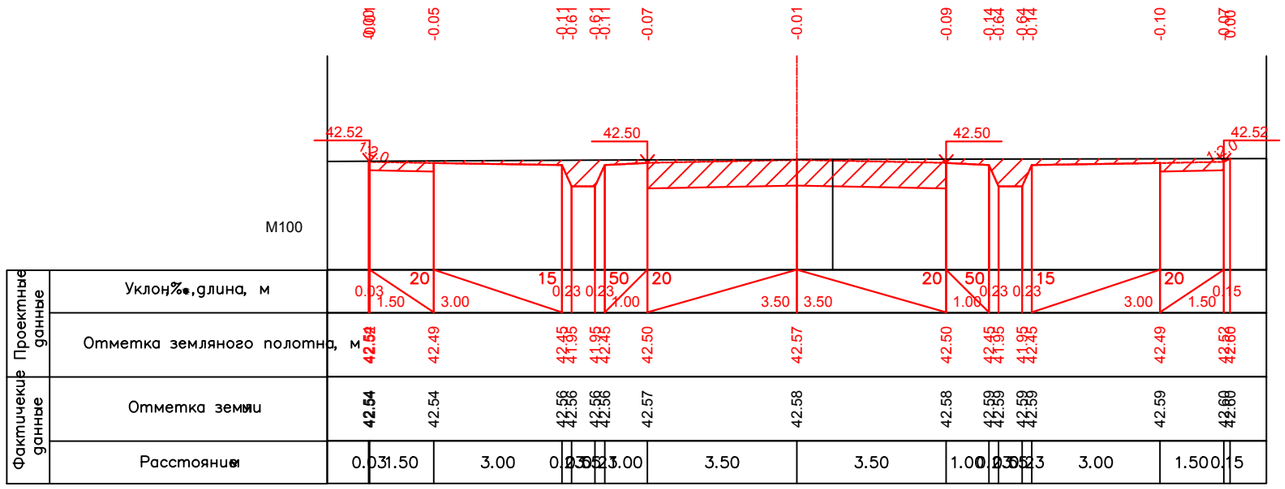

ПК3+00.00

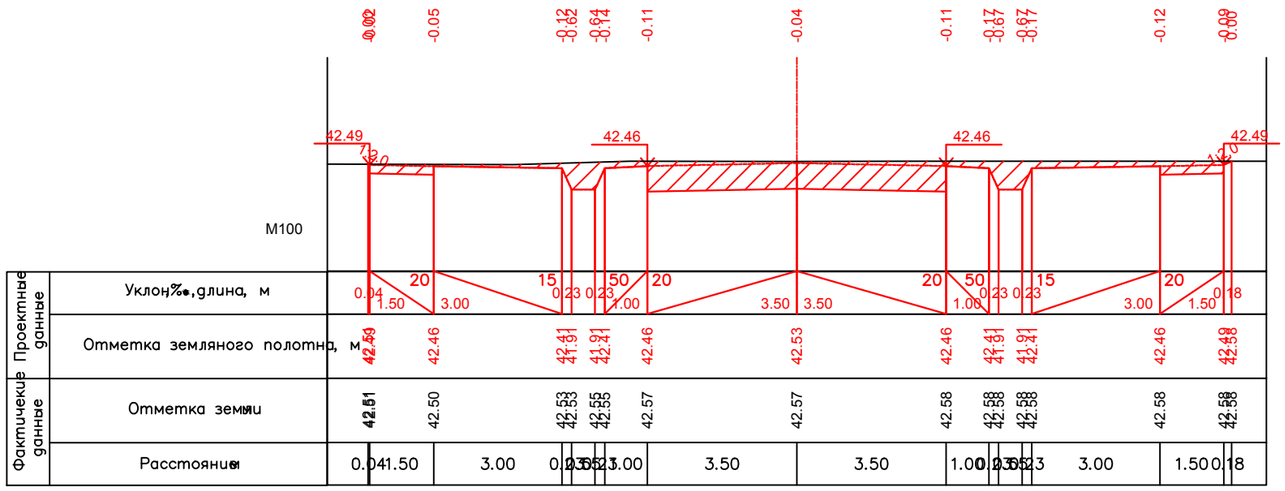

ПК3+50.00

				КG-00-01-19-ГТ ул.№7-1	Лист
Лист	Nдок.	Подпись	Дата		25

Взам. инв. №

Подпись и дата

Инв. № подл.

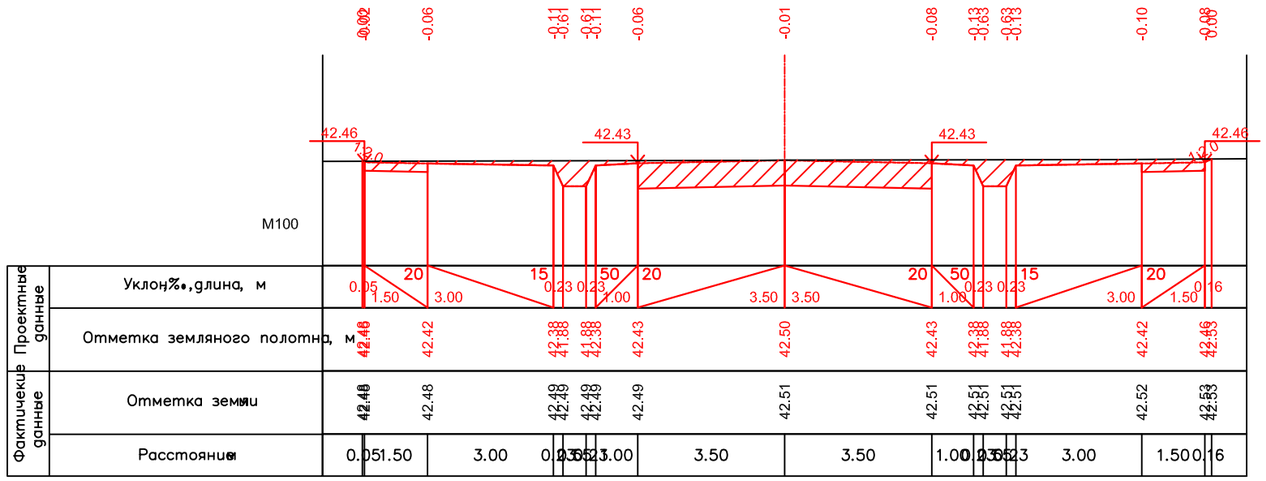

				КG-00-01-19-ГТ ул.№7-1	Лист
Лист	Nдок.	Подпись	Дата		26

Взам. инв. №

Подпись и дата

Инв. № подл.

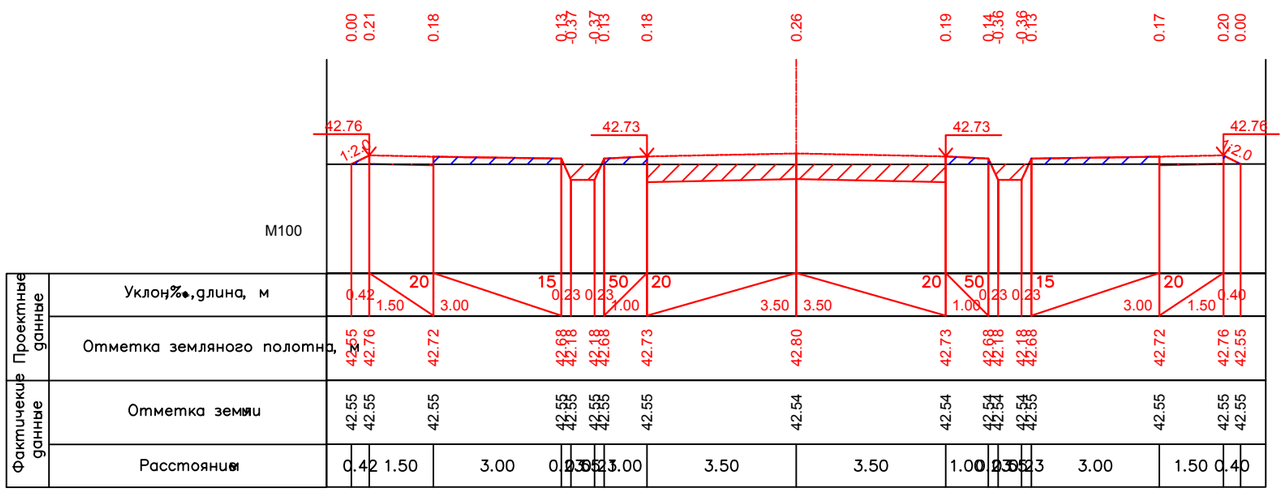

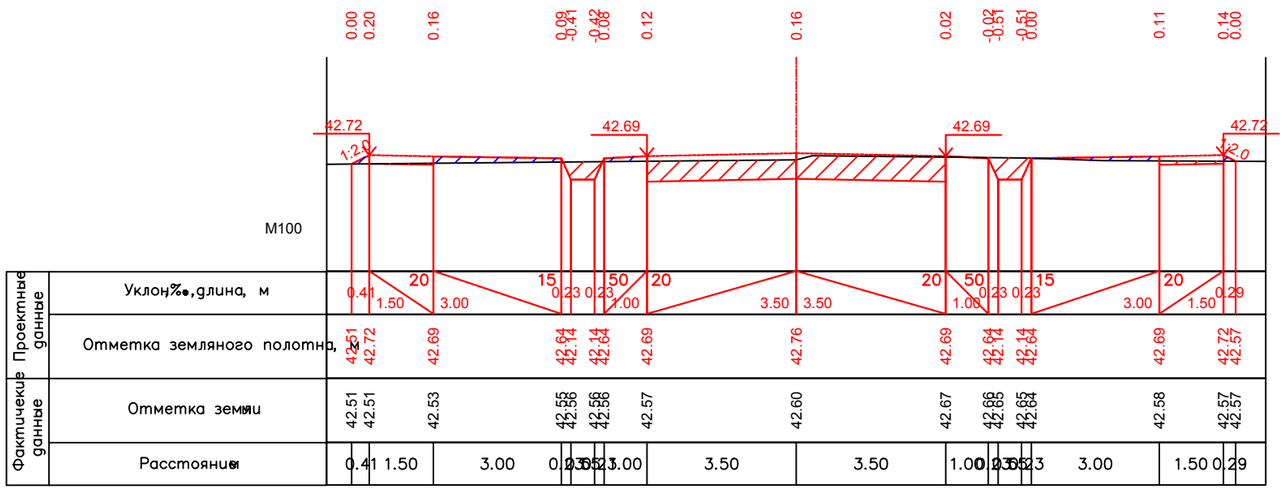

Взам. инв. №

Подпись и дата

Инв. № подл.

Изм	Кол.уч	Лист	N док.	Подпись	Дата
ГИП		Байхатов			02.19
Разраб.		Исмурзин			02.19
Проверил		Елеуов			02.19

KG-00-01-19-ГТ

«Внутриквартальные проезды к микрорайону «Ақжайық» в г.Уральск ЗКО (1 этап)»

Генеральный план и транспорт

Стадия	Лист	Листов
РП	27	

Поперечный профиль ул.№7-2

ТОО "Корпорация Шаг Групп", г.Уральск, 2019 год

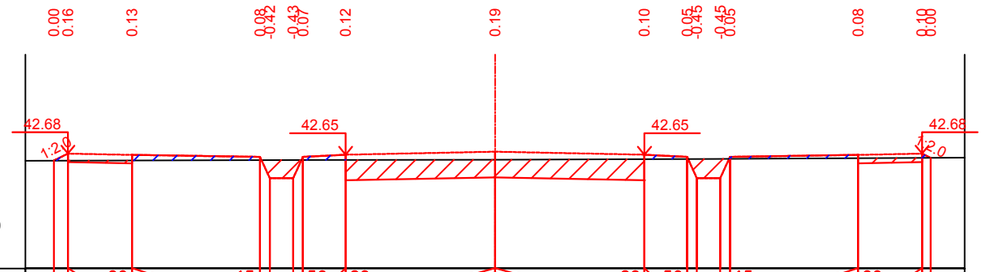
0.00
0.16
0.13
0.08
-0.42
-0.43
0.07
0.12
0.19
0.10
0.95
-0.45
-0.45
0.05
0.08
0.10
0.00
42.68
42.65
42.65
42.68
1:20
1:20
M100
20
15
50
20
20
50
15
20
0.33
1.50
3.00
0.23
0.23
1.00
3.50
3.50
1.00
0.23
0.23
3.00
1.50
0.20

| | | |

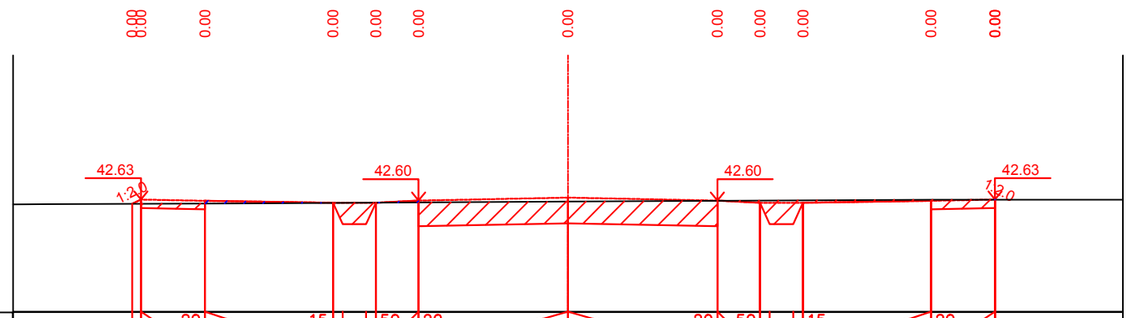

Проектные данные	Уклон‰,длина, м	0.20	1.50	3.00	1.00	1.00	3.50	3.50	1.00	1.00	3.00	1.50	0.00
	Отметка земляного полотна, м	42.52 42.63	42.60	42.55	42.55	42.60	42.67	42.60	42.55	42.55	42.60	42.63	
Фактические данные	Отметка земли, м	42.52 42.63	42.60	42.55	42.55	42.60	42.67	42.60	42.55	42.55	42.60	42.63	
	Расстояние, м	0.20	1.50	3.00	1.00	1.00	3.50	3.50	1.00	1.00	3.00	1.50	0.00

ПК0+00.00

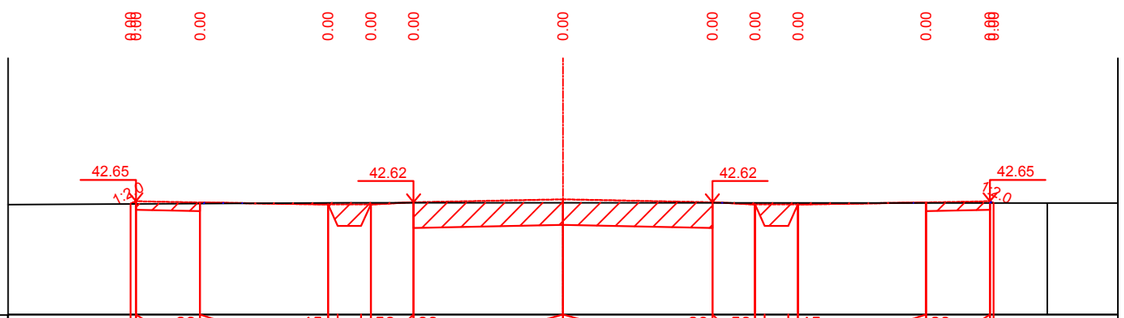

Проектные данные	Уклон‰,длина, м	0.13	1.50	3.00	1.00	1.00	3.50	3.50	1.00	1.00	3.00	1.50	0.08
	Отметка земляного полотна, м	42.58 42.65	42.62	42.57	42.57	42.62	42.69	42.62	42.57	42.57	42.62	42.65	
Фактические данные	Отметка земли, м	42.58 42.65	42.62	42.57	42.57	42.62	42.69	42.62	42.57	42.57	42.62	42.65	
	Расстояние, м	0.13	1.50	3.00	1.00	1.00	3.50	3.50	1.00	1.00	3.00	1.50	0.08

ПК0+50.00

Взам. инв. №

Подпись и дата

Инв. № подл.

				КG-00-01-19-ГТ ул.№7-2	Лист
Лист	Nдок.	Подпись	Дата		29

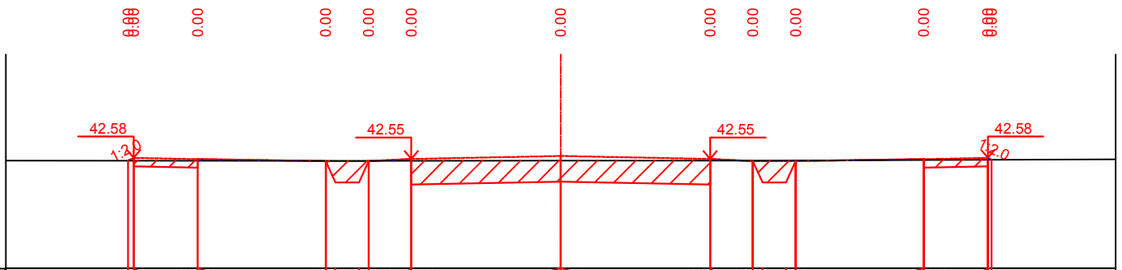

Проектные данные	Уклон‰, длина, м	0.17	1.50	3.00	1.00	1.00	3.50	3.50	1.00	1.00	3.00	1.50	0.09
	Отметка земляного полотна, м	42.58	42.55	42.50	42.50	42.55	42.62	42.55	42.50	42.50	42.55	42.58
Фактические данные	Отметка земли	42.58	42.55	42.50	42.50	42.55	42.62	42.55	42.50	42.50	42.55	42.58
	Расстояние	0.17	1.50	3.00	1.00	1.00	3.50	3.50	1.00	1.00	3.00	1.50	0.09

ПК1+00.00

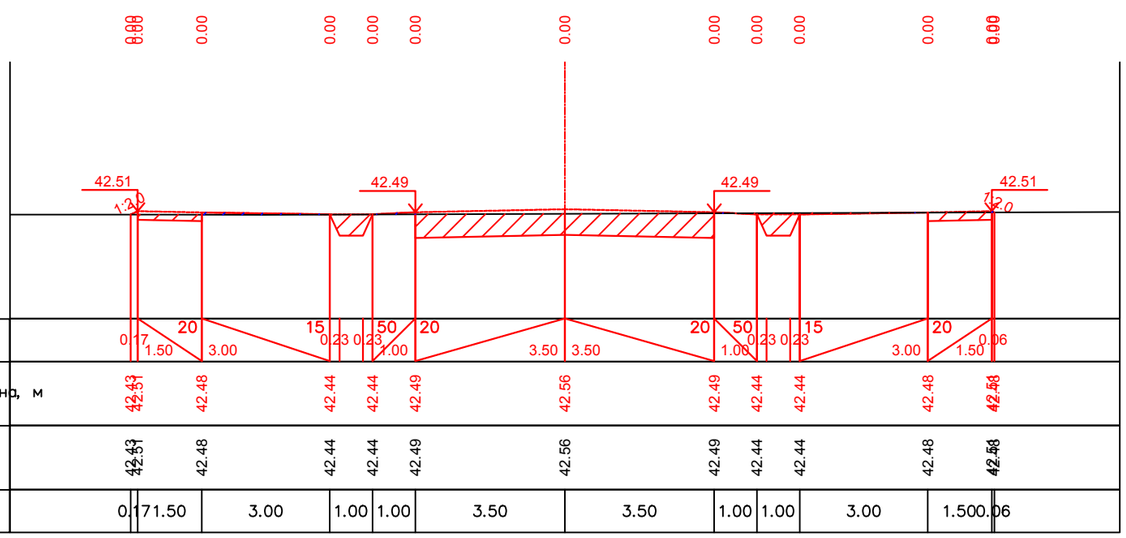

Проектные данные	Уклон‰, длина, м	0.17	1.50	3.00	1.00	1.00	3.50	3.50	1.00	1.00	3.00	1.50	0.06
	Отметка земляного полотна, м	42.51	42.48	42.44	42.44	42.49	42.56	42.49	42.44	42.44	42.48	42.51
Фактические данные	Отметка земли	42.51	42.48	42.44	42.44	42.49	42.56	42.49	42.44	42.44	42.48	42.51
	Расстояние	0.17	1.50	3.00	1.00	1.00	3.50	3.50	1.00	1.00	3.00	1.50	0.06

ПК1+50.00

Взам. инв. №	
Подпись и дата	
Инв. № подл.	

Лист	Nдок.	Подпись	Дата	КG-00-01-19-ГТ ул.№7-2	Лист 30

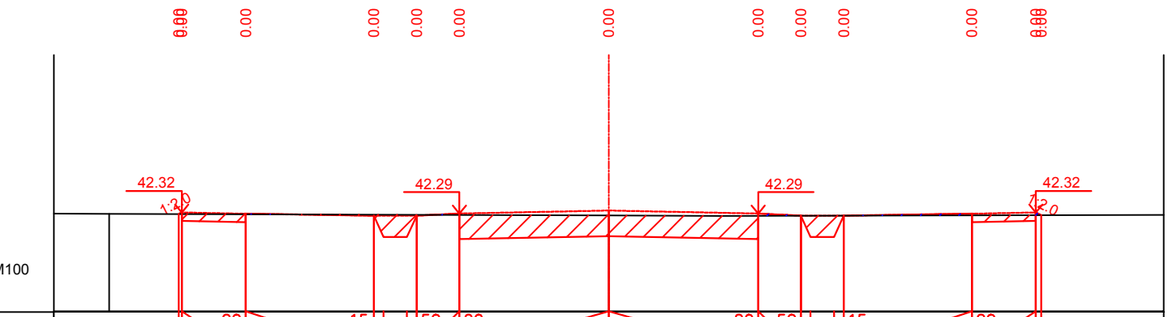

Проектные данные	Уклон‰, длина, м	0.07	1.50	3.00	1.00	1.00	3.50	3.50	1.00	1.00	3.00	1.50	0.13
	Отметка земляного полотна, м	42.32	42.29	42.24	42.24	42.29	42.36	42.29	42.24	42.24	42.29	42.32	
Фактические данные	Отметка земли	42.32	42.29	42.24	42.24	42.29	42.36	42.29	42.24	42.24	42.29	42.32	
	Расстояние	0.07	1.50	3.00	1.00	1.00	3.50	3.50	1.00	1.00	3.00	1.50	0.13

ПК2+00.00

Взам. инв. №

Подпись и дата

Инв. № подл.

Лист	Nдок.	Подпись	Дата

КГ-00-01-19-ГТ

ул.N7-2

Лист 31

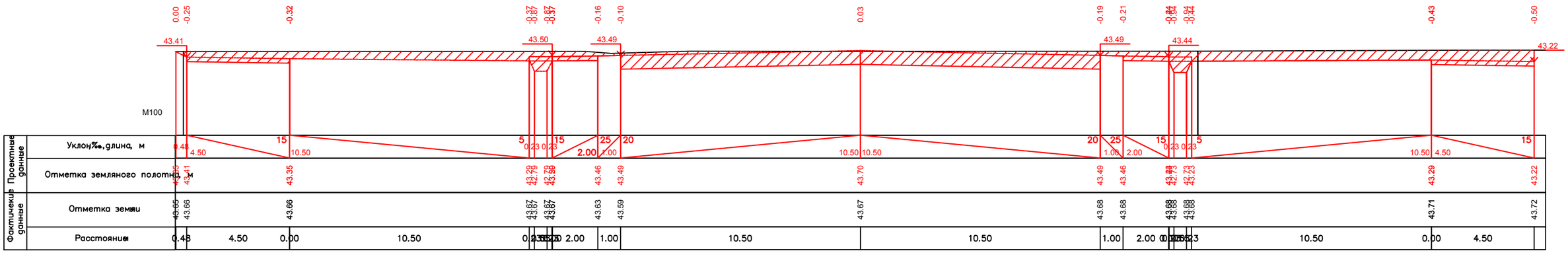

ПК0+00.00

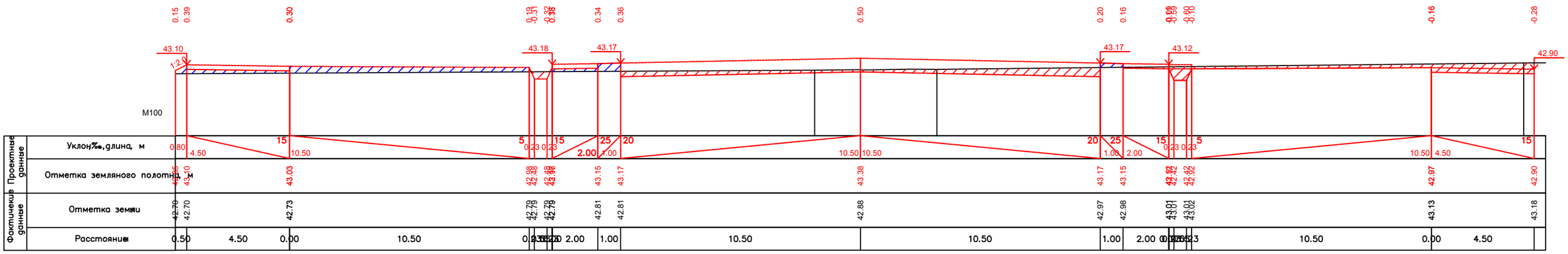

ПК0+50.00

Взам. инв. №

Подпись и дата

Инв. № подл.

Изм	Кол.уч	Лист	N док.	Подпись	Дата
ГИП		Байхатов			02.19
Разраб.		Исмурзин			02.19
Проверил		Елеуов			02.19

KG-00-01-19-ГТ

«Внутриквартальные проезды к микрорайону «Акжайык» в г.Уральск ЗКО (1 этап)»

Генеральный план и транспорт

Стадия	Лист	Листов
РП	32	

Поперечный профиль ул.№8

ТОО "Корпорация Шаг Групп", г.Уральск, 2019 год

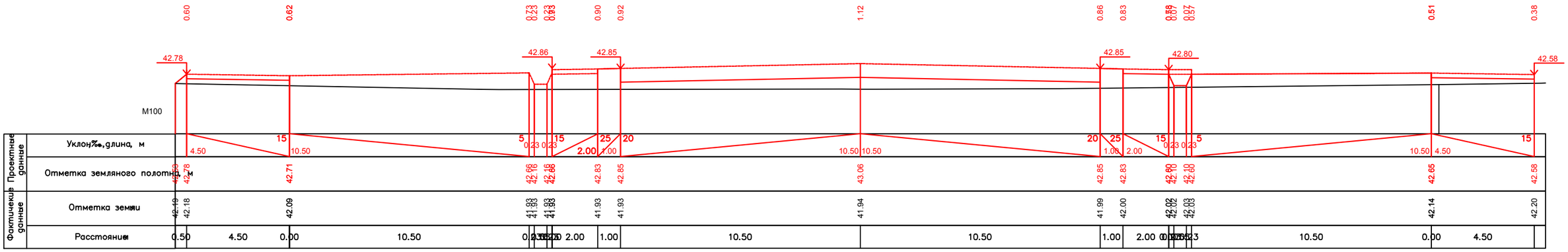

ПК1+00.00

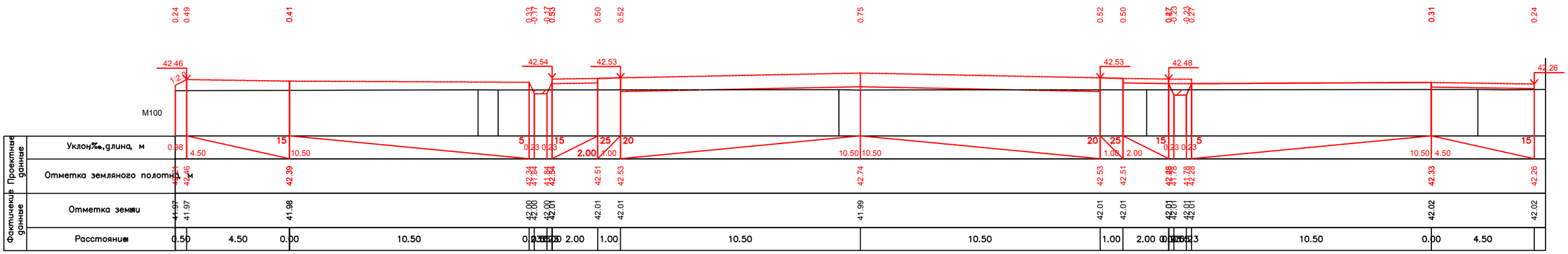

ПК1+50.00

				КГ-00-01-19-ГТ ул.№8	Лист
Лист	Nдок.	Подпись	Дата		33

Взам. инв. №

Подпись и дата

Инв. № подл.

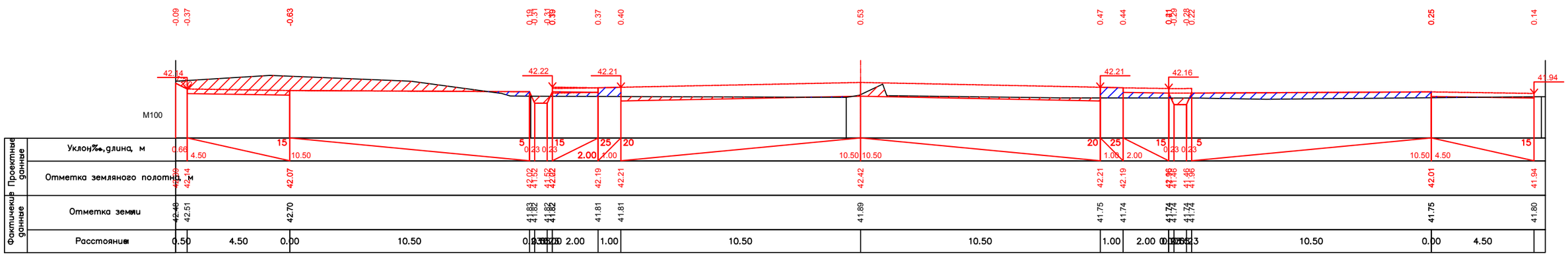

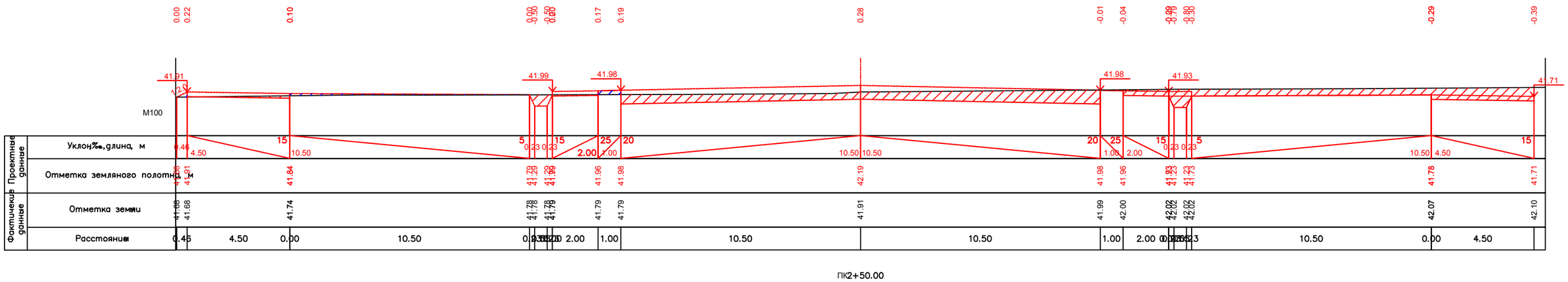

				КБ-00-01-19-ГТ ул.№8	Лист 34
Лист	Nдок.	Подпись	Дата		

Взам. инв. №

Подпись и дата

Инв. № подл.

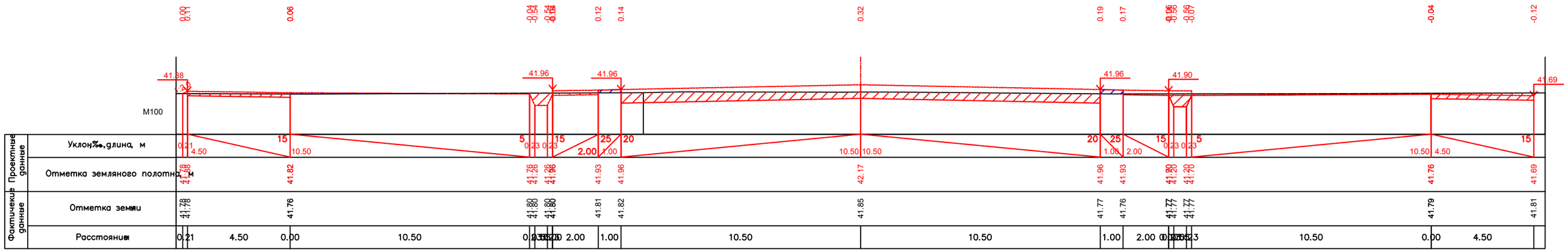

ПК3+00.00

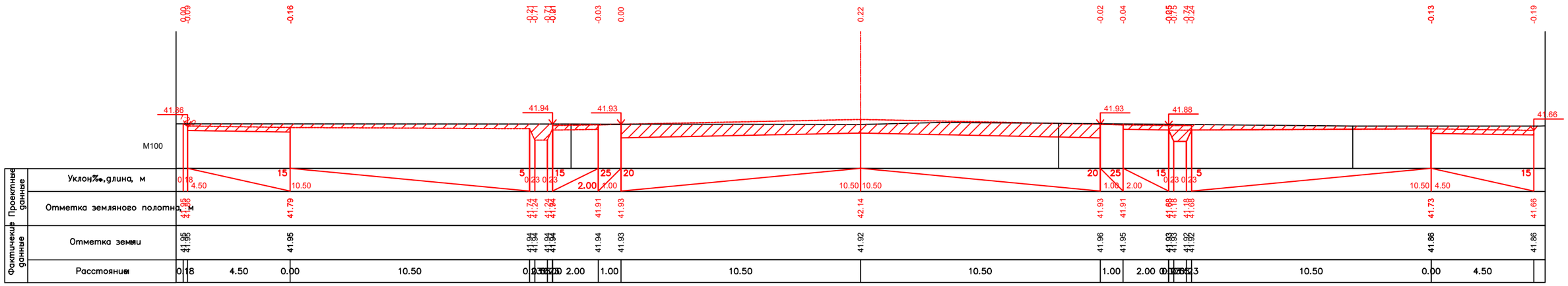

ПК3+50.00

Взам. инв. №

Подпись и дата

Инв. № подл.

				КG-00-01-19-ГТ ул.№8	Лист
Лист	Nдок.	Подпись	Дата		35

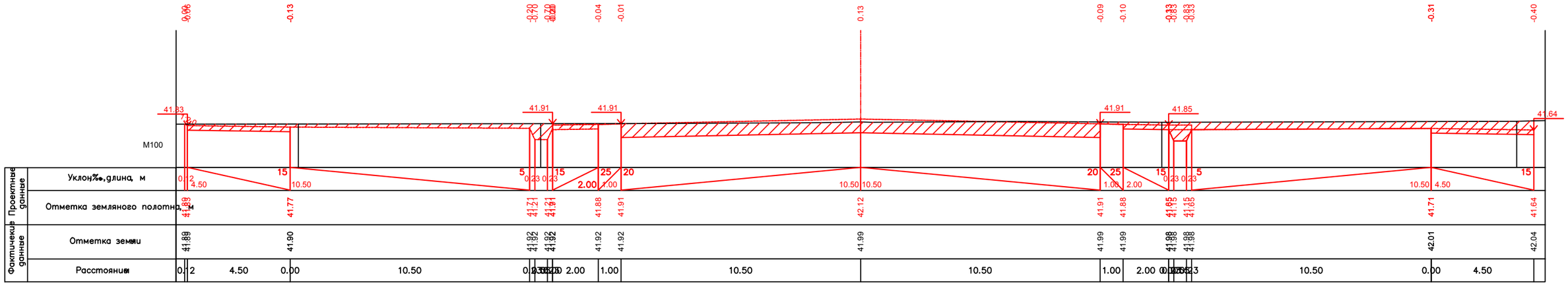

ПК4+00.00

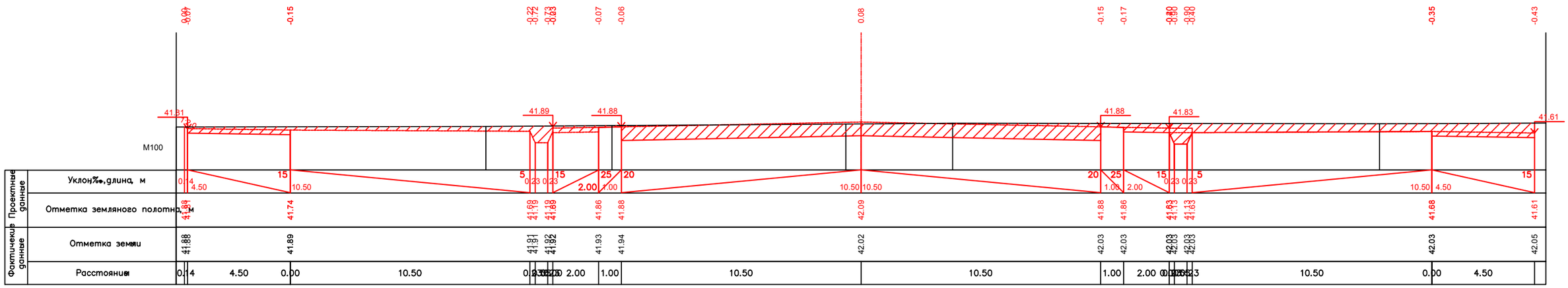

ПК4+50.00

Взам. инв. №	
Подпись и дата	
Инв. № подл.	

Лист	Nдок.	Подпись	Дата	КG-00-01-19-ГТ ул.№8	Лист 36

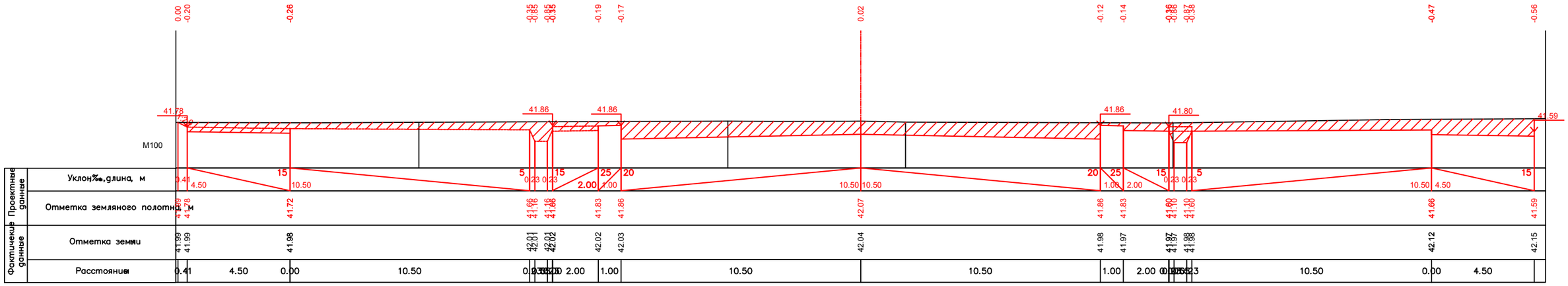

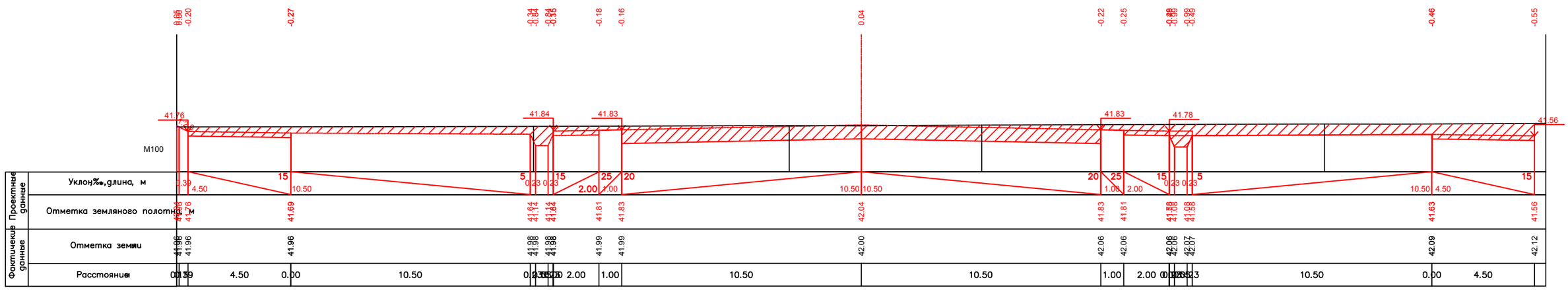

				КБ-00-01-19-ГТ ул.№8	Лист 37
Лист	Nдок.	Подпись	Дата		

Взам. инв. №

Подпись и дата

Инв. № подл.

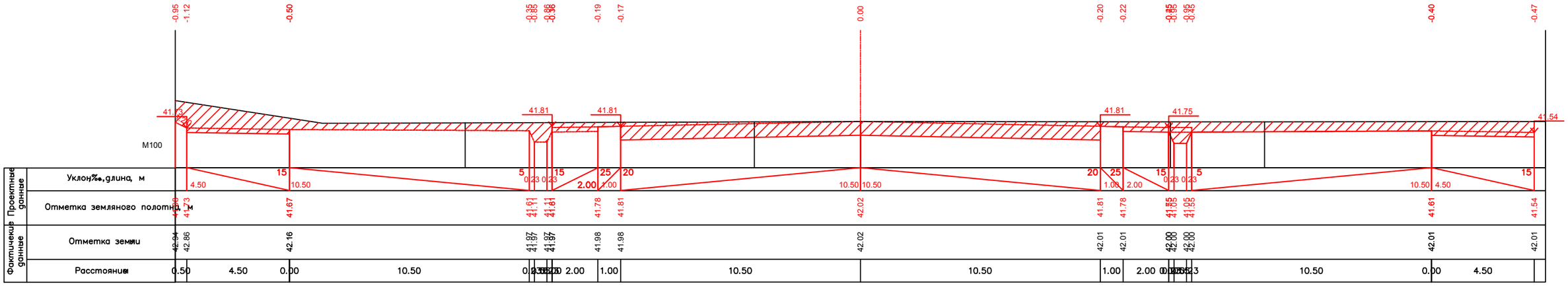

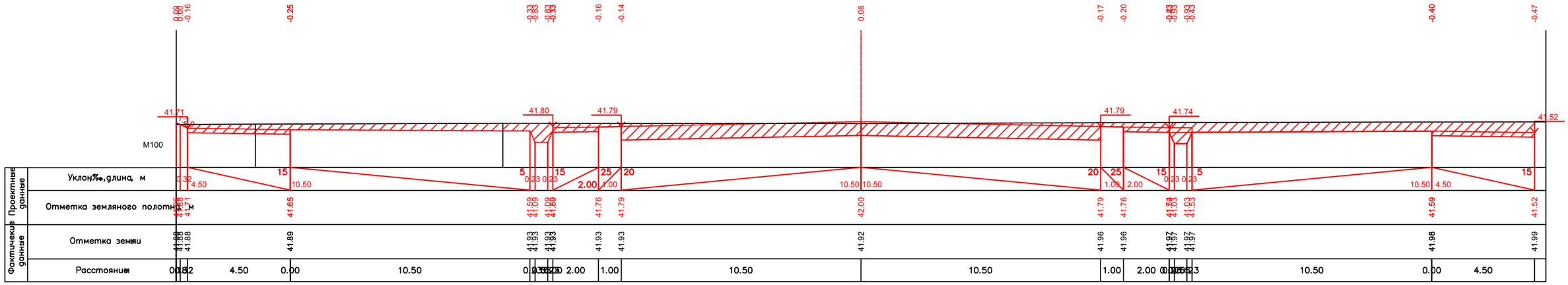

						Лист
						38
Лист	Nдок.	Подпись	Дата	KG-00-01-19-ГТ ул.№8		

Взам. инв. №

Подпись и дата

Инв. № подл.

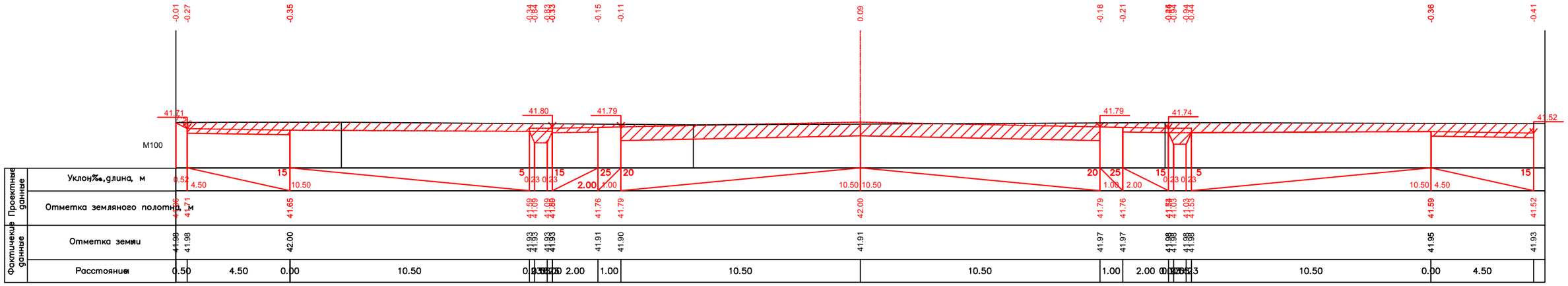

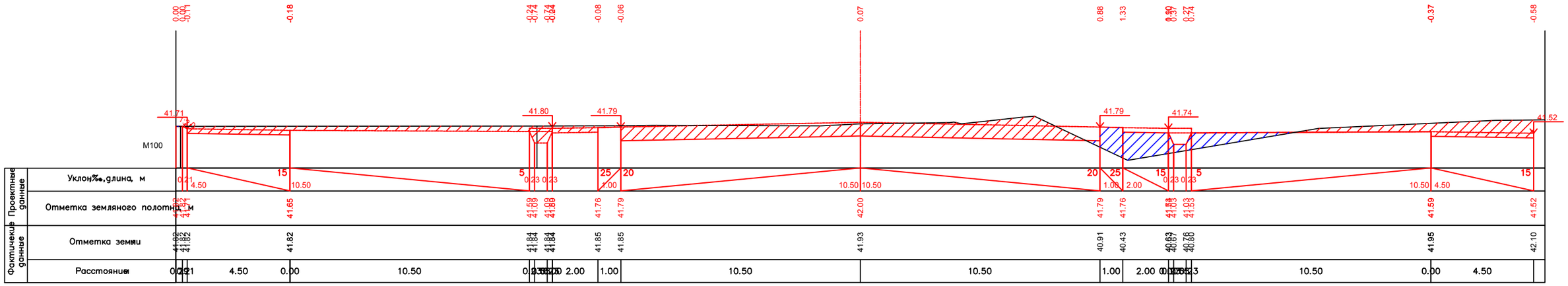

				KG-00-01-19-ГТ ул.№8	Лист 39
Лист	Nдок.	Подпись	Дата		

Взам. инв. №

Подпись и дата

Инв. № подл.

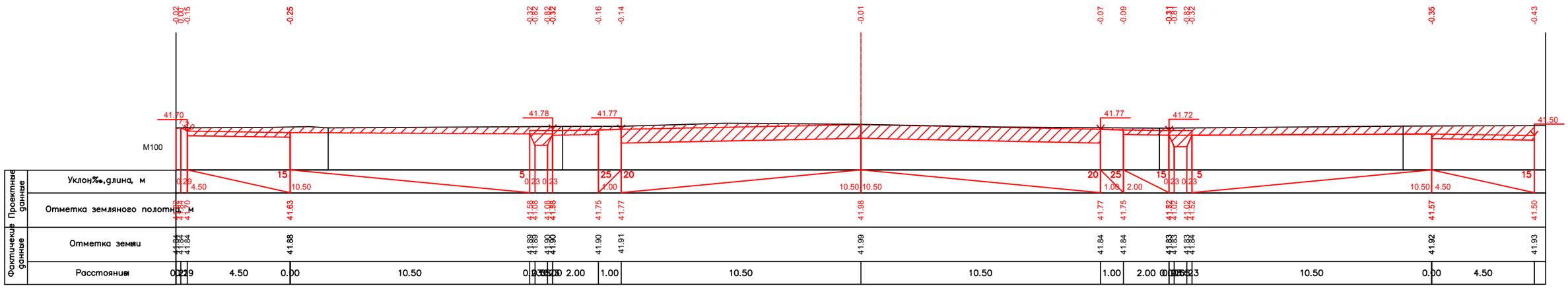

ПК8+00.00

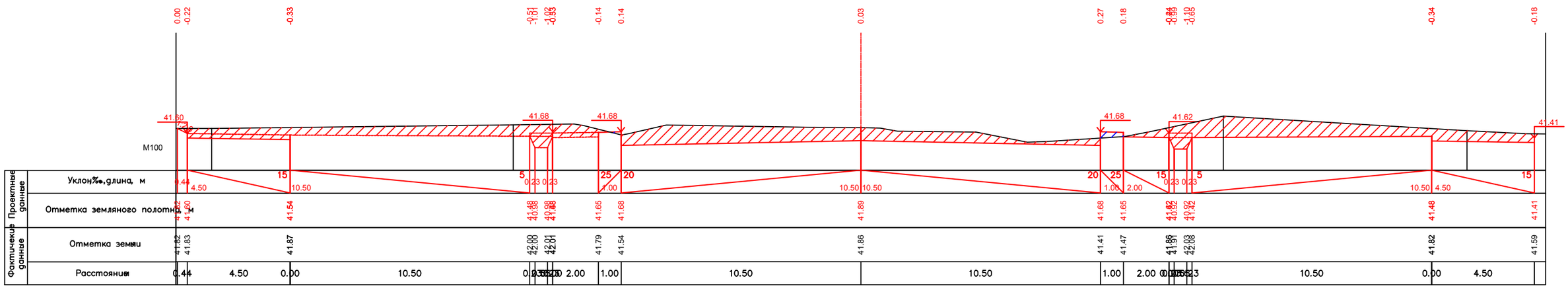

ПК8+50.00

				КБ-00-01-19-ГТ ул.№8	Лист 40
Лист	Nдок.	Подпись	Дата		

Взам. инв. №

Подпись и дата

Инв. № подл.

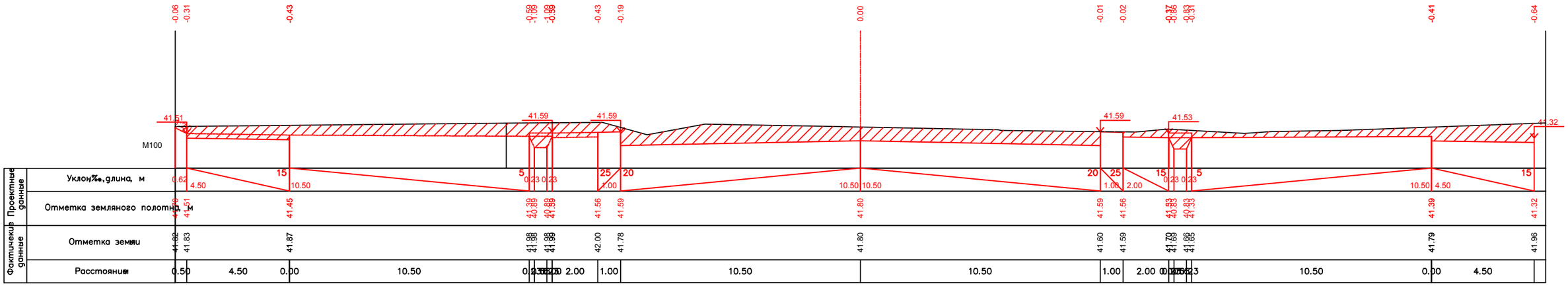

ПК9+00.00

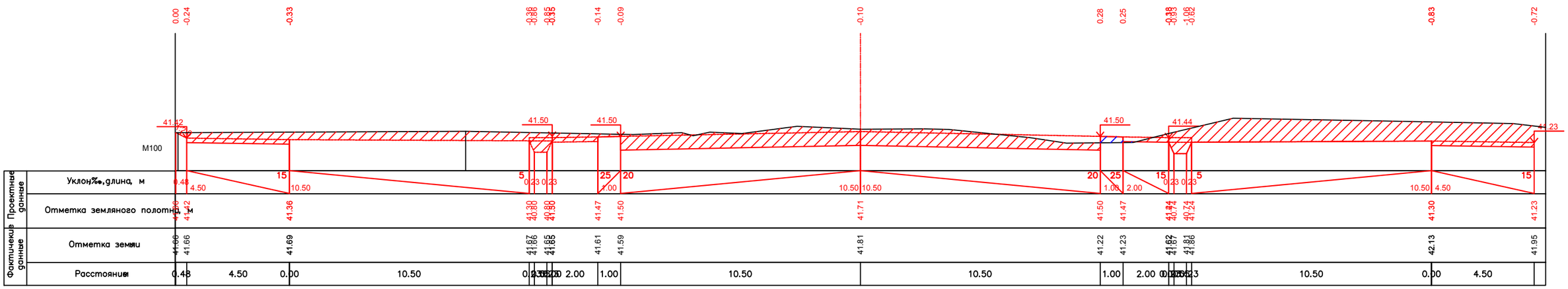

ПК9+50.00

				КG-00-01-19-ГТ ул.№8	Лист
Лист	Nдок.	Подпись	Дата		41

Взам. инв. №

Подпись и дата

Инв. № подл.

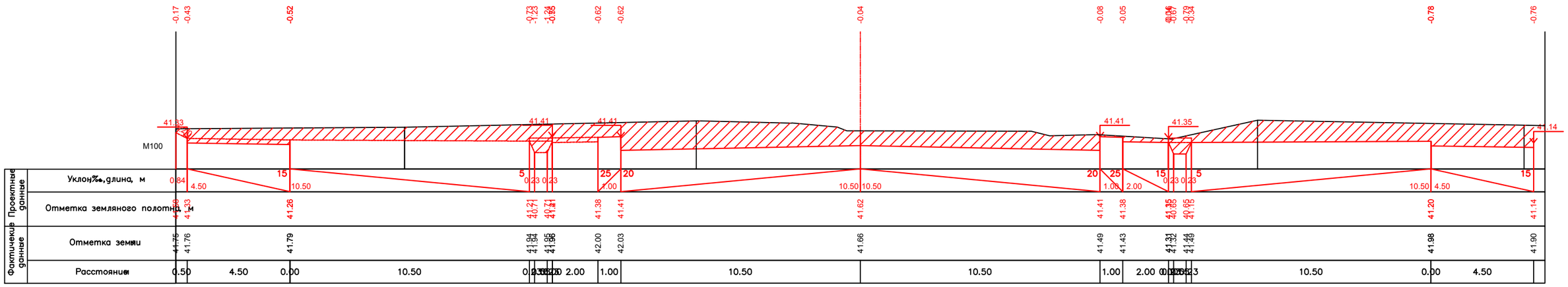

ПК10+00.00

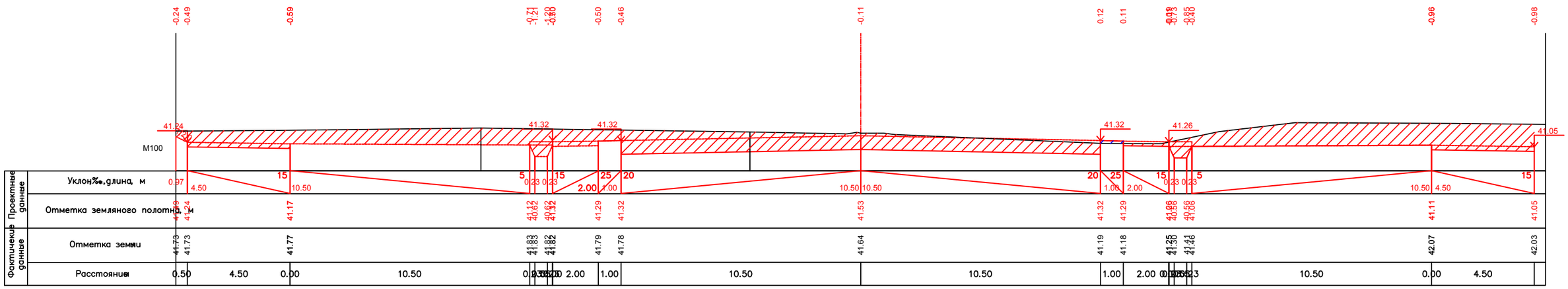

ПК10+50.00

Взам. инв. №	
Подпись и дата	
Инв. № подл.	

Лист	Nдок.	Подпись	Дата	KG-00-01-19-ГТ ул.№8	Лист 42

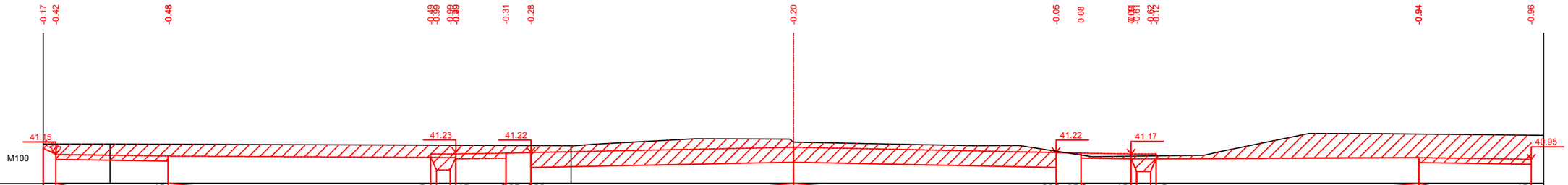
-0.17
-0.42
-0.48
-0.31
-0.28
-0.20
-0.05
0.08
-0.94
-0.96
41.15
41.23
41.22
41.22
41.17
40.95
M100

| | | |

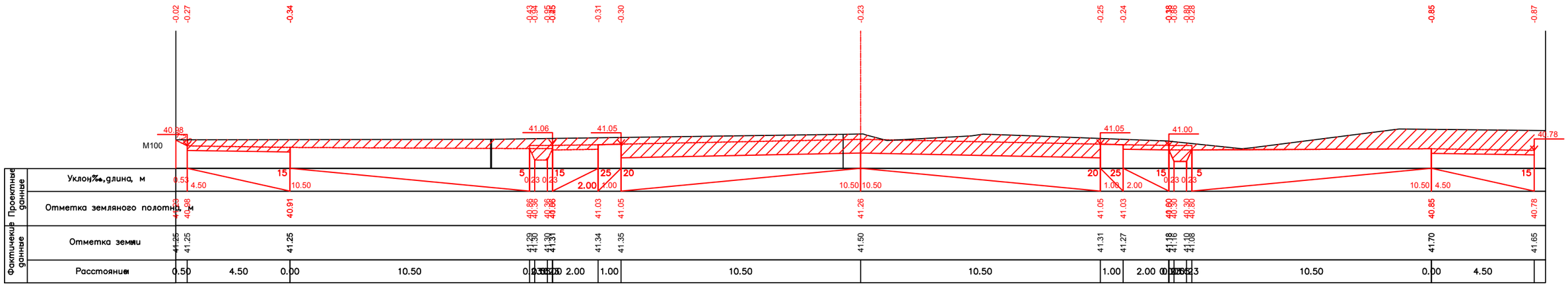

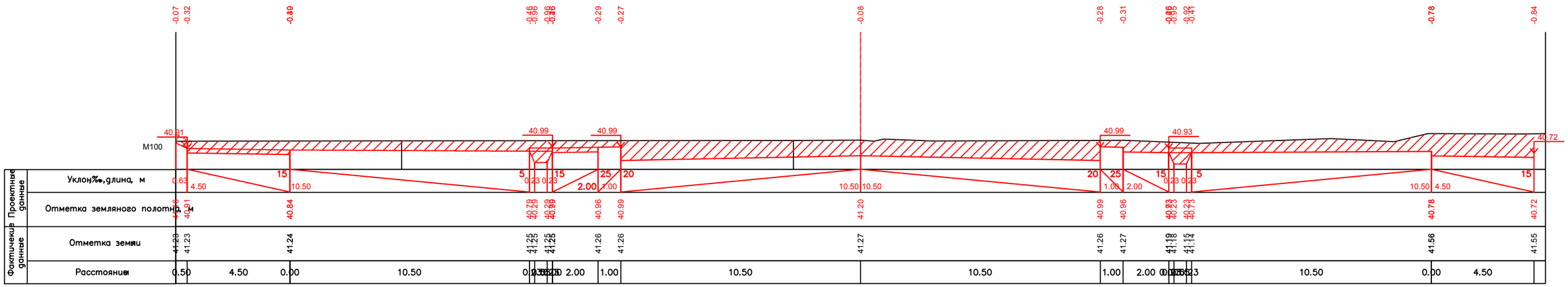

Взам. инв. №	
Подпись и дата	
Инв. № подл.	

Лист	Nдок.	Подпись	Дата	КG-00-01-19-ГТ ул.№8	Лист 44

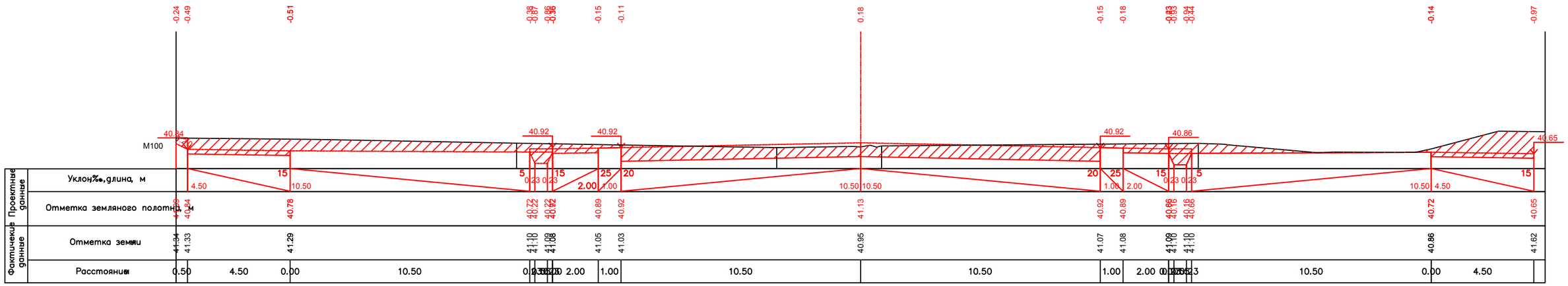

ПК13+00.00

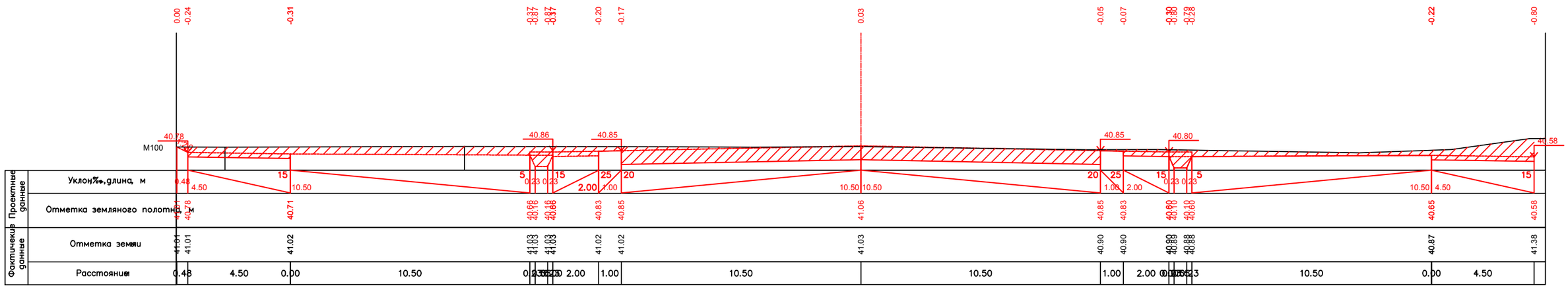

ПК13+50.00

Взам. инв. №	
Подпись и дата	
Инв. № подл.	

Лист	Ndок.	Подпись	Дата	KG-00-01-19-ГТ ул.№8	Лист 45

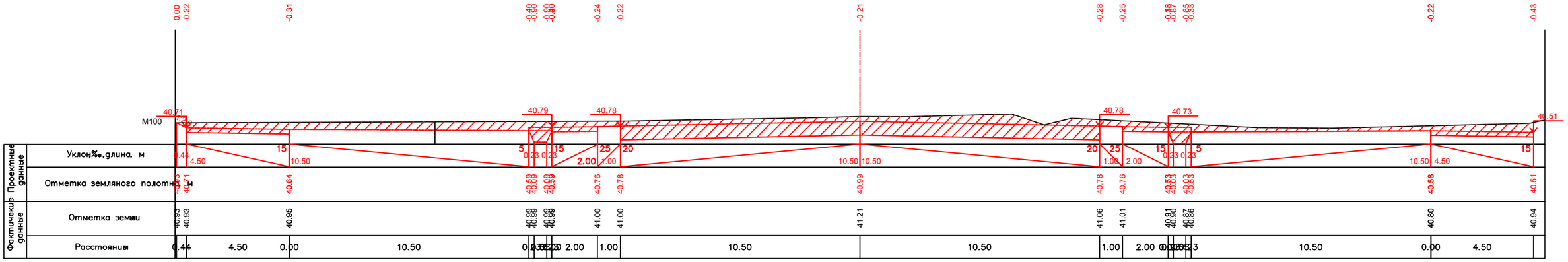

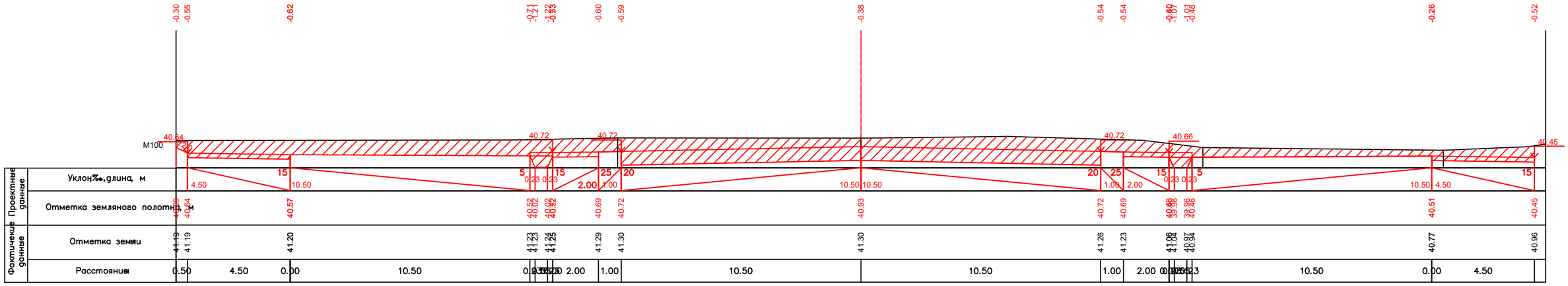

				КБ-00-01-19-ГТ ул.№8	Лист	
Лист	Nдок.	Подпись	Дата		46	

Взам. инв. №

Подпись и дата

Инв. № подл.

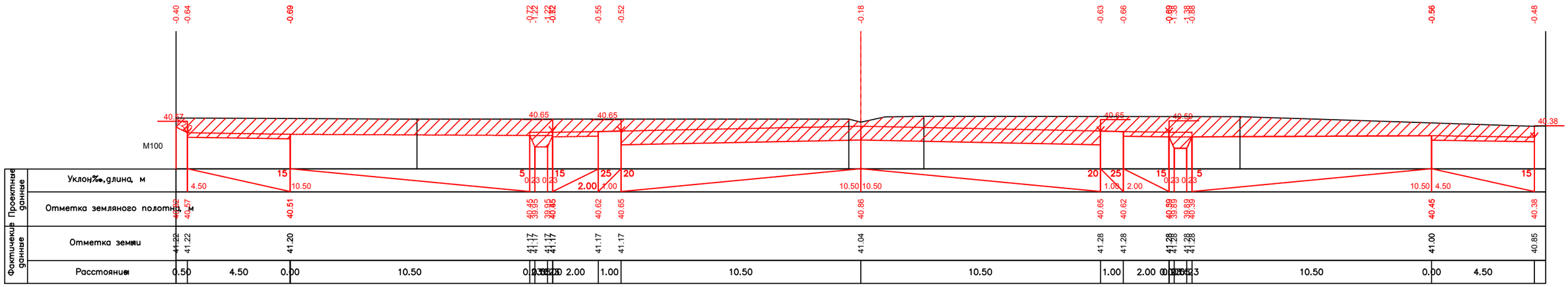

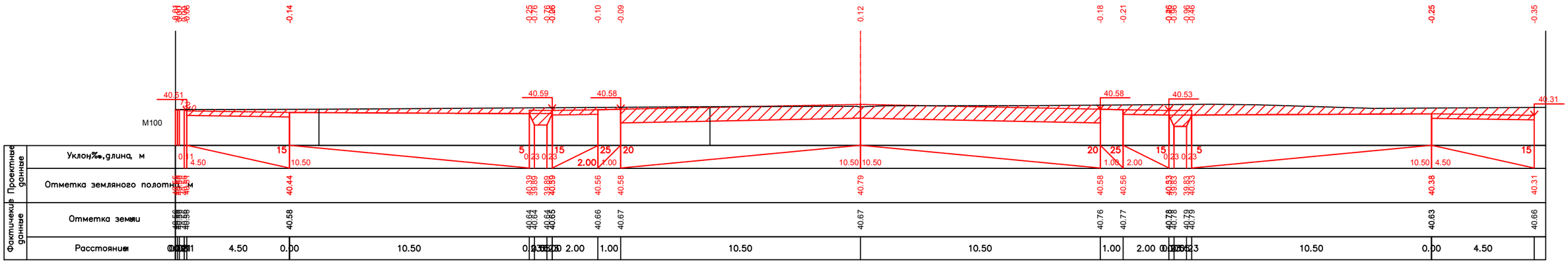

					КG-00-01-19-ГТ	Лист
					ул.№8	47
Лист	Nдок.	Подпись	Дата			

Взам. инв. №

Подпись и дата

Инв. № подл.

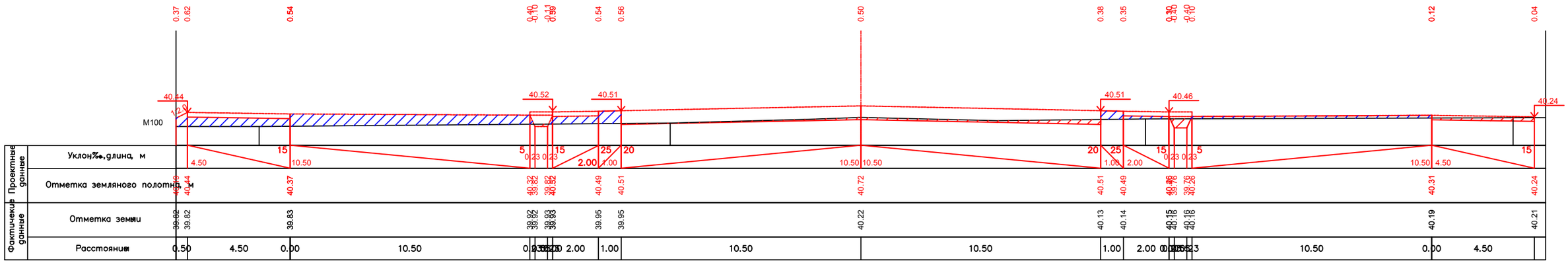

ПК16+00.00

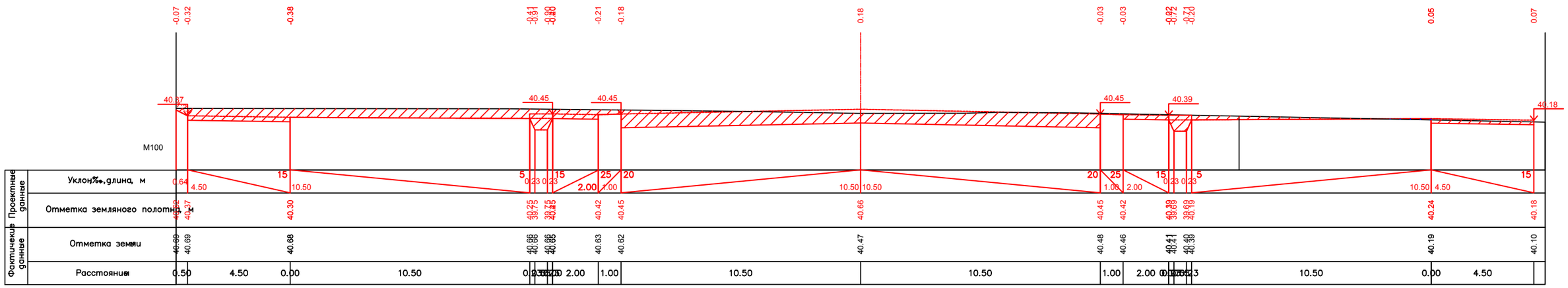

ПК16+50.00

				КG-00-01-19-ГТ ул.№8	Лист
Лист	Nдок.	Подпись	Дата		48

Взам. инв. №

Подпись и дата

Инв. № подл.

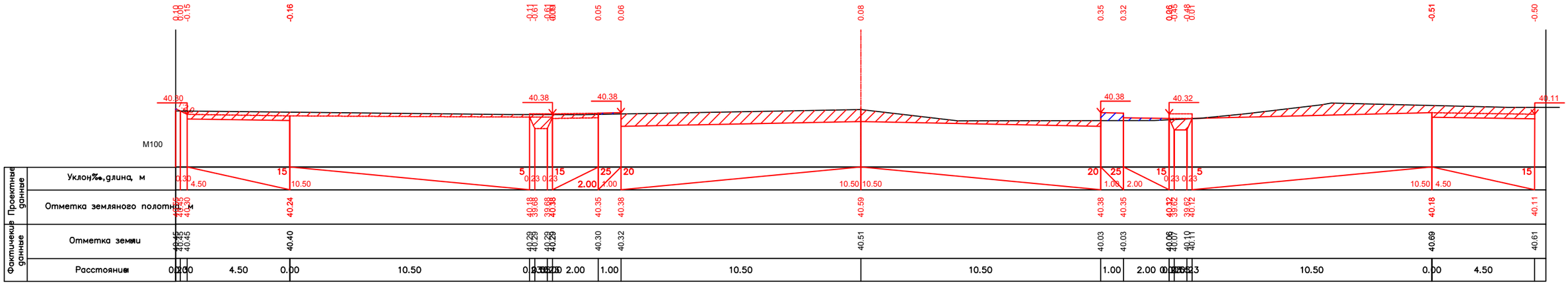

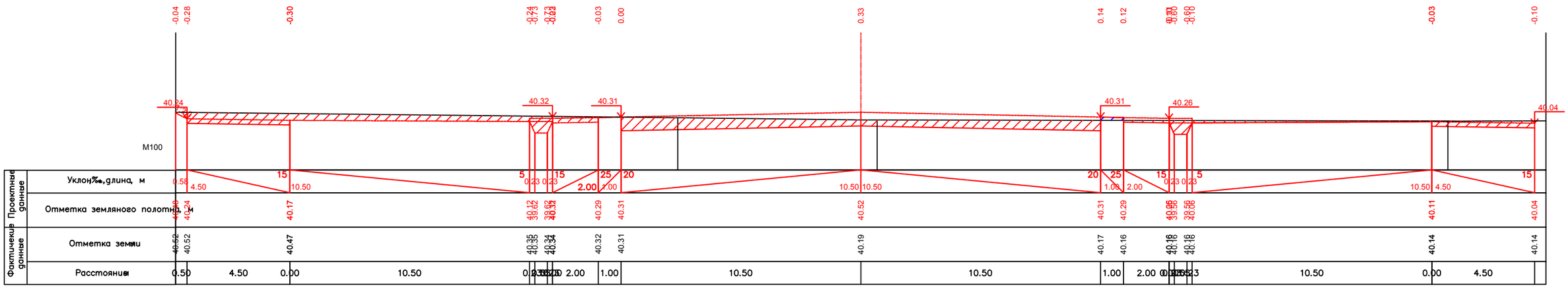

				КГ-00-01-19-ГТ ул.№8	Лист 49
Лист	Nдок.	Подпись	Дата		

Взам. инв. №

Подпись и дата

Инв. № подл.

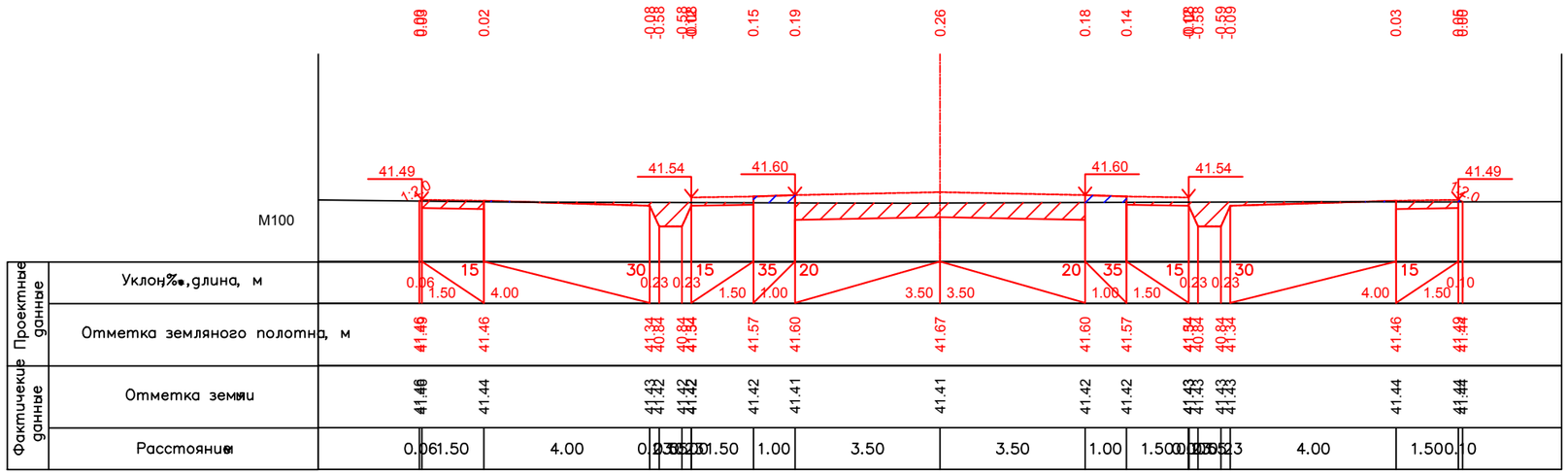

ПК0+00.00

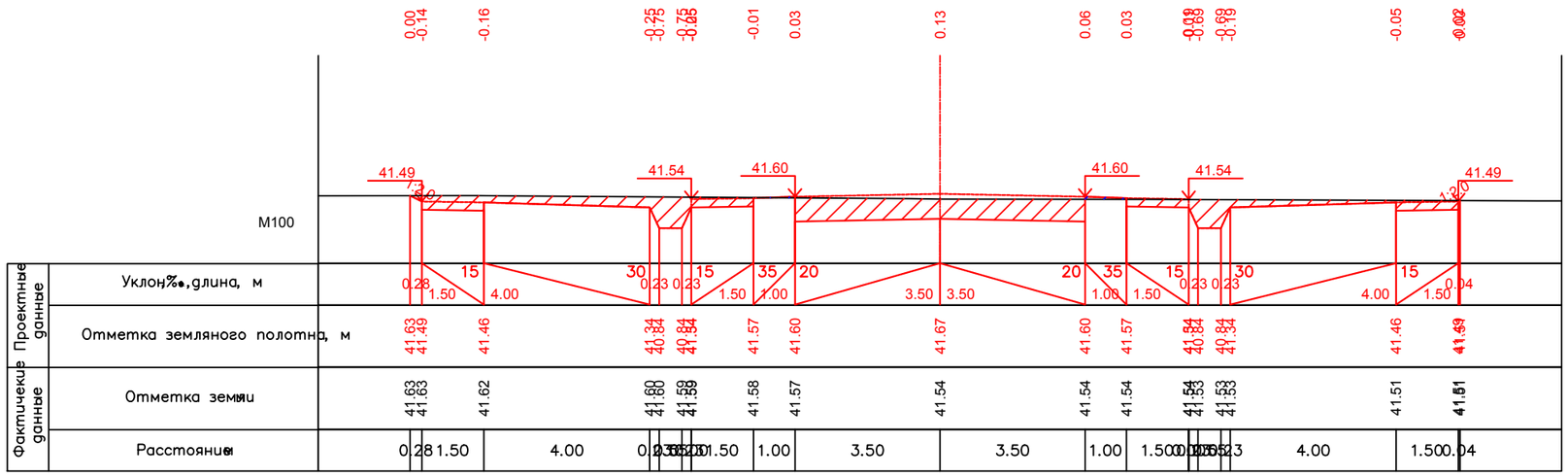

ПК0+50.00

						KG-00-01-19-ГТ
						«Внутриквартальные проезды к микрорайону «Ақжайық» в г.Уральск ЗКО (1 этап)»
Изм	Кол.уч	Лист	N док.	Подпись	Дата	
ГИП		Байхатов			02.19	Генеральный план и транспорт
Разраб.		Исмурзин			02.19	
Проверил		Елеуов			02.19	
						Поперечный профиль ул.№9

Стадия	Лист	Листов
РП	50	

ТОО "Корпорация Шаг Групп", г.Уральск, 2019 год

Взам. инв. №

Подпись и дата

Инв. № подл.

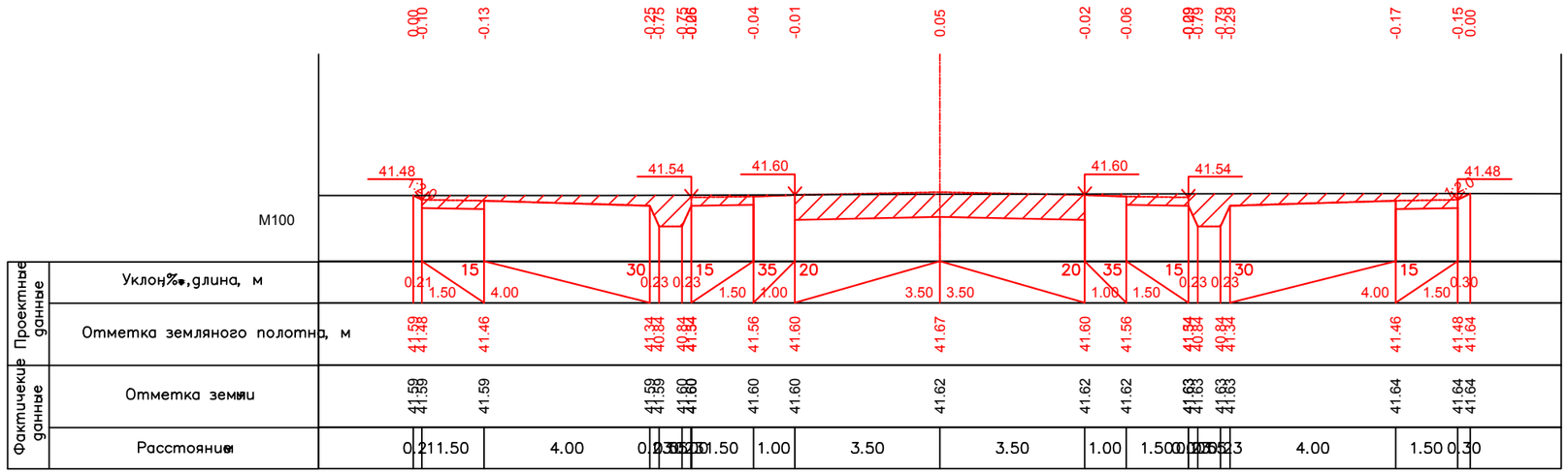

ПК1+00.00

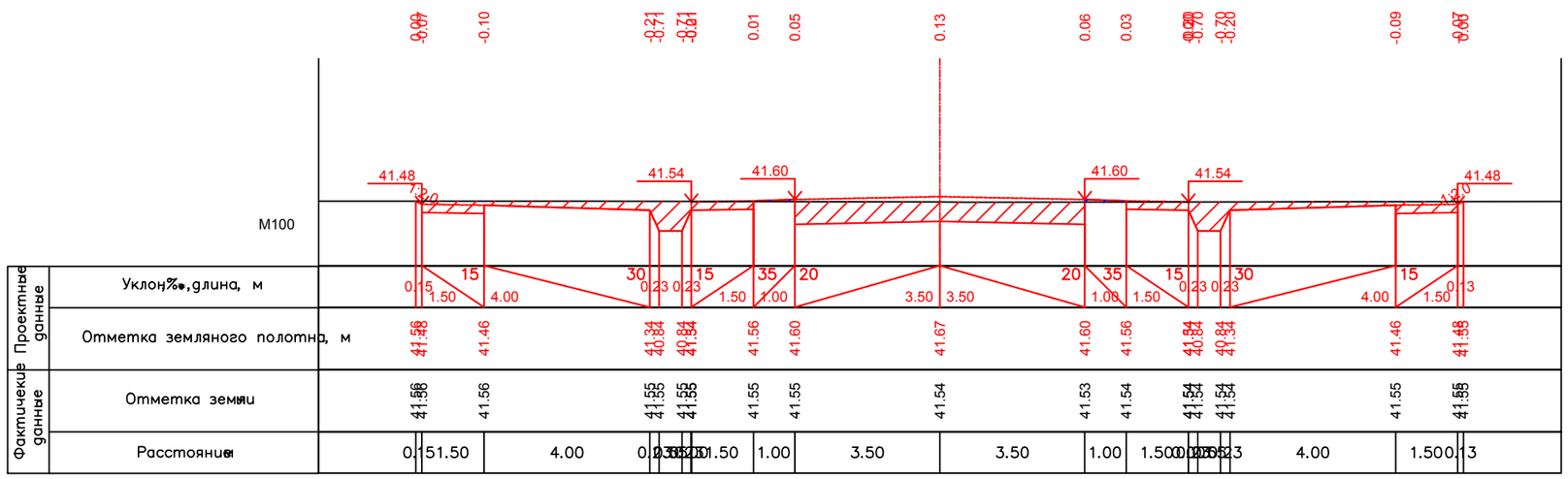

ПК1+50.00

Взам. инв. №	
Подпись и дата	
Инв. № подл.	

Лист	Nдок.	Подпись	Дата	КГ-00-01-19-ГТ ул.№9	Лист 51

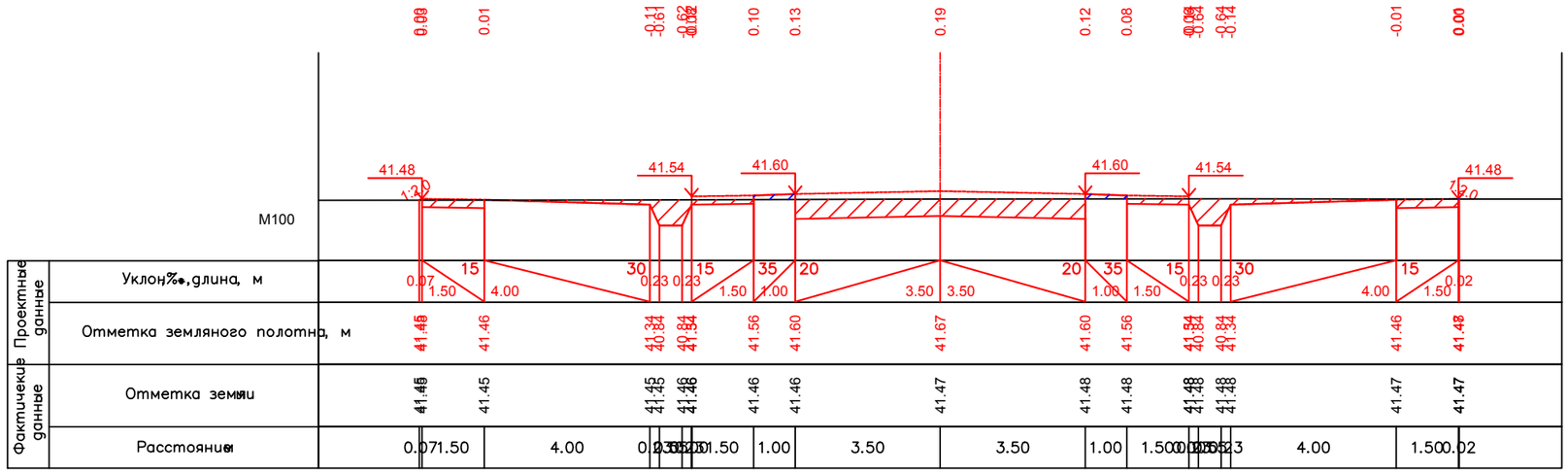

ПК2+00.00

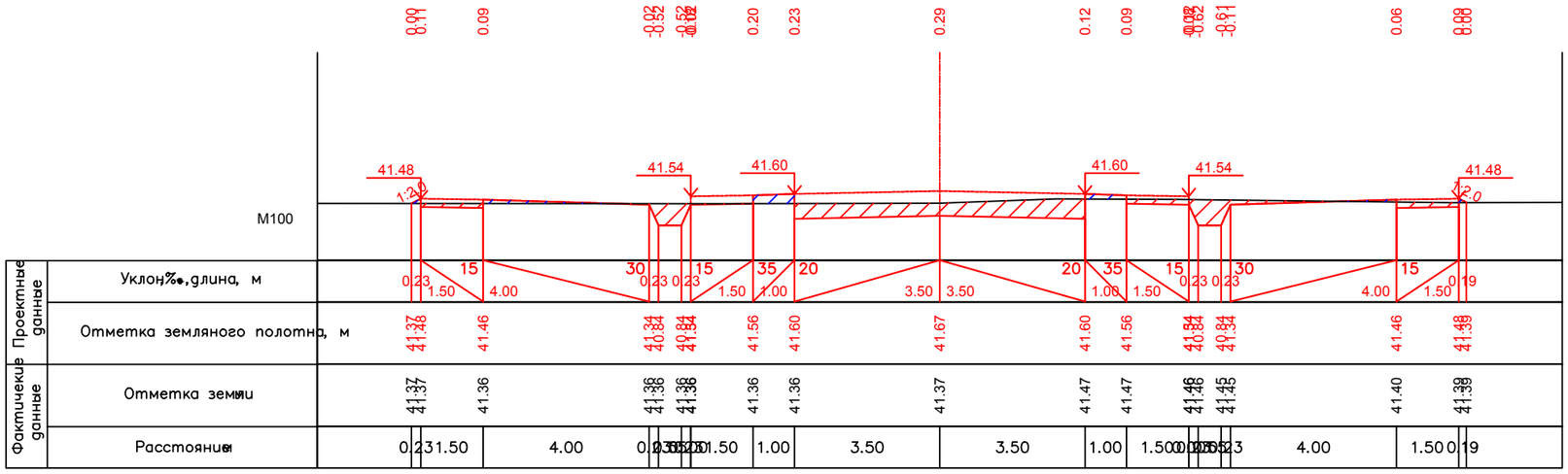

ПК2+50.00

Взам. инв. №

Подпись и дата

Инв. № подл.

				КG-00-01-19-ГТ ул.№9	Лист
Лист	Nдок.	Подпись	Дата		52

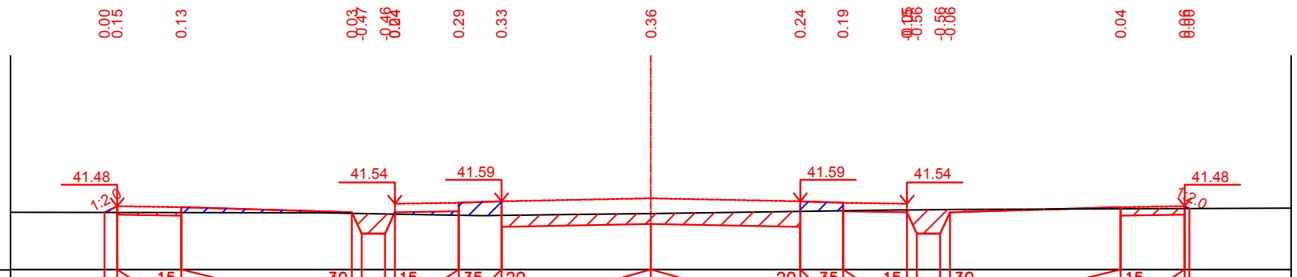

ПК3+00.00

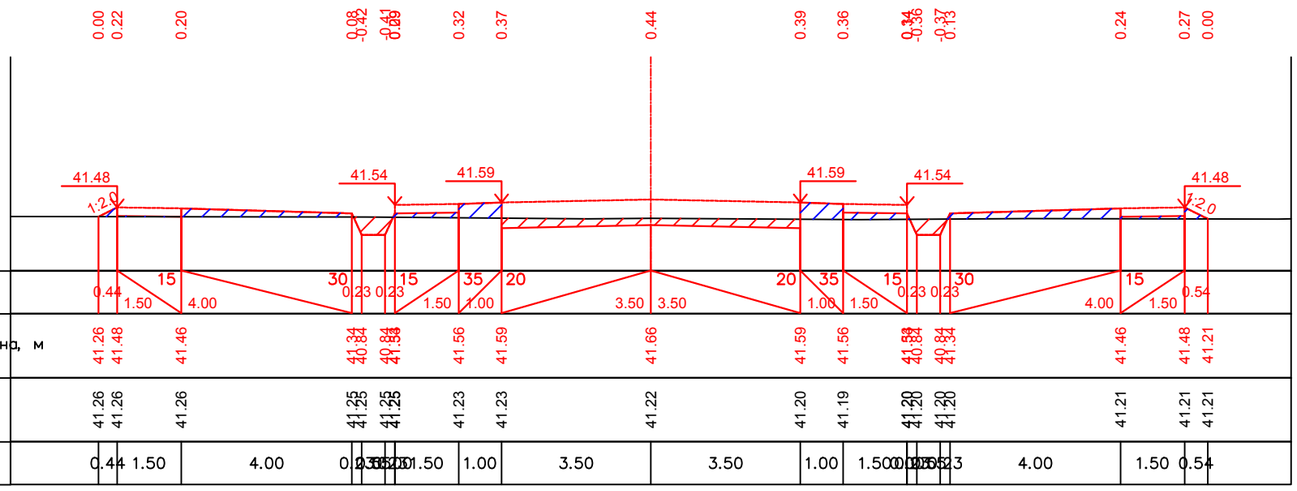

ПК3+50.00

Взам. инв. №

Подпись и дата

Инв. № подл.

Лист	Nдок.	Подпись	Дата	КG-00-01-19-ГТ ул.№9	Лист 53

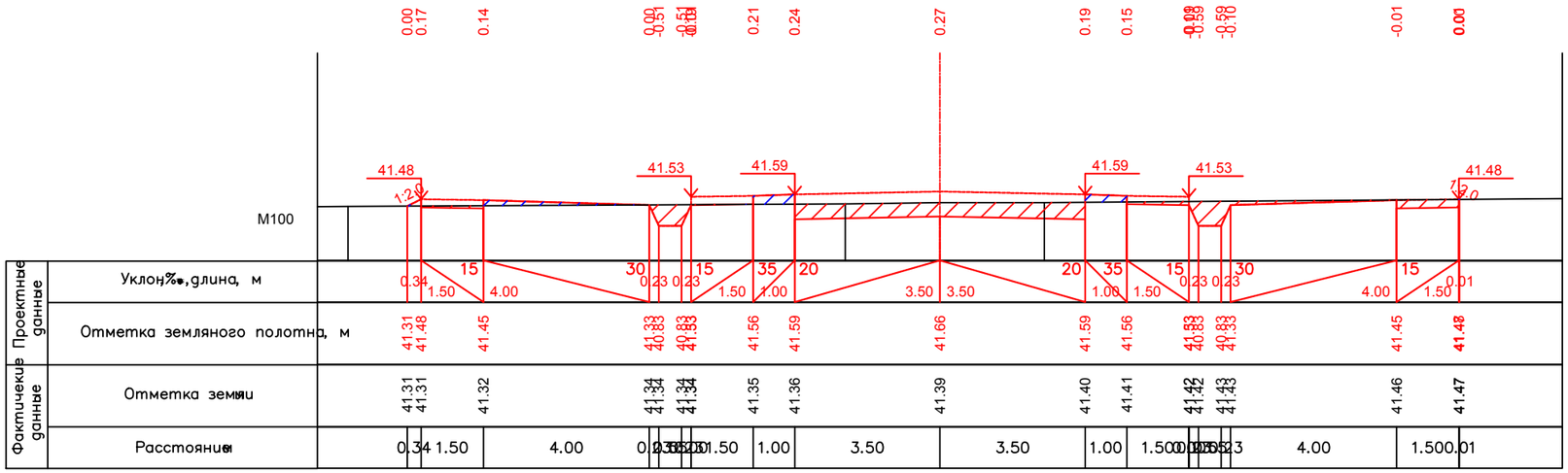

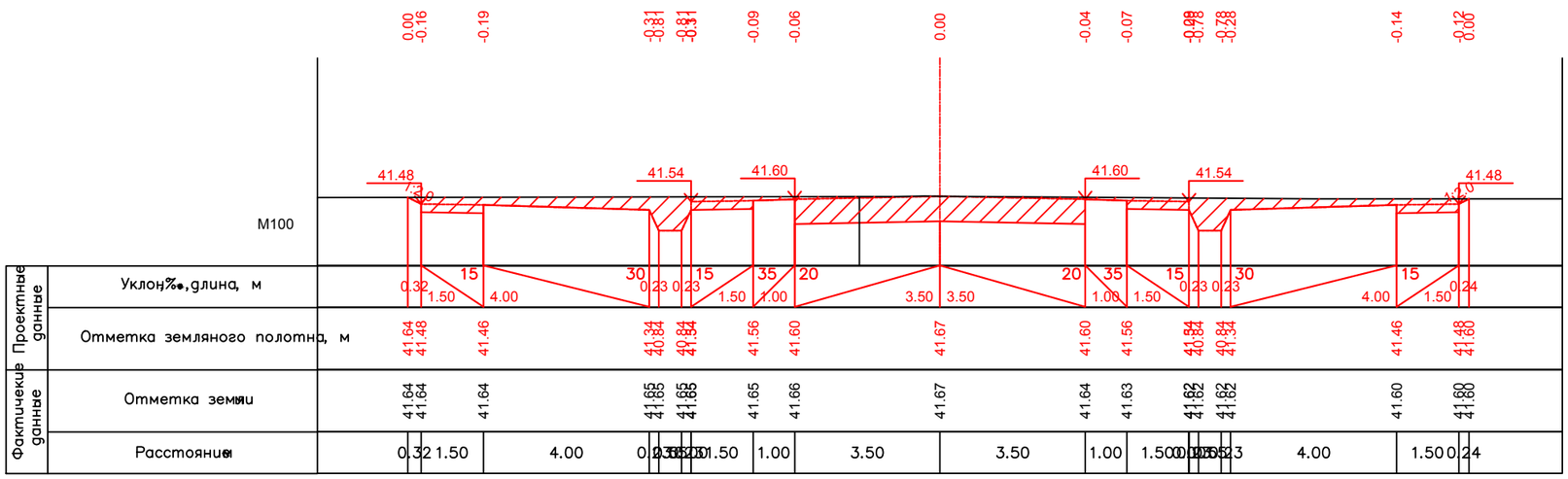

Взам. инв. №	
Подпись и дата	
Инв. № подл.	

Лист	Nдок.	Подпись	Дата	KG-00-01-19-ГТ ул.№9	Лист 54

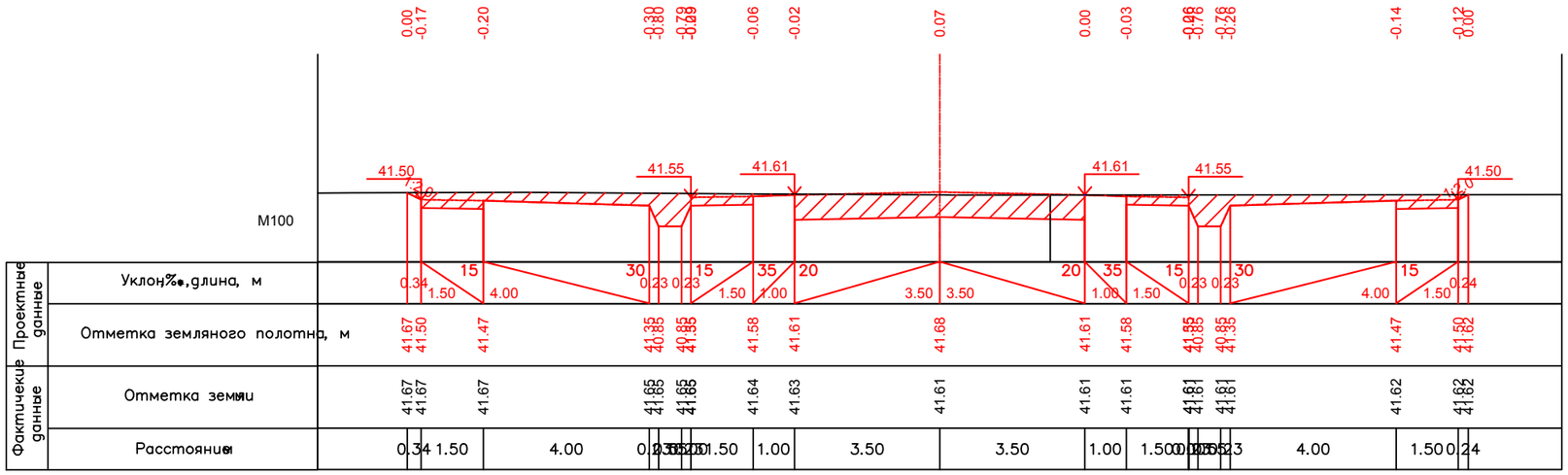

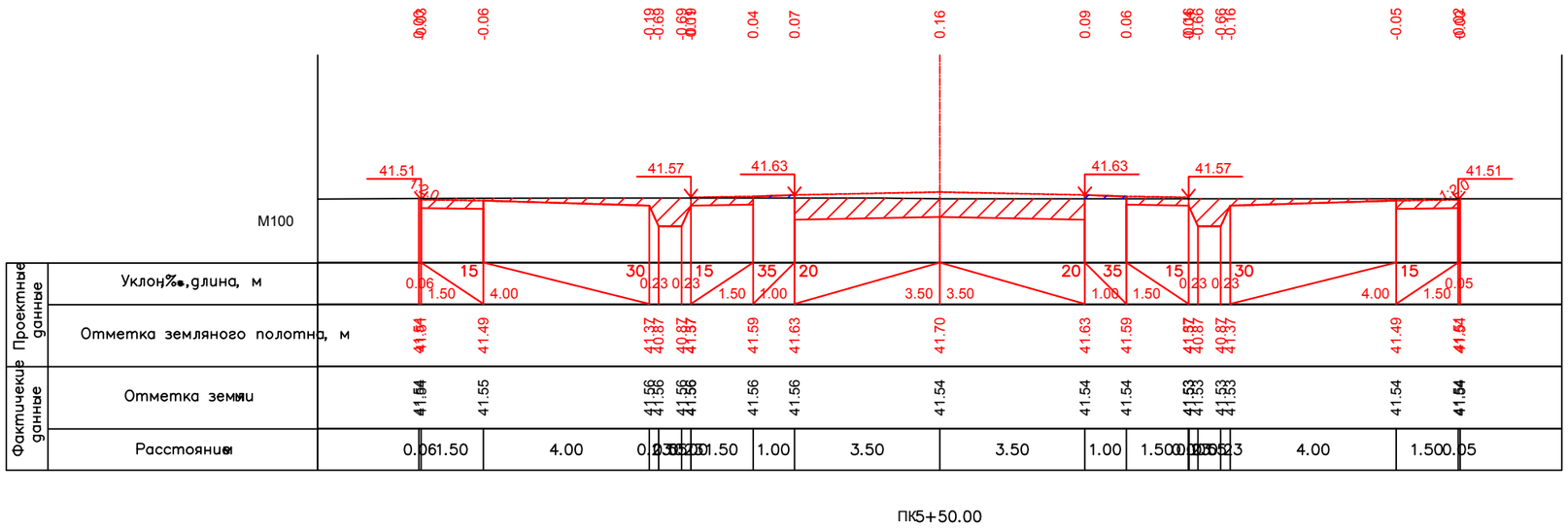

Взам. инв. №	
Подпись и дата	
Инв. № подл.	

Лист	Nдок.	Подпись	Дата	KG-00-01-19-ГТ ул.№9	Лист 55

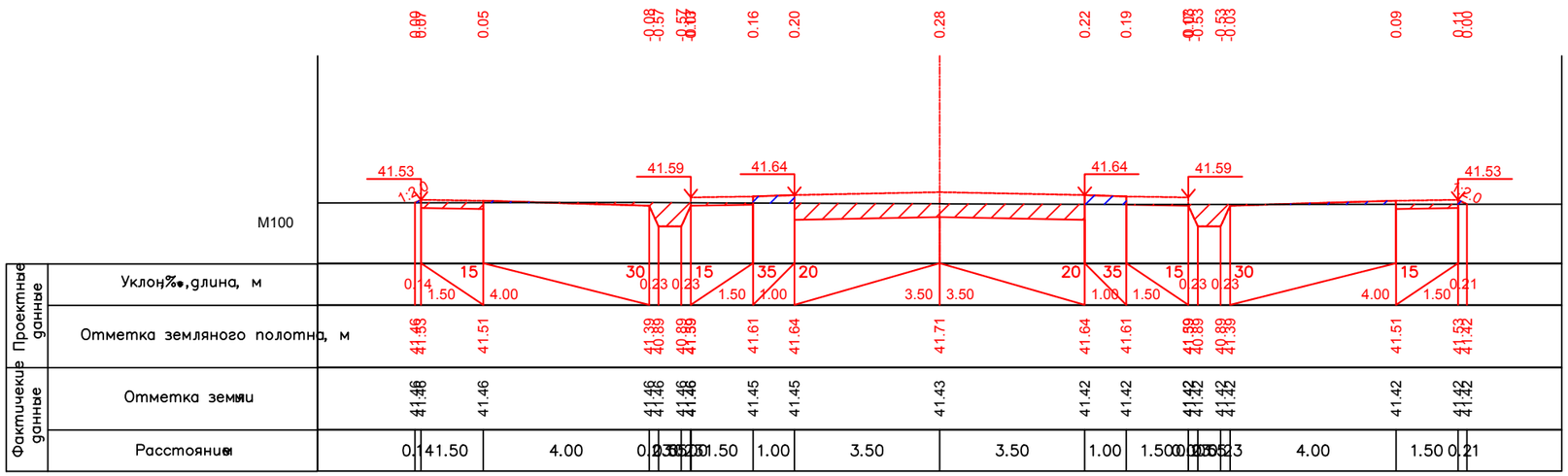

ПК6+00.00

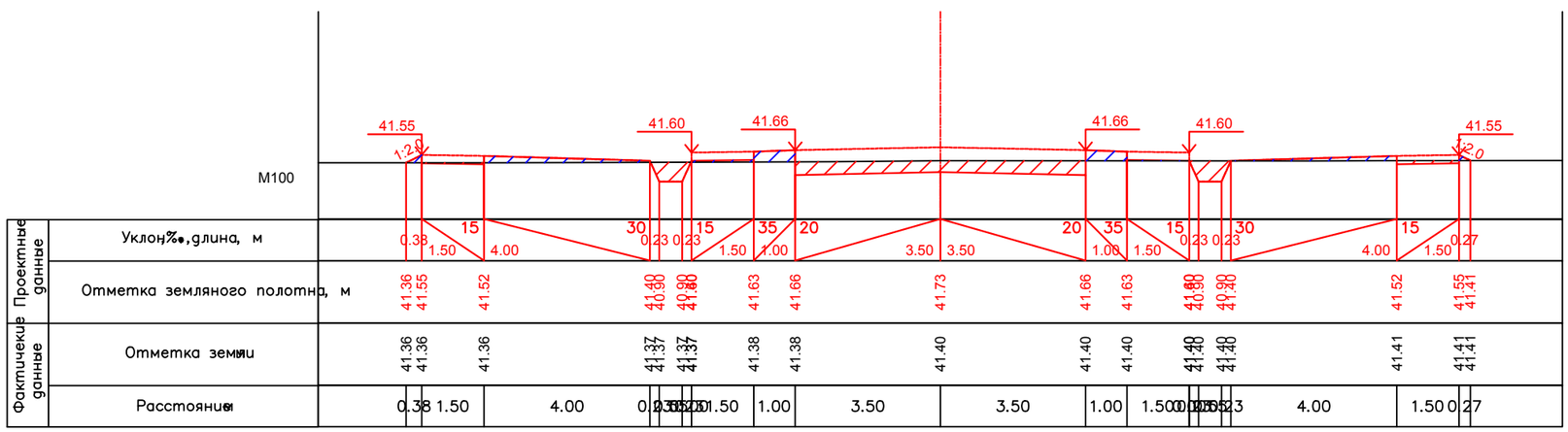

ПК6+50.00

Взам. инв. №

Подпись и дата

Инв. № подл.

Лист	Nдок.	Подпись	Дата	КG-00-01-19-ГТ ул.№9	Лист 56

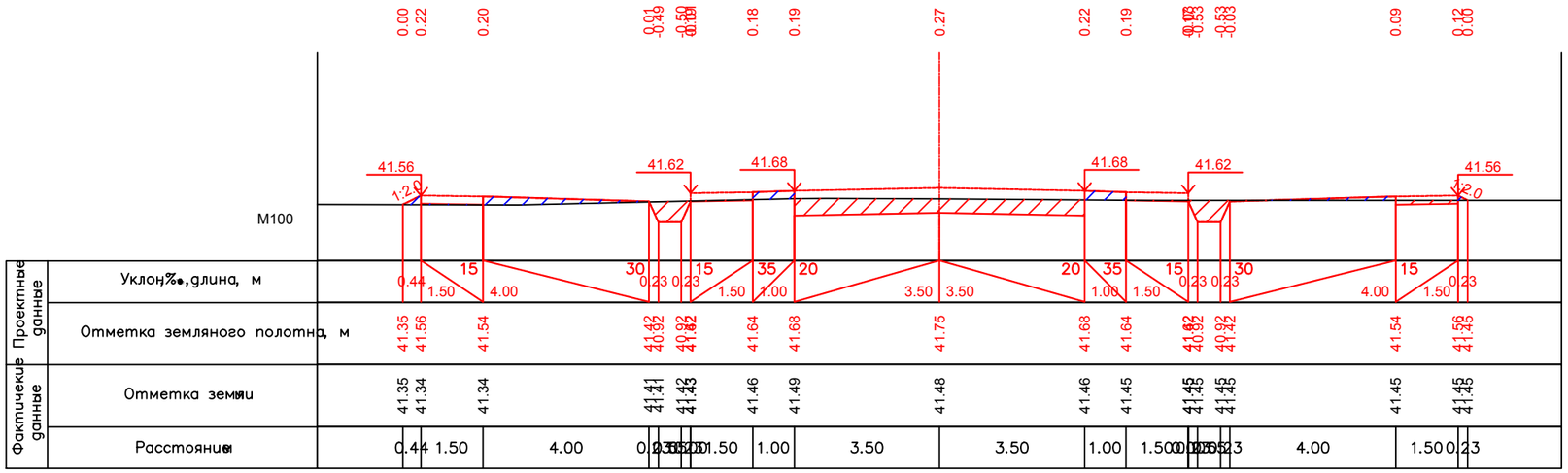

ПК7+00.00

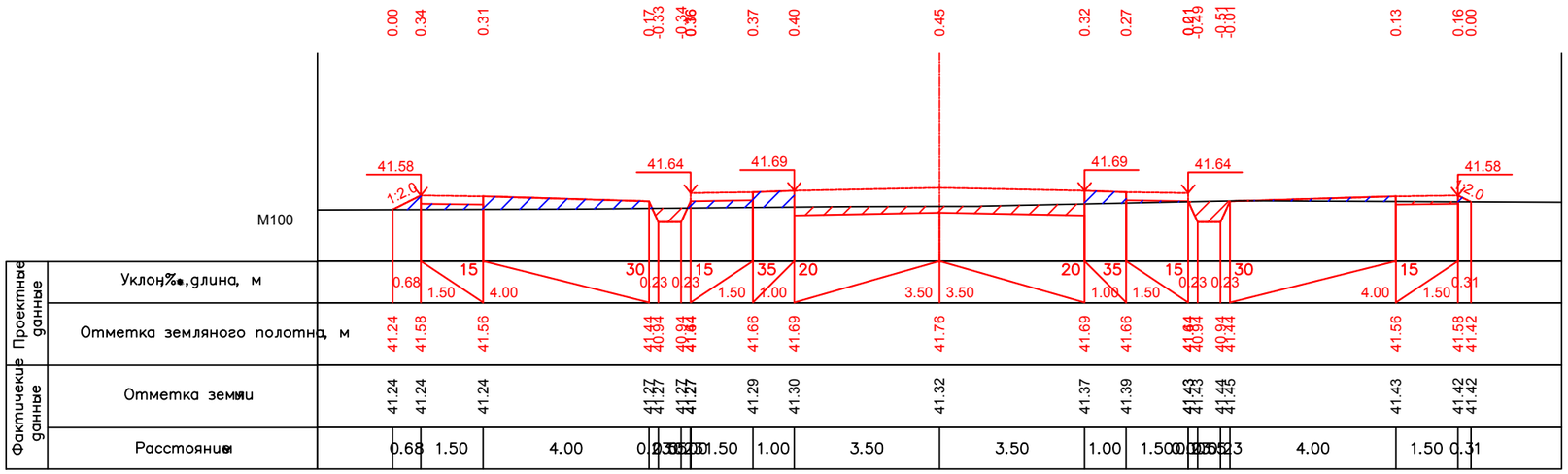

ПК7+50.00

Лист	Nдок.	Подпись	Дата	KG-00-01-19-ГТ ул.№9	Лист 57

Взам. инв. №

Подпись и дата

Инв. № подл.

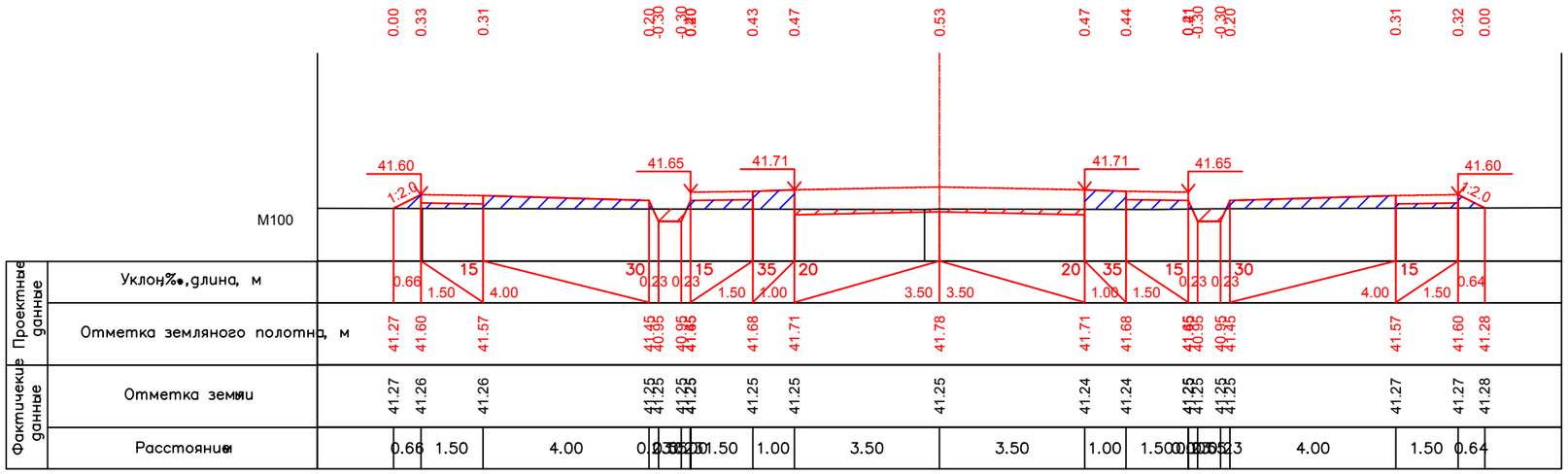

ПК8+00.00

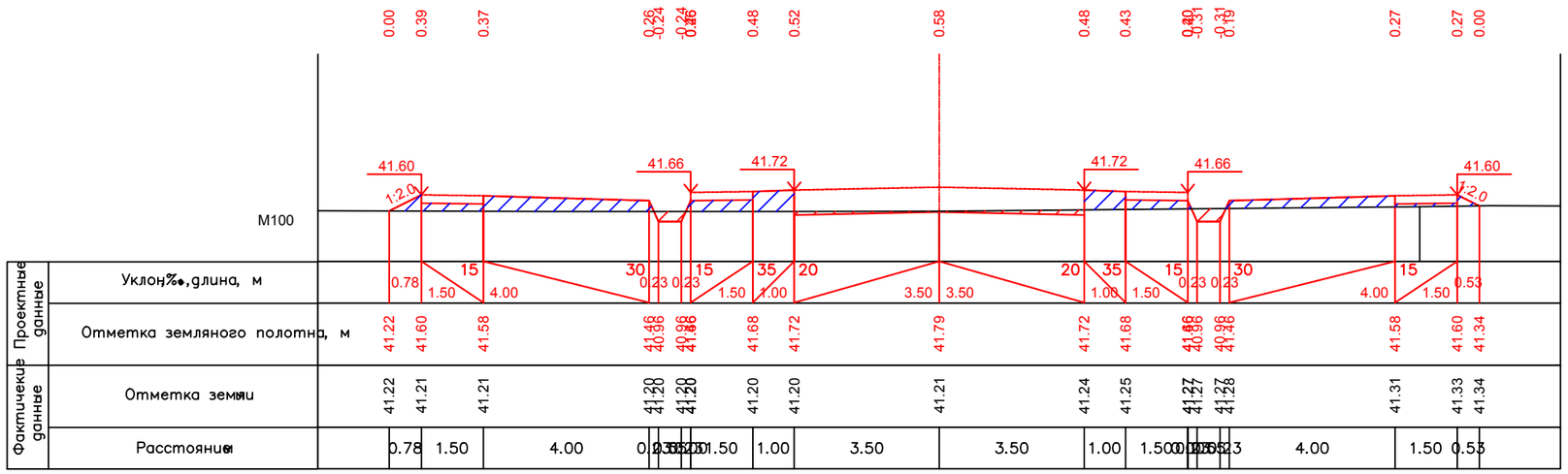

ПК8+25.78

Взам. инв. №	
Подпись и дата	
Инв. № подл.	

Лист	Nдок.	Подпись	Дата	KG-00-01-19-ГТ ул.№9	Лист 58

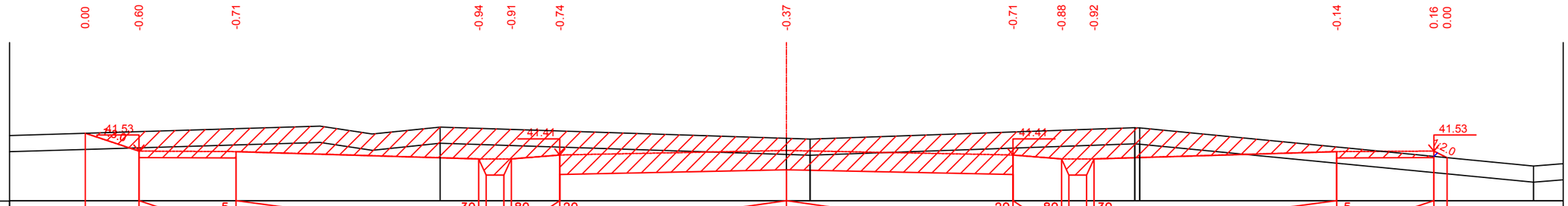

Проектные данные	Уклон‰,длина, м		1.66	3.00	7.50	1.00	1.50	7.00	7.00	1.50	1.00	7.50	3.00	0.41		
	Отметка земляного полотна, м	42.08	41.53	41.51	41.29	41.29	41.41	41.55	41.41	41.29	41.29	41.51	41.53	41.33		
Фактические данные	Отметка земли	42.08	42.13	42.22	42.23	42.20	42.15	41.92	42.12	42.17	42.21	41.66	41.37	41.33		
	Расстояние		1.66	3.00	7.50	1.00	1.50	7.00	7.00	1.50	1.00	7.50	3.00	0.41		

ПК0+00.00

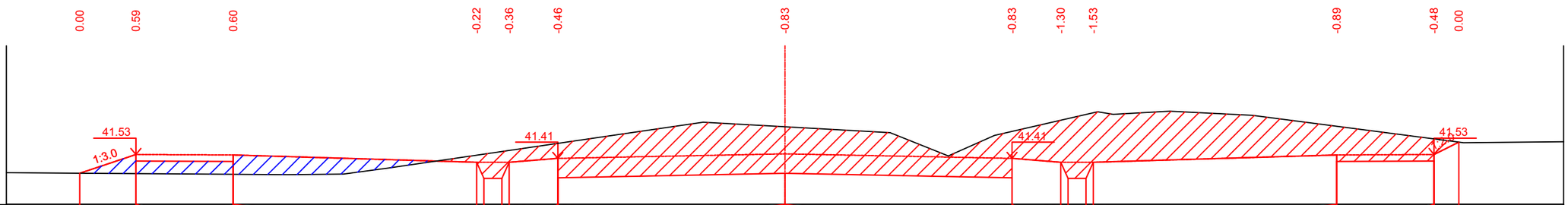

Проектные данные	Уклон‰,длина, м		1.73	3.00	7.50	1.00	1.50	7.00	7.00	1.50	1.00	7.50	3.00	0.76		
	Отметка земляного полотна, м	40.96	41.53	41.52	41.29	41.29	41.41	41.55	41.41	41.29	41.29	41.52	41.53	41.92		
Фактические данные	Отметка земли	40.96	40.94	40.92	41.51	41.66	41.87	42.39	42.24	42.59	42.82	42.40	42.01	41.92		
	Расстояние		1.73	3.00	7.50	1.00	1.50	7.00	7.00	1.50	1.00	7.50	3.00	0.76		

ПК0+50.00

Взам. инв. №

Подпись и дата

Инв. № подл.

Изм	Кол.уч	Лист	N док.	Подпись	Дата
ГИП		Байхатов			02.19
Разраб.		Исмурзин			02.19
Проверил		Елеуов			02.19

KG-00-01-19-ГТ

«Внутриквартальные проезды к микрорайону «Ақжайық» в г.Уральск ЗКО (1 этап)»

Генеральный план и транспорт

Стадия	Лист	Листов
РП	59	

Поперечный профиль ул.№10

ТОО "Корпорация Шаг Групп", г.Уральск, 2019 год

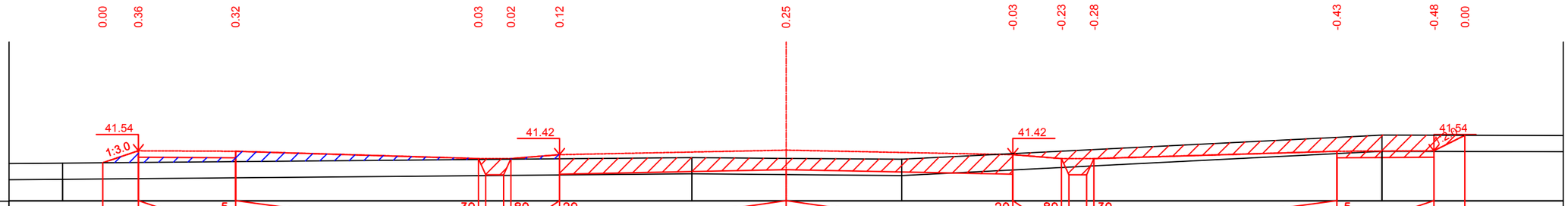

Проектные данные	Уклон‰, длина, м		1.10	3.00	7.50		1.00	1.50	7.00	7.00		1.50	1.00	7.50		3.00	0.95
	Отметка земляного полотна, м	41.17	41.54		41.52		41.30	41.30	41.42	41.56		41.42	41.30	41.30		41.52	41.54	42.01
Фактические данные	Отметка земли, м	41.17	41.18		41.21		41.27	41.28	41.29	41.30		41.45	41.52	41.57		41.95	42.02	42.01
	Расстояние, м		1.10	3.00	7.50		1.00	1.50	7.00	7.00		1.50	1.00	7.50		3.00	0.95	

ПК1+00.00

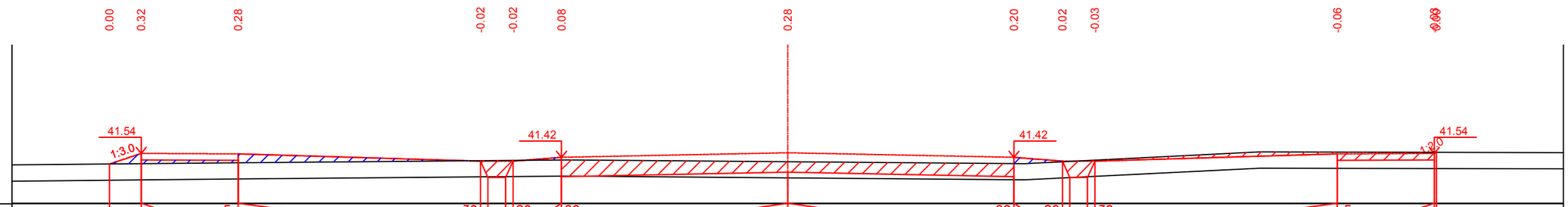

Проектные данные	Уклон‰, длина, м		0.98	3.00	7.50		1.00	1.50	7.00	7.00		1.50	1.00	7.50		3.00	0.07
	Отметка земляного полотна, м	41.21	41.54		41.53		41.30	41.30	41.42	41.56		41.42	41.30	41.30		41.53	41.54
Фактические данные	Отметка земли, м	41.21	41.22		41.25		41.32	41.32	41.34	41.28		41.22	41.28	41.33		41.58	41.57
	Расстояние, м		0.98	3.00	7.50		1.00	1.50	7.00	7.00		1.50	1.00	7.50		3.00	0.07

ПК1+50.00

Взам. инв. №

Подпись и дата

Инв. № подл.

				KG-00-01-19-ГТ ул.№10	Лист
Лист	Nдок.	Подпись	Дата		60

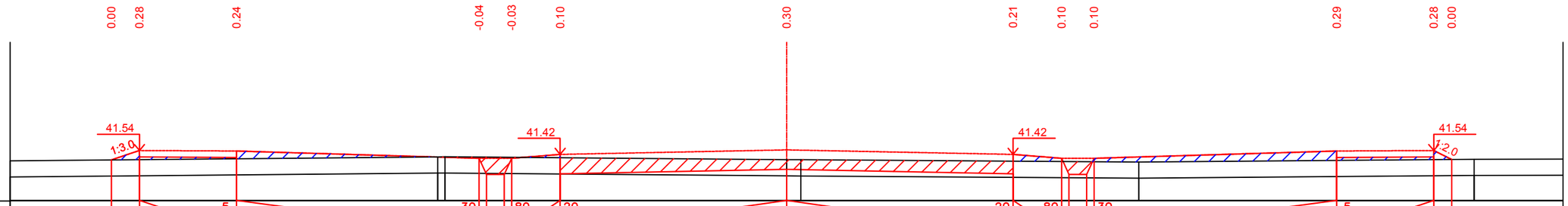

Проектные данные	Уклон‰, длина, м	0.87	3.00	7.50	0.23	0.23	1.50	7.00	7.00	1.50	0.23	0.23	7.50	3.00	0.55
	Отметка земляного полотна, м	41.25	41.54	41.53	41.30	41.30	41.42	41.56	41.42	41.30	41.30	41.53	41.54	41.27	
Фактические данные	Отметка земли, м	41.25	41.26	41.29	41.34	41.33	41.32	41.26	41.22	41.21	41.20	41.24	41.26	41.27	
	Расстояние, м	0.87	3.00	7.50	1.00	1.50	7.00	7.00	1.50	1.00	7.50	3.00	0.55		

ПК2+00.00

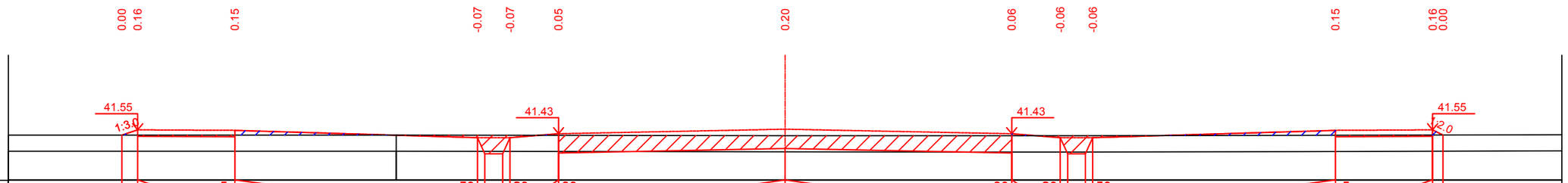

Проектные данные	Уклон‰, длина, м	0.49	3.00	7.50	0.23	0.23	1.50	7.00	7.00	1.50	0.23	0.23	7.50	3.00	0.32
	Отметка земляного полотна, м	41.38	41.55	41.53	41.31	41.31	41.43	41.57	41.43	41.31	41.31	41.53	41.55	41.39	
Фактические данные	Отметка земли, м	41.38	41.38	41.38	41.38	41.38	41.38	41.37	41.36	41.36	41.36	41.38	41.39	41.39	
	Расстояние, м	0.49	3.00	7.50	1.00	1.50	7.00	7.00	1.50	1.00	7.50	3.00	0.32		

ПК2+50.00

Взам. инв. №

Подпись и дата

Инв. № подл.

Лист	Nдок.	Подпись	Дата	КG-00-01-19-ГТ ул.№10	Лист 61

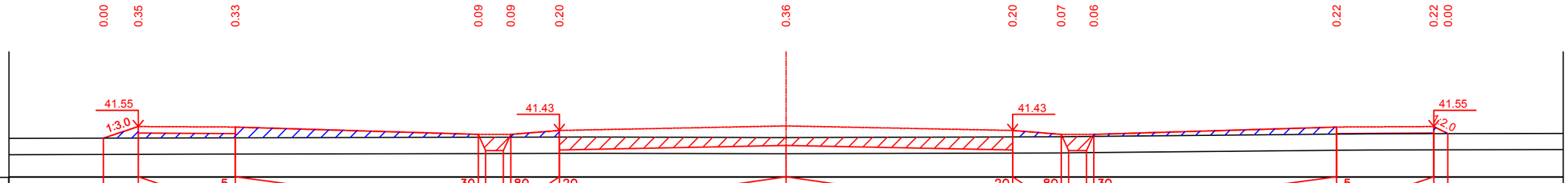

Проектные данные	Уклон‰, длина, м		1.07	3.00	5	7.50	30	0.23 0.23	80	1.50	20	7.00	7.00	20	1.50	80	0.23 0.23	30	7.50	5	3.00	0.43
	Отметка земляного полотна, м	41.19	41.55	41.54			41.31		41.31		41.43		41.57		41.43		41.31		41.31		41.54		41.55 41.33
Фактические данные	Отметка земли	41.19	41.20	41.20			41.22		41.22		41.23		41.21		41.23		41.24		41.25		41.32		41.33 41.33
	Расстояние		1.07	3.00		7.50		1.00		1.50		7.00		7.00		1.50	1.00		7.50		3.00	0.43

ПК3+00.00

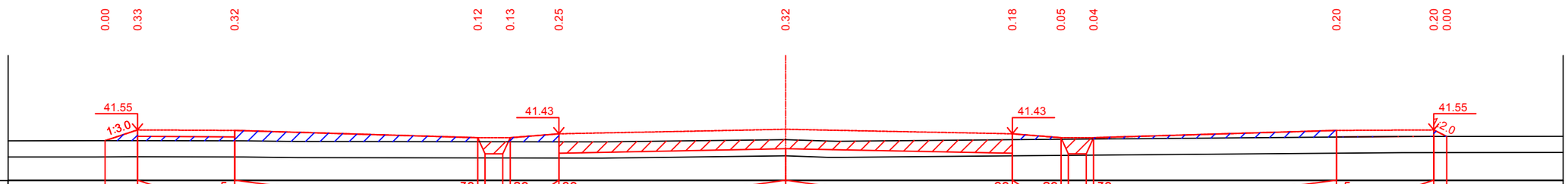

Проектные данные	Уклон‰, длина, м		1.00	3.00	5	7.50	30	0.23 0.23	80	1.50	20	7.00	7.00	20	1.50	80	0.23 0.23	30	7.50	5	3.00	0.40
	Отметка земляного полотна, м	41.22	41.55	41.54			41.31		41.31		41.43		41.57		41.43		41.31		41.31		41.54		41.55 41.35
Фактические данные	Отметка земли	41.22	41.22	41.22			41.19		41.19		41.19		41.25		41.25		41.27		41.27		41.33		41.35 41.35
	Расстояние		1.00	3.00		7.50		1.00		1.50		7.00		7.00		1.50	1.00		7.50		3.00	0.40

ПК3+50.00

Взам. инв. №

Подпись и дата

Инв. № подл.

				КБ-00-01-19-ГТ ул.№10	Лист
Лист	Nдок.	Подпись	Дата		62

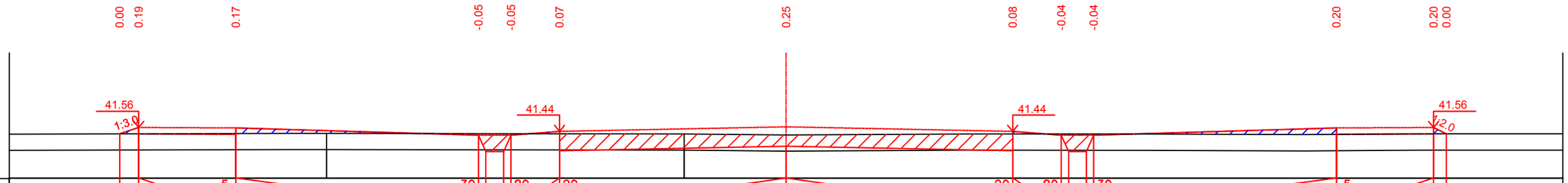

Проектные данные	Уклон‰, длина, м		0.58	3.00	7.50		1.00	1.50	7.00	7.00		1.50	1.00	7.50		3.00	0.39
	Отметка земляного полотна, м	41.36	41.56		41.54	41.32	41.32	41.44	41.58		41.44	41.32	41.32		41.54	41.56	41.36
Фактические данные	Отметка земли, м	41.36	41.36		41.37	41.37	41.37	41.36	41.33		41.36	41.36	41.36		41.34	41.36	41.36
	Расстояние, м		0.58	3.00	7.50		1.00	1.50	7.00	7.00		1.50	1.00	7.50		3.00	0.39

ПК4+00.00

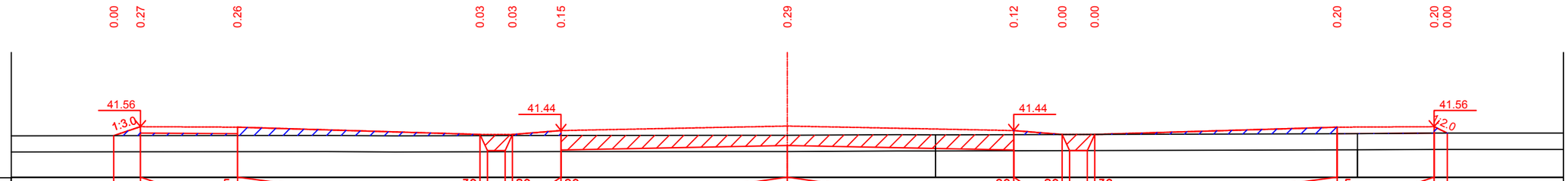

Проектные данные	Уклон‰, длина, м		0.83	3.00	7.50		1.00	1.50	7.00	7.00		1.50	1.00	7.50		3.00	0.40
	Отметка земляного полотна, м	41.29	41.56		41.55	41.32	41.32	41.44	41.58		41.44	41.32	41.32		41.55	41.56	41.36
Фактические данные	Отметка земли, м	41.29	41.29		41.29	41.29	41.29	41.29	41.29		41.32	41.32	41.32		41.34	41.36	41.36
	Расстояние, м		0.83	3.00	7.50		1.00	1.50	7.00	7.00		1.50	1.00	7.50		3.00	0.40

ПК4+50.00

Взам. инв. №

Подпись и дата

Инв. № подл.

				КБ-00-01-19-ГТ ул.№10	Лист
Лист	Nдок.	Подпись	Дата		63

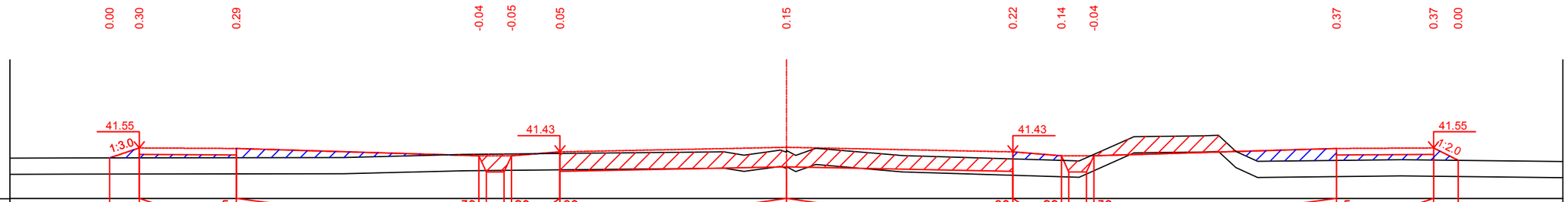

Проектные данные	Уклон‰, длина, м		0.92	3.00	7.50												
	Отметка земляного полотна, м	41.25	41.55	41.54		41.31	41.31	41.43	41.57	41.43	41.31	41.31	41.54	41.55	41.17		
Фактические данные	Отметка земли	41.25	41.25	41.25		41.36	41.37	41.38	41.42	41.21	41.17	41.35	41.17	41.18	41.17		
	Расстояние		0.92	3.00	7.50	1.00	1.50	7.00	7.00	1.50	1.00	7.50	3.00	0.76			

ПК5+00.00

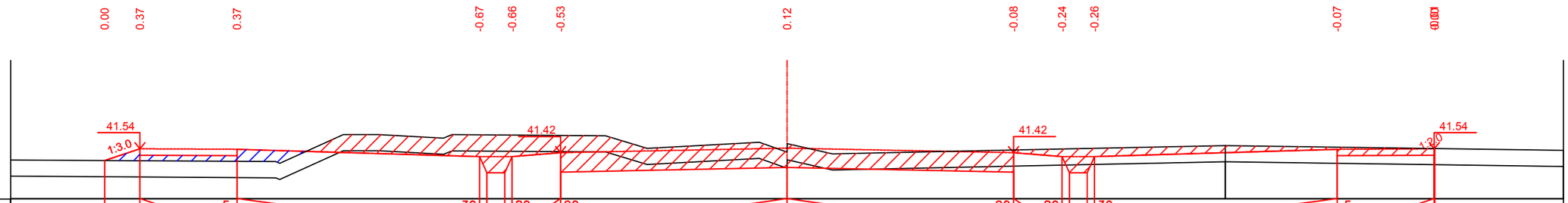

Проектные данные	Уклон‰, длина, м		1.09	3.00	7.50												
	Отметка земляного полотна, м	41.18	41.54	41.52		41.30	41.30	41.42	41.56	41.42	41.30	41.30	41.52	41.55			
Фактические данные	Отметка земли	41.18	41.17	41.15		41.97	41.96	41.95	41.44	41.50	41.54	41.56	41.59	41.55			
	Расстояние		1.09	3.00	7.50	1.00	1.50	7.00	7.00	1.50	1.00	7.50	3.00	0.02			

ПК5+50.00

Взам. инв. №

Подпись и дата

Инв. № подл.

Лист	Nдок.	Подпись	Дата	KG-00-01-19-ГТ ул.№10	Лист 64

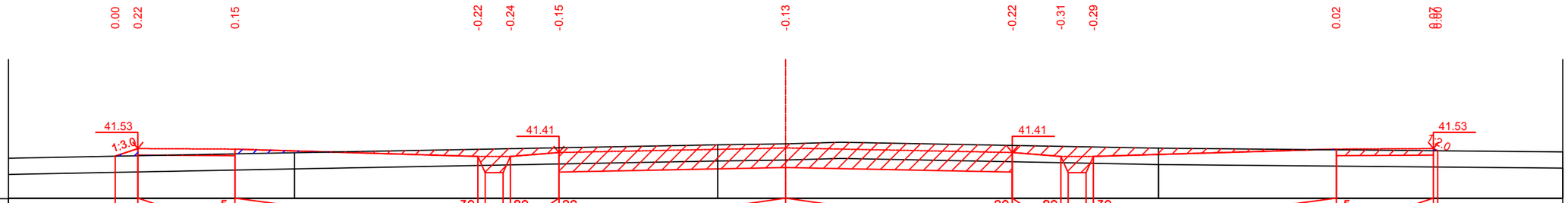

Проектные данные	Уклон‰, длина, м	0.70	3.00	7.50	1.00	1.50	7.00	7.00	1.50	1.00	7.50	3.00	0.13	
	Отметка земляного полотна, м	41.29	41.53	41.51	41.29	41.29	41.41	41.55	41.41	41.29	41.29	41.51	41.53	41.53
Фактические данные	Отметка земли	41.29	41.31	41.37	41.51	41.53	41.55	41.68	41.62	41.59	41.58	41.49	41.46	41.48
	Расстояние	0.70	3.00	7.50	1.00	1.50	7.00	7.00	1.50	1.00	7.50	3.00	0.13	

ПК6+00.00

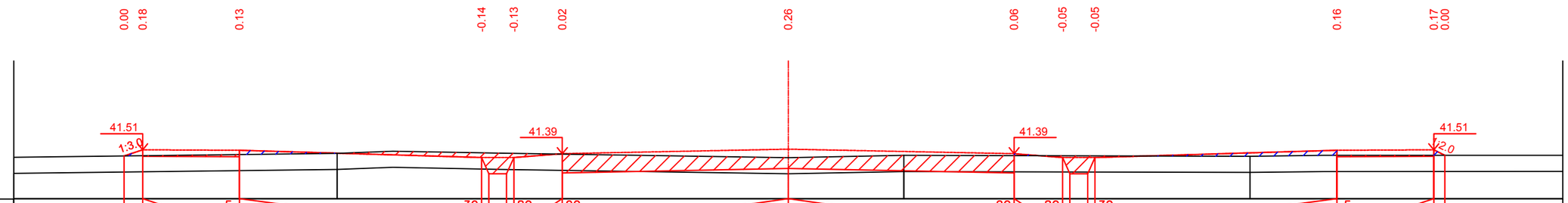

Проектные данные	Уклон‰, длина, м	0.57	3.00	7.50	1.00	1.50	7.00	7.00	1.50	1.00	7.50	3.00	0.34	
	Отметка земляного полотна, м	41.32	41.51	41.50	41.27	41.27	41.39	41.53	41.39	41.27	41.27	41.50	41.51	41.34
Фактические данные	Отметка земли	41.32	41.33	41.37	41.42	41.40	41.38	41.27	41.33	41.33	41.32	41.34	41.34	41.34
	Расстояние	0.57	3.00	7.50	1.00	1.50	7.00	7.00	1.50	1.00	7.50	3.00	0.34	

ПК6+50.00

Взам. инв. №

Подпись и дата

Инв. № подл.

Лист	Nдок.	Подпись	Дата	KG-00-01-19-ГТ ул.№10

Лист 65

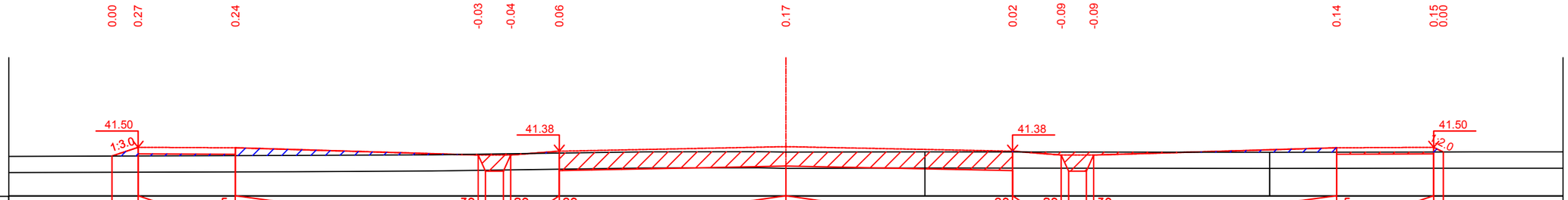

Проектные данные	Уклон‰, длина, м															
	Отметка земляного полотна, м	41.23	41.50	41.48	41.26	41.26	41.38	41.52	41.38	41.26	41.26	41.48	41.50	41.35		
Фактические данные	Отметка земли	41.23	41.23	41.24	41.29	41.30	41.32	41.35	41.36	41.35	41.35	41.35	41.35	41.35		
	Расстояние		0.81	3.00	7.50	1.00	1.50	7.00	7.00	1.50	1.00	7.50	3.00	0.29		

ПК7+00.00

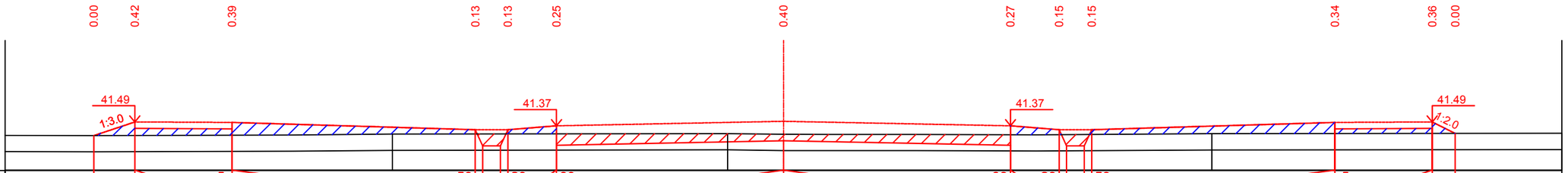

Проектные данные	Уклон‰, длина, м															
	Отметка земляного полотна, м	41.07	41.49	41.47	41.25	41.25	41.37	41.51	41.37	41.25	41.25	41.47	41.49	41.13		
Фактические данные	Отметка земли	41.07	41.07	41.08	41.11	41.12	41.12	41.10	41.09	41.10	41.10	41.13	41.13	41.13		
	Расстояние		1.26	3.00	7.50	1.00	1.50	7.00	7.00	1.50	1.00	7.50	3.00	0.71		

Взам. инв. №

Подпись и дата

Инв. № подл.

Лист	Nдок.	Подпись	Дата	KG-00-01-19-ГТ ул.№10	Лист 66

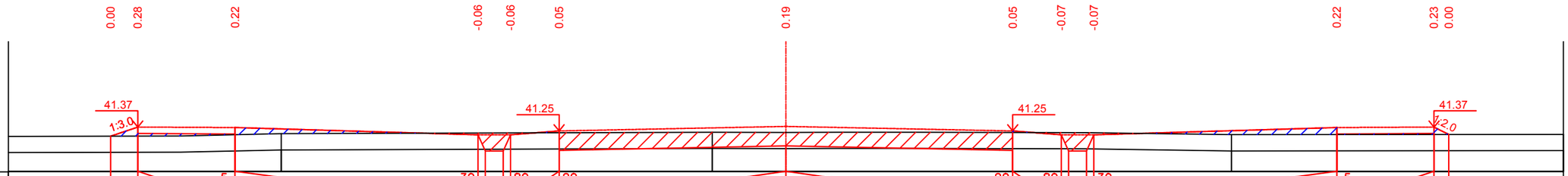

Проектные данные	Уклон‰, длина, м		0.84	3.00	7.50	1.00	1.50	7.00	7.00	1.50	1.00	7.50	3.00	0.46			
	Отметка земляного полотна, м	41.08	41.37		41.35	41.13	41.13	41.25	41.39	41.25	41.13	41.13	41.35	41.37	41.14		
Фактические данные	Отметка земли	41.08	41.09		41.13	41.18	41.19	41.19	41.20	41.20	41.20	41.19	41.13	41.14	41.14		
	Расстояние		0.84	3.00	7.50	1.00	1.50	7.00	7.00	1.50	1.00	7.50	3.00	0.46			

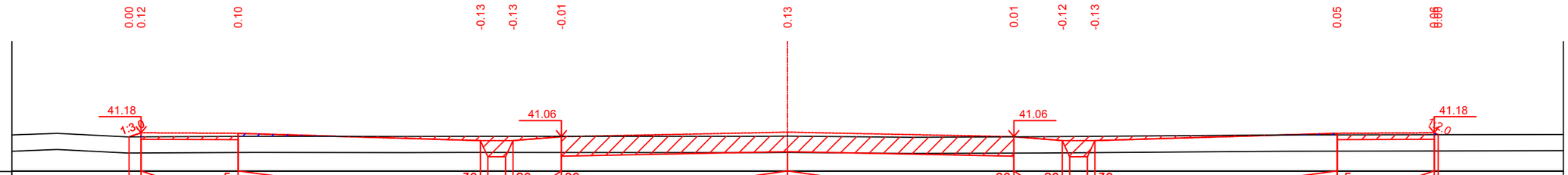

Проектные данные	Уклон‰, длина, м		0.37	3.00	7.50	1.00	1.50	7.00	7.00	1.50	1.00	7.50	3.00	0.12			
	Отметка земляного полотна, м	41.06	41.18		41.16	40.94	40.94	41.06	41.20	41.06	40.94	40.94	41.16	41.18	41.12		
Фактические данные	Отметка земли	41.06	41.06		41.07	41.07	41.07	41.07	41.07	41.05	41.06	41.07	41.11	41.12	41.12		
	Расстояние		0.37	3.00	7.50	1.00	1.50	7.00	7.00	1.50	1.00	7.50	3.00	0.12			

ПК8+50.00

Взам. инв. №

Подпись и дата

Инв. № подл.

Лист	Nдок.	Подпись	Дата	КG-00-01-19-ГТ ул.№10

Лист

67

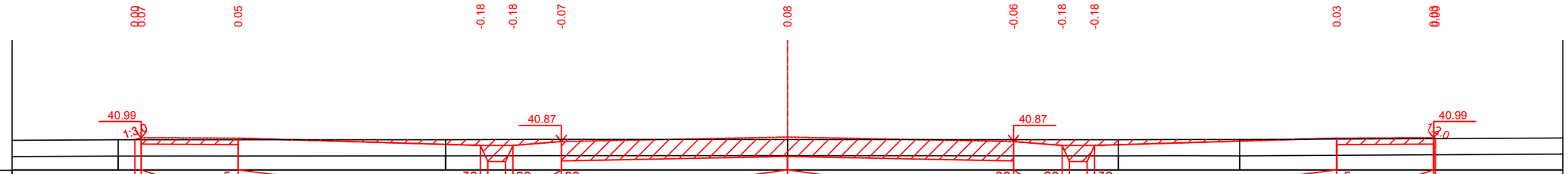

Проектные данные	Уклон‰, длина, м	0.20	3.00	5	7.50	30	0.23	0.23	80	20	1.50	7.00	7.00	1.50	1.00	7.50	3.00	0.06
	Отметка земляного полотна, м	40.93	40.99	40.98		40.75		40.75		40.87		41.01		40.87	40.75	40.75	40.98	40.99
Фактические данные	Отметка земли	40.93	40.93	40.93		40.93		40.94		40.94		40.94		40.93	40.93	40.93	40.95	40.96
	Расстояние	0.20	3.00	7.50		1.00		1.50		7.00		7.00		1.50	1.00	7.50	3.00	0.06

ПК9+00.00

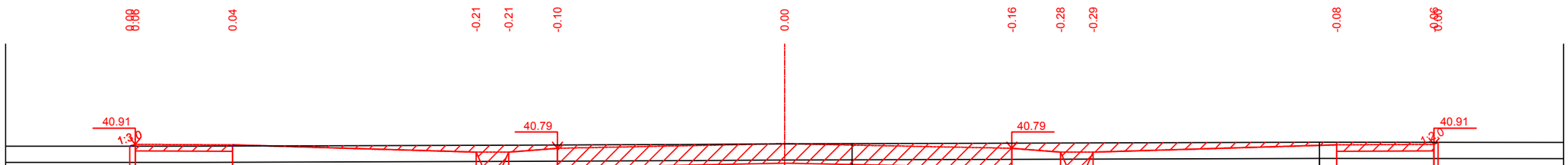

Проектные данные	Уклон‰, длина, м	0.17	3.00	5	7.50	30	0.23	0.23	80	20	1.50	7.00	7.00	1.50	1.00	7.50	3.00	0.13
	Отметка земляного полотна, м	40.91	40.91	40.90		40.67		40.67		40.79		40.93		40.79	40.67	40.67	40.90	40.91
Фактические данные	Отметка земли	40.86	40.86	40.86		40.88		40.89		40.89		40.93		40.95	40.96	40.96	40.98	40.98
	Расстояние	0.17	3.00	7.50		1.00		1.50		7.00		7.00		1.50	1.00	7.50	3.00	0.13

ПК9+21.72

Взам. инв. №

Подпись и дата

Инв. № подл.

Лист	Nдок.	Подпись	Дата	КG-00-01-19-ГТ ул.№10	Лист 68

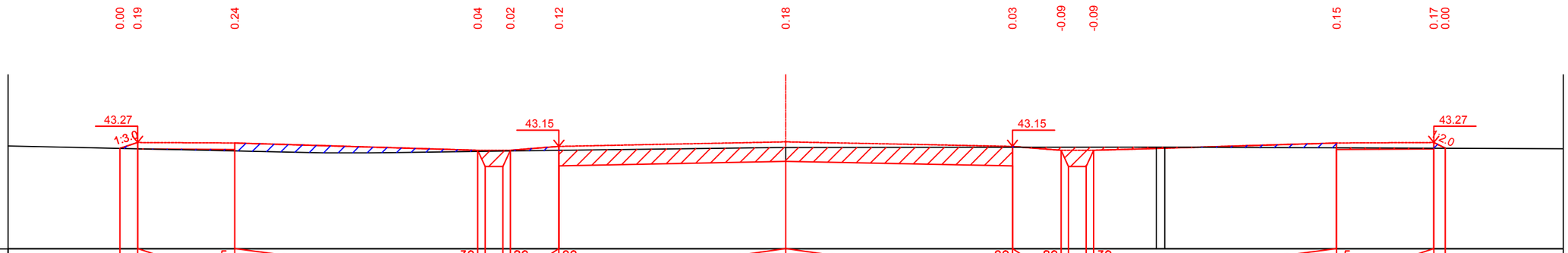

Проектные данные	Уклон‰, длина, м	0.55	3.00	5 / 7.50	30	0.23	0.23	80 / 1.50	20 / 7.00	7.00	20 / 1.50	80	0.23	0.23	30 / 7.50	5 / 3.00	0.35
	Отметка земляного полотна, м	43.09	43.27	43.25	43.03	43.03		43.15	43.29		43.15	43.03		43.03	43.25	43.27	43.09
Фактические данные	Отметка земли	43.09	43.07	43.01	42.99	43.00		43.02	43.11		43.12	43.12		43.12	43.10	43.09	43.09
	Расстояние	0.55	3.00	7.50	1.00	1.50		7.00	7.00		1.50	1.00		7.50	3.00	0.35	

ПК0+20.00

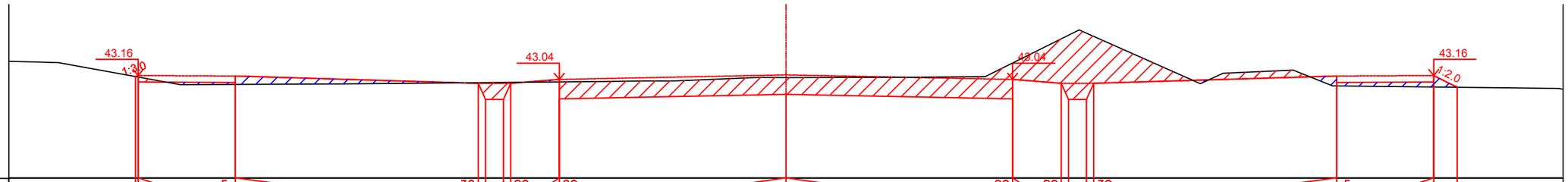

Проектные данные	Уклон‰, длина, м	0.09	3.00	5 / 7.50	30	0.23	0.23	80 / 1.50	20 / 7.00	7.00	20 / 1.50	80	0.23	0.23	30 / 7.50	5 / 3.00	0.72
	Отметка земляного полотна, м	43.18	43.14	42.92	42.92	43.04		43.18	43.04	42.92	42.92	43.14	43.16	42.80			
Фактические данные	Отметка земли	43.12	42.89	42.94	42.95	42.96		43.10	43.55	44.29	44.37	42.84	42.81	42.80			
	Расстояние	0.09	3.00	7.50	1.00	1.50		7.00	7.00		1.50	1.00		7.50	3.00	0.72	

ПК0+50.00

Взам. инв. №

Подпись и дата

Инв. № подл.

Изм	Кол.уч	Лист	N док.	Подпись	Дата
ГИП		Байхатов			02.19
Разраб.		Исмурзин			02.19
Проверил		Елеуов			02.19

KG-00-01-19-ГТ

«Внутриквартальные проезды к микрорайону «Ақжайық» в г.Уральск ЗКО (1 этап)»

Генеральный план и транспорт

Стадия	Лист	Листов
РП	69	

Поперечный профиль ул.№17

ТОО "Корпорация Шаг Групп", г.Уральск, 2019 год

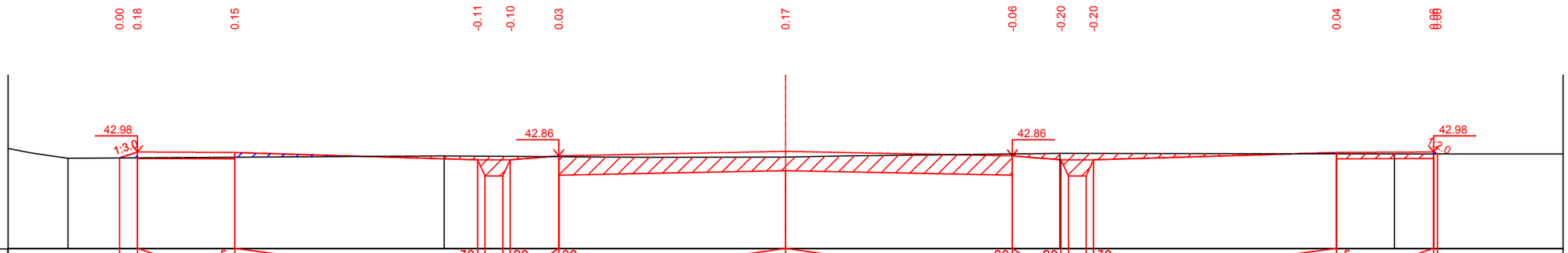

Проектные данные	Уклон‰, длина, м	0.55	3.00	5	7.50	30	0.23 0.23	80	1.50	20	7.00 7.00	20	1.50	80	0.23 0.23	30	7.50	5	3.00	0.12
	Отметка земляного полотна, м	42.79	42.98	42.96		42.74	42.74	42.86		43.00		42.86		42.74	42.74		42.96		42.92	
Фактические данные	Отметка земли	42.79	42.80	42.82		42.85	42.84	42.83		42.82		42.92		42.94	42.94		42.92		42.92	
	Расстояние	0.55	3.00	7.50		1.00	1.50	7.00		7.00		1.50		1.00	7.50			3.00	0.12	

ПК1+00.00

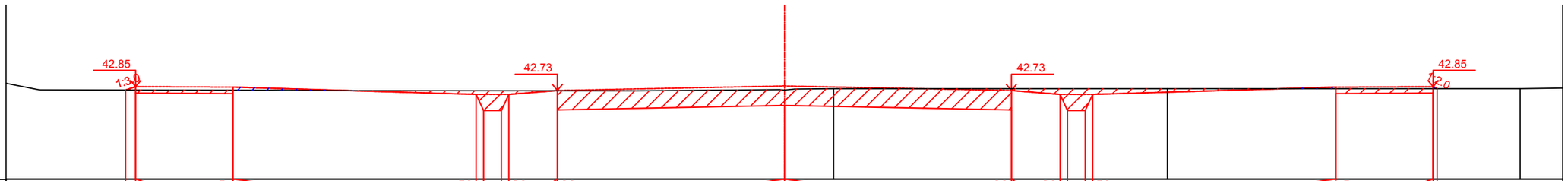

Проектные данные	Уклон‰, длина, м	0.31	3.00	5	7.50	30	0.23 0.23	80	1.50	20	7.00 7.00	20	1.50	80	0.23 0.23	30	7.50	5	3.00	0.13
	Отметка земляного полотна, м	42.74	42.85	42.83		42.61	42.61	42.73		42.87		42.73		42.61	42.61		42.83		42.95	
Фактические данные	Отметка земли	42.74	42.74	42.74		42.72	42.72	42.72		42.74		42.78		42.78	42.78		42.78		42.78	
	Расстояние	0.31	3.00	7.50		1.00	1.50	7.00		7.00		1.50		1.00	7.50			3.00	0.13	

ПК1+50.00

Взам. инв. №

Подпись и дата

Инв. № подл.

Лист	Nдок.	Подпись	Дата	KG-00-01-19-ГТ ул.№17	Лист 70

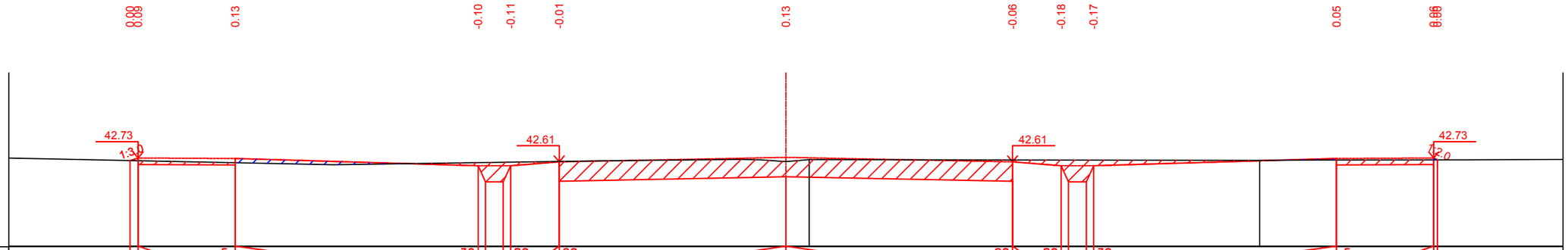

Проектные данные	Уклон‰, длина, м	0.25	3.00	7.50	1.00	1.50	7.00	7.00	1.50	1.00	7.50	3.00	0.12
	Отметка земляного полотна, м	42.64 42.73	42.71	42.49	42.49	42.61	42.75	42.61	42.49	42.49	42.71	42.73 42.67
Фактические данные	Отметка земли	42.64 42.64	42.58	42.58	42.60	42.62	42.62	42.67	42.66	42.66	42.66	42.67 42.67
	Расстояние	0.25	3.00	7.50	1.00	1.50	7.00	7.00	1.50	1.00	7.50	3.00	0.12

ПК2+00.00

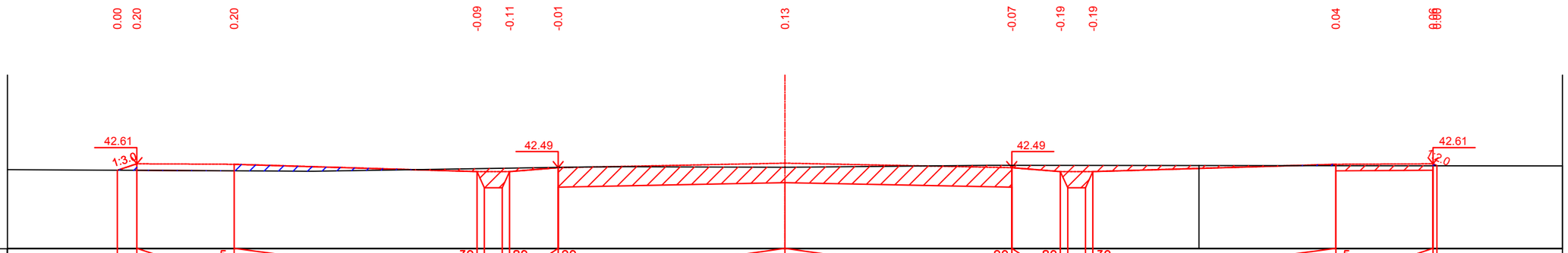

Проектные данные	Уклон‰, длина, м	0.60	3.00	7.50	1.00	1.50	7.00	7.00	1.50	1.00	7.50	3.00	0.12
	Отметка земляного полотна, м	42.41	42.61	42.60	42.37	42.37	42.49	42.63	42.49	42.37	42.37	42.60	42.61 42.53
Фактические данные	Отметка земли	42.41	42.41	42.39	42.46	42.48	42.50	42.51	42.56	42.56	42.56	42.55	42.55 42.53
	Расстояние	0.60	3.00	7.50	1.00	1.50	7.00	7.00	1.50	1.00	7.50	3.00	0.12

ПК2+50.00

Взам. инв. №

Подпись и дата

Инв. № подл.

Лист	Nдок.	Подпись	Дата	КG-00-01-19-ГТ ул.№17	Лист 71

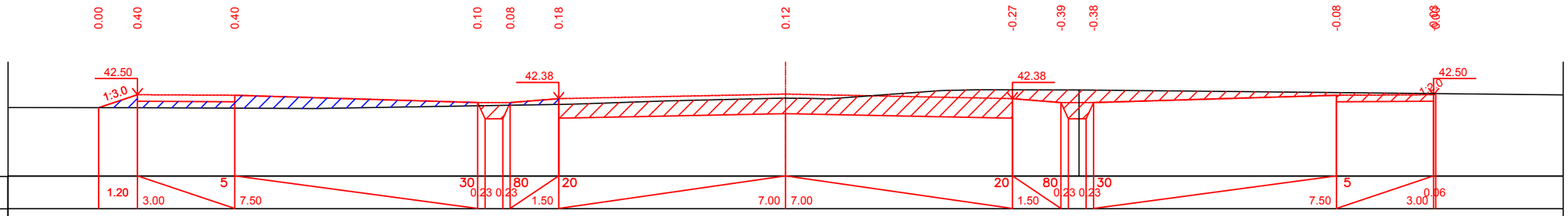

Проектные данные	Уклон‰, длина, м		1.20	3.00	7.50	1.00	1.50	7.00	7.00	1.50	1.00	7.50	3.00	0.06		
	Отметка земляного полотна, м	42.10	42.50	42.48	42.26	42.26	42.38	42.52	42.38	42.26	42.26	42.48	42.50	42.50		
Фактические данные	Отметка земли	42.10	42.10	42.08	42.16	42.18	42.20	42.40	42.65	42.65	42.64	42.56	42.53	42.53		
	Расстояние		1.20	3.00	7.50	1.00	1.50	7.00	7.00	1.50	1.00	7.50	3.00	0.06		

ПК3+00.00

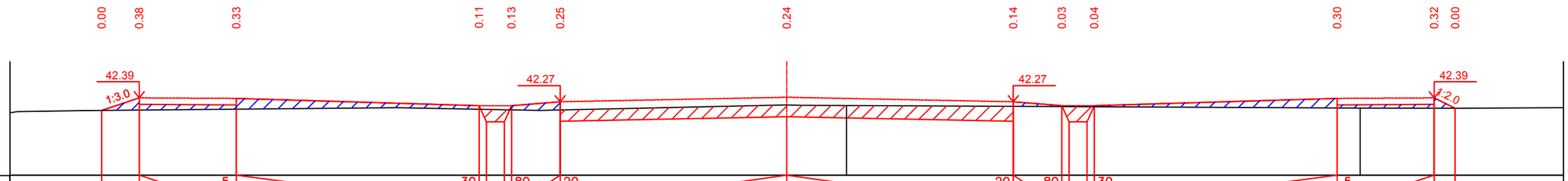

Проектные данные	Уклон‰, длина, м		1.16	3.00	7.50	1.00	1.50	7.00	7.00	1.50	1.00	7.50	3.00	0.65		
	Отметка земляного полотна, м	42.00	42.39	42.37	42.15	42.15	42.27	42.41	42.27	42.15	42.15	42.37	42.39	42.06		
Фактические данные	Отметка земли	42.00	42.01	42.04	42.04	42.02	42.01	42.17	42.12	42.12	42.11	42.07	42.07	42.06		
	Расстояние		1.16	3.00	7.50	1.00	1.50	7.00	7.00	1.50	1.00	7.50	3.00	0.65		

ПК3+50.00

Взам. инв. №

Подпись и дата

Инв. № подл.

				КГ-00-01-19-ГТ ул.№17	Лист
Лист	Nдок.	Подпись	Дата		72

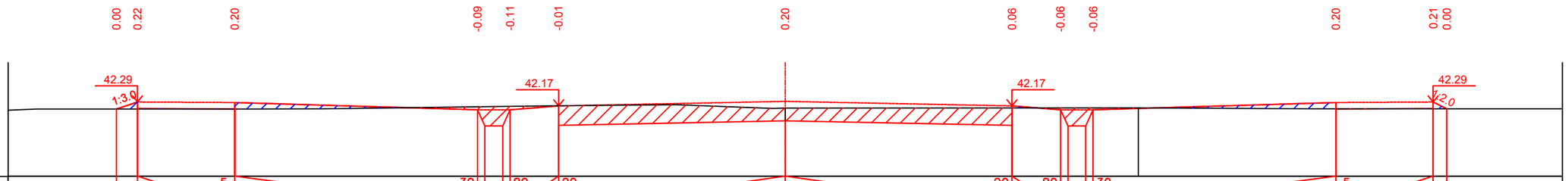

Проектные данные	Уклон‰, длина, м	0.65	3.00	5 / 7.50	30 / 0.23	0.23	80 / 1.50	20	7.00	7.00	20 / 1.50	80 / 0.23	0.23	30	7.50	3.00	0.42
	Отметка земляного полотна, м	42.07	42.29	42.27	42.05	42.05	42.17	42.31			42.17	42.05	42.05		42.27	42.29	42.08
Фактические данные	Отметка земли	42.07	42.07	42.07	42.14	42.16	42.17	42.10			42.11	42.11	42.11		42.08	42.08	42.08
	Расстояние	0.65	3.00	7.50	1.00	1.50	7.00	7.00			1.50	1.00	7.50		3.00	0.42	

ПК4+00.00

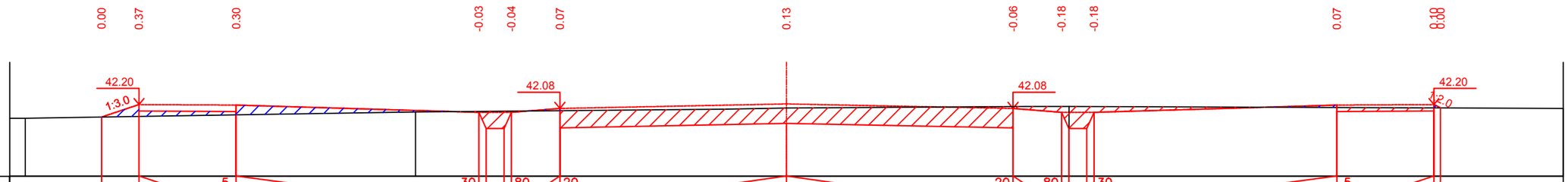

Проектные данные	Уклон‰, длина, м	1.15	3.00	5 / 7.50	30 / 0.23	0.23	80 / 1.50	20	7.00	7.00	20 / 1.50	80 / 0.23	0.23	30	7.50	3.00	0.20
	Отметка земляного полотна, м	41.82	42.20	42.19	41.96	41.96	42.08	42.22			42.08	41.96	41.96		42.19	42.20	42.10
Фактические данные	Отметка земли	41.82	41.84	41.89	41.99	42.00	42.02	42.10			42.14	42.15	42.14		42.11	42.10	42.10
	Расстояние	1.15	3.00	7.50	1.00	1.50	7.00	7.00			1.50	1.00	7.50		3.00	0.20	

ПК4+50.00

Взам. инв. №

Подпись и дата

Инв. № подл.

Лист	Nдок.	Подпись	Дата	КG-00-01-19-ГТ ул.№17	Лист 73

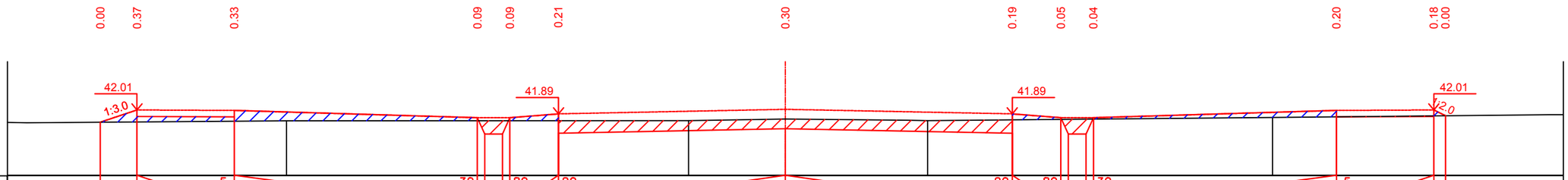

Проектные данные	Уклон‰,длина, м		1.13	3.00	7.50	1.00	1.50	7.00	7.00	1.50	1.00	7.50	3.00	0.36			
	Отметка земляного полотна, м	41.64	42.01		42.00	41.77	41.77	41.89	42.03	41.89	41.77	41.77	42.00	42.01	41.83		
Фактические данные	Отметка земли	41.64	41.65		41.67	41.68	41.68	41.68	41.73	41.71	41.72	41.73	41.80	41.83	41.83		
	Расстояние		1.13	3.00	7.50	1.00	1.50	7.00	7.00	1.50	1.00	7.50	3.00	0.36			

ПК5+00.00

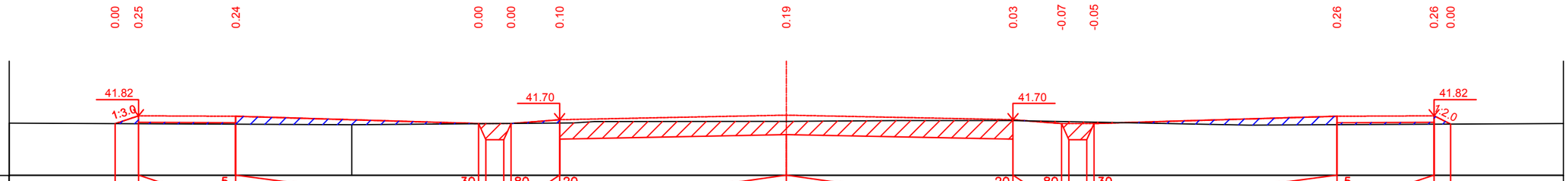

Проектные данные	Уклон‰,длина, м		0.72	3.00	7.50	1.00	1.50	7.00	7.00	1.50	1.00	7.50	3.00	0.51			
	Отметка земляного полотна, м	41.58	41.82		41.81	41.58	41.58	41.70	41.84	41.70	41.58	41.58	41.81	41.82	41.57		
Фактические данные	Отметка земли	41.58	41.58		41.57	41.58	41.59	41.60	41.65	41.68	41.65	41.63	41.55	41.57	41.57		
	Расстояние		0.72	3.00	7.50	1.00	1.50	7.00	7.00	1.50	1.00	7.50	3.00	0.51			

ПК5+50.00

Взам. инв. №

Подпись и дата

Инв. № подл.

Лист	Nдок.	Подпись	Дата	КG-00-01-19-ГТ ул.№17	Лист 74

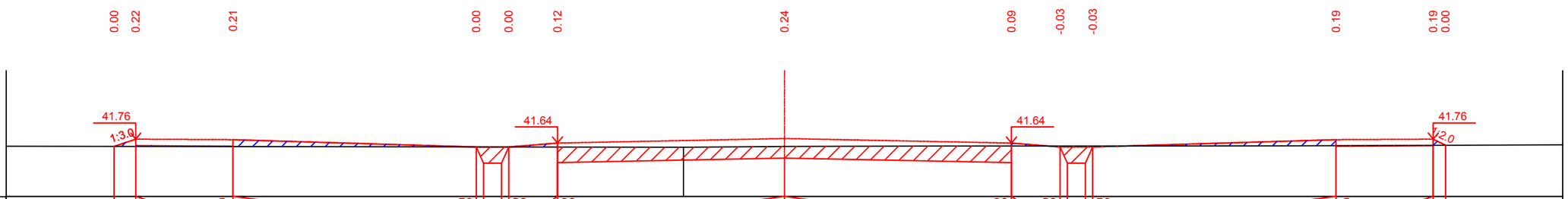

Проектные данные	Уклон‰, длина, м	0.67	3.00	5 / 7.50	30 / 0.23	0.23 / 80	1.50	20 / 7.00	7.00	20 / 1.50	80 / 0.23	0.23 / 30	7.50	5 / 3.00	0.38	
	Отметка земляного полотна, м	41.54	41.76	41.75	41.52	41.52	41.64	41.78		41.64	41.52	41.52	41.75	41.76	41.57	
Фактические данные	Отметка земли	41.54	41.54	41.53	41.52	41.52	41.52	41.54		41.55	41.55	41.55	41.56	41.57	41.57	
	Расстояние	0.67	3.00	7.50	1.00	1.50	7.00	7.00		1.50	1.00	7.50	3.00	0.38		

ПК6+00.00

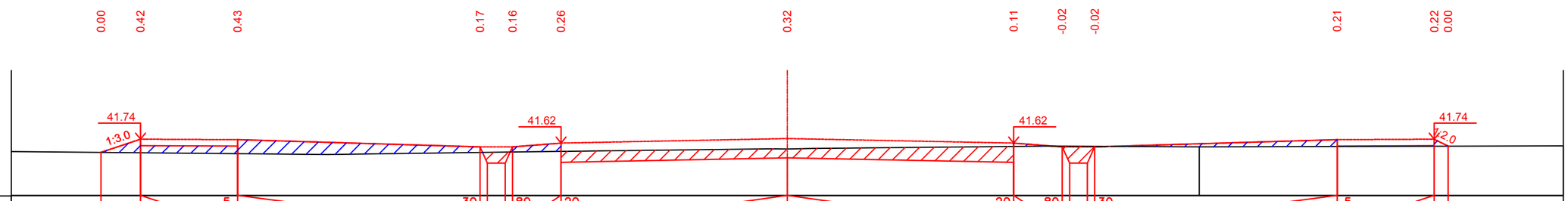

Проектные данные	Уклон‰, длина, м	1.22	3.00	5 / 7.50	30 / 0.23	0.23 / 80	1.50	20 / 7.00	7.00	20 / 1.50	80 / 0.23	0.23 / 30	7.50	5 / 3.00	0.43	
	Отметка земляного полотна, м	41.33	41.74	41.73	41.50	41.50	41.62	41.76		41.62	41.50	41.50	41.73	41.74	41.53	
Фактические данные	Отметка земли	41.33	41.32	41.29	41.33	41.34	41.36	41.44		41.52	41.53	41.52	41.52	41.53	41.53	
	Расстояние	1.22	3.00	7.50	1.00	1.50	7.00	7.00		1.50	1.00	7.50	3.00	0.43		

ПК6+50.00

Взам. инв. №

Подпись и дата

Инв. № подл.

				КG-00-01-19-ГТ	Лист
				ул.№17	75
Лист	Nдок.	Подпись	Дата		

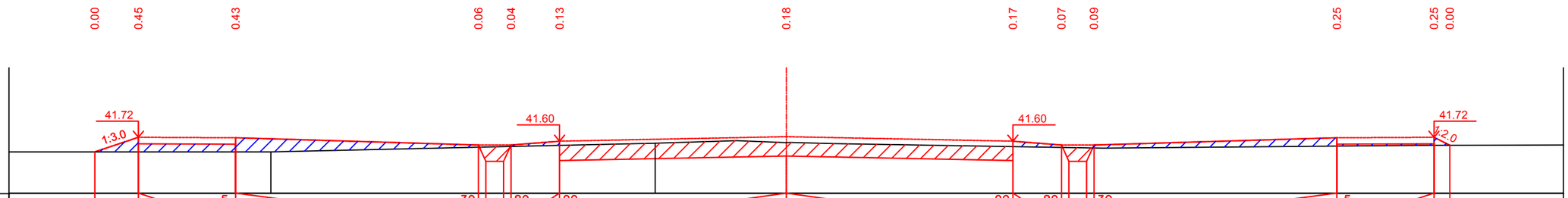

Проектные данные	Уклон‰, длина, м		1.35	3.00	7.50			1.50	7.00	7.00	1.50		7.50		3.00	0.49	
	Отметка земляного полотна, м	41.27	41.72	41.71		41.48	41.48	41.60	41.74		41.60	41.48	41.48	41.71		41.72	41.48
Фактические данные	Отметка земли, м	41.27	41.27	41.28		41.42	41.44	41.48	41.56		41.44	41.41	41.39	41.45		41.48	41.48
	Расстояние, м		1.35	3.00	7.50	1.00	1.50	7.00	7.00		1.50	1.00	7.50		3.00	0.49	

ПК7+00.00

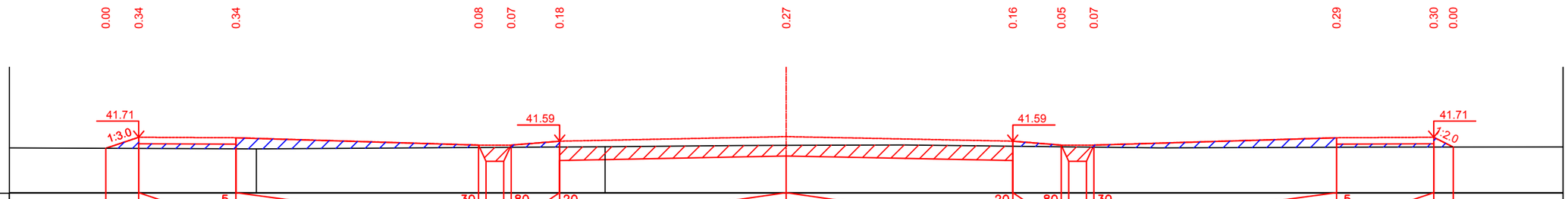

Проектные данные	Уклон‰, длина, м		1.02	3.00	7.50			1.50	7.00	7.00	1.50		7.50		3.00	0.60	
	Отметка земляного полотна, м	41.37	41.71	41.70		41.47	41.47	41.59	41.73		41.59	41.47	41.47	41.70		41.71	41.41
Фактические данные	Отметка земли, м	41.37	41.37	41.35		41.39	41.40	41.41	41.46		41.44	41.42	41.41	41.40		41.41	41.41
	Расстояние, м		1.02	3.00	7.50	1.00	1.50	7.00	7.00		1.50	1.00	7.50		3.00	0.60	

ПК7+50.00

Взам. инв. №

Подпись и дата

Инв. № подл.

Лист	Nдок.	Подпись	Дата	КG-00-01-19-ГТ ул.№17	Лист 76

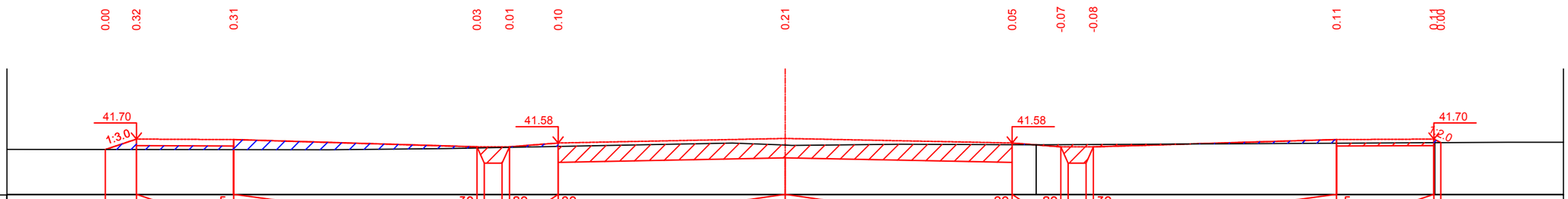

Проектные данные	Уклон‰, длина, м	0.96	3.00	5	7.50	30	0.23 0.23	80	20	1.50	7.00	7.00	20	80	0.23 0.23	30	5	7.50	3.00	0.21
	Отметка земляного полотна, м	41.39	41.70		41.69		41.46	41.46	41.58		41.72		41.58	41.46	41.46		41.69		41.70 41.60
Фактические данные	Отметка земли, м	41.39	41.38		41.38		41.43	41.45	41.48		41.52		41.53	41.54	41.54		41.58		41.60 41.60
	Расстояние, м	0.96	3.00		7.50		1.00	1.50		7.00		7.00	1.50	1.00		7.50		3.00	0.21

ПК8+00.00

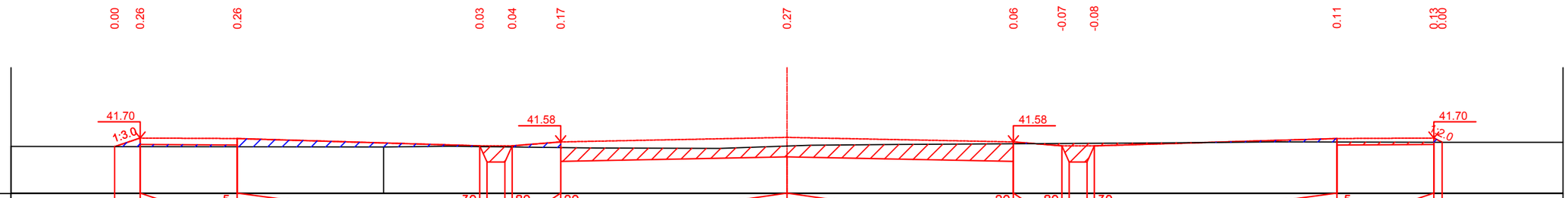

Проектные данные	Уклон‰, длина, м	0.79	3.00	5	7.50	30	0.23 0.23	80	20	1.50	7.00	7.00	20	80	0.23 0.23	30	5	7.50	3.00	0.26
	Отметка земляного полотна, м	41.44	41.70		41.68		41.46	41.46	41.58		41.72		41.58	41.46	41.46		41.68		41.70 41.57
Фактические данные	Отметка земли, м	41.44	41.43		41.43		41.43	41.42	41.41		41.45		41.52	41.53	41.54		41.58		41.57 41.57
	Расстояние, м	0.79	3.00		7.50		1.00	1.50		7.00		7.00	1.50	1.00		7.50		3.00	0.26

ПК8+50.00

Взам. инв. №

Подпись и дата

Инв. № подл.

Лист	Nдок.	Подпись	Дата	КG-00-01-19-ГТ ул.№17	Лист 77

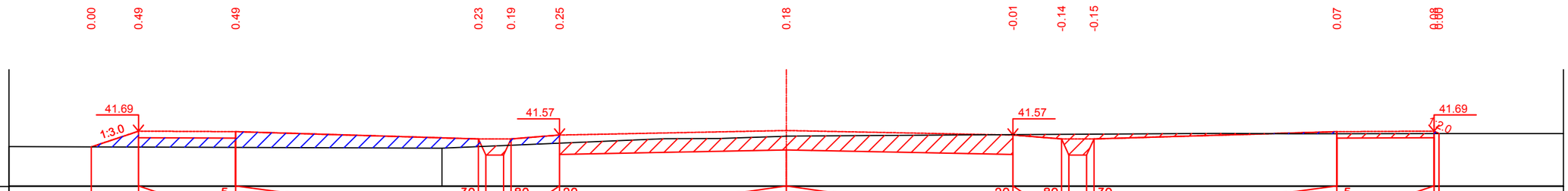

Проектные данные	Уклон‰, длина, м		1.46	3.00	7.50	1.00	1.50	7.00	7.00	1.50	1.00	7.50	3.00	0.15		
	Отметка земляного полотна, м	41.21	41.69	41.68	41.45	41.45	41.57	41.71	41.57	41.45	41.45	41.68	41.69	41.82		
Фактические данные	Отметка земли	41.21	41.20	41.19	41.22	41.26	41.32	41.54	41.59	41.60	41.60	41.61	41.62	41.82		
	Расстояние		1.46	3.00	7.50	1.00	1.50	7.00	7.00	1.50	1.00	7.50	3.00	0.15		

ПК9+00.00

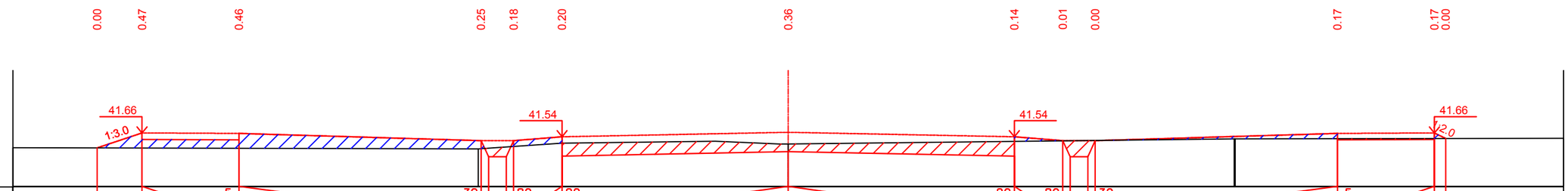

Проектные данные	Уклон‰, длина, м		1.39	3.00	7.50	1.00	1.50	7.00	7.00	1.50	1.00	7.50	3.00	0.35		
	Отметка земляного полотна, м	41.19	41.66	41.64	41.42	41.42	41.54	41.68	41.54	41.42	41.42	41.64	41.66	41.48		
Фактические данные	Отметка земли	41.19	41.19	41.18	41.17	41.24	41.34	41.32	41.39	41.41	41.42	41.48	41.48	41.48		
	Расстояние		1.39	3.00	7.50	1.00	1.50	7.00	7.00	1.50	1.00	7.50	3.00	0.35		

ПК9+50.00

Взам. инв. №

Подпись и дата

Инв. № подл.

Лист	Nдок.	Подпись	Дата	КG-00-01-19-ГТ ул.№17	Лист 78

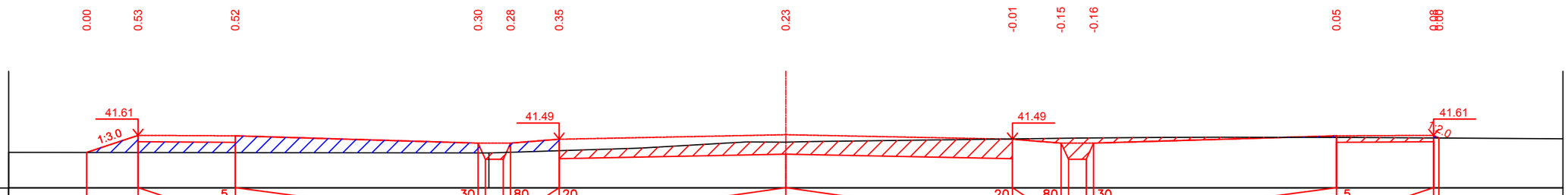

Проектные данные	Уклон‰,длина, м		1.59	3.00	7.50	1.00	1.50	7.00	7.00	1.50	1.00	7.50	3.00	0.17		
	Отметка земляного полотна, м	41.09	41.61	41.60	41.37	41.37	41.49	41.63	41.49	41.37	41.37	41.60	41.61	41.53		
Фактические данные	Отметка земли	41.09	41.08	41.08	41.07	41.09	41.14	41.41	41.50	41.52	41.54	41.55	41.53	41.53		
	Расстояние		1.59	3.00	7.50	1.00	1.50	7.00	7.00	1.50	1.00	7.50	3.00	0.17		

ПК10+00.00

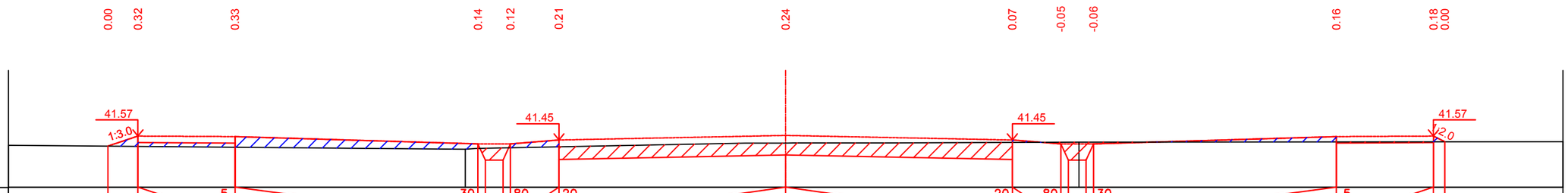

Проектные данные	Уклон‰,длина, м		0.92	3.00	7.50	1.00	1.50	7.00	7.00	1.50	1.00	7.50	3.00	0.35		
	Отметка земляного полотна, м	41.26	41.57	41.56	41.33	41.33	41.45	41.59	41.45	41.33	41.33	41.56	41.57	41.39		
Фактические данные	Отметка земли	41.26	41.25	41.23	41.19	41.21	41.24	41.35	41.38	41.38	41.39	41.39	41.39	41.39		
	Расстояние		0.92	3.00	7.50	1.00	1.50	7.00	7.00	1.50	1.00	7.50	3.00	0.35		

ПК10+50.00

Взам. инв. №

Подпись и дата

Инв. № подл.

				КG-00-01-19-ГТ ул.№17	Лист
Лист	Nдок.	Подпись	Дата		79

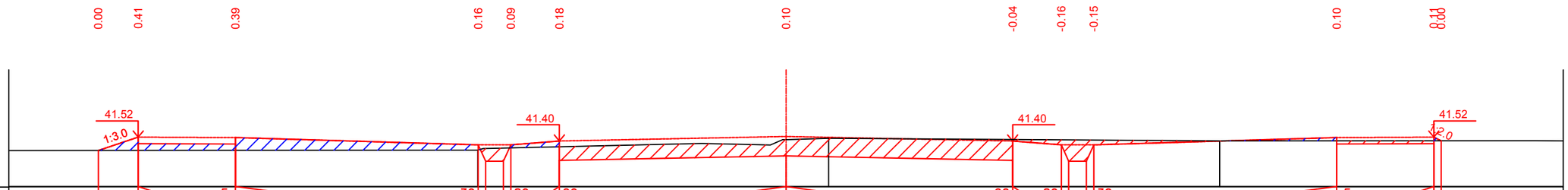

Проектные данные	Уклон‰, длина, м		1.23	3.00	7.50	1.00	1.50	7.00	7.00	1.50	1.00	7.50	3.00	0.23			
	Отметка земляного полотна, м	41.11	41.52	41.51		41.28	41.28	41.40	41.54	41.40	41.28	41.28	41.51	41.52	41.41		
Фактические данные	Отметка земли, м	41.11	41.11	41.11		41.12	41.19	41.22	41.45	41.45	41.44	41.43	41.41	41.41	41.41		
	Расстояние, м		1.23	3.00	7.50	1.00	1.50	7.00	7.00	1.50	1.00	7.50	3.00	0.23			

ПК11+00.00

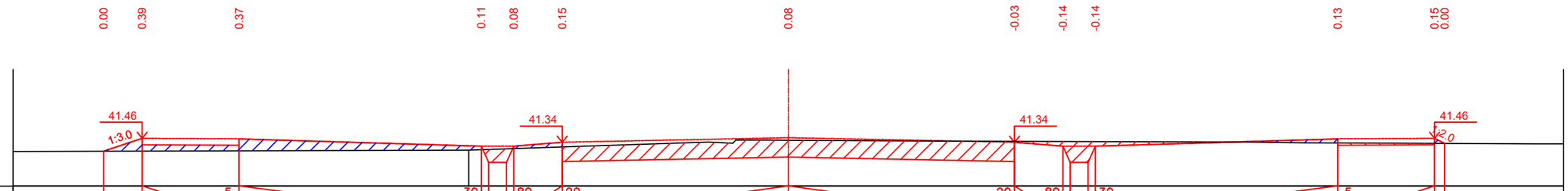

Проектные данные	Уклон‰, длина, м		1.19	3.00	7.50	1.00	1.50	7.00	7.00	1.50	1.00	7.50	3.00	0.31			
	Отметка земляного полотна, м	41.07	41.46	41.45		41.22	41.22	41.34	41.48	41.34	41.22	41.22	41.45	41.46	41.31		
Фактические данные	Отметка земли, м	41.07	41.07	41.08		41.12	41.15	41.20	41.41	41.37	41.37	41.37	41.32	41.31	41.31		
	Расстояние, м		1.19	3.00	7.50	1.00	1.50	7.00	7.00	1.50	1.00	7.50	3.00	0.31			

ПК11+50.00

Взам. инв. №

Подпись и дата

Инв. № подл.

Лист	Nдок.	Подпись	Дата	КG-00-01-19-ГТ ул.№17	Лист 80

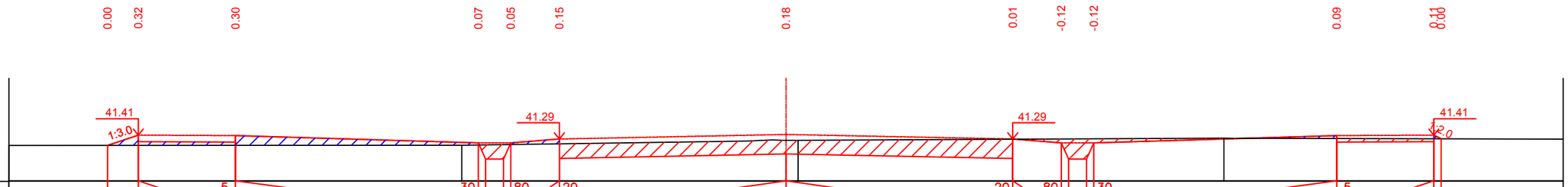

Проектные данные	Уклон‰, длина, м		0.95	3.00	7.50	1.00	1.50	7.00	7.00	1.50	1.00	7.50	3.00	0.22			
	Отметка земляного полотна, м	41.09	41.41	41.39		41.17	41.17	41.29	41.43	41.29	41.17	41.17	41.39	41.41	41.30		
Фактические данные	Отметка земли	41.09	41.09	41.09		41.10	41.12	41.14	41.25	41.28	41.29	41.29	41.30	41.30	41.30		
	Расстояния		0.95	3.00	7.50	1.00	1.50	7.00	7.00	1.50	1.00	7.50	3.00	0.22			

ПК12+00.00

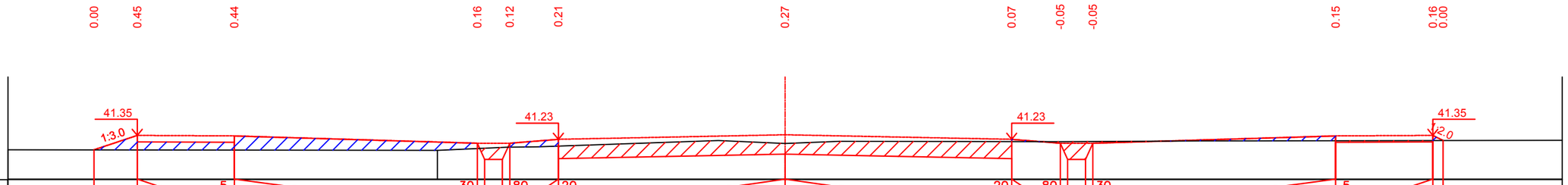

Проектные данные	Уклон‰, длина, м		1.34	3.00	7.50	1.00	1.50	7.00	7.00	1.50	1.00	7.50	3.00	0.32			
	Отметка земляного полотна, м	40.90	41.35	41.34		41.11	41.11	41.23	41.37	41.23	41.11	41.11	41.34	41.35	41.19		
Фактические данные	Отметка земли	40.90	40.90	40.90		40.95	40.99	41.02	41.10	41.16	41.16	41.16	41.19	41.19	41.19		
	Расстояния		1.34	3.00	7.50	1.00	1.50	7.00	7.00	1.50	1.00	7.50	3.00	0.32			

ПК12+50.00

Взам. инв. №

Подпись и дата

Инв. № подл.

Лист	Nдок.	Подпись	Дата	КG-00-01-19-ГТ ул.№17	Лист 81

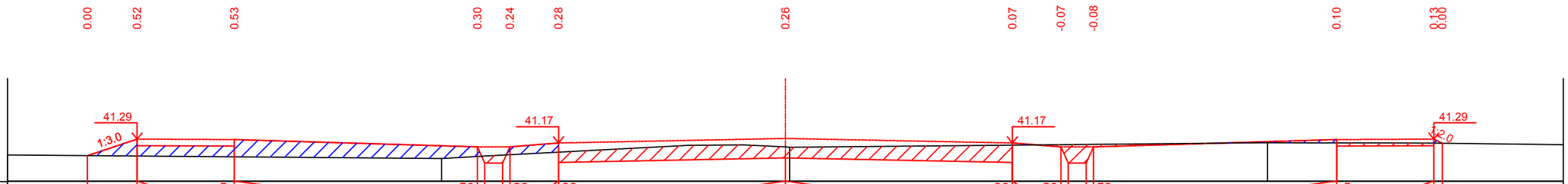

Проектные данные	Уклон‰,длина, м		1.53	3.00	7.50												
	Отметка земляного полотна, м	40.78	41.29	41.28		41.05	41.05	41.17	41.31	41.17	41.05	41.05	41.28	41.29 41.16			
Фактические данные	Отметка земли	40.78	40.77	40.74		40.76	40.81	40.89	41.05	41.11	41.12	41.13	41.17	41.17 41.16			
	Расстояние		1.53	3.00	7.50	1.00	1.50	7.00	7.00	1.50	1.00	7.50	3.00	0.26			

ПК13+00.00

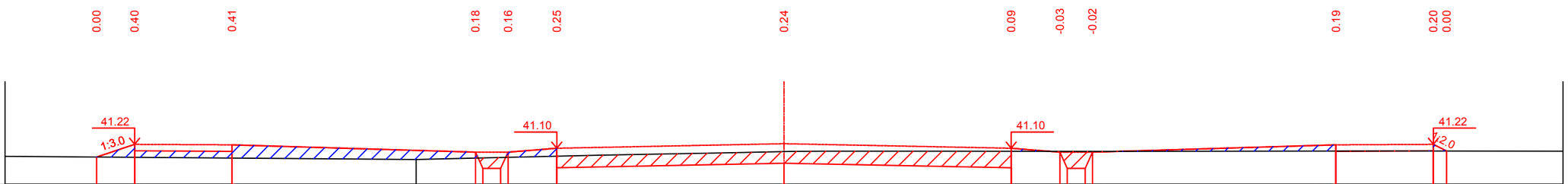

Проектные данные	Уклон‰,длина, м		1.17	3.00	7.50												
	Отметка земляного полотна, м	40.83	41.22	41.21		40.98	40.98	41.10	41.24	41.10	40.98	40.98	41.21	41.22 41.02			
Фактические данные	Отметка земли	40.83	40.82	40.80		40.80	40.82	40.86	41.00	41.01	41.01	41.01	41.02	41.02 41.02			
	Расстояние		1.17	3.00	7.50	1.00	1.50	7.00	7.00	1.50	1.00	7.50	3.00	0.41			

ПК13+50.00

Взам. инв. №

Подпись и дата

Инв. № подл.

				КG-00-01-19-ГТ ул.№17	Лист
Лист	Nдок.	Подпись	Дата		82

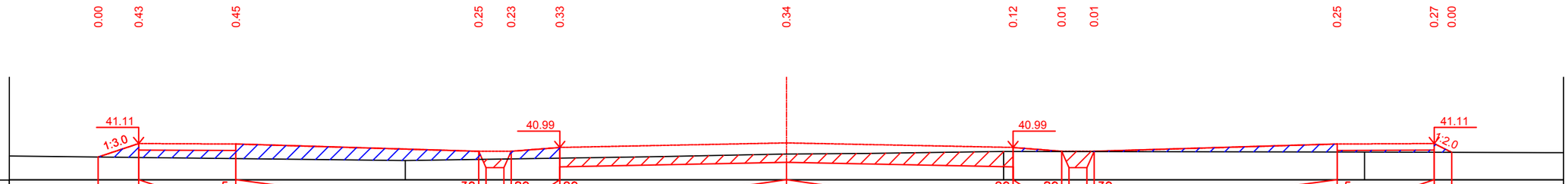

Проектные данные	Уклон‰, длина, м		1.25	3.00	7.50	1.00	1.50	7.00	7.00	1.50	1.00	7.50	3.00	0.54			
	Отметка земляного полотна, м	40.69	41.11		41.10	40.87	40.87	40.99	41.13	40.99	40.87	40.87	41.10	41.11	40.84		
Фактические данные	Отметка земли	40.69	40.68		40.65	40.62	40.64	40.66	40.79	40.87	40.86	40.86	40.85	40.84	40.84		
	Расстояние		1.25	3.00	7.50	1.00	1.50	7.00	7.00	1.50	1.00	7.50	3.00	0.54			

ПК14+00.00

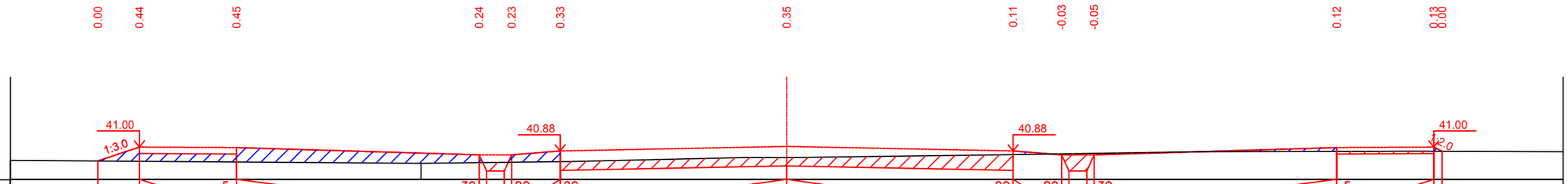

Проектные данные	Уклон‰, длина, м		1.29	3.00	7.50	1.00	1.50	7.00	7.00	1.50	1.00	7.50	3.00	0.26			
	Отметка земляного полотна, м	40.57	41.00		40.98	40.76	40.76	40.88	41.02	40.88	40.76	40.76	40.98	41.00	40.87		
Фактические данные	Отметка земли	40.57	40.56		40.54	40.52	40.53	40.55	40.67	40.76	40.79	40.80	40.86	40.87	40.87		
	Расстояние		1.29	3.00	7.50	1.00	1.50	7.00	7.00	1.50	1.00	7.50	3.00	0.26			

ПК14+50.00

Взам. инв. №

Подпись и дата

Инв. № подл.

Лист	Nдок.	Подпись	Дата	КG-00-01-19-ГТ ул.№17

Лист 83

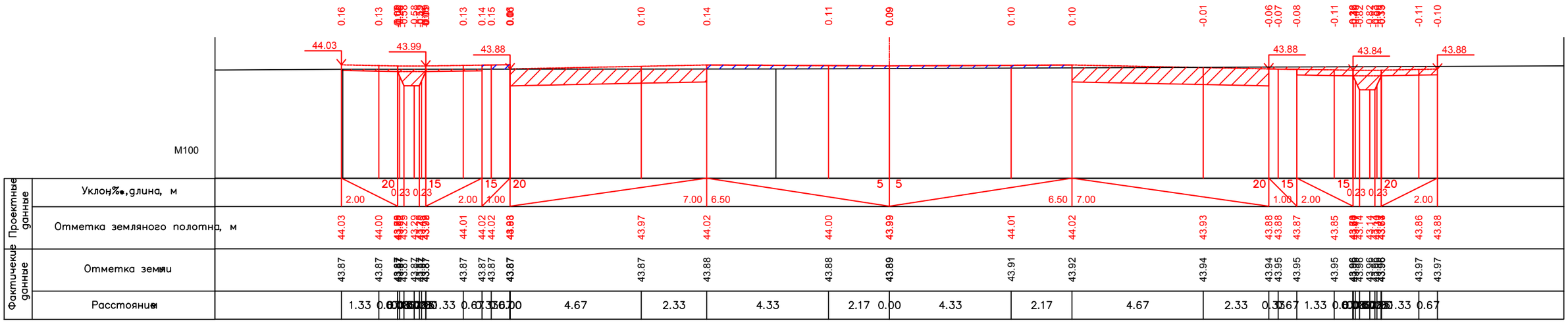

ПК0+00.00

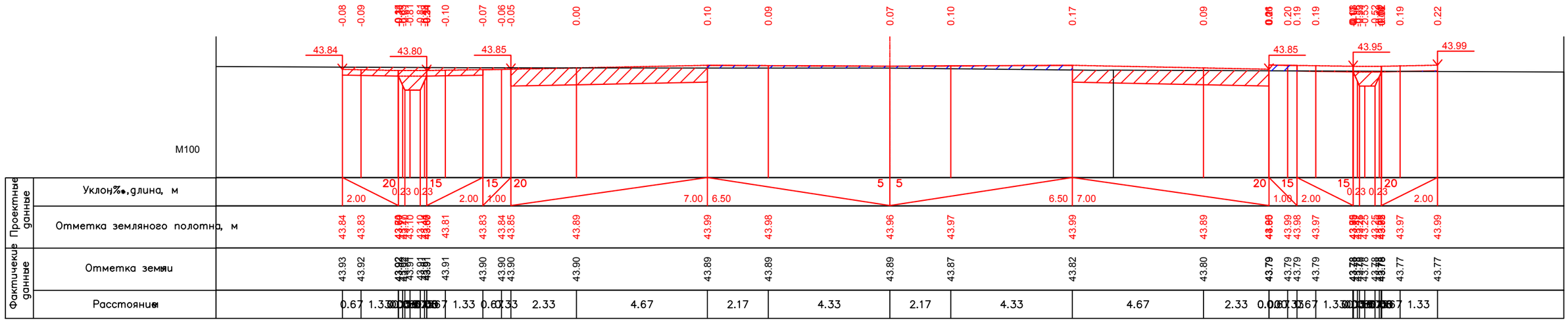

ПК0+50.00

Изм	Кол.уч	Лист	N док.	Подпись	Дата
ГИП		Байхатов			02.19
Разраб.		Исмурзин			02.19
Проверил		Елеуов			02.19

KG-00-01-19-ГТ

«Внутриквартальные проезды к микрорайону «Ақжайық» в г.Уральск ЗКО (1 этап)»

Генеральный план и транспорт

Стадия	Лист	Листов
РП	84	

Поперечный профиль ул.№18

ТОО "Корпорация Шаг Групп", г.Уральск, 2019 год

Взам. инв. №

Подпись и дата

Инв. № подл.

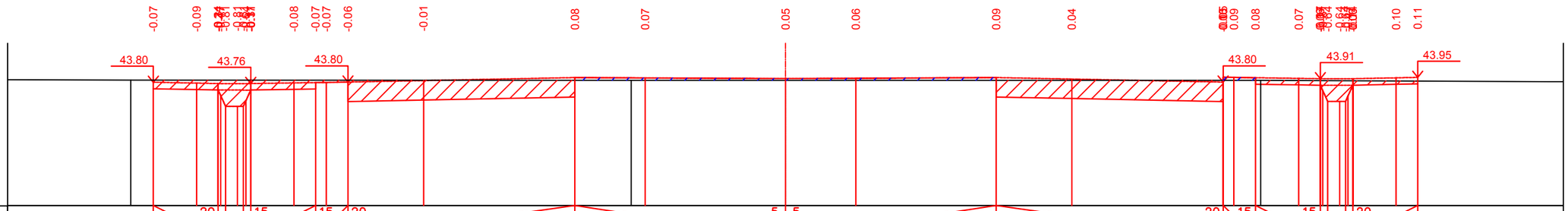
-0.07 -0.09 -0.08 -0.07 -0.07 -0.06 -0.01 0.08 0.07 0.05 0.06 0.09 0.04 0.09 0.08 0.07 0.10 0.11
43.80 43.76 43.80 43.80 43.91 43.95
M100

| | | |

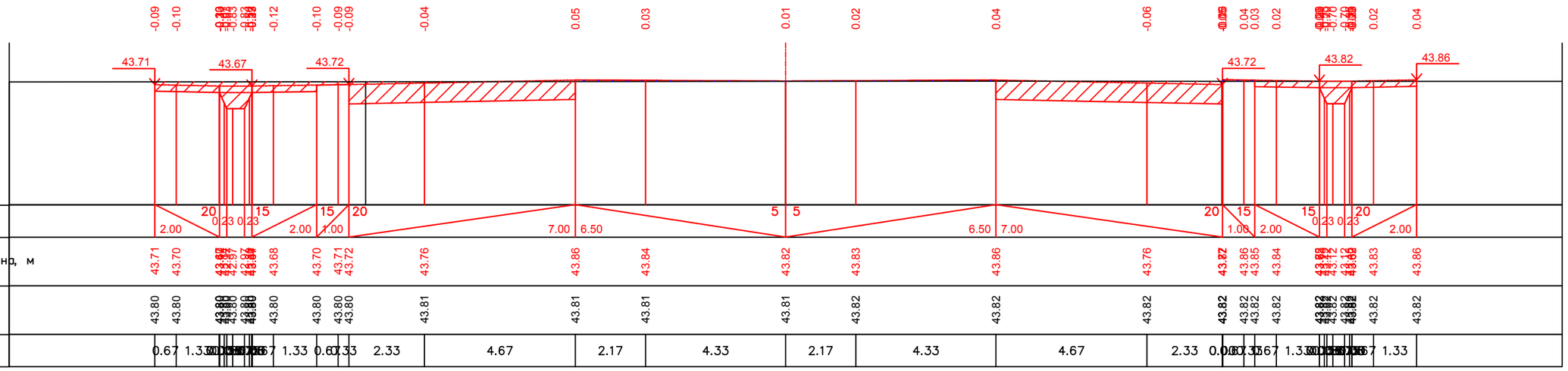

ПК2+00.00

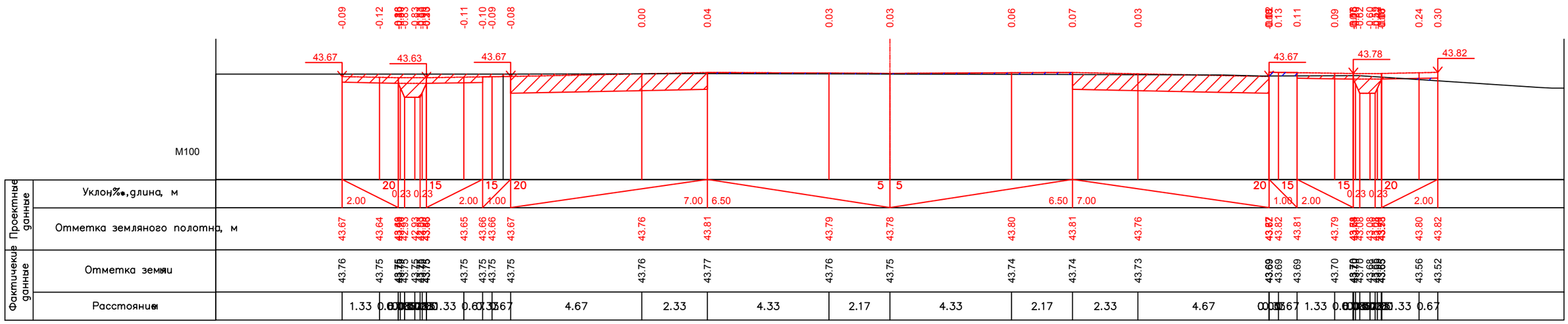

ПК2+50.00

Взам. инв. №	
Подпись и дата	
Инв. № подл.	

Лист	Nдок.	Подпись	Дата	КГ-00-01-19-ГТ ул.№18	Лист 86

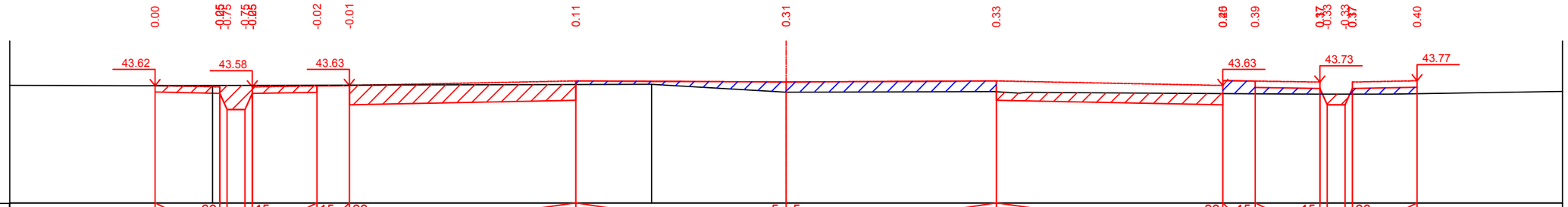

Проектные данные	Уклон‰, длина, м		20	15	15	20	5	5	20	15	15	20													
			2.00	0.23 0.23	2.00	1.00	7.00	6.50	6.50	7.00	1.00	2.00	0.23 0.23	2.00											
	Отметка земляного полотна, м		43.62	43.58	43.61	43.63	43.77	43.73	43.77	43.68	43.76	43.73	43.03	43.77											
Фактические данные	Отметка земли		43.62	43.63	43.64	43.64	43.66	43.42	43.43	43.37	43.37	43.36	43.36	43.37											
	Расстояние		2.00	2.00	1.00	7.00	6.50	6.50	7.00	0.00	2.00	2.00													

ПК3+00.00

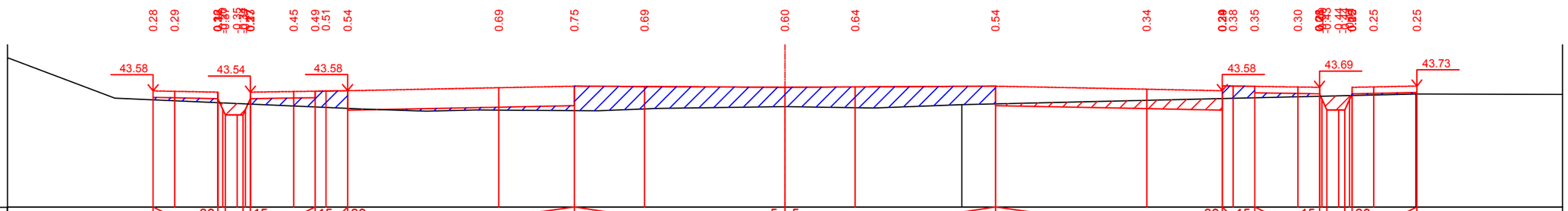

Проектные данные	Уклон‰, длина, м		20	15	15	20	5	5	20	15	15	20													
			2.00	0.23 0.23	2.00	1.00	7.00	6.50	6.50	7.00	1.00	2.00	0.23 0.23	2.00											
	Отметка земляного полотна, м		43.58	43.56	43.56	43.57	43.58	43.68	43.72	43.71	43.69	43.70	43.72	43.63	43.73	43.72	43.70	43.70	43.73						
Фактические данные	Отметка земли		43.30	43.27	43.11	43.08	43.04	42.98	42.97	43.02	43.09	43.06	43.18	43.29	43.35	43.36	43.40	43.45	43.48						
	Расстояние		0.67	1.33	0.33	0.67	4.67	2.33	2.17	4.33	2.17	4.33	4.67	2.33	0.67	1.33	0.67	1.33							

ПК3+50.00

					КG-00-01-19-ГТ	Лист
					ул.№18	87
Лист	Nдок.	Подпись	Дата			

Взам. инв. №

Подпись и дата

Инв. № подл.

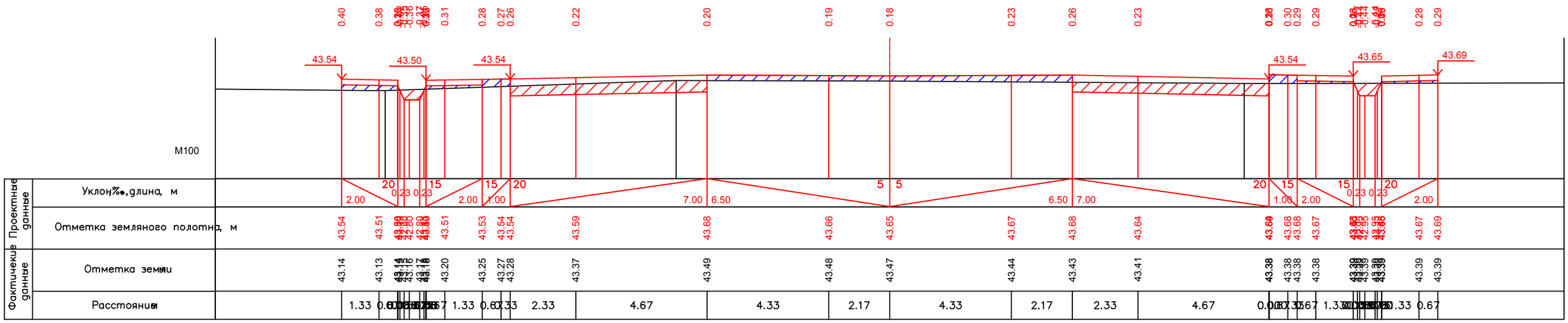

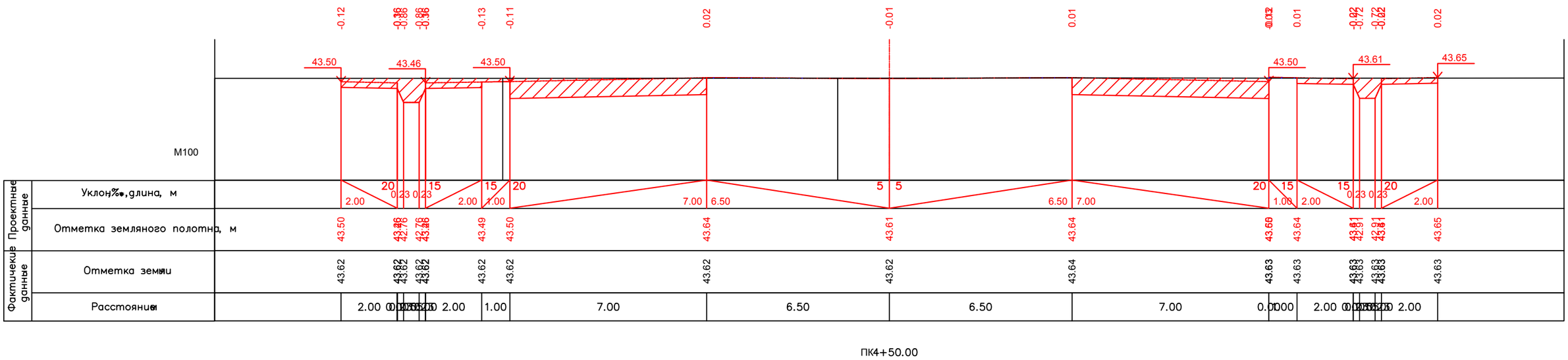

				КБ-00-01-19-ГТ ул.№18	Лист 88
Лист	Nдок.	Подпись	Дата		

Взам. инв. №

Подпись и дата

Инв. № подл.

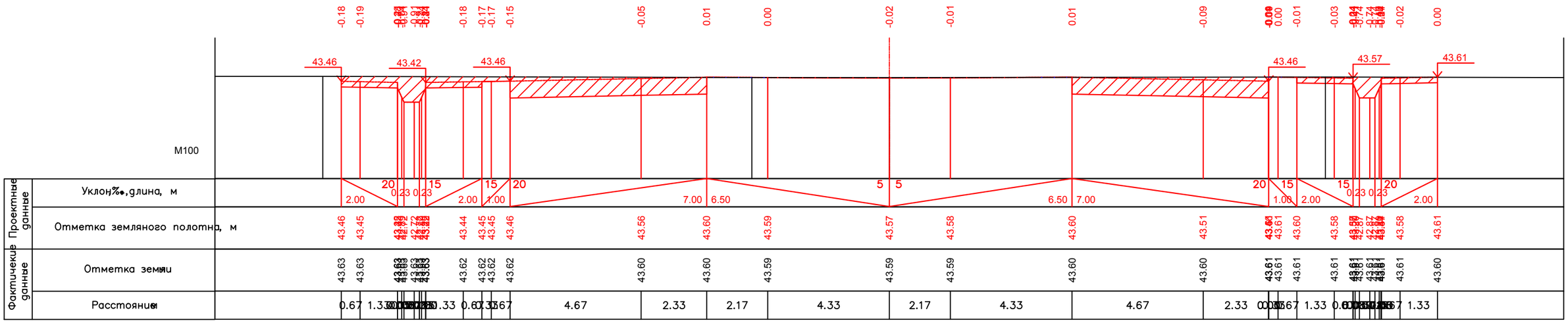

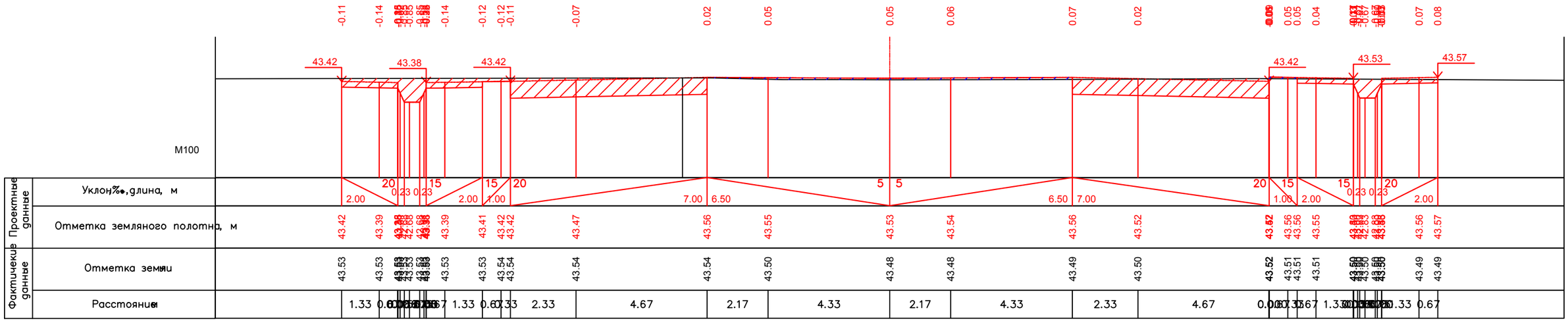

Взам. инв. №

Подпись и дата

Инв. № подл.

Лист	Nдок.	Подпись	Дата	КG-00-01-19-ГТ ул.№18	Лист 89

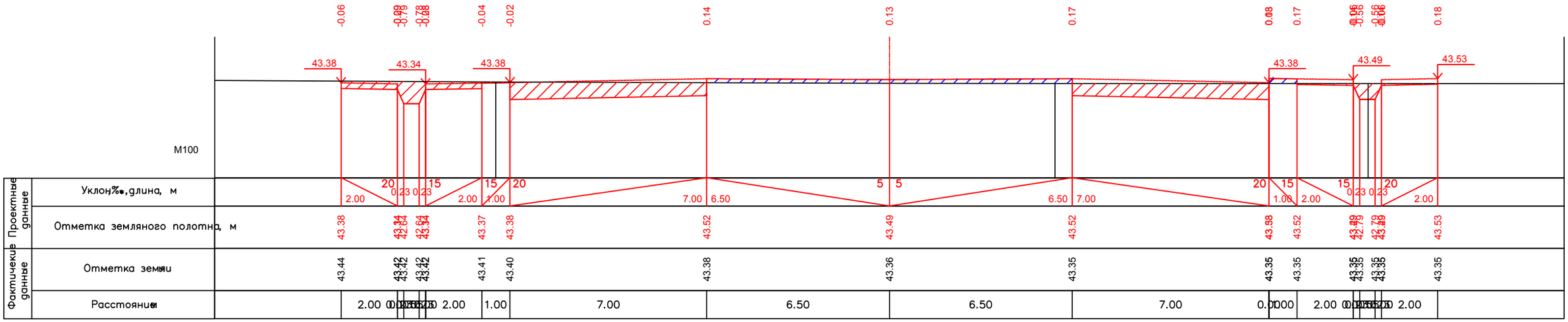

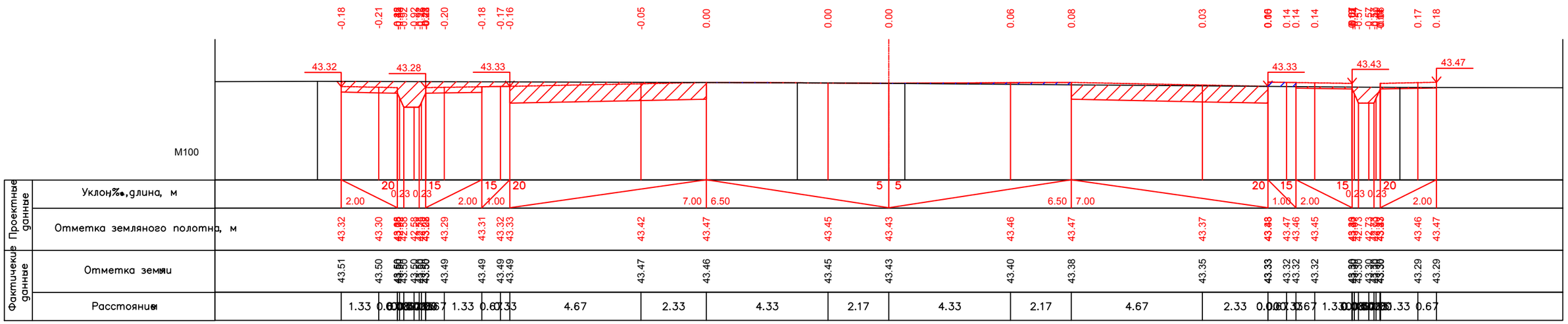

					КБ-00-01-19-ГТ	Лист
					ул.№18	90
Лист	Nдок.	Подпись	Дата			

Взам. инв. №

Подпись и дата

Инв. № подл.

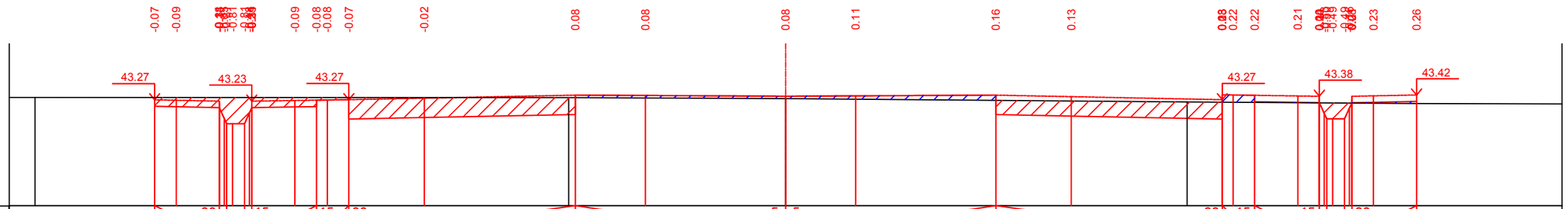

Проектные данные	Уклон‰, длина, м	2.00	20	0.23	0.23	15	2.00	15	1.00	20	7.00	6.50	5	5	6.50	7.00	20	1.00	15	2.00	15	0.23	0.23	20	2.00		
	Отметка земляного полотна, м	43.27	43.26				43.25	43.26	43.26	43.27	43.32	43.41	43.40	43.38	43.39	43.41	43.37		43.42	43.41	43.39				43.39	43.42	
Фактические данные	Отметка земли	43.34	43.34				43.34	43.34	43.34	43.34	43.34	43.34	43.33	43.30	43.29	43.25	43.23		43.19	43.19	43.18				43.16	43.15	
	Расстояние		0.67	1.33			1.33	0.67		2.33	4.67	2.17	4.33	2.17	4.33	2.33	4.67		0.67	1.33				1.33			

ПК7+00.00

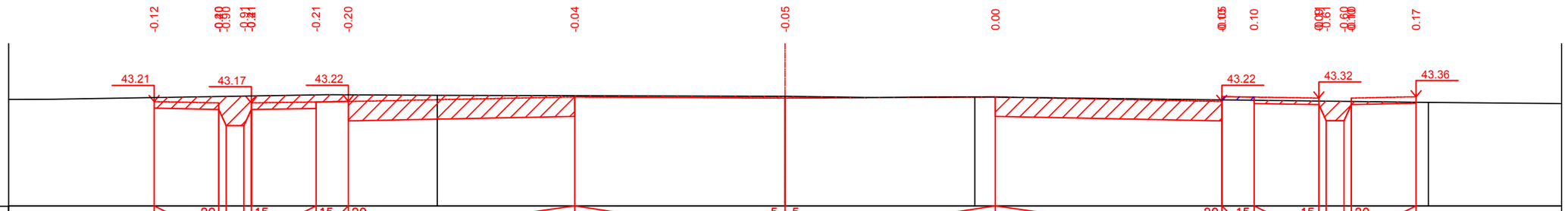

Проектные данные	Уклон‰, длина, м	2.00	20	0.23	0.23	15	2.00	15	1.00	20	7.00	6.50	5	5	6.50	7.00	20	1.00	15	2.00	15	0.23	0.23	20	2.00		
	Отметка земляного полотна, м	43.21					43.20	43.22			43.36		43.33		43.36				43.35						43.36		
Фактические данные	Отметка земли	43.34					43.42	43.42			43.40		43.38		43.36				43.26						43.20		
	Расстояние		2.00				2.00	1.00		7.00		6.50		6.50		7.00				2.00				2.00			

ПК7+50.00

Взам. инв. №

Подпись и дата

Инв. № подл.

				КG-00-01-19-ГТ ул.№18	Лист
Лист	Nдок.	Подпись	Дата		91

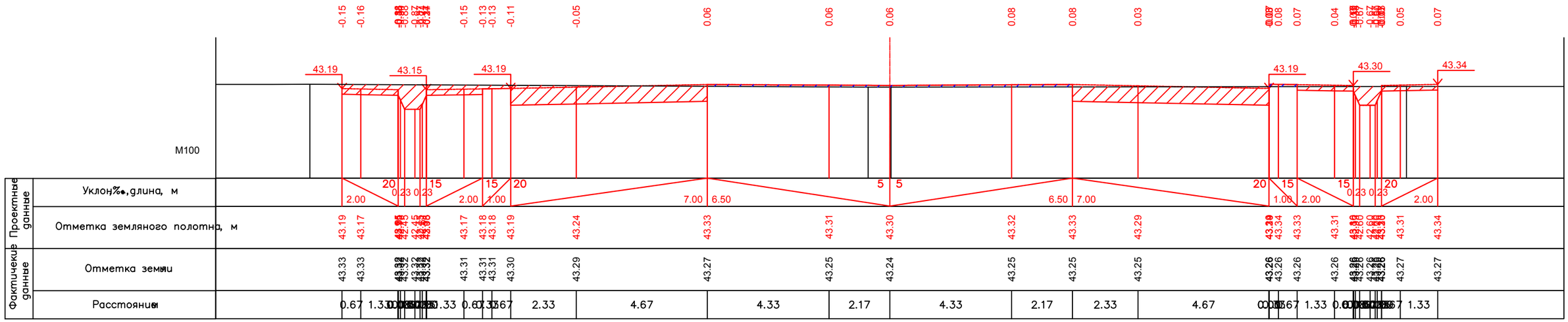

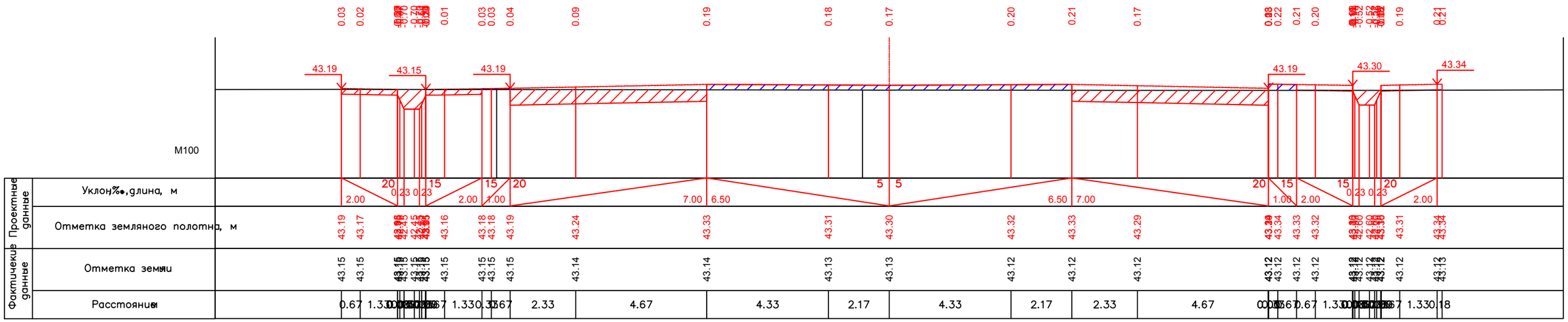

Лист	Nдок.	Подпись	Дата	КG-00-01-19-ГТ ул.№18	Лист 92

Взам. инв. №

Подпись и дата

Инв. № подл.

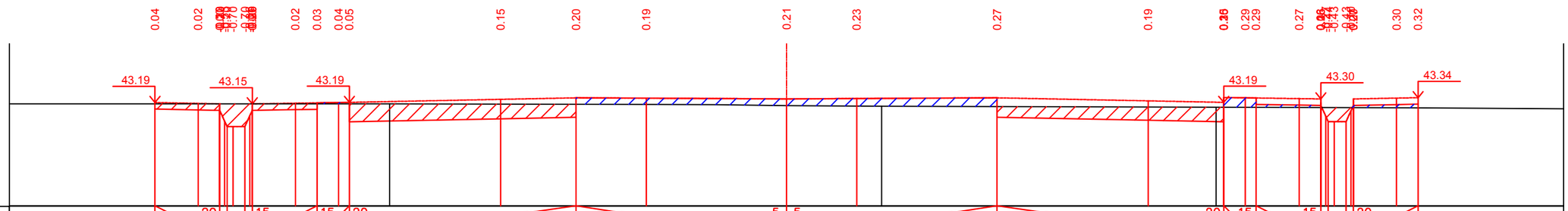
0.04 0.02 0.02 0.03 0.04 0.05 0.15 0.20 0.19 0.21 0.23 0.27 0.19 0.26 0.29 0.29 0.27 0.30 0.32
43.19 43.15 43.19 43.19 43.30 43.34
M100
20 15 15 20 5 5 20 15 15 20
2.00 0.23 0.23 2.00 1.00 7.00 6.50 6.50 7.00 1.00 2.00 0.23 0.23 2.00

| | | |

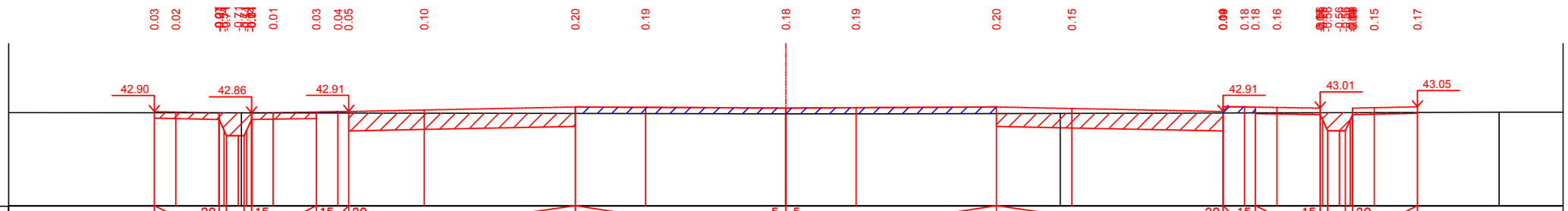
0.03 0.02 0.01 0.03 0.04 0.05 0.10 0.20 0.19 0.18 0.19 0.20 0.15 0.18 0.18 0.16 0.15 0.17
42.90
42.86
42.91
42.91
43.01
43.05
М100

| | | |

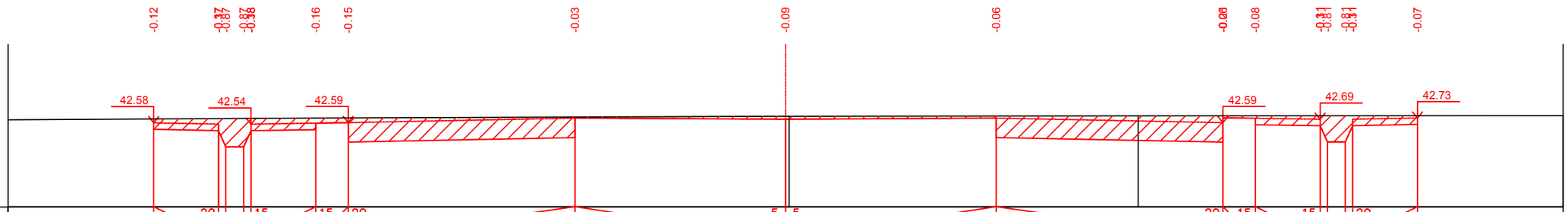
-0.12
-0.16
-0.15
-0.03
-0.09
-0.06
-0.08
-0.07
42.58
42.54
42.59
42.59
42.69
42.73
М100
20
15
15
20
5
5
20
15
15
20
2.00
0.23
0.23
2.00
1.00
7.00
6.50
6.50
7.00
1.00
2.00
0.23
0.23
2.00

| | | |

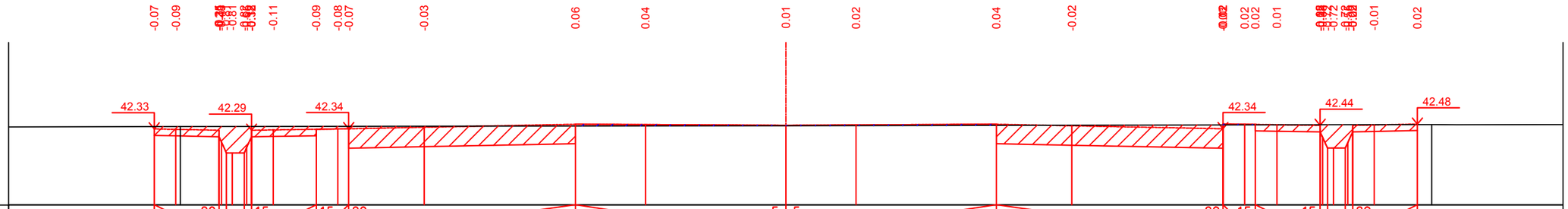

Проектные данные	Уклон‰,длина, м	2.00	20	0.23	0.23	15	2.00	15	1.00	20	7.00	6.50	5	5	6.50	7.00	20	15	1.00	2.00	15	0.23	0.23	20	2.00				
Проектные данные	Отметка земляного полотна, м	42.33	42.32	42.30	42.32	42.33	42.34	42.39	42.48	42.47	42.45	42.46	42.48	42.43	42.48	42.47	42.46	42.46	42.48										
Фактические данные	Отметка земли, м	42.40	42.41	42.41	42.41	42.41	42.41	42.42	42.42	42.43	42.43	42.44	42.44	42.45	42.46	42.46	42.46	42.46	42.46										
Фактические данные	Расстояние, м	0.67	1.33	0.67	1.33	0.67	0.33	2.33	4.67	2.17	4.33	2.17	4.33	2.33	4.67	0.67	1.33	0.67	1.33										

ПК13+00.00

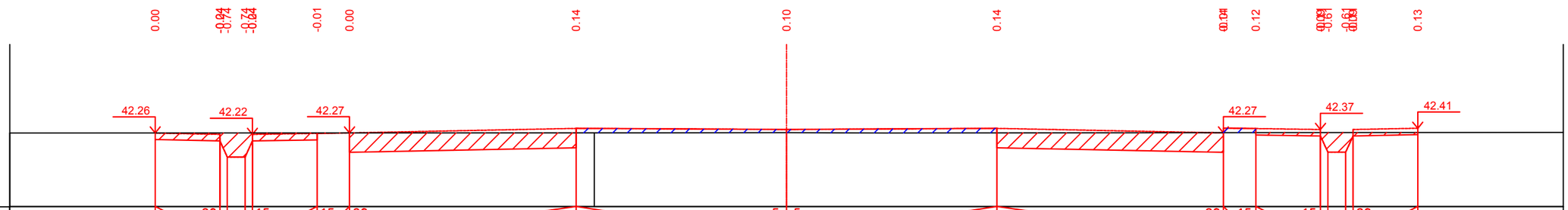

Проектные данные	Уклон‰,длина, м	2.00	20	0.23	0.23	15	2.00	15	1.00	20	7.00	6.50	5	5	6.50	7.00	20	15	1.00	2.00	15	0.23	0.23	20	2.00				
Проектные данные	Отметка земляного полотна, м	42.26	42.25	42.27	42.41	42.38	42.41	42.40	42.41																				
Фактические данные	Отметка земли, м	42.27	42.27	42.27	42.27	42.28	42.27	42.28	42.28																				
Фактические данные	Расстояние, м	2.00	2.00	1.00	7.00	6.50	6.50	7.00	2.00	2.00																			

ПК13+50.00

Взам. инв. №

Подпись и дата

Инв. № подл.

Лист	Nдок.	Подпись	Дата	КG-00-01-19-ГТ ул.№18	Лист 96

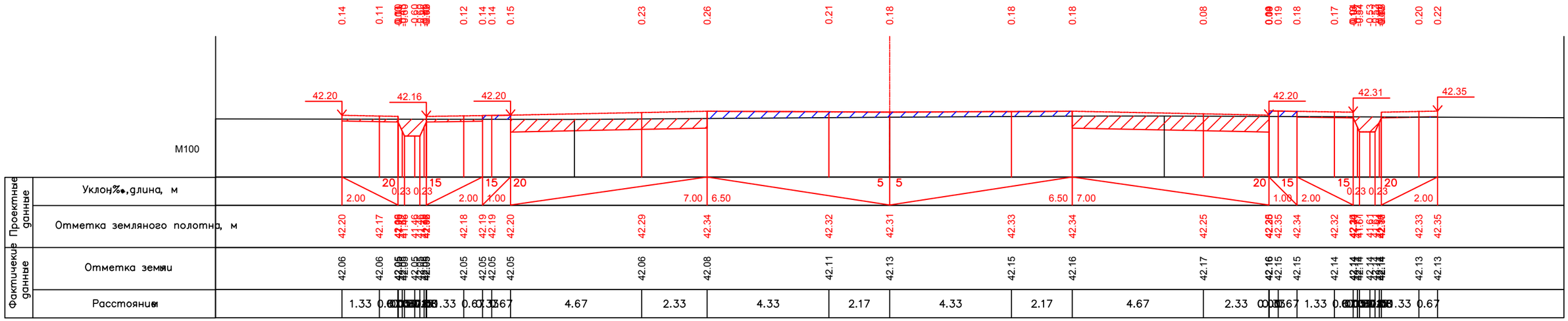

ПК14+00.00

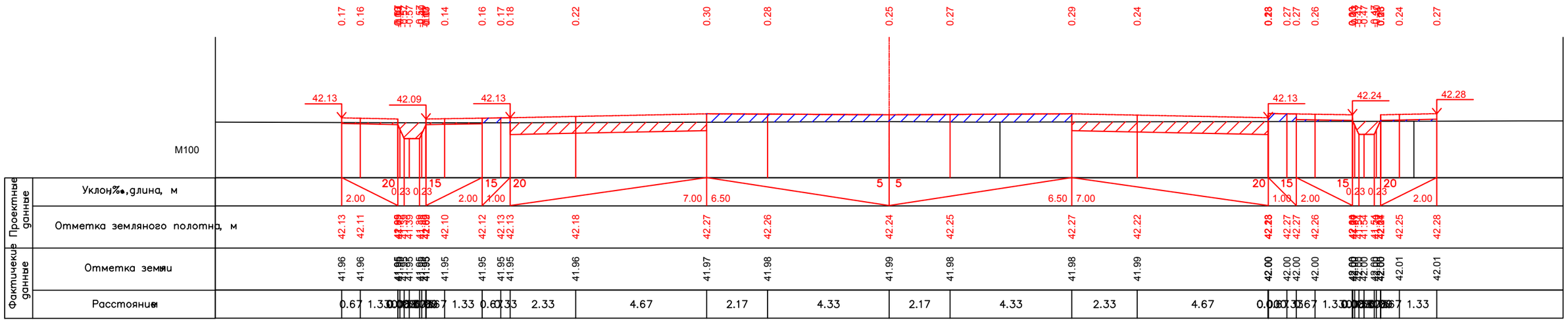

ПК14+50.00

				КG-00-01-19-ГТ ул.№18	Лист 97
Лист	Nдок.	Подпись	Дата		

Взам. инв. №

Подпись и дата

Инв. № подл.

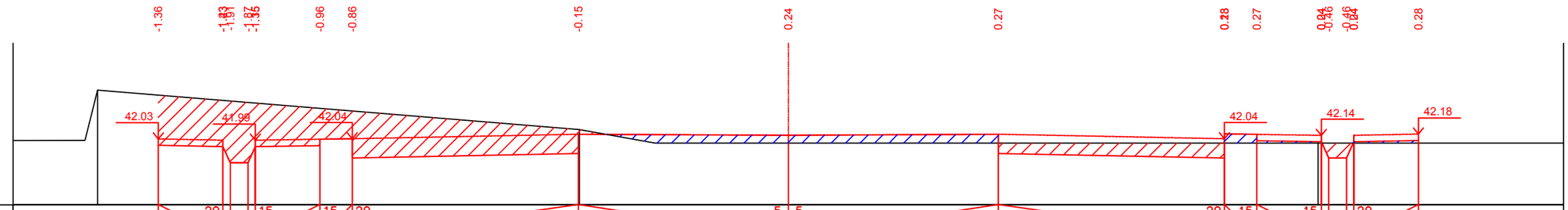
-1.36
-0.96
-0.86
-0.15
0.24
0.27
0.28
42.03
41.99
42.04
42.04
42.14
42.18
M100

| | | |

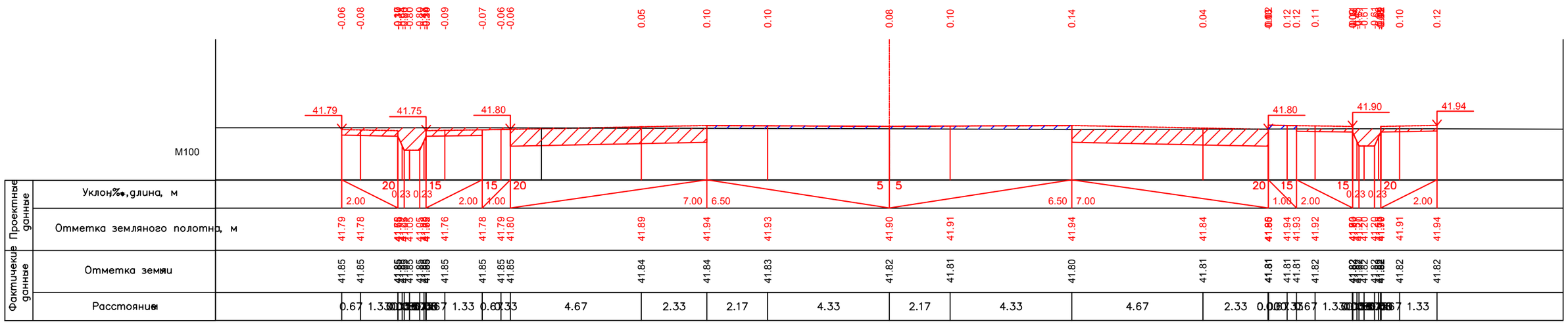

ПК16+00.00

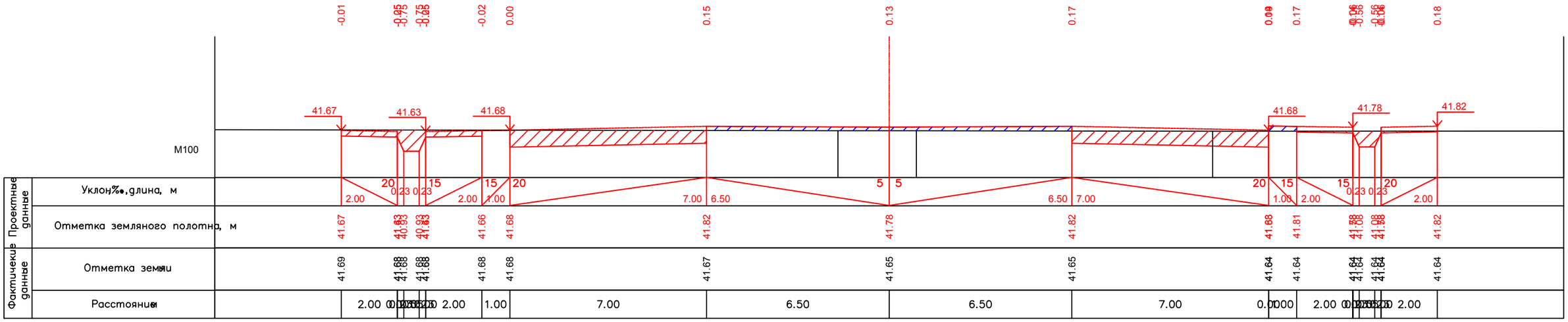

ПК16+50.00

				КG-00-01-19-ГТ ул.№18	Лист 99
Лист	Nдок.	Подпись	Дата		

Взам. инв. №

Подпись и дата

Инв. № подл.

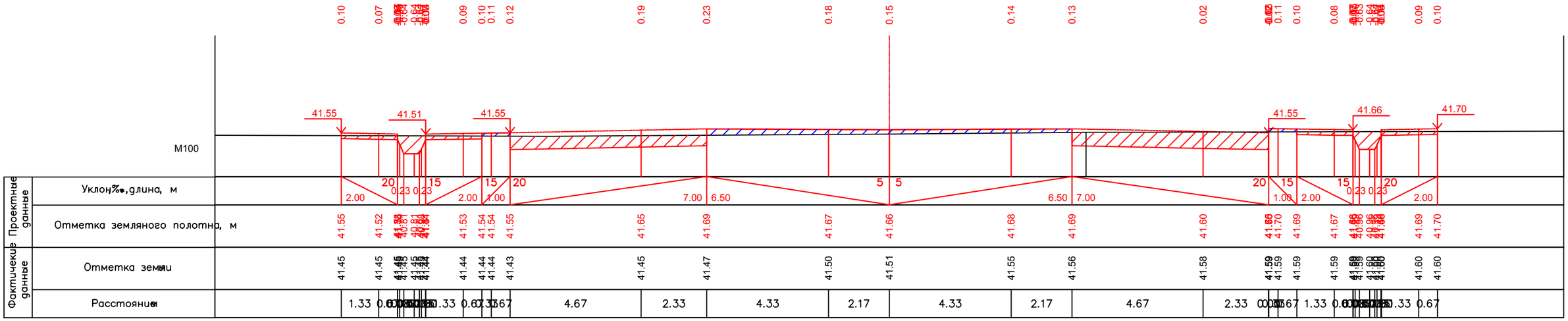

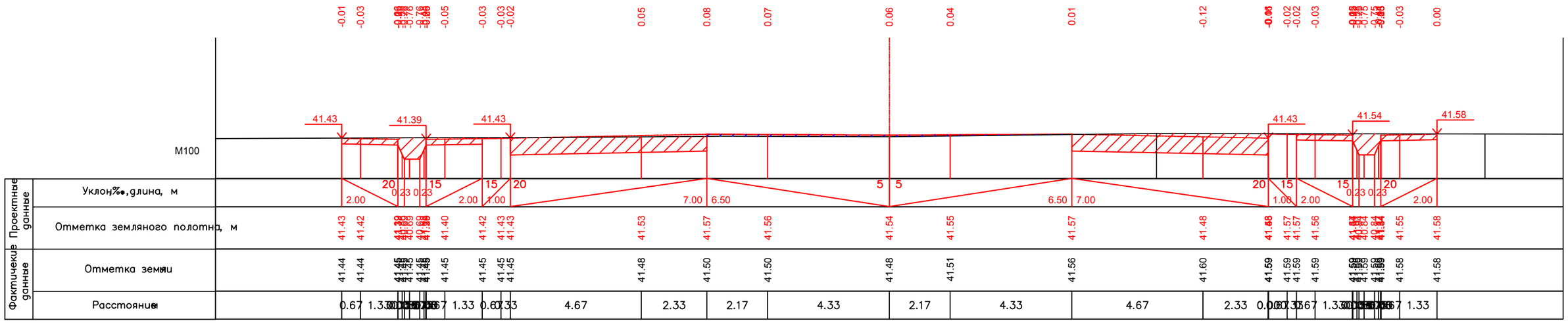

Лист	Nдок.	Подпись	Дата	КГ-00-01-19-ГТ ул.№18	Лист 100

Взам. инв. №

Подпись и дата

Инв. № подл.

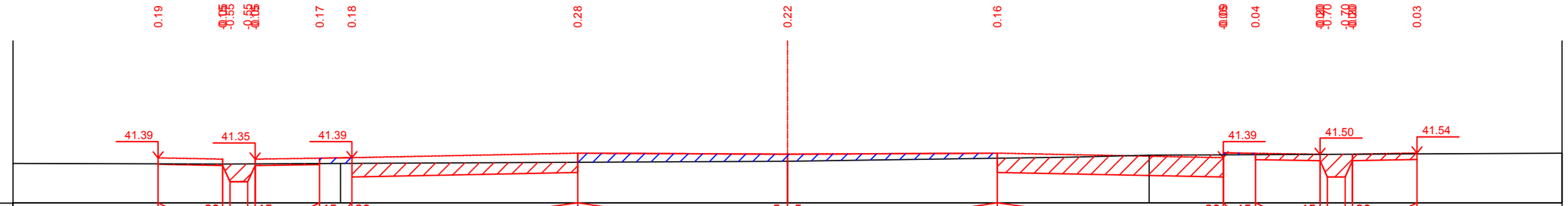

Проектные данные: Уклон‰, длина, м; Отметка земляного полотна, м

Фактические данные: Отметка земли; Расстояние

ПК18+00.00

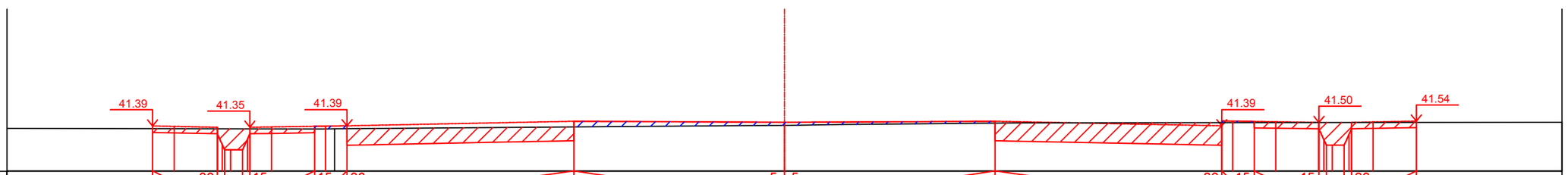

Проектные данные: Уклон‰, длина, м; Отметка земляного полотна, м

Фактические данные: Отметка земли; Расстояние

ПК18+50.00

				КБ-00-01-19-ГТ ул.№18	Лист
Лист	Nдок.	Подпись	Дата		101

Взам. инв. №

Подпись и дата

Инв. № подл.

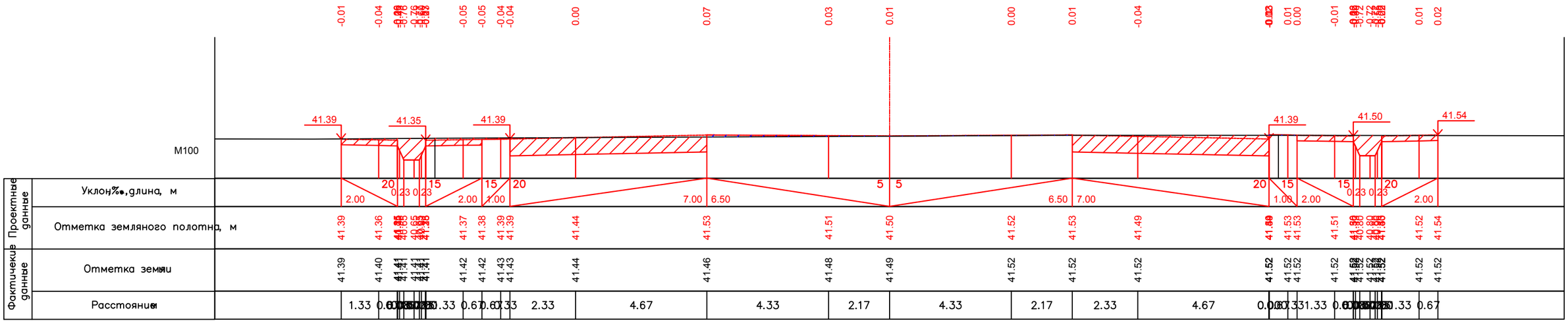

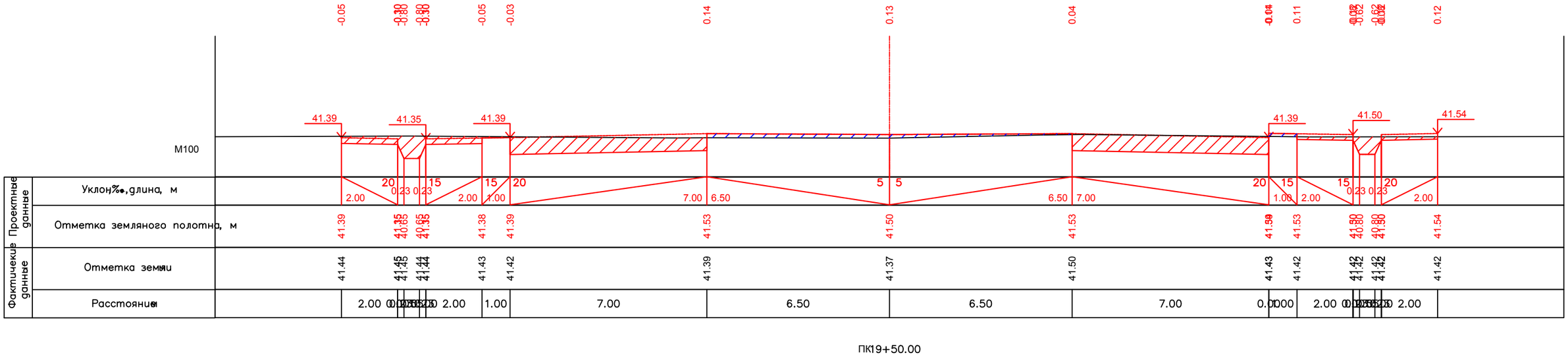

Взам. инв. №	
Подпись и дата	
Инв. № подл.	

Лист	Nдок.	Подпись	Дата	КБ-00-01-19-ГТ ул.№18	Лист 102

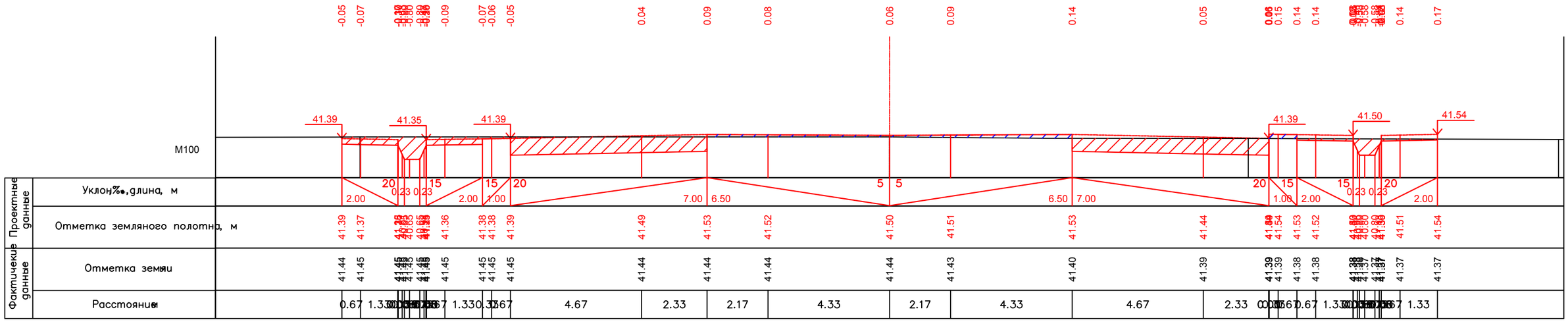

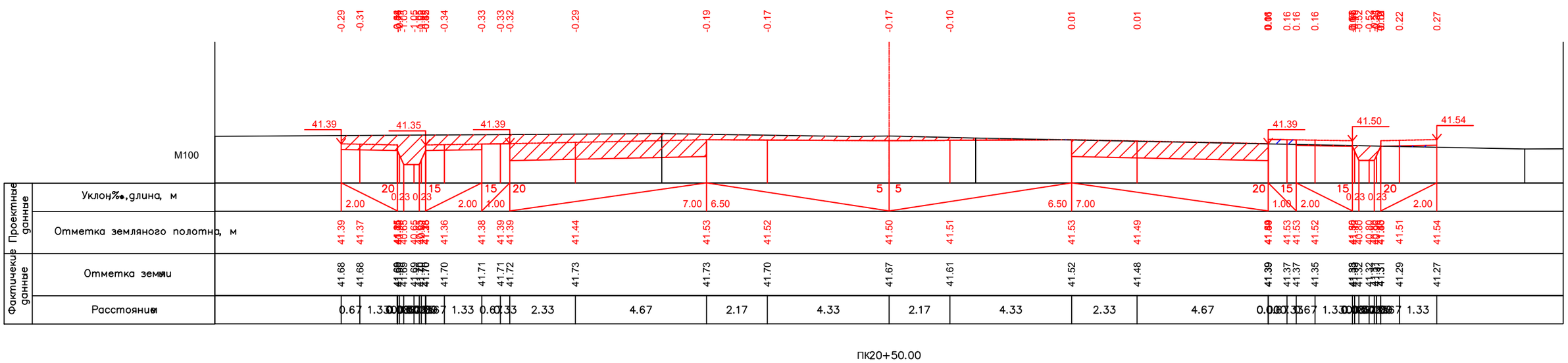

Взам. инв. №

Подпись и дата

Инв. № подл.

Лист	Nдок.	Подпись	Дата	КG-00-01-19-ГТ ул.№18	Лист 103

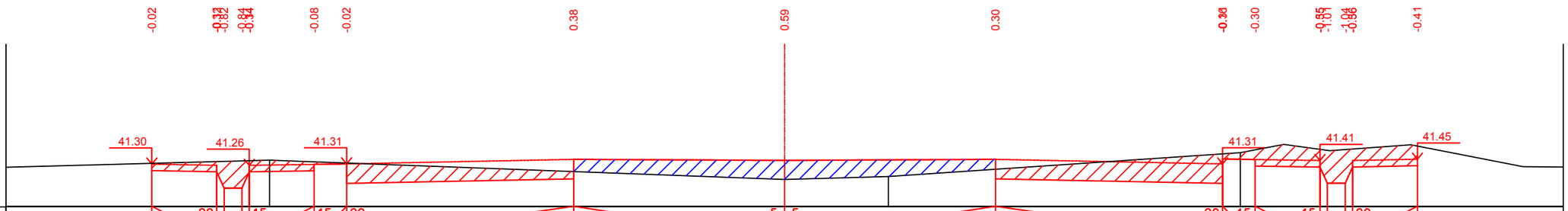
-0.02
-0.08
-0.02
0.38
0.59
0.30
-0.30
-0.41
41.30
41.26
41.31
41.31
41.41
41.45
М100
20
15
15
20
5
5
20
15
15
20
2.00
0.23
0.23
2.00
1.00
7.00
6.50
6.50
7.00
1.00
2.00
0.23
0.23
2.00

| | | |

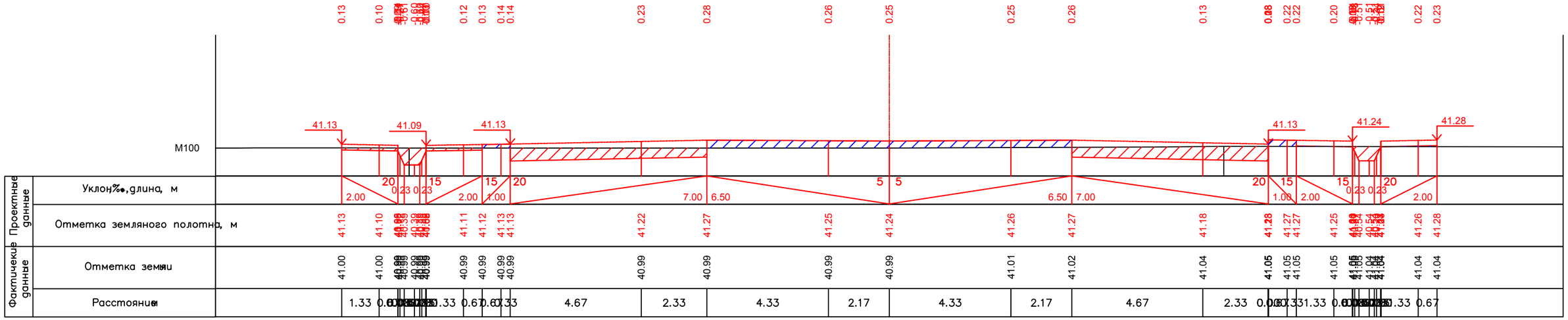

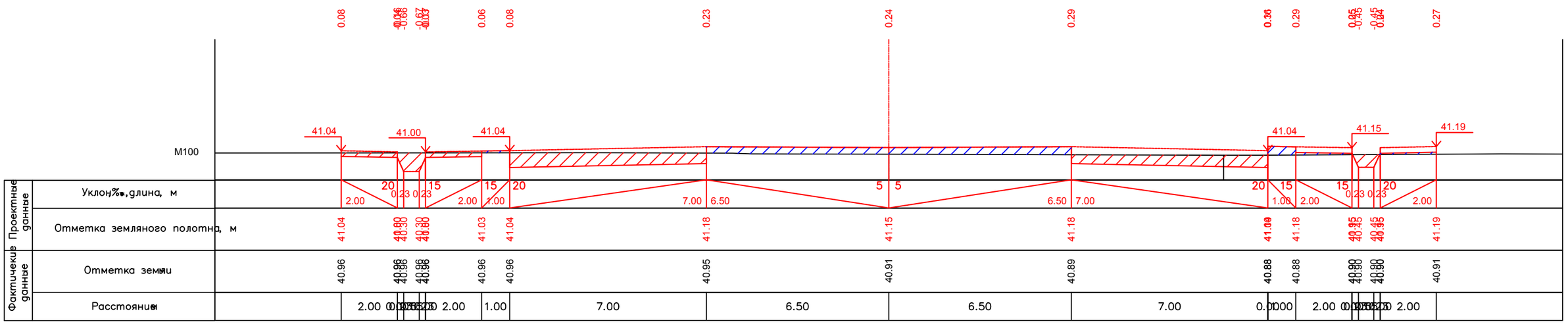

				КБ-00-01-19-ГТ ул.№18	Лист
Лист	Nдок.	Подпись	Дата		105

Взам. инв. №

Подпись и дата

Инв. № подл.

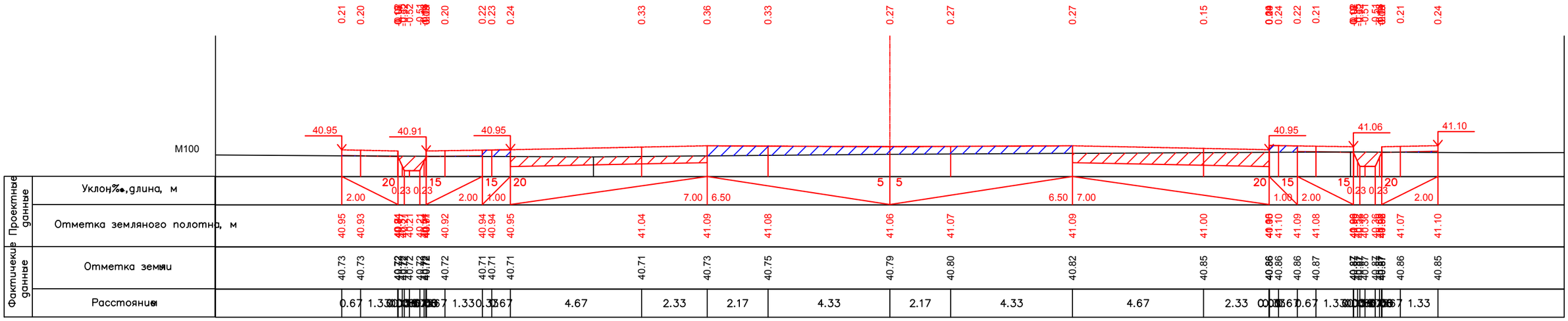

ПК23+00.00

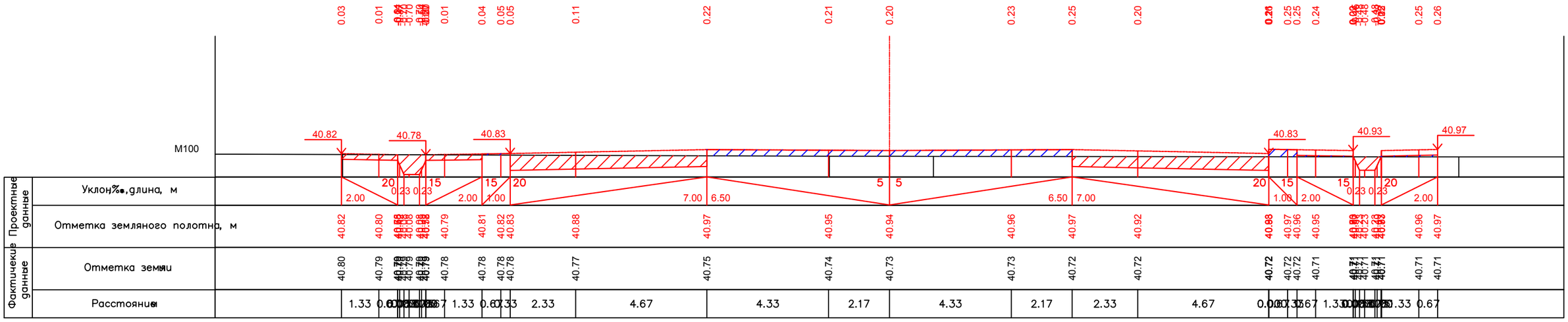

ПК23+50.00

Взам. инв. №	Подпись и дата	Инв. № подл.

Лист	Nдок.	Подпись	Дата	КG-00-01-19-ГТ ул.№18	Лист 106

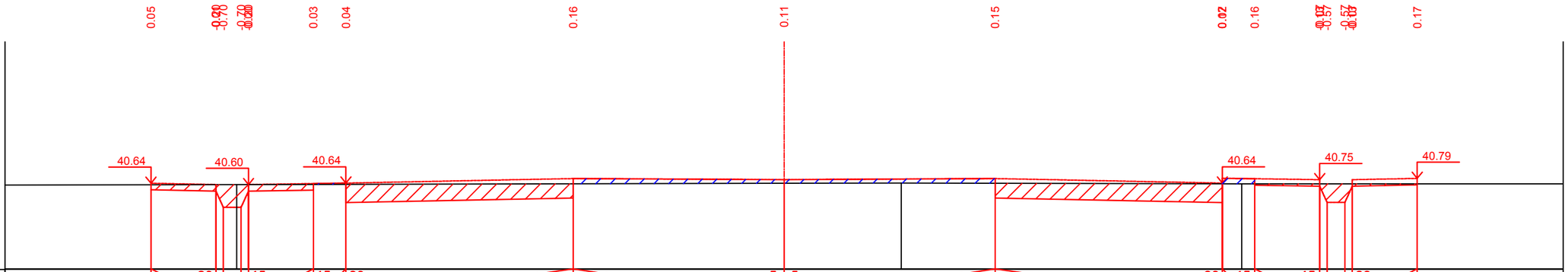

Проектные данные	Уклон‰,длина, м	2.00	0.23	0.23	2.00	1.00	7.00	6.50	6.50	7.00	1.00	2.00	0.23	0.23	2.00										
	Отметка земляного полотна, м	40.64	40.63	40.64	40.78	40.75	40.78	40.78	40.79																
Фактические данные	Отметка земли	40.59	40.60	40.60	40.62	40.64	40.64	40.62	40.62	40.62	40.62	40.62	40.62												
	Расстояние	2.00	2.00	1.00	7.00	6.50	6.50	7.00	2.00	2.00	2.00														

ПК24+00.00

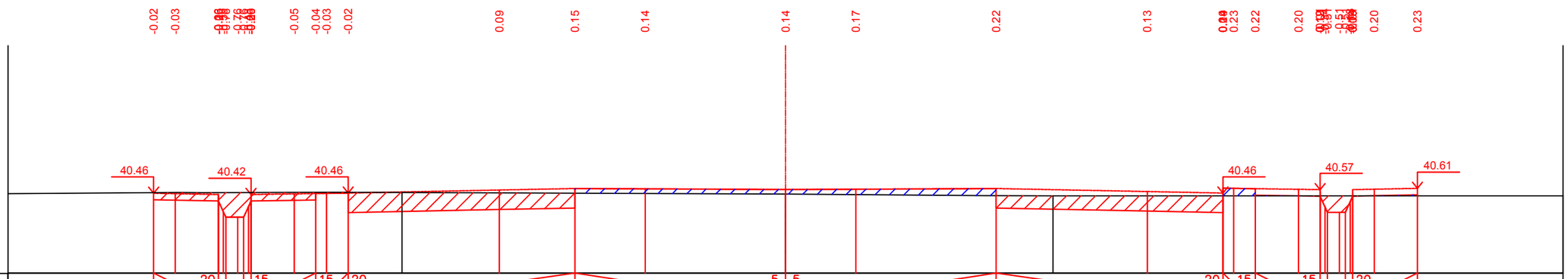

Проектные данные	Уклон‰,длина, м	2.00	0.23	0.23	2.00	1.00	7.00	6.50	6.50	7.00	1.00	2.00	0.23	0.23	2.00										
	Отметка земляного полотна, м	40.46	40.44	40.44	40.45	40.45	40.46	40.55	40.60	40.59	40.57	40.58	40.60	40.51	40.61	40.60	40.58	40.58	40.61						
Фактические данные	Отметка земли	40.47	40.48	40.48	40.48	40.48	40.48	40.47	40.45	40.45	40.43	40.41	40.38	40.38	40.38	40.38	40.38	40.38	40.38						
	Расстояние	0.67	1.33	1.33	0.67	1.33	0.67	4.67	2.33	2.17	4.33	2.17	4.33	4.67	2.33	0.67	1.33	0.67	1.33						

ПК24+50.00

				КГ-00-01-19-ГТ ул.№18	Лист 107
Лист	Nдок.	Подпись	Дата		

Взам. инв. №

Подпись и дата

Инв. № подл.

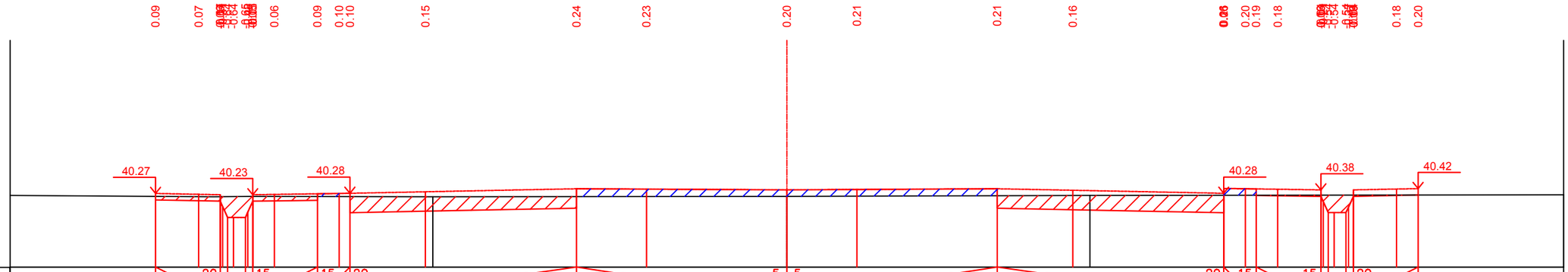
0.09 0.07 0.06 0.09 0.10 0.10 0.15 0.24 0.23 0.20 0.21 0.21 0.16 0.20 0.19 0.18 0.18 0.20
40.27
40.23
40.28
40.28
40.38
40.42
М100

| | | |

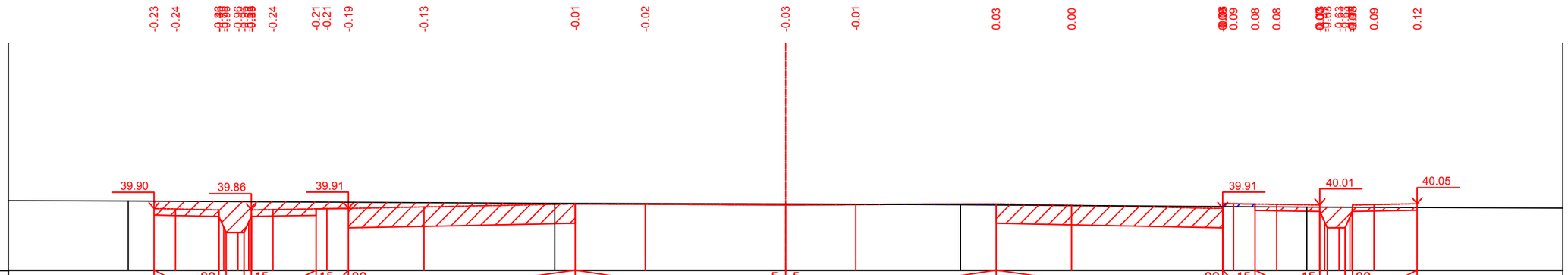
-0.23 -0.24 -0.24 -0.21 -0.21 -0.19 -0.13 -0.01 -0.02 -0.03 -0.01 0.03 0.00 0.09 0.08 0.08 0.09 0.12
39.90 39.86 39.91 39.91 40.01 40.05
М100
20 15 15 20 5 5 20 15 15 20
2.00 0.23 0.23 2.00 1.00 7.00 6.50 6.50 7.00 1.00 2.00 0.23 0.23 2.00

| | | |

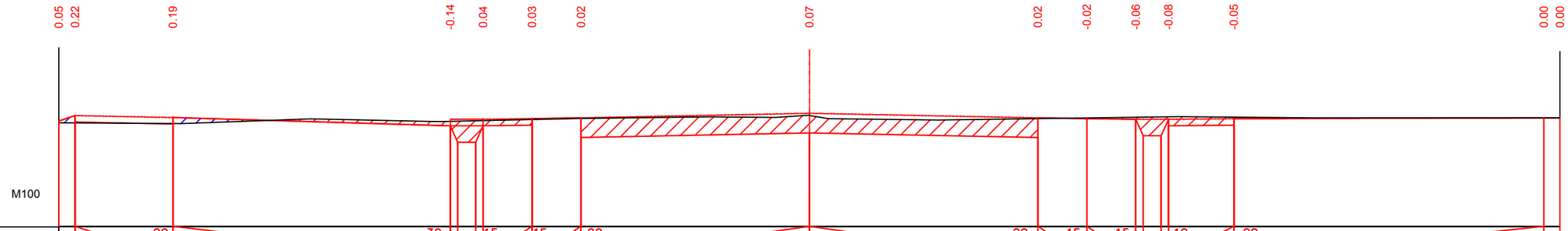

Проектные данные	Уклон‰,длина, м		3.00	8.50		1.50	1.50	7.00	7.00		1.50	1.50		2.00	9.50		
	Отметка земляного полотна, м	43.33	43.39	43.33	43.08	43.28	43.30	43.32	43.46	43.32	43.30	43.28	43.28	43.30		43.12	43.11
Фактические данные	Отметка земли	43.17	43.17	43.15	43.21	43.24	43.27	43.31	43.39	43.30	43.32	43.34	43.35	43.34		43.12	43.11
	Расстояние	0.50	3.00	8.50	1.00	1.50	1.50	7.00	7.00		1.50	1.50	1.00	2.00	9.50	0.50	

ПК0+50.00

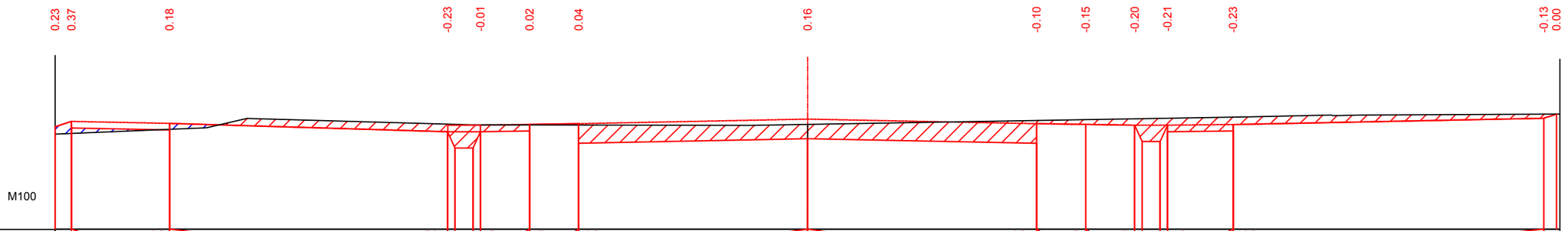

Проектные данные	Уклон‰,длина, м		3.00	8.50		1.50	1.50	7.00	7.00		1.50	1.50		2.00	9.50		
	Отметка земляного полотна, м	43.23	43.29	43.23	42.98	43.18	43.20	43.22	43.36	43.22	43.20	43.18	43.18	43.20		43.39	43.52
Фактические данные	Отметка земли	42.90	42.92	43.05	43.21	43.19	43.19	43.18	43.20	43.32	43.35	43.38	43.39	43.43		43.52	43.52
	Расстояние	0.50	3.00	8.50	1.00	1.50	1.50	7.00	7.00		1.50	1.50	1.00	2.00	9.50	0.39	

ПК1+00.00

Взам. инв. №

Подпись и дата

Инв. № подл.

						KG-00-01-19-ГТ
Изм	Кол.уч	Лист	N док.	Подпись	Дата	«Внутриквартальные проезды к микрорайону «Ақжайық» в г.Уральск ЗКО (1 этап)»
ГИП		Байхатов			02.19	Генеральный план и транспорт — Стадия: РП; Лист: 110; Листов:
Разраб.		Исмурзин			02.19	
Проверил		Елеуов			02.19	
						Поперечный профиль ул.№19 — ТОО "Корпорация Шаг Групп", г.Уральск, 2019 год

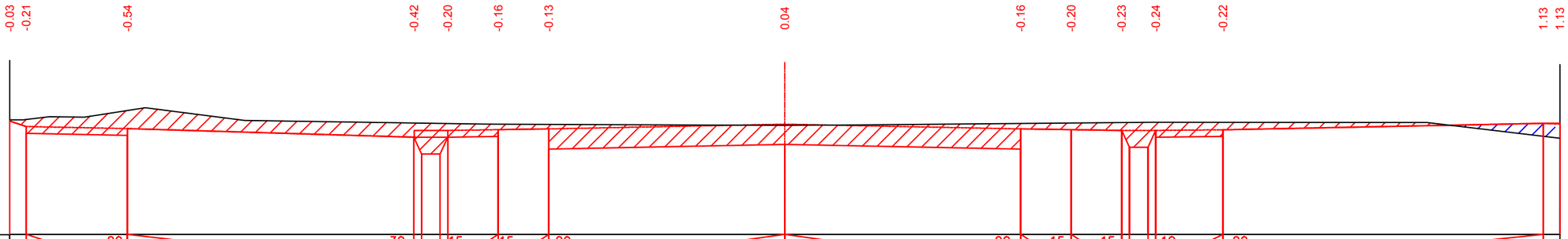

Проектные данные	Уклон‰, длина, м		20 / 3.00	8.50	30 / 0.23	0.23	15 / 1.50	15 / 1.50	20 / 7.00	7.00	20 / 1.50	15 / 1.50	15 / 0.23	0.23	10 / 2.00	20 / 9.50	
	Отметка земляного полотна, м	43.36	43.20	43.14	42.88	43.08	43.10	43.13	43.27		43.13	43.10	43.08	43.08	43.10	43.29	43.13
Фактические данные	Отметка земли, м	43.40	43.41	43.67	43.30	43.29	43.27	43.26	43.23		43.29	43.30	43.32	43.33	43.32	42.16	41.99
	Расстояние, м	0.50	3.00	8.50	1.00	1.50	1.50	7.00	7.00		1.50	1.50	1.00	2.00	9.50	0.50	

ПК1+50.00

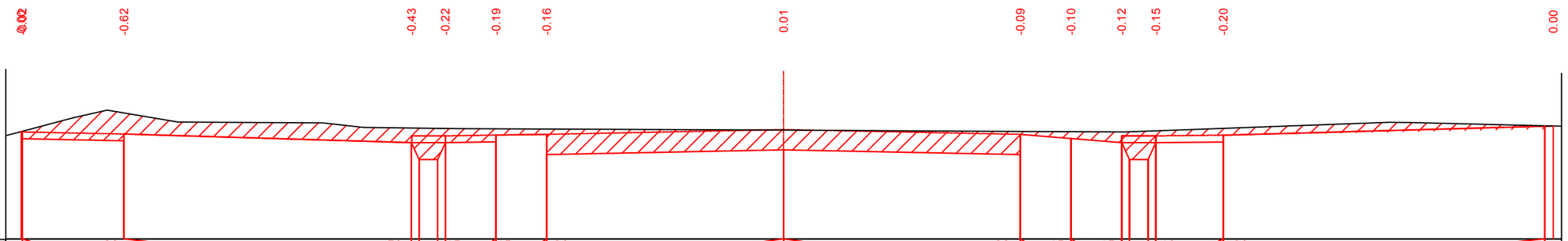

Проектные данные	Уклон‰, длина, м		20 / 3.00	8.50	30 / 0.23	0.23	15 / 1.50	15 / 1.50	20 / 7.00	7.00	20 / 1.50	15 / 1.50	15 / 0.23	0.23	10 / 2.00	20 / 9.50	
	Отметка земляного полотна, м	43.18		43.10	42.84	43.04	43.06	43.09	43.23		43.09	43.06	43.04	43.04	43.06	43.35	43.34
Фактические данные	Отметка земли, м	43.18		43.72	43.27	43.26	43.25	43.24	43.21		43.17	43.17	43.16	43.19	43.26	43.34	43.34
	Расстояние, м	0.04	3.00	8.50	1.00	1.50	1.50	7.00	7.00		1.50	1.50	1.00	2.00	9.50	0.25	

ПК2+00.00

Взам. инв. №

Подпись и дата

Инв. № подл.

Лист	Nдок.	Подпись	Дата	КБ-00-01-19-ГТ ул.№19	Лист 111

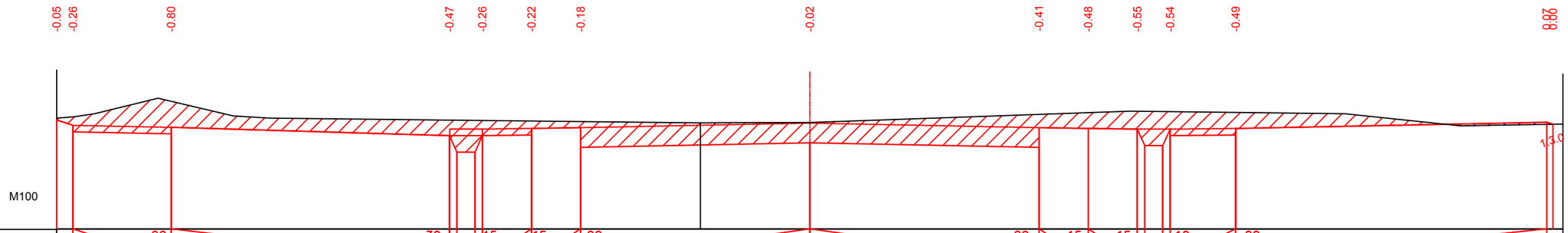

Проектные данные	Уклон‰,длина, м		3.00	8.50	1.00	1.50	1.50	7.00	7.00	1.50	1.50	1.00	2.00	9.50	0.19		
	Отметка земляного полотна, м	43.33	43.16	43.10	42.85	43.05	43.07	43.09	43.23	43.09	43.07	43.05	43.05	43.07	43.26	43.19	
Фактические данные	Отметка земли	43.38	43.42	43.90	43.32	43.31	43.29	43.28	43.25	43.50	43.55	43.60	43.58	43.56	43.19	43.19	
	Расстояние	0.50	3.00	8.50	1.00	1.50	1.50	7.00	7.00	1.50	1.50	1.00	2.00	9.50	0.19		

ПК2+50.00

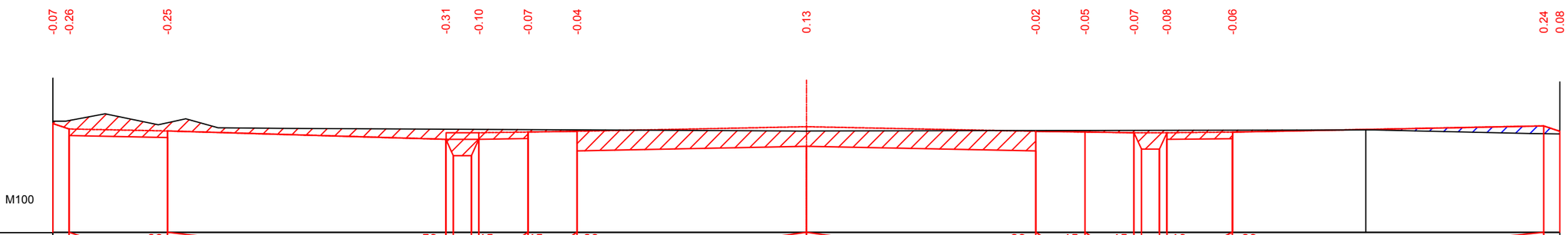

Проектные данные	Уклон‰,длина, м		3.00	8.50	1.00	1.50	1.50	7.00	7.00	1.50	1.50	1.00	2.00	9.50	0.50		
	Отметка земляного полотна, м	43.31	43.15	43.09	42.83	43.03	43.05	43.08	43.22	43.08	43.05	43.03	43.03	43.05	43.24	43.00	
Фактические данные	Отметка земли	43.38	43.40	43.33	43.14	43.13	43.13	43.12	43.08	43.10	43.10	43.11	43.11	43.11	43.00	43.00	
	Расстояние	0.50	3.00	8.50	1.00	1.50	1.50	7.00	7.00	1.50	1.50	1.00	2.00	9.50	0.50		

ПК3+00.00

Взам. инв. №

Подпись и дата

Инв. № подл.

				КГ-00-01-19-ГТ ул.№19	Лист
Лист	Nдок.	Подпись	Дата		112

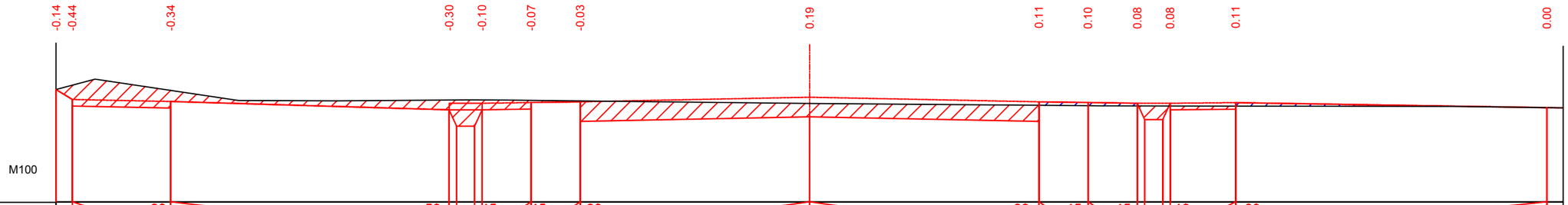

Проектные данные	Уклон‰, длина, м		3.00	8.50		1.50	1.50	7.00	7.00		1.50	1.50		2.00	9.50	
	Отметка земляного полотна, м	43.39	43.12	43.06	42.81	43.01	43.03	43.05	43.19		43.05	43.03	43.01	43.01	43.03	42.87
Фактические данные	Отметка земли	43.42	43.56	43.40	43.10	43.11	43.09	43.08	43.00		42.94	42.93	42.92	42.92	42.92	42.87
	Расстояние	0.50	3.00	8.50	1.00	1.50	1.50	7.00	7.00		1.50	1.50	1.00	2.00	9.50	

ПК3+50.00

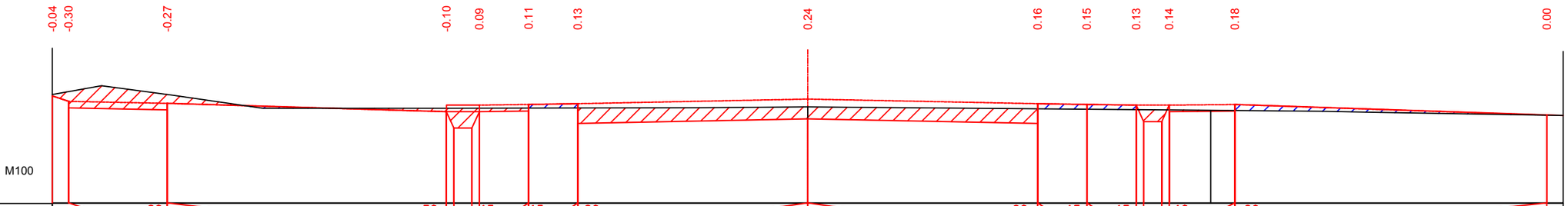

Проектные данные	Уклон‰, длина, м		3.00	8.50		1.50	1.50	7.00	7.00		1.50	1.50		2.00	9.50	
	Отметка земляного полотна, м	43.26	43.09	43.03	42.78	42.98	43.00	43.02	43.16		43.02	43.00	42.98	42.98	43.00	42.68
Фактические данные	Отметка земли	43.30	43.39	43.30	42.88	42.89	42.89	42.89	42.92		42.87	42.86	42.85	42.84	42.82	42.68
	Расстояние	0.50	3.00	8.50	1.00	1.50	1.50	7.00	7.00		1.50	1.50	1.00	2.00	9.50	0.50

ПК4+00.00

Взам. инв. №

Подпись и дата

Инв. № подл.

Лист	Nдок.	Подпись	Дата	КГ-00-01-19-ГТ ул.№19

Лист 113

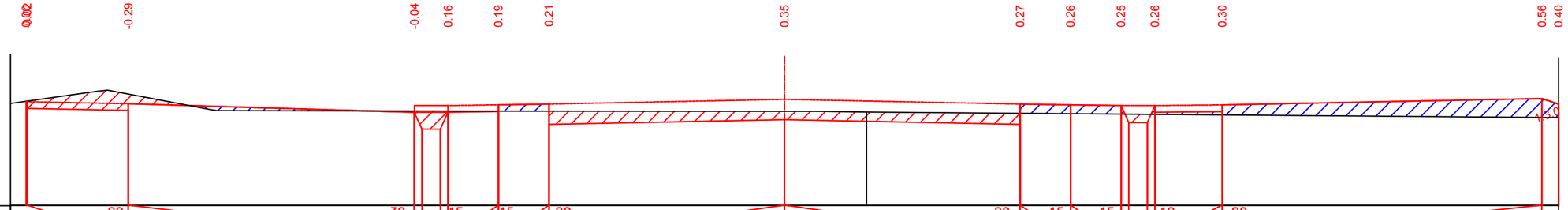

Проектные данные	Уклон‰, длина, м		3.00	8.50													
	Отметка земляного полотна, м	43.08	43.01		42.75	42.95	42.98	43.00		43.14		43.00	42.98	42.95	42.95	42.97	43.16	43.00
Фактические данные	Отметка земли	43.08	43.30		42.79	42.79	42.79	42.79		42.79		42.72	42.71	42.70	42.69	42.68	42.60	42.60
	Расстояние	0.04	3.00	8.50	1.00	1.50	1.50	7.00		7.00		1.50	1.50	1.00	2.00	9.50	0.50	

ПК4+50.00

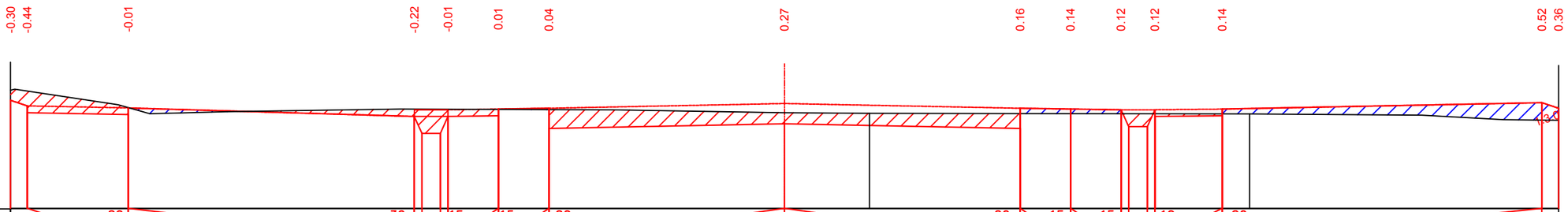

Проектные данные	Уклон‰, длина, м		3.00	8.50													
	Отметка земляного полотна, м	43.51	43.04	42.98	42.73	42.93	42.95	42.97		43.11		42.97	42.95	42.93	42.93	42.95	43.14	42.97
Фактические данные	Отметка земли	43.51	43.49	42.99	42.95	42.94	42.94	42.93		42.84		42.81	42.81	42.81	42.81	42.80	42.62	42.61
	Расстояние	0.50	3.00	8.50	1.00	1.50	1.50	7.00		7.00		1.50	1.50	1.00	2.00	9.50	0.50	

ПК4+36.00

Взам. инв. №

Подпись и дата

Инв. № подл.

Лист	Nдок.	Подпись	Дата

КБ-00-01-19-ГТ
ул.№19

Лист
114

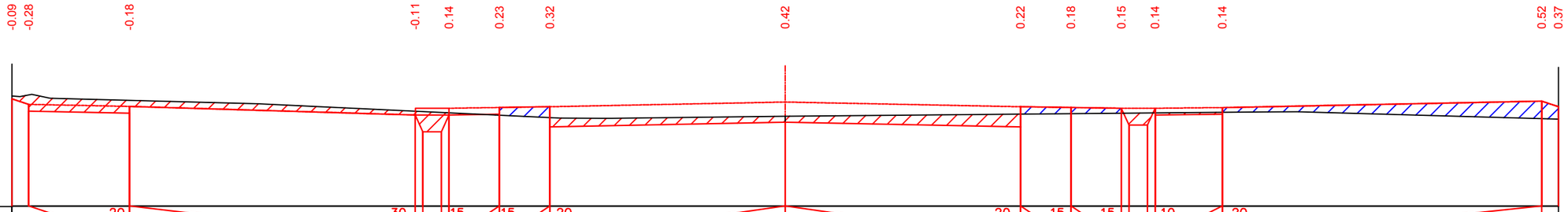

Проектные данные	Уклон‰,длина, м															
	Отметка земляного полотна, м	43.28	43.02	42.96	42.70	42.90	42.93	42.95	43.09	42.95	42.93	42.90	42.90	42.92	43.11	42.95
Фактические данные	Отметка земли	43.27	43.30	43.14	42.81	42.77	42.70	42.63	42.67	42.73	42.74	42.75	42.76	42.78	42.59	42.58
	Расстояние	0.50	3.00	8.50	1.00	1.50	1.50	7.00	7.00	1.50	1.50	1.00	2.00	9.50	0.50	

ПК5+50.00

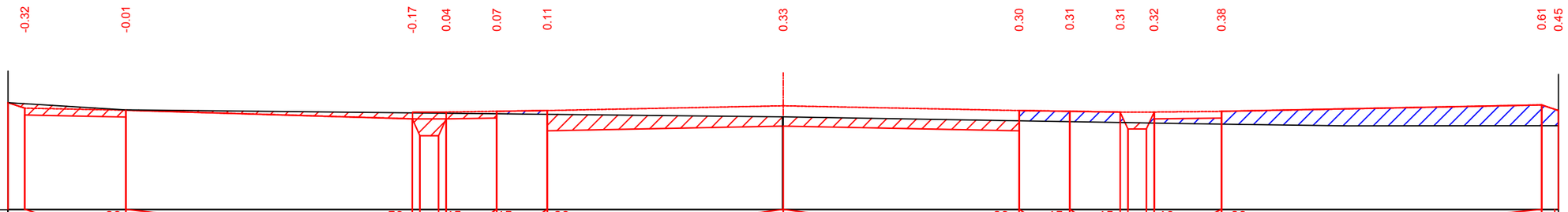

Проектные данные	Уклон‰,длина, м															
	Отметка земляного полотна, м	43.37	43.09	42.93	42.68	42.88	42.90	42.92	43.06	42.92	42.90	42.88	42.88	42.90	43.09	42.92
Фактические данные	Отметка земли	43.37	43.31	42.94	42.85	42.84	42.83	42.81	42.73	42.62	42.59	42.57	42.55	42.52	42.48	42.48
	Расстояние	0.50	3.00	8.50	1.00	1.50	1.50	7.00	7.00	1.50	1.50	1.00	2.00	9.50	0.50	

ПК6+00.00

Взам. инв. №

Подпись и дата

Инв. № подл.

Лист	Nдок.	Подпись	Дата	КG-00-01-19-ГТ ул.№19

Лист 115

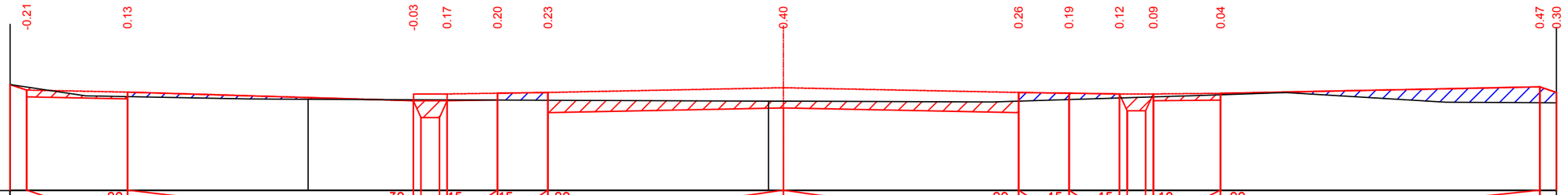

Проектные данные	Уклон‰, длина, м															
	Отметка земляного полотна, м	43.29	42.97	42.91	42.65	42.85	42.87	42.90	43.04	42.90	42.87	42.85	42.85	42.87	43.06	42.90
Фактические данные	Отметка земли	43.29	43.18	42.77	42.68	42.68	42.67	42.67	42.64	42.64	42.69	42.73	42.77	42.83	42.59	42.59
	Расстояние	0.50	3.00	8.50	1.00	1.50	1.50	7.00	7.00	1.50	1.50	1.00	2.00	9.50	0.50	

ПК6+50.00

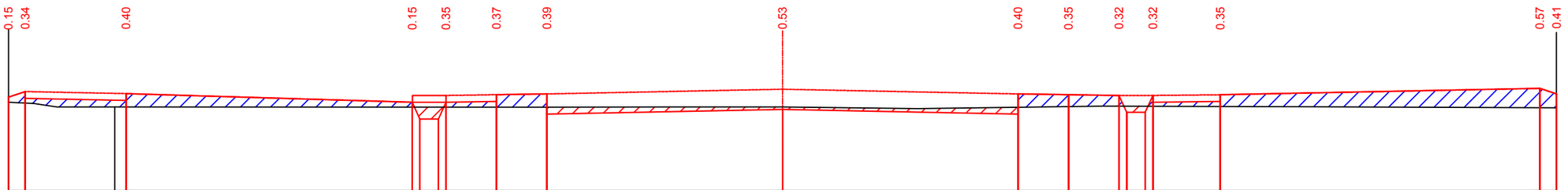

Проектные данные	Уклон‰, длина, м															
	Отметка земляного полотна, м	42.96	42.94	42.88	42.63	42.83	42.85	42.87	43.01	42.87	42.85	42.83	42.83	42.85	43.04	42.87
Фактические данные	Отметка земли	42.62	42.60	42.48	42.48	42.48	42.48	42.48	42.48	42.48	42.50	42.51	42.51	42.50	42.46	42.46
	Расстояние	0.50	3.00	8.50	1.00	1.50	1.50	7.00	7.00	1.50	1.50	1.00	2.00	9.50	0.50	

ПК7+00.00

Взам. инв. №

Подпись и дата

Инв. № подл.

				КГ-00-01-19-ГТ ул.№19	Лист
Лист	Nдок.	Подпись	Дата		116

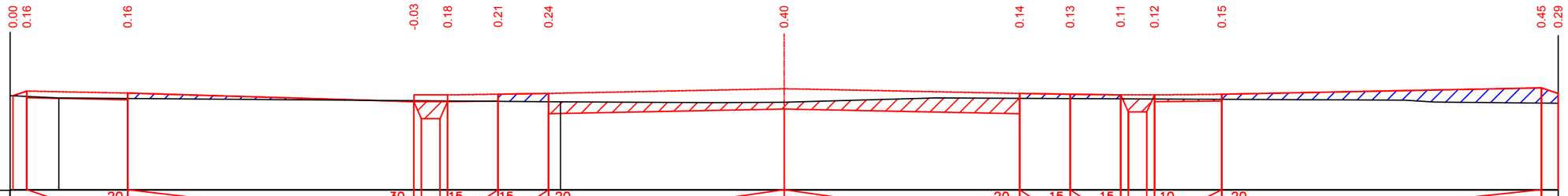

Проектные данные	Уклон‰, длина, м	0.41	3.00	8.50	1.00	1.50	1.50	7.00	7.00	1.50	1.50	1.00	2.00	9.50	0.50	
	Отметка земляного полотна, м	42.78	42.92	42.86	42.61	42.81	42.83	42.85	42.99	42.85	42.83	42.81	42.81	42.83	43.02	42.85
Фактические данные	Отметка земли	42.78	42.76	42.70	42.64	42.63	42.62	42.61	42.59	42.71	42.70	42.69	42.69	42.68	42.56	42.56

ПК7+50.00

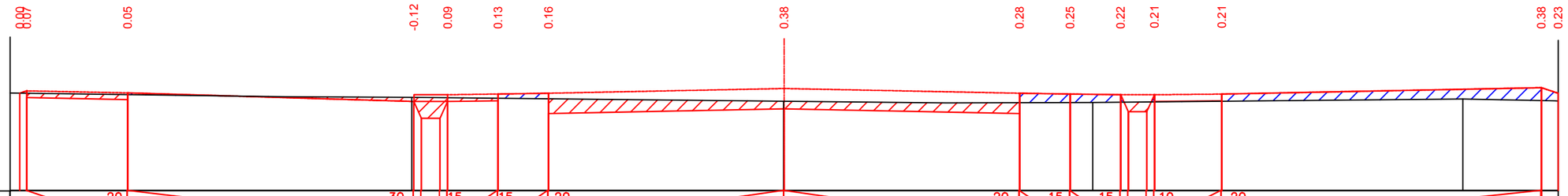

Проектные данные	Уклон‰, длина, м	0.21	3.00	8.50	1.00	1.50	1.50	7.00	7.00	1.50	1.50	1.00	2.00	9.50	0.50	
	Отметка земляного полотна, м	42.88	42.85	42.89	42.63	42.83	42.85	42.88	43.02	42.88	42.85	42.83	42.83	42.85	43.04	42.88
Фактические данные	Отметка земли	42.89	42.87	42.84	42.76	42.74	42.73	42.71	42.64	42.60	42.60	42.61	42.62	42.64	42.66	42.65

ПК8+00.00

Взам. инв. №

Подпись и дата

Инв. № подл.

Лист	Nдок.	Подпись	Дата	KG-00-01-19-ГТ ул.№19	Лист 117

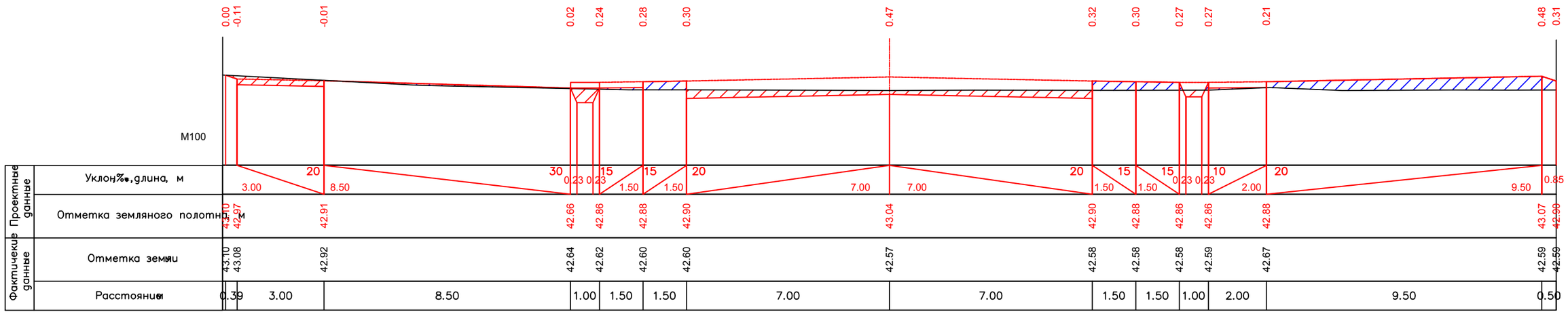

ПК8+50.00

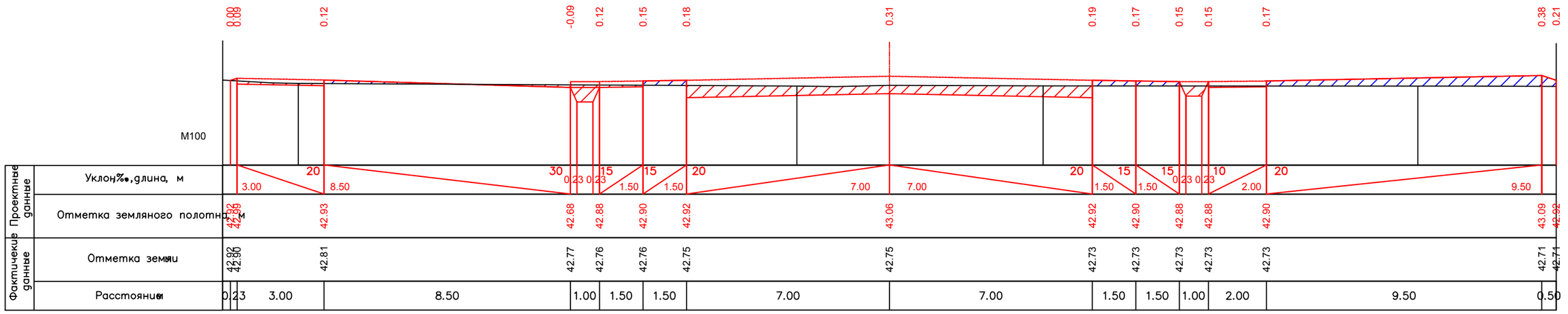

ПК9+00.00

				КG-00-01-19-ГТ	Лист
				ул.№19	118
Лист	Nдок.	Подпись	Дата		

Взам. инв. №

Подпись и дата

Инв. № подл.

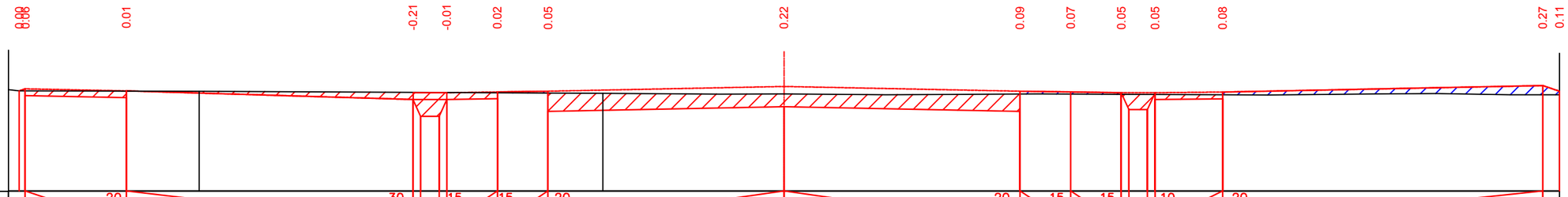

Проектные данные	Уклон‰, длина, м		3.00	8.50	30	15	15	20	7.00	7.00	20	15	15	10	2.00	9.50	
	Отметка земляного полотна, м	42.96 42.92		42.96	42.70	42.90	42.93	42.95	43.09		42.95	42.93	42.90	42.90	42.92	43.11	42.95
Фактические данные	Отметка земли, м	42.96 42.88		42.95	42.92	42.91	42.90	42.89	42.87		42.86	42.86	42.86	42.85	42.84	42.84	42.84
	Расстояние, м	0.18	3.00	8.50	1.00	1.50	1.50	7.00	7.00		1.50	1.50	1.00	2.00	9.50		0.50

ПК9+50.00

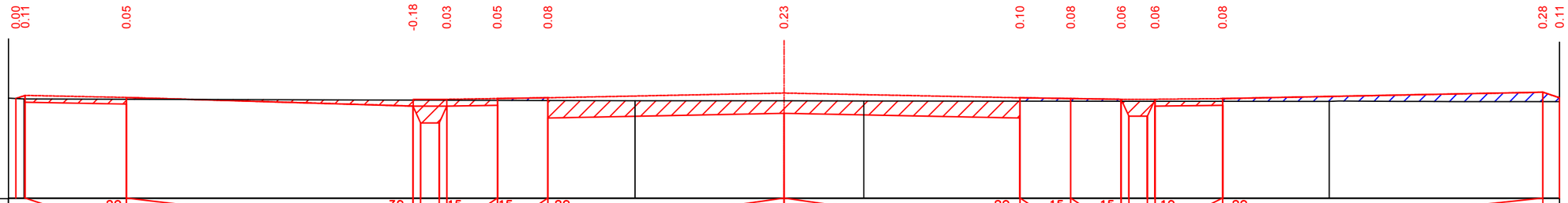

Проектные данные	Уклон‰, длина, м		3.00	8.50	30	15	15	20	7.00	7.00	20	15	15	10	2.00	9.50	
	Отметка земляного полотна, м	42.95 43.14		42.98	42.73	42.93	42.95	42.97	43.11		42.97	42.95	42.93	42.93	42.95	43.14	42.97
Фактические данные	Отметка земли, м	42.95 42.94		42.93	42.90	42.90	42.90	42.89	42.88		42.88	42.87	42.87	42.87	42.87	42.86	42.86
	Расстояние, м	0.28	3.00	8.50	1.00	1.50	1.50	7.00	7.00		1.50	1.50	1.00	2.00	9.50		0.50

ПК10+00.00

Взам. инв. №

Подпись и дата

Инв. № подл.

Лист	Nдок.	Подпись	Дата	КG-00-01-19-ГТ ул.№19	Лист 119

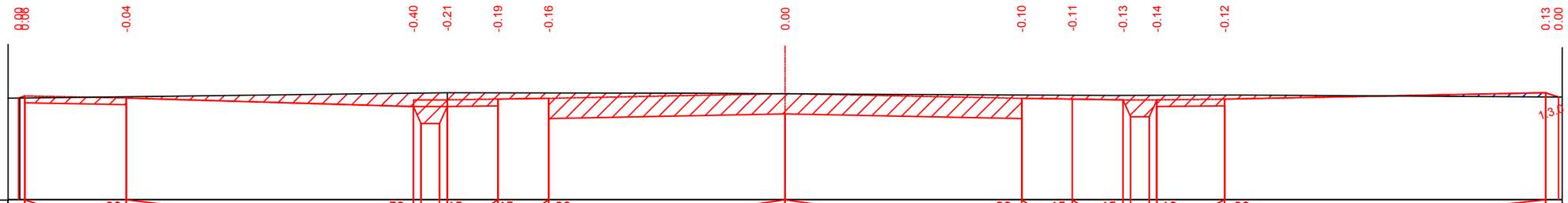

Проектные данные	Уклон‰, длина, м		3.00	8.50		1.00	1.50	1.50	7.00	7.00	1.50	1.50	1.00	2.00	9.50		
	Отметка земляного полотна, м	43.17 43.17		43.01	42.75	42.95	42.97	43.00	43.14	43.00	42.97	42.95	42.95	42.97		43.16 43.03	
Фактические данные	Отметка земли	43.01 43.01		43.05	43.15	43.16	43.16	43.16	43.13	43.10	43.09	43.08	43.09	43.10		43.04 43.03	
	Расстояние	0.18	3.00	8.50		1.00	1.50	1.50	7.00	7.00	1.50	1.50	1.00	2.00	9.50		0.38

ПК10+50.00

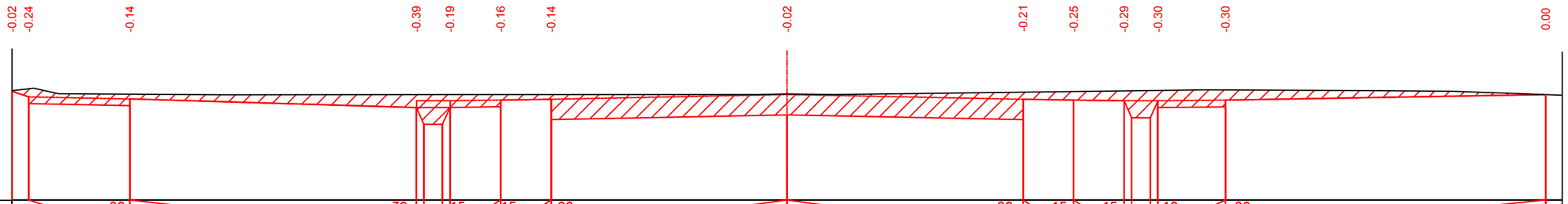

Проектные данные	Уклон‰, длина, м		3.00	8.50		1.00	1.50	1.50	7.00	7.00	1.50	1.50	1.00	2.00	9.50	
	Отметка земляного полотна, м	43.24	43.05	42.99	42.73	42.93	42.96	42.98	43.12	42.98	42.96	42.93	42.93	42.95		43.12
Фактические данные	Отметка земли	43.24	43.29	43.13	43.12	43.12	43.12	43.12	43.14	43.19	43.21	43.23	43.24	43.25		43.12
	Расстояние	0.50	3.00	8.50		1.00	1.50	1.50	7.00	7.00	1.50	1.50	1.00	2.00	9.50	

ПК11+00.00

Взам. инв. №

Подпись и дата

Инв. № подл.

Лист	Nдок.	Подпись	Дата	КG-00-01-19-ГТ ул.№19	Лист 120

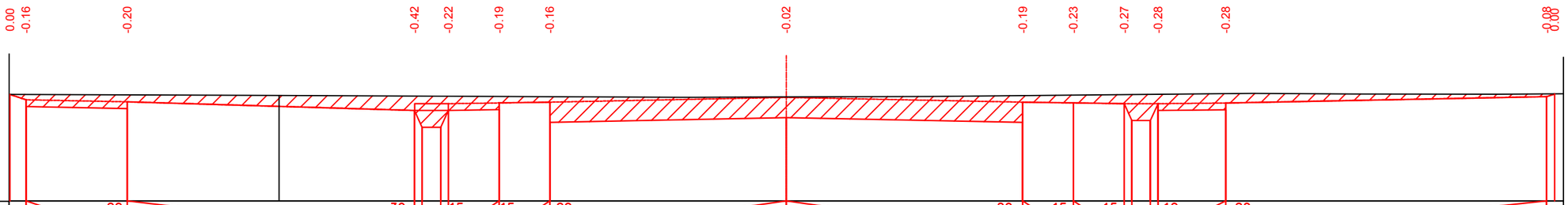

Проектные данные	Уклон‰, длина, м	3.00	20	8.50	30	0.23	0.23	15	1.50	15	1.50	20	7.00	7.00	20	1.50	15	1.50	15	0.23	0.23	10	2.00	20	9.50
	Отметка земляного полотна, м	42.75	42.99	42.93	42.67	42.87		42.90		42.92			43.06		42.92		42.90		42.87	42.87		42.89			43.08 43.16
Фактические данные	Отметка земли	43.15	43.14	43.13	43.10	43.09		43.09		43.08			43.08		43.11		43.13		43.14	43.15		43.17			43.16 43.16
	Расстояние	0.48	3.00	8.50	1.00	1.50		1.50		7.00			7.00		1.50		1.50		1.00	2.00		9.50			0.24

ПК11+50.00

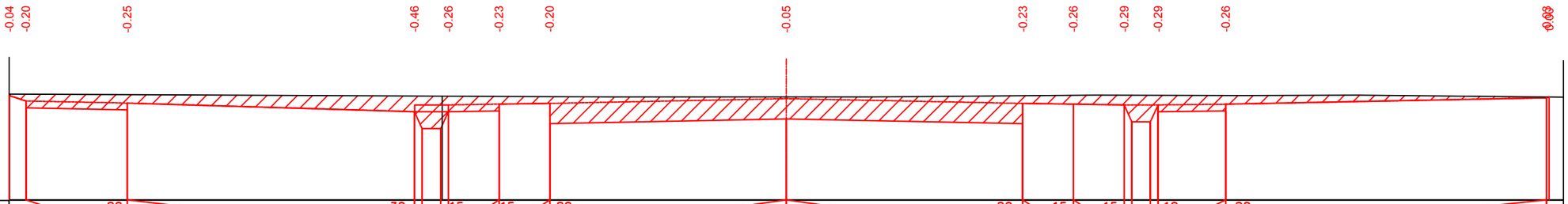

Проектные данные	Уклон‰, длина, м	3.00	20	8.50	30	0.23	0.23	15	1.50	15	1.50	20	7.00	7.00	20	1.50	15	1.50	15	0.23	0.23	10	2.00	20	9.50
	Отметка земляного полотна, м	42.79	42.93	42.87	42.61	42.81		42.83		42.86			43.00		42.86		42.83		42.81	42.81		42.83			43.08 43.16
Фактические данные	Отметка земли	43.13	43.13	43.12	43.08	43.07		43.06		43.06			43.05		43.09		43.10		43.10	43.10		43.09			43.05 43.16
	Расстояние	0.50	3.00	8.50	1.00	1.50		1.50		7.00			7.00		1.50		1.50		1.00	2.00		9.50			0.07

ПК12+00.00

Взам. инв. №

Подпись и дата

Инв. № подл.

				КГ-00-01-19-ГТ ул.№19	Лист
Лист	Nдок.	Подпись	Дата		121

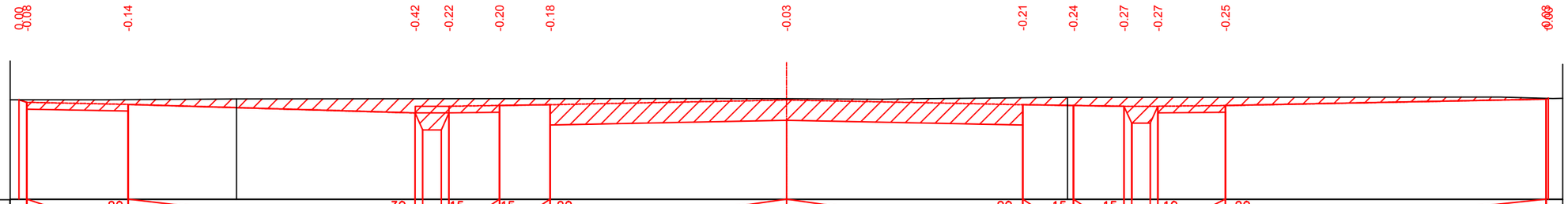

Проектные данные	Уклон‰,длина, м	3.00	8.50				1.50	1.50	7.00	7.00		1.50	1.50		2.00	9.50	
	Отметка земляного полотна, м	42.94 42.97	42.81		42.55	42.75	42.77	42.80	42.94		42.80	42.77	42.75	42.75	42.77		42.96 42.99
Фактические данные	Отметка земли, м	42.94 42.94	42.95		42.97	42.97	42.98	42.98	42.97		43.00	43.02	43.02	43.02	43.02		42.99 42.99
	Расстояние, м	0.23	3.00	8.50	1.00	1.50	1.50	7.00	7.00		1.50	1.50	1.00	2.00	9.50		0.07

ПК12+50.00

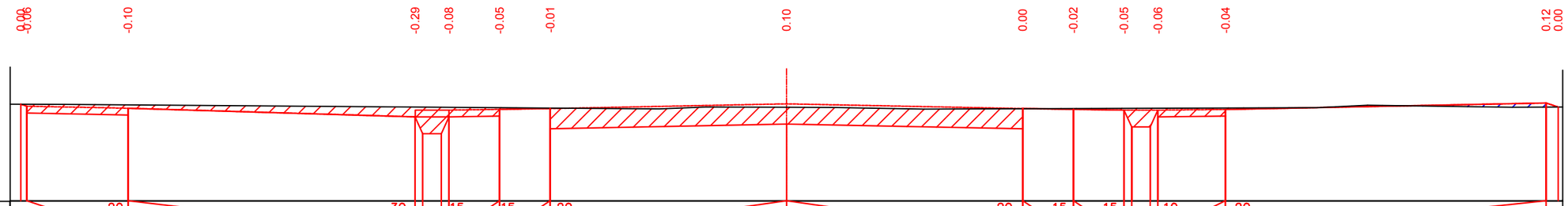

Проектные данные	Уклон‰,длина, м	3.00	8.50				1.50	1.50	7.00	7.00		1.50	1.50		2.00	9.50	
	Отметка земляного полотна, м	42.86 42.81	42.75		42.49	42.69	42.71	42.74	42.88		42.74	42.71	42.69	42.69	42.71		42.90 42.78
Фактические данные	Отметка земли, м	42.86 42.86	42.85		42.78	42.77	42.76	42.75	42.77		42.73	42.74	42.74	42.75	42.75		42.78 42.78
	Расстояние, м	0.18	3.00	8.50	1.00	1.50	1.50	7.00	7.00		1.50	1.50	1.00	2.00	9.50		0.36

ПК13+00.00

Взам. инв. №

Подпись и дата

Инв. № подл.

				КG-00-01-19-ГТ ул.№19	Лист
Лист	Nдок.	Подпись	Дата		122

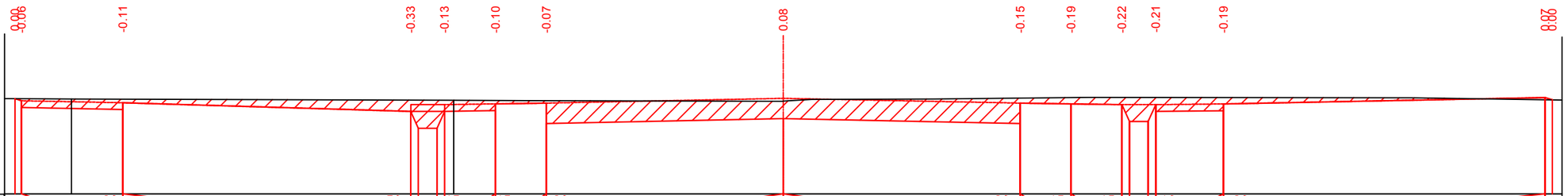

Проектные данные	Уклон‰, длина, м		3.00	8.50		1.00	1.50	1.50	7.00	7.00	1.50	1.50	1.00	2.00	9.50		
	Отметка земляного полотна, м	42.91 42.95		42.69		42.43	42.63	42.65	42.68	42.82	42.68	42.65	42.63	42.63	42.65		42.84 42.77
Фактические данные	Отметка земли, м	42.81 42.81		42.79		42.76	42.76	42.75	42.75	42.73	42.82	42.84	42.85	42.84	42.84		42.77 42.77
	Расстояние, м	0.19	3.00	8.50		1.00	1.50	1.50	7.00	7.00	1.50	1.50	1.00	2.00	9.50		0.21

ПК13+50.00

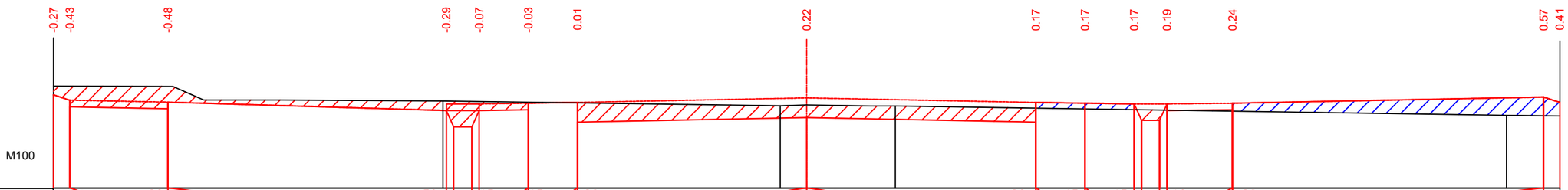

Проектные данные	Уклон‰, длина, м		3.00	8.50		1.00	1.50	1.50	7.00	7.00	1.50	1.50	1.00	2.00	9.50		
	Отметка земляного полотна, м	42.65	42.68	42.62		42.37	42.57	42.59	42.61	42.75	42.61	42.59	42.57	42.57	42.59		42.78 42.61
Фактические данные	Отметка земли, м	43.12	43.12	43.11		42.66	42.64	42.62	42.60	42.54	42.44	42.42	42.40	42.38	42.35		42.21 42.20
	Расстояние, м	0.50	3.00	8.50		1.00	1.50	1.50	7.00	7.00	1.50	1.50	1.00	2.00	9.50		0.50

ПК14+00.00

Взам. инв. №

Подпись и дата

Инв. № подл.

				КБ-00-01-19-ГТ ул.№19
Лист	Nдок.	Подпись	Дата	

Лист 123

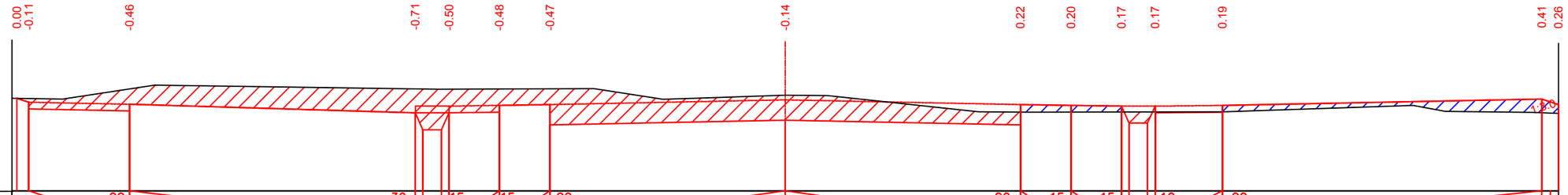

Проектные данные	Уклон‰, длина, м	3.00	20	8.50	30	0.23	0.23	15	1.50	15	1.50	20	7.00	7.00	20	1.50	15	1.50	15	0.23	0.23	10	2.00	20	9.50
	Отметка земляного полотна, м	42.74	42.62	42.56	42.31	42.51	42.53	42.55	42.69	42.55	42.53	42.51	42.51	42.53	42.72	42.55
Фактические данные	Отметка земли, м	42.74	42.74	43.02	43.02	43.01	43.02	43.02	42.83	42.33	42.33	42.34	42.34	42.34	42.31	42.29
	Расстояние, м	0.35	3.00	8.50	1.00	1.50	1.50	7.00	7.00	1.50	1.50	1.00	2.00	9.50	0.50

ПК14+50.00

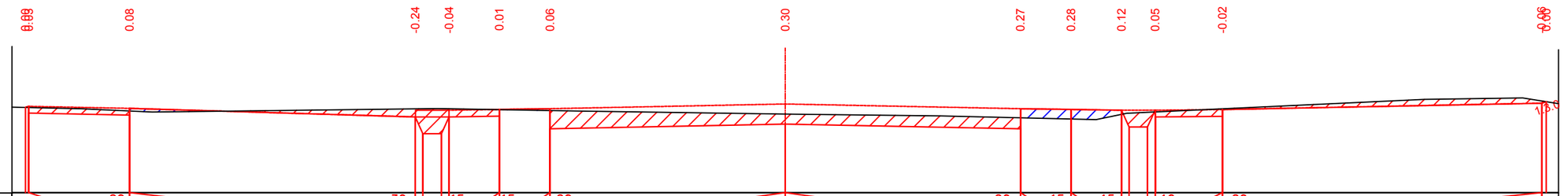

Проектные данные	Уклон‰, длина, м	3.00	20	8.50	30	0.23	0.23	15	1.50	15	1.50	20	7.00	7.00	20	1.50	15	1.50	15	0.23	0.23	10	2.00	20	9.50
	Отметка земляного полотна, м	42.50	42.25	42.45	42.47	42.49	42.63	42.49	42.47	42.45	42.45	42.47
Фактические данные	Отметка земли, м	42.43	42.49	42.49	42.46	42.44	42.33	42.22	42.19	42.32	42.40	42.49
	Расстояние, м	0.10	3.00	8.50	1.00	1.50	1.50	7.00	7.00	1.50	1.50	1.00	2.00	9.50	0.13

ПК15+00.00

Взам. инв. №

Подпись и дата

Инв. № подл.

Лист	Nдок.	Подпись	Дата	КG-00-01-19-ГТ ул.№19

Лист 124

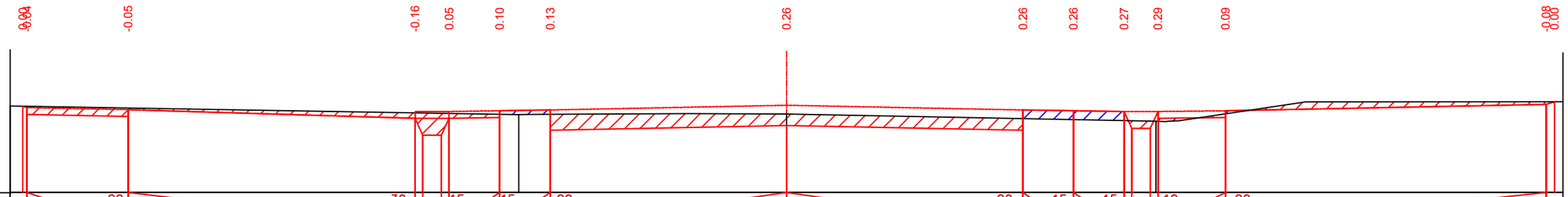

Проектные данные	Уклон‰, длина, м		3.00	8.50	1.00	1.50	1.50	7.00	7.00	1.50	1.50	1.00	2.00	9.50	
	Отметка земляного полотна, м	42.54 42.56		42.44	42.19	42.39	42.41	42.43	42.57	42.43	42.41	42.39	42.39	42.41	42.60 42.68
Фактические данные	Отметка земли	42.54 42.54		42.49	42.35	42.33	42.31	42.30	42.31	42.18	42.15	42.12	42.10	42.32	42.68 42.68
	Расстояние	0.12	3.00	8.50	1.00	1.50	1.50	7.00	7.00	1.50	1.50	1.00	2.00	9.50	0.25

ПК15+50.00

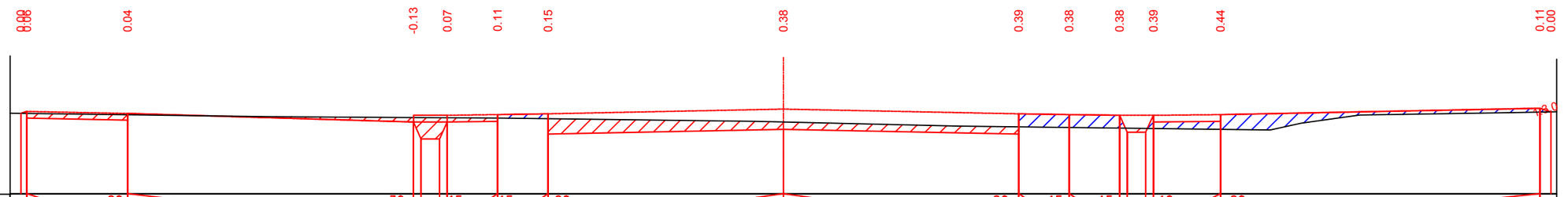

Проектные данные	Уклон‰, длина, м	0.88	3.00	8.50	1.00	1.50	1.50	7.00	7.00	1.50	1.50	1.00	2.00	9.50	0.72
	Отметка земляного полотна, м	42.38 42.41		42.38	42.13	42.33	42.35	42.37	42.51	42.37	42.35	42.33	42.33	42.35	42.54 42.43
Фактические данные	Отметка земли	42.38 42.38		42.34	42.26	42.25	42.24	42.23	42.13	41.99	41.97	41.95	41.94	41.91	42.42 42.43
	Расстояние	0.18	3.00	8.50	1.00	1.50	1.50	7.00	7.00	1.50	1.50	1.00	2.00	9.50	0.33

ПК16+00.00

Взам. инв. №

Подпись и дата

Инв. № подл.

Лист	Nдок.	Подпись	Дата	КG-00-01-19-ГТ ул.№19	Лист 125

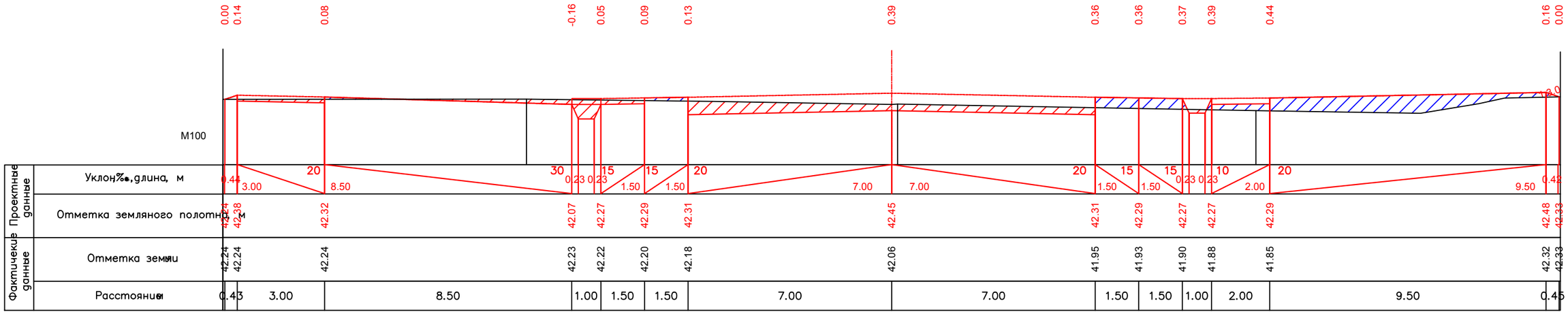

ПК16+50.00

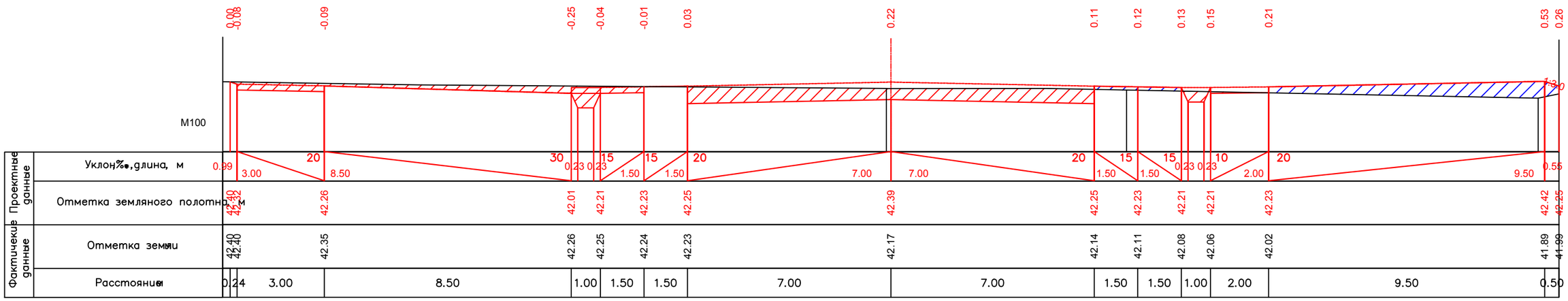

ПК17+00.00

Взам. инв. №

Подпись и дата

Инв. № подл.

Лист	Nдок.	Подпись	Дата	KG-00-01-19-ГТ ул.№19	Лист 126

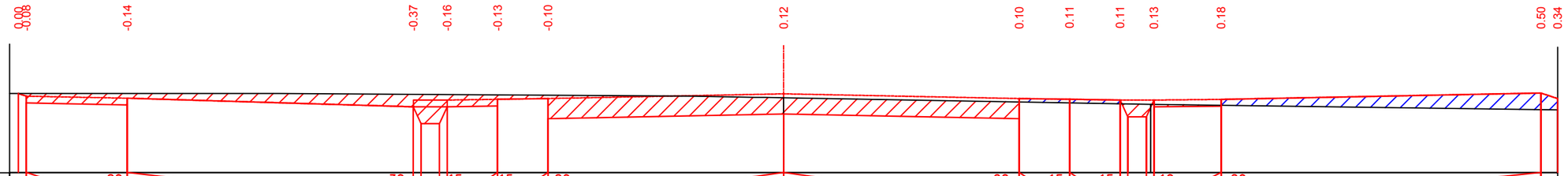

Проектные данные

Уклон‰, длина, м

Отметка земляного полотна, м

Фактические данные

Отметка земли, м

Расстояние, м

ПК17+50.00

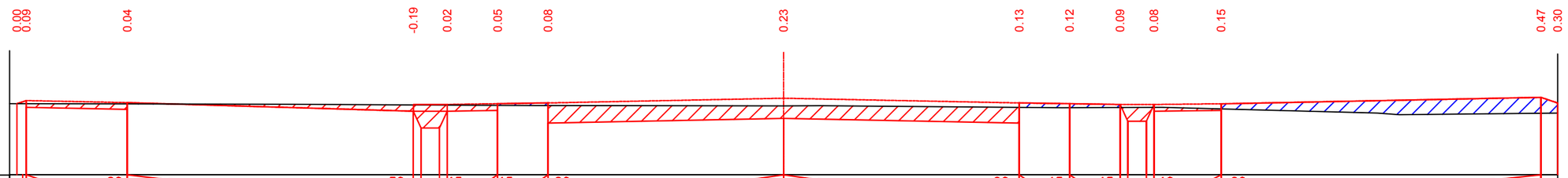

Проектные данные

Уклон‰, длина, м

Отметка земляного полотна, м

Фактические данные

Отметка земли, м

Расстояние, м

ПК18+00.00

Взам. инв. №

Подпись и дата

Инв. № подл.

				КG-00-01-19-ГТ ул.№19	Лист
Лист	Nдок.	Подпись	Дата		127

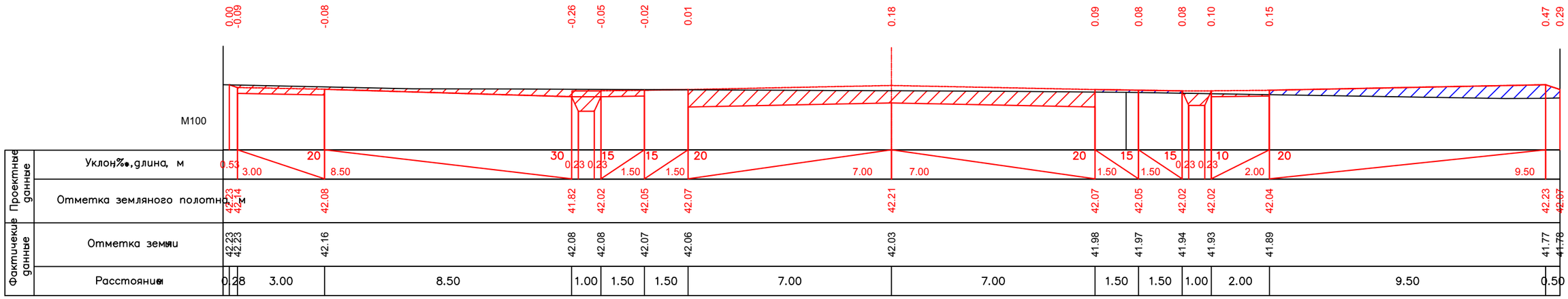

ПК18+50.00

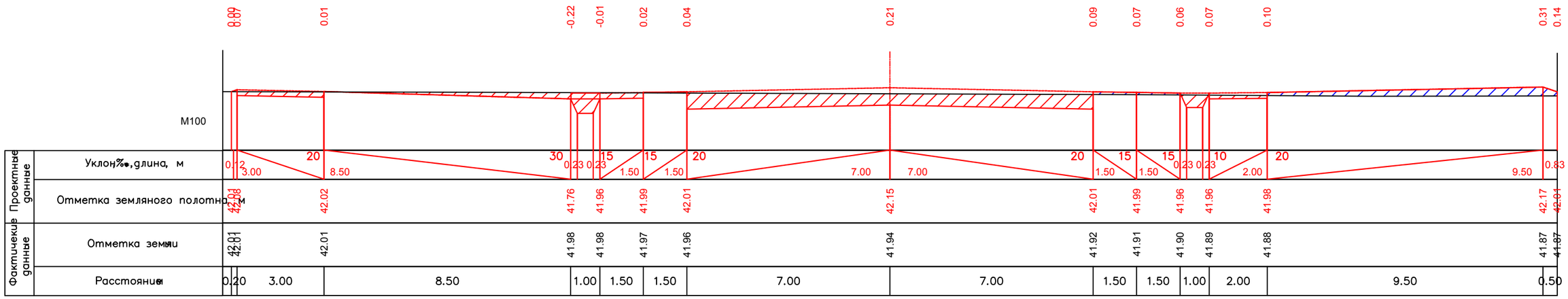

ПК19+00.00

Взам. инв. №

Подпись и дата

Инв. № подл.

Лист	Nдок.	Подпись	Дата	КG-00-01-19-ГТ ул.№19	Лист 128

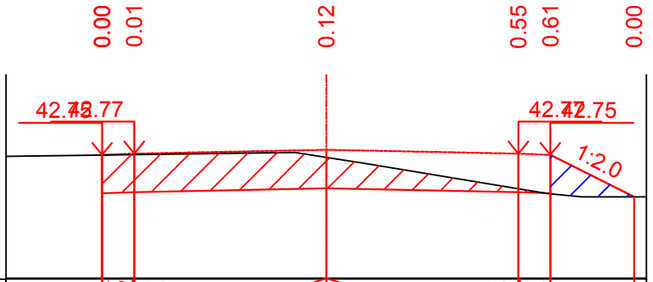

Проектные данные	Уклон,‰,длина, м	40	20				20	40		1.31	
		0.50		3.00	3.00			0.50			
	Отметка земляного полотна, м	42.75	42.77		42.83		42.77	42.75		42.10	
Фактические данные	Отметка земли, м	42.75	42.75		42.71		42.22	42.14		42.10	
	Расстояние, м	0.50		3.00		3.00		0.50	1.31		

ПК0+00.00

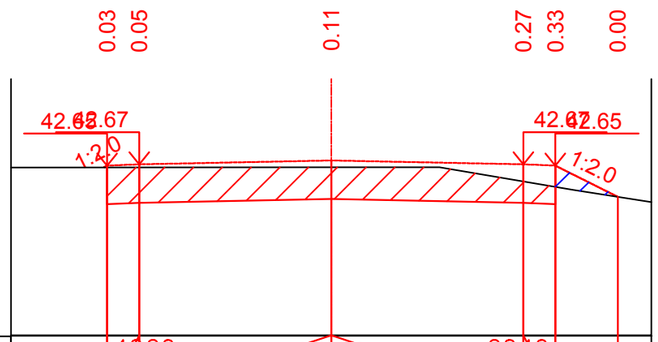

Проектные данные	Уклон,‰,длина, м	40	20				20	40		0.98	
		0.50		3.00	3.00			0.50			
	Отметка земляного полотна, м	42.65	42.67		42.73		42.67	42.65		42.16	
Фактические данные	Отметка земли, м	42.62	42.62		42.62		42.40	42.32		42.16	
	Расстояние, м	0.50		3.00		3.00		0.50	0.98		

ПК0+50.00

Взам. инв. №

Подпись и дата

Инв. № подл.

Изм	Кол.уч	Лист	N док.	Подпись	Дата
ГИП		Байхатов			02.19
Разраб.		Исмурзин			02.19
Проверил		Елеуов			02.19

KG-00-01-19-ГТ

«Внутриквартальные проезды к микрорайону «Ақжайық» в г.Уральск ЗКО (1 этап)»

Генеральный план и транспорт

Стадия	Лист	Листов
РП	129	

Поперечный профиль ул.Пятимарская

ТОО "Корпорация Шаг Групп", г.Уральск, 2019 год

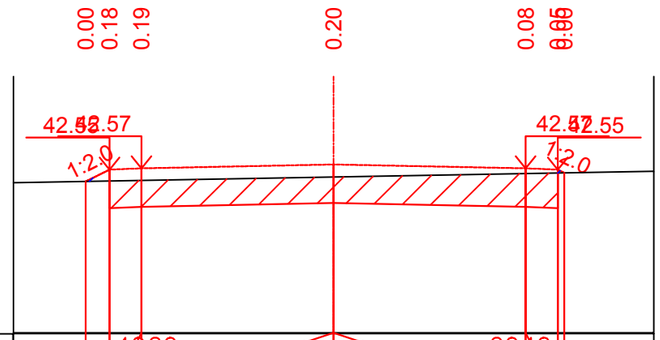

Проектные данные	Уклон,‰,длина, м	0.37 / 0.50	40 20	3.00	3.00	20 40	0.10 / 0.50
	Отметка земляного полотна, м	42.36 42.55	42.57	42.63		42.57	42.55
Фактические данные	Отметка земли, м	42.36 42.37	42.38	42.43		42.49	42.50
	Расстояние, м	0.37 0.50	3.00	3.00		0.50	0.00

ПК1+00.00

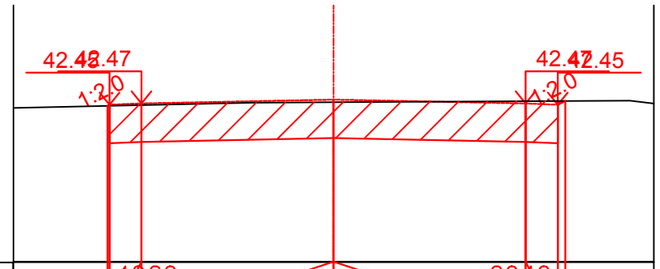

Проектные данные	Уклон,‰,длина, м	0.03 / 0.50	40 20	3.00	3.00	20 40	0.12 / 0.50
	Отметка земляного полотна, м	42.48	42.47	42.53		42.47	42.45
Фактические данные	Отметка земли, м	42.43	42.44	42.49		42.50	42.51
	Расстояние, м	0.03 0.50	3.00	3.00		0.50	0.02

ПК1+50.00

				КG-00-01-19-ГТ ул.Пятимарская	Лист 130
Лист	Nдок.	Подпись	Дата		

Взам. инв. №

Подпись и дата

Инв. № подл.

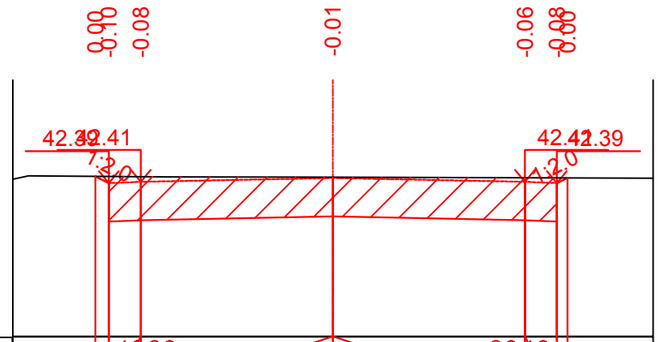

Проектные данные	Уклон, ‰, длина, м	40	20	0.21	0.50	3.00	3.00	20	40	0.16	0.50						
	Отметка земляного полотна, м	42.50	42.39	42.41		42.47		42.41	42.39	42.47							
Фактические данные	Отметка земли, м	42.50	42.50	42.49		42.48		42.47	42.47	42.47							
	Расстояние, м	0.21	0.50		3.00		3.00		0.50	0.16							

ПК2+00.00

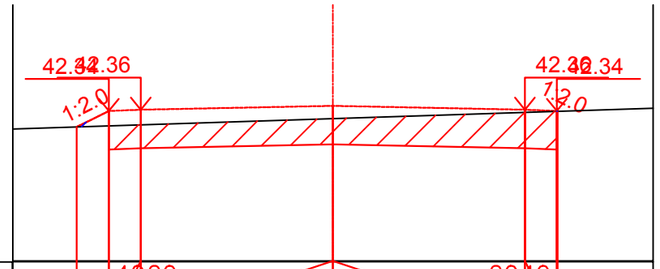

Проектные данные	Уклон, ‰, длина, м	40	20	0.50	0.50	3.00	3.00	20	40	0.01	0.50						
	Отметка земляного полотна, м	42.09	42.34	42.36		42.42		42.36	42.34								
Фактические данные	Отметка земли, м	42.09	42.11	42.13		42.22		42.32	42.34								
	Расстояние, м	0.50	0.50		3.00		3.00		0.50	0.01							

ПК2+50.00

Взам. инв. №

Подпись и дата

Инв. № подл.

Лист	Nдок.	Подпись	Дата	КБ-00-01-19-ГТ ул.Пятимарская	Лист 131

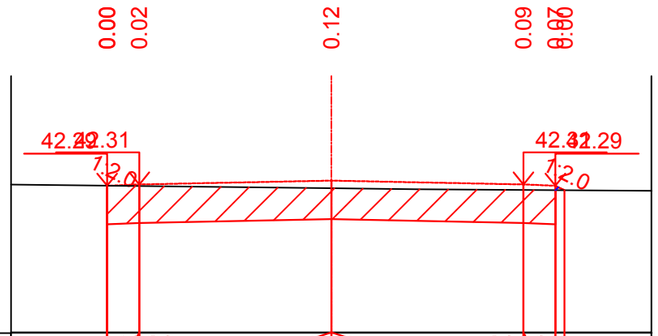

Проектные данные	Уклон, ‰, длина, м	0.00	0.50			3.00			3.00			0.50	0.14				
	Отметка земляного полотна, м	42.29	42.31			42.37			42.31	42.29	42.29						
Фактические данные	Отметка земли, м	42.29	42.28			42.25			42.22	42.22	42.22						
	Расстояние, м	0.00	0.50			3.00			3.00			0.50	0.14				

ПК3+00.00

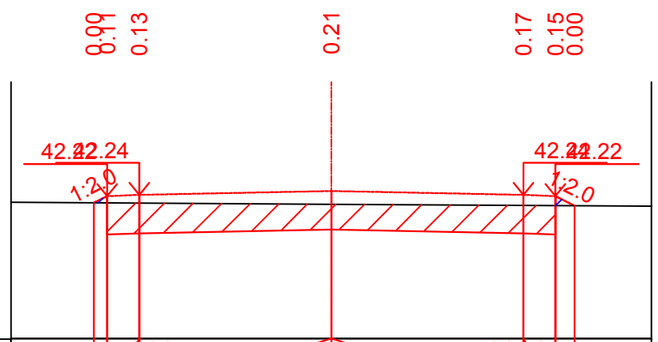

Проектные данные	Уклон, ‰, длина, м	0.21	0.50			3.00			3.00			0.50	0.30				
	Отметка земляного полотна, м	42.11	42.22	42.24			42.30			42.24	42.22	42.07					
Фактические данные	Отметка земли, м	42.11	42.11	42.11			42.09			42.07	42.07	42.07					
	Расстояние, м	0.21	0.50			3.00			3.00			0.50	0.30				

ПК3+50.00

Взам. инв. №	Подпись и дата	Инв. № подл.

Лист	Nдок.	Подпись	Дата	KG-00-01-19-ГТ ул.Пятимарская	Лист 132

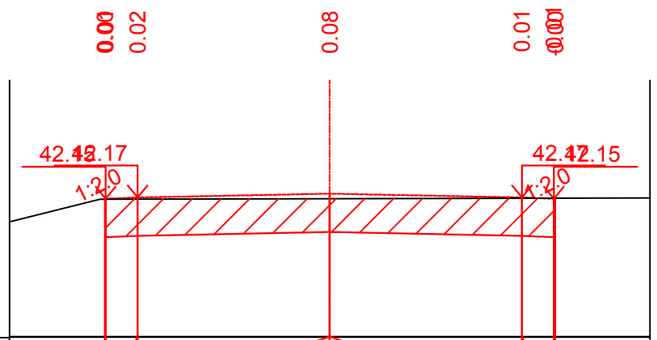

Проектные данные	Уклон, ‰, длина, м	0.02	0.50	3.00	3.00	0.50	0.02
	Отметка земляного полотна, м	42.15	42.17	42.23	42.17	42.15	
Фактические данные	Отметка земли, м	42.15	42.15	42.15	42.16	42.16	
	Расстояние, м	0.00	0.50	3.00	3.00	0.50	0.02

ПК4+00.00

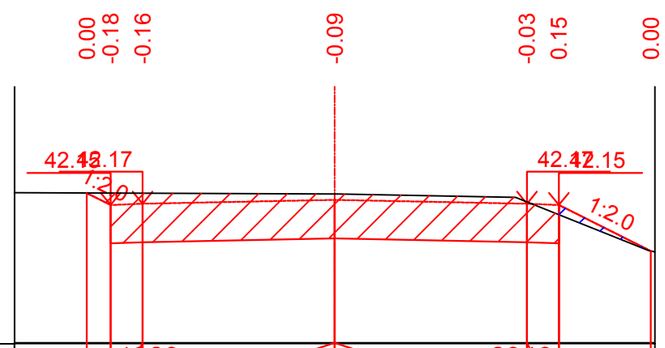

Проектные данные	Уклон, ‰, длина, м	0.37	0.50	3.00	3.00	0.50	1.44
	Отметка земляного полотна, м	42.34	42.15	42.17	42.23	42.17	42.15	41.43
Фактические данные	Отметка земли, м	42.34	42.34	42.33	42.32	42.20	42.00	41.43
	Расстояние, м	0.37	0.50	3.00	3.00	0.50	1.44

ПК4+50.00

Взам. инв. №	Подпись и дата	Инв. № подл.

Лист	Nдок.	Подпись	Дата	KG-00-01-19-ГТ ул.Пятимарская	Лист 133

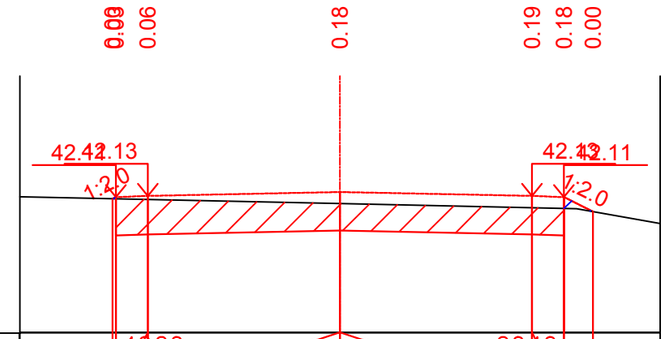

Проектные данные	Уклон, ‰, длина, м	0.05	0.50	3.00		3.00		0.50	0.45			
	Отметка земляного полотна, м	42.09	42.13			42.19		42.13	42.11	41.88		
Фактические данные	Отметка земли, м	42.08	42.07			42.01		41.94	41.93	41.88		
	Расстояние, м	0.05	0.50	3.00		3.00		0.50	0.45			

ПК5+00.00

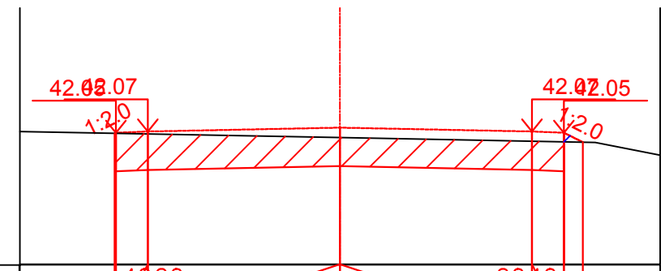

Проектные данные	Уклон, ‰, длина, м	0.02	0.50	3.00		3.00		0.50	0.30			
	Отметка земляного полотна, м	42.06	42.07			42.13		42.07	42.05	41.90		
Фактические данные	Отметка земли, м	42.04	42.03			41.97		41.92	41.91	41.90		
	Расстояние, м	0.02	0.50	3.00		3.00		0.50	0.30			

ПК5+50.00

Взам. инв. №					
Подпись и дата					
Инв. № подл.					
	Лист	Nдок.	Подпись	Дата	

КБ-00-01-19-ГТ
ул.Пятимарская

Лист 134

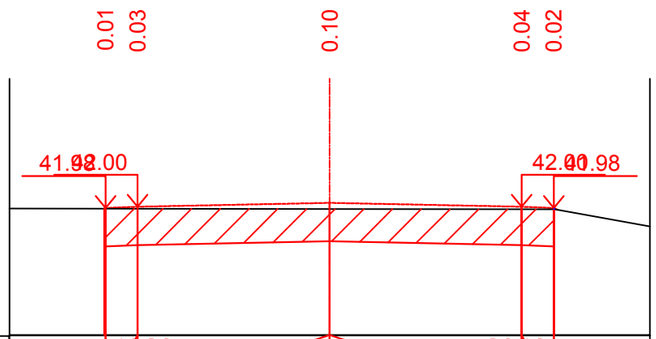

Проектные данные	Уклон, ‰, длина, м	0.02	40	20	3.00	3.00	20	40 0.50
	Отметка земляного полотна, м	41.98	42.00		42.06		42.00	41.98
Фактические данные	Отметка земли, м	41.97	41.97		41.97		41.96	41.96
	Расстояние, м	0.50		3.00		3.00	0.50	

ПК6+00.00

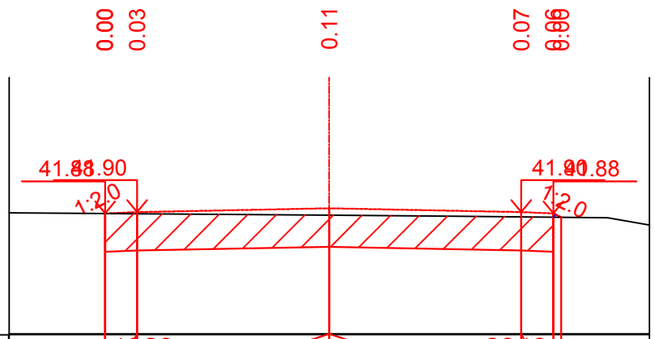

Проектные данные	Уклон, ‰, длина, м	0.00	40	20	3.00	3.00	20	40 0.12
	Отметка земляного полотна, м	41.88	41.90		41.96		41.90	41.88
Фактические данные	Отметка земли, м	41.88	41.87		41.85		41.83	41.82
	Расстояние, м	0.50		3.00		3.00	0.50	

ПК6+50.00

Взам. инв. №

Подпись и дата

Инв. № подл.

Лист	Nдок.	Подпись	Дата	KG-00-01-19-ГТ ул.Пятимарская	Лист 135

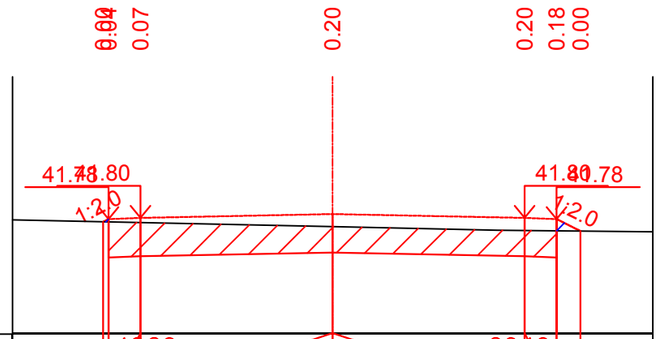

Проектные данные	Уклон, ‰, длина, м	0.08	0.50	40	20	3.00	3.00	20	40	0.50	0.37	
	Отметка земляного полотна, м	41.74	41.80			41.86			41.80	41.78	41.59	
Фактические данные	Отметка земли, м	41.74	41.72			41.66			41.60	41.60	41.59	
	Расстояние, м	0.08	0.50	3.00			3.00		0.50	0.37		

ПК7+00.00

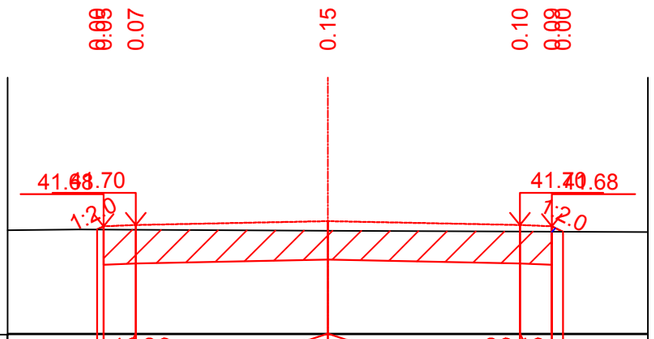

Проектные данные	Уклон, ‰, длина, м	0.10	0.50	40	20	3.00	3.00	20	40	0.50	0.17	
	Отметка земляного полотна, м	41.68	41.70			41.76			41.70	41.68	41.59	
Фактические данные	Отметка земли, м	41.63	41.62			41.61			41.59	41.59	41.59	
	Расстояние, м	0.10	0.50	3.00			3.00		0.50	0.17		

ПК7+50.00

Взам. инв. №	
Подпись и дата	
Инв. № подл.	

Лист	Nдок.	Подпись	Дата	КG-00-01-19-ГТ ул.Пятимарская	Лист 136

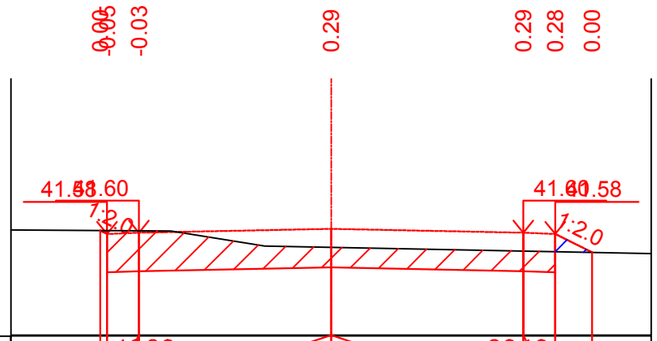

Проектные данные	Уклон, ‰, длина, м	0.11	0.50	3.00		3.00		0.50	0.57			
	Отметка земляного полотна, м	41.63	41.58	41.60		41.66		41.60	41.58	41.29		
Фактические данные	Отметка земли, м	41.63	41.63	41.63		41.37		41.31	41.30	41.29		
	Расстояние, м	0.11	0.50	3.00		3.00		0.50	0.57			

ПК8+00.00

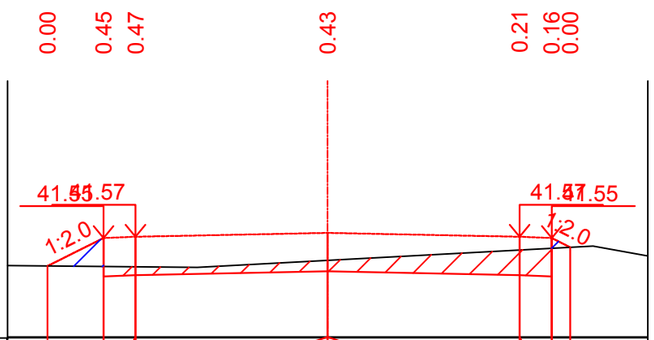

Проектные данные	Уклон, ‰, длина, м	0.87	0.50	3.00		3.00		0.50	0.29			
	Отметка земляного полотна, м	41.11	41.55	41.57		41.63		41.57	41.55	41.40		
Фактические данные	Отметка земли, м	41.11	41.10	41.10		41.20		41.36	41.39	41.40		
	Расстояние, м	0.87	0.50	3.00		3.00		0.50	0.29			

ПК8+50.00

Взам. инв. №

Подпись и дата

Инв. № подл.

				КБ-00-01-19-ГТ ул.Пятимарская	Лист
Лист	Nдок.	Подпись	Дата		137

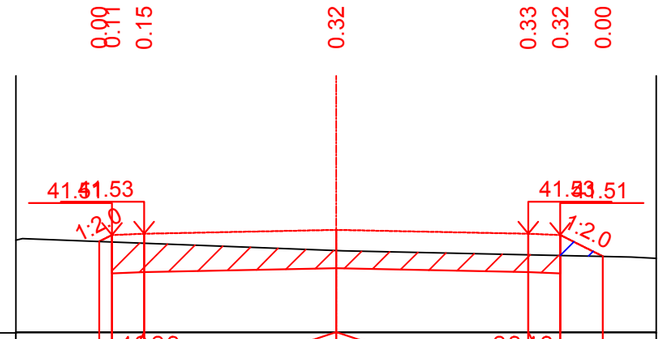

Проектные данные	Уклон, ‰, длина, м	0.20	0.50		3.00		3.00		0.50	0.67		
	Отметка земляного полотна, м	41.41	41.51	41.53		41.59		41.53	41.51	41.18		
Фактические данные	Отметка земли, м	41.41	41.41	41.39		41.27		41.21	41.20	41.18		
	Расстояние, м	0.20	0.50		3.00		3.00		0.50	0.67		

ПК9+00.00

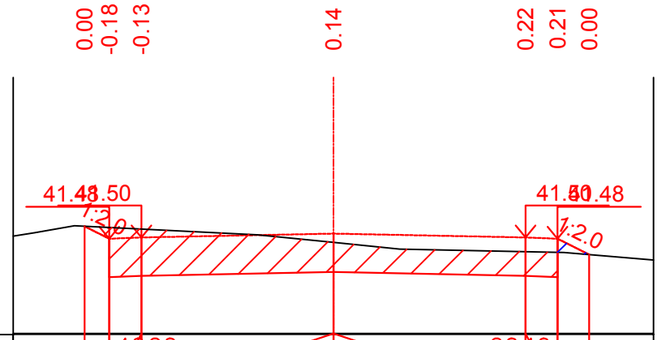

Проектные данные	Уклон, ‰, длина, м	0.39	0.50		3.00		3.00		0.50	0.49		
	Отметка земляного полотна, м	41.68	41.48	41.50		41.56		41.50	41.48	41.23		
Фактические данные	Отметка земли, м	41.68	41.66	41.63		41.42		41.28	41.27	41.23		
	Расстояние, м	0.39	0.50		3.00		3.00		0.50	0.49		

ПК9+50.00

				КБ-00-01-19-ГТ	Лист
				ул.Пятимарская	138
Лист	Nдок.	Подпись	Дата		

Взам. инв. №

Подпись и дата

Инв. № подл.

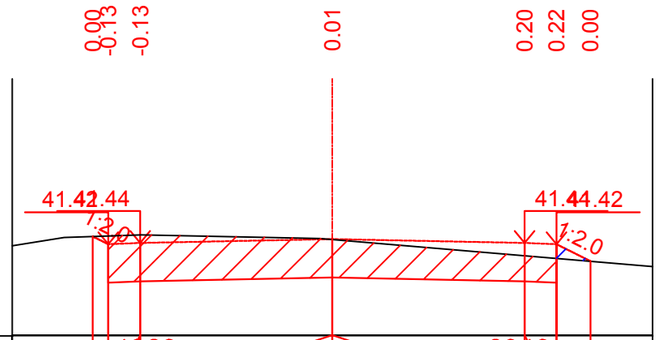

Проектные данные	Уклон‰, длина, м	0.24	0.50	3.00		3.00	0.50	0.53		
	Отметка земляного полотна, м	41.54	41.42	41.44		41.50	41.44	41.42	41.15	
Фактические данные	Отметка земли, м	41.54	41.55	41.56		41.49	41.24	41.20	41.15	
	Расстояние, м	0.24	0.50	3.00		3.00	0.50	0.53		

ПК10+00.00

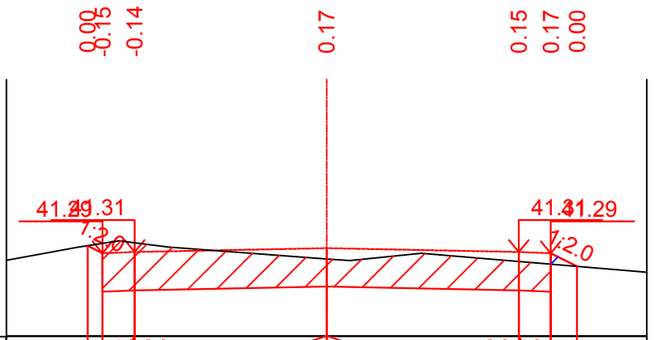

Проектные данные	Уклон‰, длина, м	0.23	0.50	3.00		3.00	0.50	0.41		
	Отметка земляного полотна, м	41.41	41.29	41.31		41.37	41.31	41.29	41.08	
Фактические данные	Отметка земли, м	41.41	41.44	41.45		41.20	41.16	41.12	41.08	
	Расстояние, м	0.23	0.50	3.00		3.00	0.50	0.41		

ПК10+50.00

Взам. инв. №

Подпись и дата

Инв. № подл.

Лист	Nдок.	Подпись	Дата	КБ-00-01-19-ГТ ул.Пятимарская	Лист 139

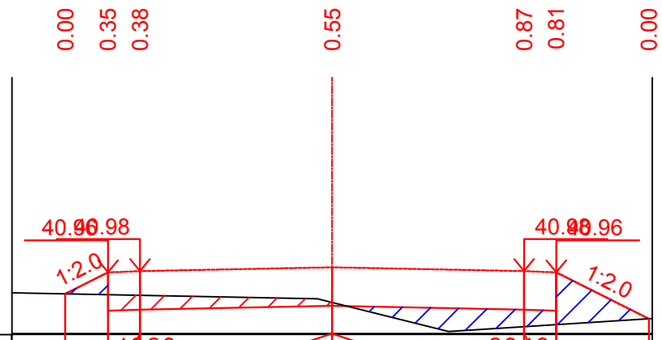

Проектные данные	Уклон,‰,длина, м		0.67	0.50		3.00		3.00		0.50		1.45		
	Отметка земляного полотна, м	40.62	40.96	40.98			41.04			40.98	40.96			40.23
Фактические данные	Отметка земли, м	40.62	40.61	40.60			40.49			40.11	40.14			40.23
	Расстояние, м		0.67	0.50		3.00		3.00		0.50		1.45		

ПК11+00.00

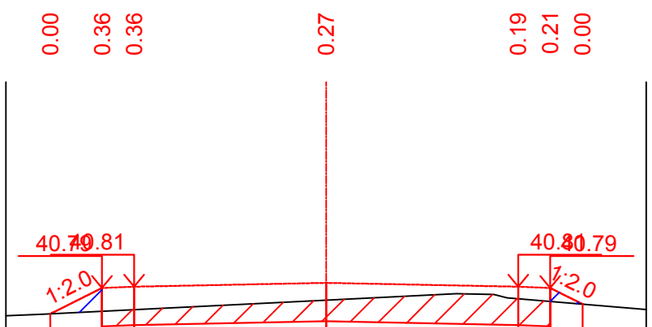

Проектные данные	Уклон,‰,длина, м		0.81	0.50		3.00		3.00		0.50		0.51		
	Отметка земляного полотна, м	40.38	40.79	40.81			40.87			40.81	40.79			40.53
Фактические данные	Отметка земли, м	40.38	40.42	40.45			40.60			40.62	40.58			40.53
	Расстояние, м		0.80	0.50		3.00		3.00		0.50		0.51		

ПК11+25.75

Взам. инв. №

Подпись и дата

Инв. № подл.

Лист	Nдок.	Подпись	Дата	КБ-00-01-19-ГТ ул.Пятимарская	Лист 140