Приложение 1
К приказу министра
индустрии и инфраструктурного развития
Республик Казахстан
От 9 августа 2019 года № 632
Утвержден
Приказом министра
по инвестициям и развитию
Республики Казахстан
от 24 апреля 2017 года № 234

Акт приемки объекта в эксплуатацию

«10» 03 2022 г.

Заказчик **ГУ "Отдел строительства, архитектуры и градостроительства Курмангазинского района Атырауской области", БИН 060340006981, телефон 8(7123)321097, 060400, Атырауская область, Курмангазинский район, с. Құрманғазы, ул. Кушекбаева, 25**

фамилия, имя, отчество (при его наличии) ИИН, телефон – для физических лиц, наименование организации – для юридических лиц, БИН, телефон, почтовый индекс, область, город, район, населенный пункт, наименование улицы, номер дома/здания (стационарного помещения)

на основании:

Декларации о соответствии 5.03. **2022 г. Генеральный подрядчик – ТОО «Караганды жолдары» Председатель правления Мухажанов Ардак Балтабекович, 100019, Карагандинская область, г.Караганда, ул.Пригоды строение 55/3, БИН 040440000219 , телефон 8 (7212) 44 59 31**

дата подписания декларации, наименование подрядной (генподрядной) организации, фамилия, имя, отчество (при его наличии) руководителя, юридический адрес, БИН, телефон

Заключения о качестве строительно-монтажных работ (прилагается) 5.03. 2022 г. **ТОО «Жайык Строй Инжиниринг», эксперт Алгазиев А.О., аттестаты эксперта KZ36VJE00030589,№ KZ47VJE00030585, № KZ63VJE00030588, выданный 20.09.2017 г. БИН 080340019799, телефон 8 (7112)269123**

дата подписания заключения, наименование организации, фамилия, имя, отчество (при его наличии) экспертов технического надзора, № и дата получения аттестатов, БИН, телефон

Заключения о соответствии выполненных работ по проекту (прилагается) 5.03. 2022 г. **ТОО «Poligram» эксперт Мурзагалиев З.С. № KZ06VJE00048104 от 16.07.2019 г. БИН 060940002732 телефон7(7122)30-51-37**

дата подписания заключения, наименование организации, фамилия, имя, отчество (при его наличии) экспертов авторского надзора, № и дата получения аттестатов, БИН, телефон

произведя осмотр готовности предъявленного подрядчиком (генеральным подрядчиком) к приемке в эксплуатацию объекта:

«Строительство инженерно-коммуникационных инфраструктур в селе Ганюшкино Курмангазинского район», новое строительство, объект II (нормального) уровня ответственности, технически сложный и технологически не сложный объект

наименование объекта и вид строительства (новое, расширение, реконструкция, техническое перевооружение, модернизация, капитальный ремонт), уровень ответственности, техническая и технологическая сложность объекта

по адресу **Атырауская область, Курмангазинский район, село Ганюшкино**

(область, район, населенный пункт, микрорайон, квартал, улица, номер дома (корпуса)

проверив комплектность исполнительной технической документации подтверждает что:

1. Строительство объекта осуществлено на основании:

1) **правоустанавливающего документа на земельный участок от "10" октября 2014 года №587, 588 Акты на землю;**

документ, подтверждающий наступление юридических фактов (юридических составов), на основании которых возникают, изменяются или прекращаются права на земельный участок, в том числе договоры, решения судов, правовые акты исполнительных органов, свидетельство о праве на наследство, передаточный акт или разделительный баланс при реорганизации негосударственных юридических лиц, владеющих земельным участком на праве собственности или выкупивших право временного возмездного землепользования (аренды). либо решения о реконструкции (перепланировке, переоборудовании) помещений (отдельных частей) существующих зданий от "___"_____20___года №_____;

наименование органа вынесшего решение

2) талона о приеме уведомления о начале или прекращении осуществления деятельности или определенных действий

" Атырау облысы Мемлекеттік сәулет-құрылыс бақылауы басқармасы "19.09.2016 №536

Наименование органа принявшего уведомление, дата и № принятия талона

3) проекта (проектно-сметной документации)

ТОО «POLIGRAM» » № Р-06.10.2014/19-10-1

наименование проектной организации, номер проекта

утвержденного(й) **Отдел строительства Курмангазинского района приказ №10 от 4.02.2016 г.**

наименование организации утвердившей (переутвердившей) проект и дата утверждения

2. Строительно-монтажные работы осуществлены в сроки:

начало работ **2 мая 2017 года.**

месяц, год

окончание работ **19 февраля 2022 года.**

месяц, год

при продолжительности строительства, месяц:

по норме или по проекту организации строительства, **месяц: 15 месяцев.**

фактически, месяц: **31 месяц**

3 Объект (комплекс) имеет следующие основные технико-экономические показатели (мощность, производительность, производственная площадь, протяженность, вместимость, объем, пропускная способность, провозная способность, число рабочих мест и тому подобное, заполняется по всем объектам (кроме жилых домов) в единицах измерения соответственно целевой продукции или основным видам услуг):

Мощность, производительность и так далее	Единица измерения	По проекту		Фактически	
		общая (с учетом ранее принятых)	в том числе пускового комплекса или очереди	общая (с учетом ранее принятых)	в том числе пускового комплекса или очереди
Категория автомобильной дороги		IV		IV	
Протяженность подъездных дорог	м	825,2		825,2	
Площадь покрытия подъездных дорог и примыканий	м2	4 951,2		4 951,2	
Протяженность внутрипоселковых дорог	м	14 282		14 282	
Площадь покрытия внутрипоселковых дорог	м2	85 692,0		85 692,0	
Ширина проезжей части	м	6,0		6,0	
Число полос движения	шт.	2		2	
Ширина обочины	м	1,0		1,0	
Воздушные ЛЭП низкого напряжения..	км	6,783		6,783	
Воздушные ЛЭП Высокого напряжения 10 кВ …	км	6,29		6,29	
Протяженность водоводов	м	1 500		1 500	
Протяженность распределительной водопроводной сети	м	25 638		25 368	
Протяженность газопровода	м	21 538,5		21 538,5	

4. Технологические и архитектурно - строительные решения по объекту характеризуются следующими данными: Автомобильные дороги предназначены для подъезда к с. Ганюшкино и транспортного обслуживания в период его эксплуатации, обеспечивающие подъезд к

птицефабрике, что соответствует IV-в категории. Автодорога к с. Ганюшкино протяженностью на развязке №1 – 116,12м, на развязке №2 – 113,08м. Согласно категории дорог и их назначения дорожная одежда облегченного типа из асфальтбетонной смеси. Поперечный профиль принят двухскатным. Поперечный уклон проезжей части принят 30‰, обочин 40‰.
Для разбора воды населением из системы водоснабжения предусмотрен подвод воды непосредственно к границам жилых участков с установкой счетчиков холодной воды. Водопроводная сеть низкого давления кольцевая с тупиковыми ответвлениями к отдельным потребителям.
Воздушная линия(ВЛ) с применением самонесущих изолированных проводов (СИП) комплектно с линейной арматурой к ним. ВЛ, проходит по земле села Ганюшкино вдоль всего сектора ИЖС, имея возможность подвода электроэнергии в каждый дом. КТПНГ 10/,4 предусматривают дальнейшее расширении как ИЖС, так и социальных объектов.
Подземная прокладка газопровода высокого давления Рр0,6МПа из стальных труб подземно с весьма усиленной изоляцией – 108х6,0 от подземного стального газопровод высокого давления D273мм. Установка в точке врезки отключающей арматуры; Подземная прокладка газопровода высокого давления от подключения до проектируемому ГСГО шкафного типа. Установка ГСГО шкафного типа с одной линией редуцирования и регулятором, РДБК1-50-25*предназначенного для снижения давления газа с высокого 0,6МПа до среднего 0,3МПа и поддержания его на заданном уровне. Установка ГРПШ шкафного типа, предназначенных для снижения давления газа со среднего 0,3МПа до низкого 0,003МПа и поддержания его на заданном уровне. Подземная прокладка газопроводов среднего давления из полиэтиленовых труб РЕ100 ГАЗ SDR11 110х10,0; 63х5,8; от врезки в ГСГО до шкафных ГРПШ. Подземная прокладка газопроводов низкого давления из полиэтиленовых труб РЕ100 ГАЗ SDR17,6 110х6,3; 63х3,6; 32х2,3 от ГРПШ вдоль улиц поселка с ответвлениями к жилым домам и установкой запорной арматуры и заглушки.

краткие технические характеристики по особенностям его размещения,
по основным материалам и конструкциям, инженерному и технологическому оборудованию

5. На объекте установлено предусмотренное проектом оборудование в количестве согласно актам о его приемке после индивидуального испытания и комплексного опробования;

6. Наружные инженерные коммуникации (холодное и горячее водоснабжение, канализация, теплоснабжение, газоснабжение, электроснабжение и связь) обеспечивают нормальную эксплуатацию объекта (здания, сооружения, помещения) и приняты городскими эксплуатационными организациями;

7. Сметная стоимость по утвержденному проекту (проектной - сметной документации): всего **1 736 444,176** тысяч тенге, в том числе строительно-монтажных работ **1 478 082,431** тысяч тенге, оборудования, инструмента и инвентаря **21 640,730** тысяч тенге;

8. Сметная стоимость основных фондов, принимаемых в эксплуатацию **1 550 644,649** тысяч тенге, в том числе: стоимость строительно-монтажных работ **1 319 952,162** тысяч тенге; стоимость оборудования, инструмента и инвентаря **19 325,531** тысяч тенге;

9. Доля местного содержания предусмотрена в проектно-сметной документации 100% и фактически применено 100% (на объектах, финансируемых за счет государственных инвестиций и средств квазигосударственного сектора);

10. Класс энергоэффективности здания _____;

11. Объект построен в соответствии с утвержденным проектом (проектно-сметной документацией) и требованиями государственных нормативных документов в области архитектуры, градостроительства и строительства.

РЕШИЛ: «Строительство инженерно-коммуникационных инфраструктур в селе Ганюшкино Курмангазинского района» принять в эксплуатацию.

наименование объекта (комплекса)

Заказчик

Хасанов М.И.

фамилия, имя, отчество (при наличии), подпись руководителя М.П.

Технический надзор

Алгазиев А.О

фамилия, имя, отчество (при наличии), подпись эксперта М.П.

Авторский надзор

фамилия, имя, отчество (при наличии), подпись эксперта М.П.

Подрядчик
(генеральный подрядчик)

Мухажанов Ардак Балтабекович

фамилия, имя, отчество (при наличии), подпись руководителя М.П.

Подрядчик
(субподрядчик)

Директор ТОО «Батыс Алау Курылыс»
Тажигулов Нурлан Набиоллиевич

фамилия, имя, отчество (при наличии) руководителя, подпись, дата М.П.

Приложение 10
к акту приемки
объекта
в эксплуатацию
форма

Технические характеристики объекта
(автомобильные дороги)

№ п.п.	Наименование конструктивных элементов	Единицы измерения	Количество	Описание конструктивных элементов	Примечание
1	Протяженность подъездных дорог	м	825,2		
2	Площадь покрытия подъездных дорог и примыканий	м2	4 951,2		
3	Протяженность внутрипоселковых дорог	м	14 282		
4	Площадь покрытия внутрипоселковых дорог	м2	85 692,0		
5	Ширина проезжей части	м	6,0		
6	Число полос движения	шт.	2		
7	Ширина обочины	м	1,0		

8	Поперечный уклон проезжей части	промиль	15		
9	Поперечный уклон обочин	промиль	30		

Заказчик ___ Хасанов М.И._____

фамилия, имя, отчество (при наличии), подпись руководителя

Место печати (при наличии)

Авторский надзор_____

фамилия, имя, отчество (при наличии), подпись эксперта

Место печати (при наличии)

Приложение 3к акту
приемки объекта в
эксплуатацию

форма

Технические характеристики объекта
(линии электропередач)

№ п/п	Наименование	Единицаизмерения	Количество
1	2	3	4
1	Воздушные ЛЭП низкого напряжения …	киломерт (далее – км)	6,783
2	Воздушные ЛЭПВысокого напряжения 10 кВ …	км	6,29
3	Кабельные ЛЭП низкого напряжения …	км	
4	Кабельные ЛЭП высокого напряжения…	км	
5	Площадь опор	$м^2$	
6	Опоры:		
	1) металлические	штук (далее –шт)	
	2) деревянные с деревянными приставками	шт	
	3) деревянные с железобетонными приставками	шт	
	4) железобетонные	шт	756
	5) тросовые подвесы	шт	
7	Провода:		
	1) медные	км	
	2) алюминиевые	км	13,073
	3) сталеалюминиевые	км	
8	Кронштейны для светильников:		
	1) железобетонные	шт	
	2) металлические	шт	
9	Арматура уличного освещения:		
	1) светильники с лампами накаливания	шт	

	2) светильники с ртутными лампами	шт	
	3) светильники с люминесцетными лампами	шт	
10	Кабели:		
	1) марки... напряжением...	км	
	2) марки... напряжением...	км	
11	Муфты соединительные...	шт	
12	Муфты концевые	шт	
13	Контуры заземления	шт	
14	Устройства грозозащиты	шт	
15	Дорожные покрытия кабельных сетей:		
	1) асфальтобетонные	$м^2$	
	2) булыжные	$м^2$	
	3) тротуары	$м^2$	

Заказчик ____ Хасанов М.И._____
фамилия, имя, отчество (при наличии), подпись руководителя

Место печати (при наличии)

Авторский надзор_____
фамилия, имя, отчество (при наличии), подпись эксперта

Место печати (при наличии)

Приложение 13к акту
приемки
объектавэксплуатацию

форма

Технические характеристики объекта
(сети, водоводы, коллекторы и т.п.)

№ п/п	Наименование	Единицы измерения	Количество, протяженность	Приме-чание
1	2	3	4	5
Водопровод				
	Водоводы (общая протяженность)	м	1 948	
	1) из стальных труб	м		
	2) из чугунных труб	м		
	3) из асбестоцементных труб	м		
	4) из железобетонных труб	м		
	5)	м	1 948	
2	Распределительная сеть (общая протяженность)	м	23 878	
	1) из стальных труб	м		
	2) из чугунных труб	м		
	3) из асбестоцементных труб	м		
	4) из полиэтиленовых труб	м	23 878	
	5)	м		
3	Смотровой колодец	шт	161	
4	Задвижка d- 150	шт	137	
	« d-	шт		
	« d-	шт		
5	Вентили d- 32	шт	498	
	« d-	шт		
	« d-	шт		
6	Кран d-	шт		
	« d-	шт		
	« d-	шт		

7	Гидрант	шт		
8	Водопроводный ввод	шт		
9	Питьевой фонтанчик	шт		
Канализация				
1	Коллекторы (общая протяженность)	м		
	1) из керамических труб	м		
	2) из чугунных труб	м		
	3) из бетонных труб	м		
	4) из асбестоцементных труб	м		
	5) из железобетонных труб	м		
	6)	м		
	7)	м		
2	Канализационная сеть(общая протяженность)	м		
	1) из керамических труб	м		
	2) из чугунных труб	м		
	3) из бетонных труб	м		
	4) из асбестоцементных труб	м		
	5) из железобетонных труб	м		
	6)	м		
3	Смотровой колодец	шт		
	Выпуск	шт		

Горизонтальный разрез колодца

Масштаб 1:12,5

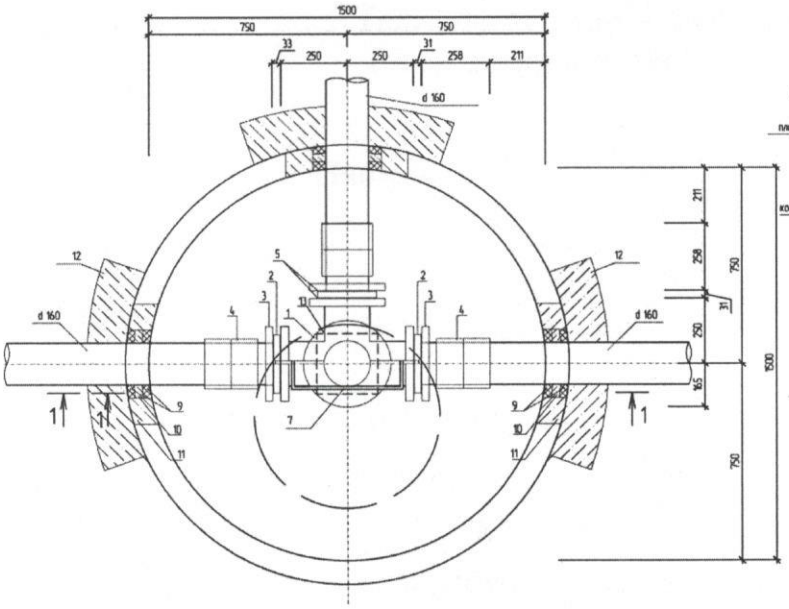

Вертикальный разрез колодца

Масштаб 1:25

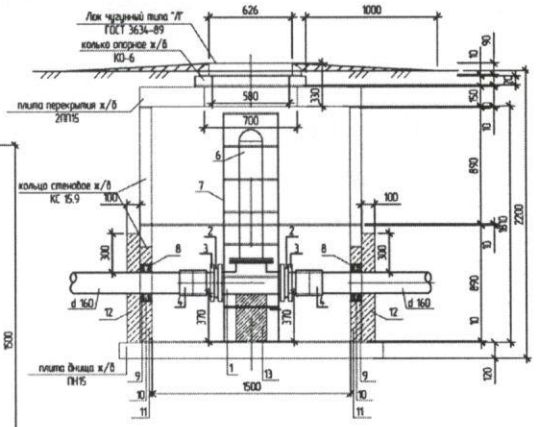

Спецификация

№ п/п	Наименование	Марка	Материал	Диаметр (размеры) мм	Количество	Примечания
	Колодцы круглые из сборного железобетона	ТПР 901-09-11.84 по ГОСТ 8020-80	Бетон марки F100 W4 на сульфатостойком бетоне	1500	161	

Заказчик ____ Хасанов М.И._____

фамилия, имя, отчество (при наличии), подпись руководителя

Место печати (при наличии)

Авторский надзор_____

фамилия, имя, отчество (при наличии), подпись эксперта

Место печати (при наличии)

Приложение 15к акту
приемки
объектавэксплуатацию

форма

Технические характеристики объекта
(газопровод, нефтепровод)

№ п/п	Наименование	Единицы измерения	Количество, протяженность	Приме-чание
1	Протяженность трубопровода	м	21 538,5	
	Протяженность воздушной прокладки:	м		
	1) на эстакадах	м		
	2) на опорах	м	2 306,5	
	3) безопорная прокладка	м		
	Количество опор	т	0,0565	
	Протяженность подземной прокладки:	м		
	1) в проходных каналах	м		
	2) в полупроходных каналах	м		
	3) бесканальная прокладка	м	19 232	
2	Количество колодцев (камер)	шт		
3	Количество компенсаторов	шт		
4	Количество вводов	шт		
5	Количество задвижек d = 100	шт	8	
	d = 50	шт	11	
6	Вентили (клапан) d =	шт		
	d =	шт		
7	Кран проходной d = 50	шт	50	
	d = 20	шт	394	
8	Сифоны (гидрозатворы)	шт		
9	Переходники	шт		

10	Затворы поворотные	шт		
11	Регуляторы давления	шт	8	
12	Скважины	шт		
13	Станки-качалки (тип _____ , марка ____)	шт		
	-//- (тип____, марка ____)	шт		
	-//- (тип____, марка ____)	шт		

Заказчик ___ Хасанов М.И._____

фамилия, имя, отчество (при наличии), подпись руководителя

Место печати (при наличии)

Авторский надзор_____

фамилия, имя, отчество (при наличии), подпись эксперта

Место печати (при наличии)