Опалубочный чертеж монолитного ленточного фундамента

0.000=-16.20

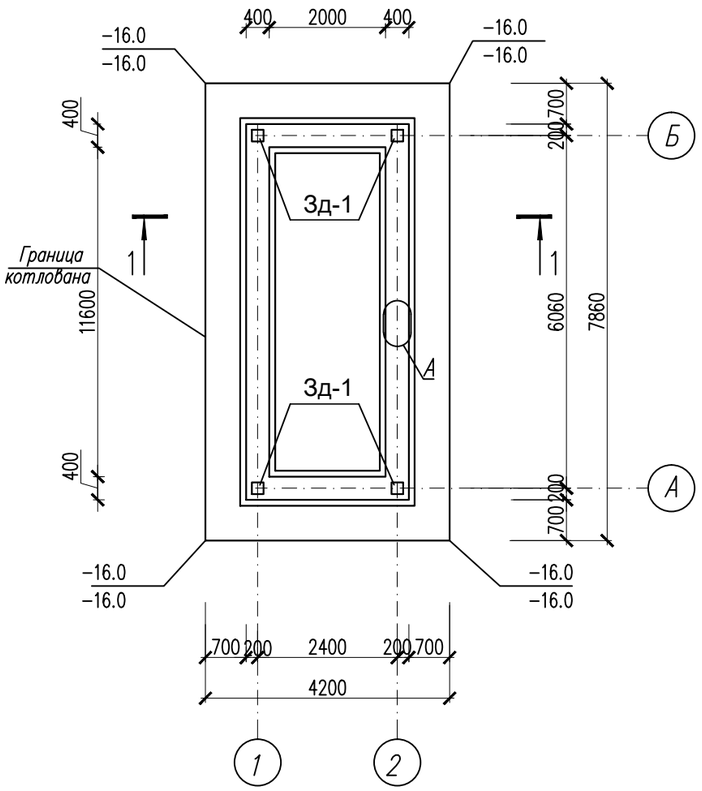

Расход на котлован
1. Разработка грунта в траншее 27,22м3
2. Обратная засыпка 21,13м3
3. Площадь котлована по верху и по низу 33м2

1 – 1

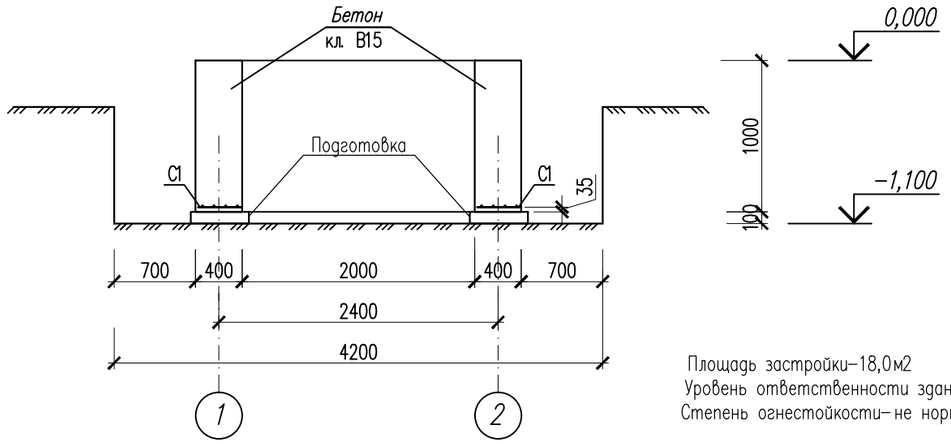

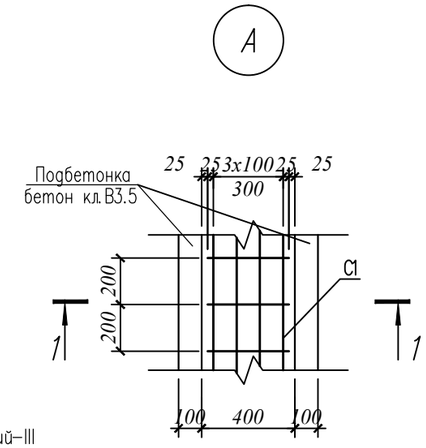

Площадь застройки-18,0м2
Уровень ответственности зданий-III
Степень огнестойкости- не нормируется

Сетка С1
На 1п.м

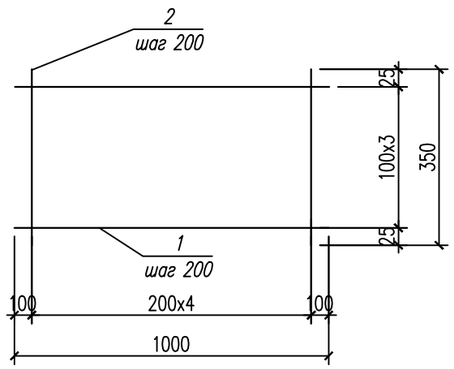

1.За относительную отметку 0.000 принят верх фундамента что соответствующий отметке -16.20 согласно ГП на местности.
2. При производстве работ по подготовке основания, котлован должен быть защищен от попадания атмосферных вод с окружающей территории.
3. Производство работ по подготовке основания фундаментов производить согласно требований СП РК 5.01-102-2013 "Основания зданий и сооружений".
4. Фундаменты выполнить под насосной ленточными монолитными,из бетона класса В15, на сульфатостойком цементе армированной непрерывно по всей длине сеткой С-1.

По номенклатурному виду и просадочным свойствам в пределах проектируемой трассы до глубины 3,0 м выделен один инженерно-геологический элемента (ИГЭ):

ИГЭ- суглинки твердой консистенции, с прослоями и линзами песка и супеси, вскрытой мощностью 3,0 и более метров.
- γI/γII = 17,5/17,5 кН/м3; φI/φII = 21/21град.; CI/CII = 7/8 кПа; E = 12,0 МПа;
Тип грунтовых условий по просадочности грунты непросадочные

5. Установку насосной 2-го подъема контейнерного типа производить монтажным краном грузоподъемностью 10т.

Производство работ:

а) выполнить котлован шириной от грани фундаментов не менее 700 мм
б) в основании фундаментов выполнить подготовку Подготовка из щебня пропитанного битумом до полного насыщения толщиной 100 мм.
в) укладываются сетки с защитным слоем 35 мм;
г) арматуру в сетках связать вязальной проволокой.
д)Наружные стены фундаментов соприкасающиеся с грунтом обмазать горячим битумом за 2 раза-вертикальная гидроизоляция.

Спецификация конструктивных элементов фундамента

Марка поз.	Обозначение	Наименование	Кол	Масса ед. кг	Примеч.
		Ленточный фундамент	1шт		
		Сетка С1 п.м	16,92		
1	ГОСТ 5781-82*	ø10 А-III L=1000	4	0.62	
2	ГОСТ 5781-82*	ø6 А-I L=350	5	0.078	
Зд-1	с.1.400-15.В1.130	Закладная деталь МН117-1 ш.т	4	2,4	9,60
		Материалы			
		Бетон кл. В15, на, W6,F100 сульфатостойком цементе, м3		6,77	
		Подготовка из щебня пропитанного битумом до полного насыщения м3		1,01	

Ведомость расхода стали на элемент, кг.

Марка элемента	Изделия арматурные							Изделия закладные				
	Арматура класса						Всего	Прокат марки				Всего
	А-I			А-III				С245				
	ГОСТ 5781-82*			ГОСТ 5781-82*				ГОСТ 19903-74*				
	ø6		Итого	ø10		Итого		-6	-8		Итого	
	6.60		6.60	41.96		41.96	82.65	7.52	1.6		9.12	9.12

Изм.	Кол.уч	Лист	N док	Подпись	Дата
Проверил		Бейсенбаев			10.21
Разработал		Бейсенбаев			10.21
Н.контроль		Бейсенбаев			10.21

25-2021 АС

Строительства электрических, газопроводных и водопроводных линий под инженерно-коммуникационная инфраструктура (ИКИ) в пос. Доссор, Макатского района (газоснабжение, водоснабжение и электроснабжение)

Фундамент под насосной 2-го подъема контейнерного типа

Стадия	Лист	Листов
РП	9	9

Опалубочный чертеж монолитного ленточного фундамента

ТОО "Redline Pro"
г. Шымкент- 2021

Согласовано

Взам. инв. N

Подпись и дата

Инв. N подл.

Копировал

Формат А3