Жауапкершілігі шектеулі серіктестігі

SALA

Товарищество с ограниченной ответственностью

Мемлекеттік лицензия №17010994 от 16.06.2017г. Государственная лицензия
БИН 060840005001, р/с № KZ 218560000007008641, БИК KCJBKZKX, в АО «Банк Центр Кредит»

Атырау қаласы, Б. Құлманова көшесі, 147 н.п.1 Тел.факс +7 (7122) 504668 , раб.тел: +77122504676 г.Атырау, ул. Б. Кулманова, 147 н.п.1
Проектирование, Инжиниринг, Строительство

Рабочий проект

«Разработка проектно-сметной документаций на строительства электрических, газопроводных и водопроводных линий под инженерно- коммуникационная инфраструктура (ИКИ) разъезда №402 (ПМС) в сельском округе Байгетобе Макатского района»

Том II. Книга 1.
Наружные сети водоснабжения и канализация (НВК)

г. Атырау -2021 г

Жауапкершілігі шектеулі серіктестігі

SALA

Товарищество с ограниченной ответственностью

Мемлекеттік лицензия №17010994 от 16.06.2017г. Государственная лицензия
БИН 060840005001, р/с № KZ 218560000007008641, БИК KCJBKZKX, в АО «Банк Центр Кредит»

Атырау қаласы, Б. Құлманова көшесі, 147 н.п.1 Тел.факс +7 (7122) 504668 , раб.тел: +77122504676 г.Атырау, ул. Б. Кулманова, 147 н.п.1
Проектирование, Инжиниринг, Строительство

Рабочий проект

«Разработка проектно-сметной документаций на строительства электрических, газопроводных и водопроводных линий под инженерно- коммуникационная инфраструктура (ИКИ) разъезда №402 (ПМС) в сельском округе Байгетобе Макатского района»

Том II. Книга 1.
Наружные сети водоснабжения и канализация (НВК)

Ген.директор ТОО «САЛА» Жумашев Д. М.

Главный инженер проекта Кадыров Д. Ж.

г. Атырау -2021 г

ВЕДОМОСТЬ РАБОЧИХ ЧЕРТЕЖЕЙ ОСНОВНОГО КОМПЛЕКТА НВК.

Лист	Наименование	Примечание
1	Общие данные	
2	Ситуационный план водопровода	
3	План водопровода М1:1000 (Лист-1)	
4	План водопровода М1:1000 (Лист-2)	
5	План водопровода М1:1000 (Лист-3)	
6	Деталировка водопровода (б.м.) (Лист-1)	
7	Деталировка водопровода (б.м.) (Лист-2)	
8	Продольный профиль водопровода В1. (Лист-1	
9	Таблица водопроводных колодцев. (Лист-1)	
10	Таблица водопроводных колодцев. (Лист-2)	
11	Узел защиты подземного кабеля	

ВЕДОМОСТЬ ССЫЛОЧНЫХ И ПРИЛАГАЕМЫХ ДОКУМЕНТОВ

Обозначение	Наименование	Примечание
	Ссылочные документы	
"ЦНИИЭП"		
тип. пр. р. 901-09-11.84.	Колодцы водопроводные	
Альбом II	Колодцы круглые из сборного железобетона	
	для труб Ду=50-600мм.	
серия 3.900.1-14, выпуск 1.	Изделия для круглых колодцев.	
тип. пр. р. 901-09-22.84.	Колодцы канализационные.	
Альбом II	Колодцы круглые из сборного железобетона	
	для труб Ду=150-1200мм.	
серия 3.900.1-14, выпуск 1.	Изделия для круглых колодцев.	

Проект выполнен с соблюдением действующих норм и правил, соответствует нормам и правилам взрыва и пожаробезопасности и обеспечивает безопасную эксплуатацию запроектированных объектов.

Главный инженер проекта Мусин Е.

Обозначение	Наименование	Примечание
	Прилагаемые документы	
ТОО "САЛА".		
СО/2021	Спецификация оборудования	

ВЕДОМОСТЬ ОСНОВНЫХ КОМПЛЕКТОВ РАБОЧИХ ЧЕРТЕЖЕЙ

Обозначение	Наименование	Примечание
НВ-2021	Наружные сети водоснабжения	

УСЛОВНЫЕ ОБОЗНАЧЕНИЯ И ИЗОБРАЖЕНИЯ.

Обозначение.	Наименование
— В 1 —	Хоз.-питьевой водопровод.
—○ ВК-1	Колодец водопроводный на сети и его номер.
—◑— ПГ	Пожарный гидрант
	Указательный знак "Пожарный водоисточник".

ОБЩИЕ УКАЗАНИЯ

1. Глубина заложения водопроводных труб, считая до верха трубы, должна быть на 0.5 м больше глубины проникания в грунт нулевой температуры и составляет - 1.8 м.
2. Сети водопровода запроектированы из полиэтиленовых труб Ø110, Ø63, Ø32 мм по
3. Грунт, в основании под трубы должен быть тщательно выровнен и не содержать твердых СТ РК ИСО 4427-2004.
4. Верх колодцев с пожарными гидрантами должен быть выше планировочной отметки, прилегающей к дороге территории. Обочины дорог у пожарных гидрантов должны иметь включений.
твердое покрытие (утрамбовка щебнем, пропитка битумом).

ОСНОВНЫЕ ПОКАЗАТЕЛИ ПО СИСТЕМАМ ВОДОСНАБЖЕНИЯ

N	Наименование системы.	Водопотребление.				Примечание.
		$м^3$/сут.	$м^3$/час.	л/сек.	при пожаре, л/сек.	
1	В1-Водопровод	851	76,55	7,64	5	В1- из существующего водопровода

5. Согласно СТ РК ГОСТ Р 12.4.026-2002 у мест нахождения подземных пожарных гидрантов необходимо установить знаки пожарной безопасности, на котором должна быть информация о расстоянии от знака до гидранта в метрах и номер пожарного гидранта.
6. При производстве работ руководствоваться требованиям СНиП РК 4.01-02-2009 "Водоснабжение. Наружные сети и сооружения", СНиП 2.03.04-85* " Канализация. Наружные сети и сооружения", СТ РК ГОСТ Р 12.4.026-2002 "Цвета сигнальные, знаки безопасности и разметка сигнальная".
7. Производство и приемку работ выполнить в соответствии со СНиП 3.05.04-85* "Наружные сети водоснабжения и канализации", СНиП РК 1.03-05-2001 "Охрана труда и техника безопасности в строительстве".
8. Производство и приемку работ выполнить в соответствии со СНиП 3.05.04-85* "Наружные сети водоснабжения и канализации", СНиП РК 1.03-05-2001 "Охрана труда и техника безопасности в строительстве".
9. При пересечении существующих сетей земляные работы выполнять вручную.

Согласовано

Взам. инв. N

Подпись и дата

Инв. N подл.

Изм	Кол.уч.	Лист	№док.	Подп.	Дата	НВ-2021		
						Разработка проекта-сметной документаций на строительство водопроводных линий под инженерно-коммуникационная инфраструктура Разъезда №402 (МПС) в сельском округе Байгетобе Макатского района Атырауской области		
Разработал		Бекмагамбетов С.				Внутрипоселковый водопровод	Стадия	Лист	Листов
							РП	1	11
Проверил		Бекмагамбетов С.				*Общие данные.*	ТОО SALA ГСЛ №17010994		
ГИП		Мусин Е.							

Формат А4х4

СИТУАЦИОННЫЙ ПЛАН

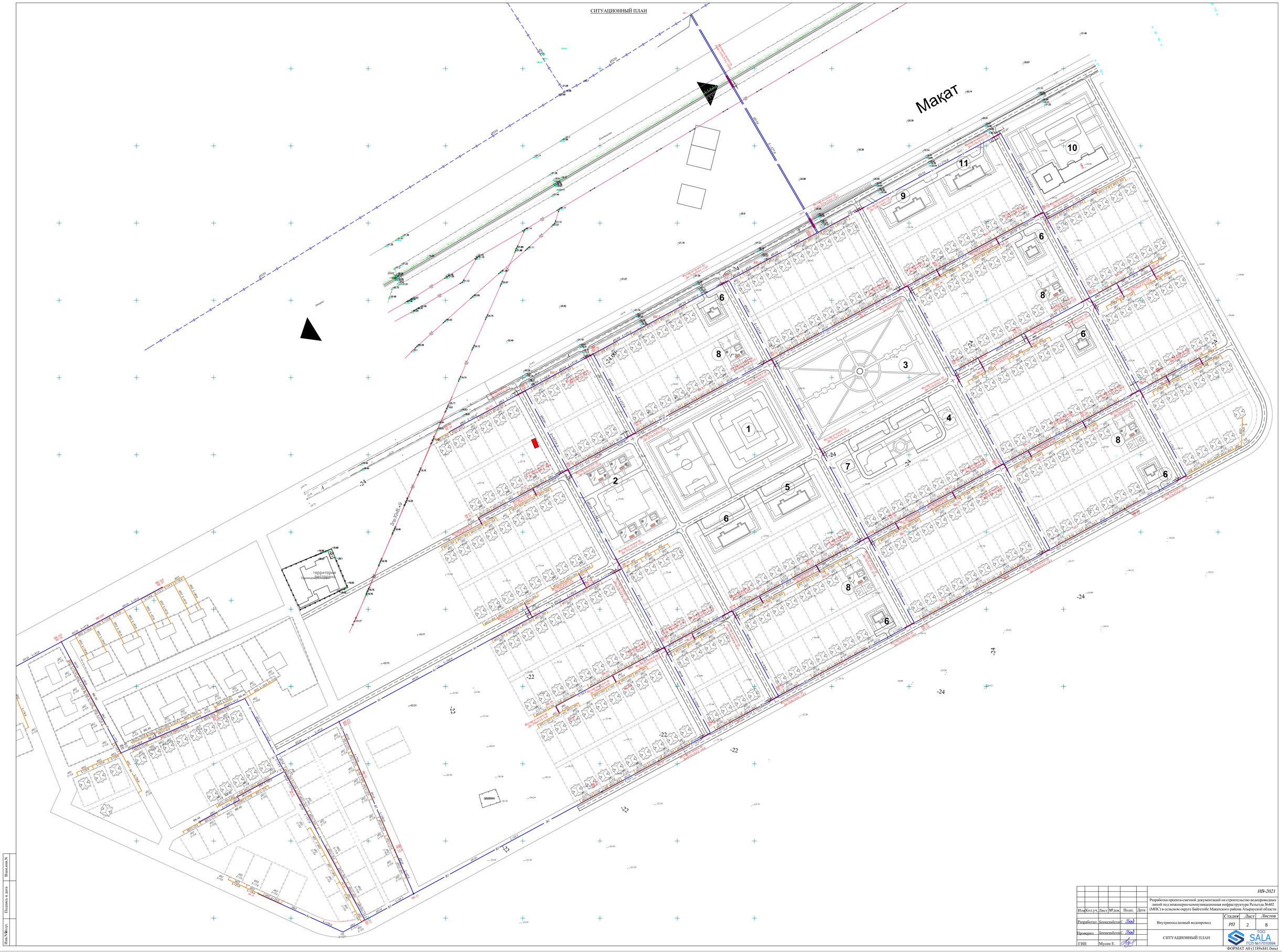

Изм.	Кол.уч.	Лист	№док.	Подп.	Дата		
							НВ-2021
						Разработка проекта-сметной документаций на строительство водопроводных линий под инженерно-коммуникационная инфраструктура Рельеф №402 (МПС) в сельском округе Байгетобе Макатского района Атырауской области	
Разработал		Бекмагамбетов К.				Внутрипоселковый водопровод	Стадия: РП; Лист: 2; Листов: 8
Проверил		Бекмагамбетов К.				СИТУАЦИОННЫЙ ПЛАН	ТОО SALA ГСЛ №17010994
ГИП		Мусин Е.					

ФОРМАТ А0 (1189x841.0мм)

Инв.№подл. | Подпись и дата | Взам.инв.№

Совмещение с Листом-3

Совмещение с Листом-1

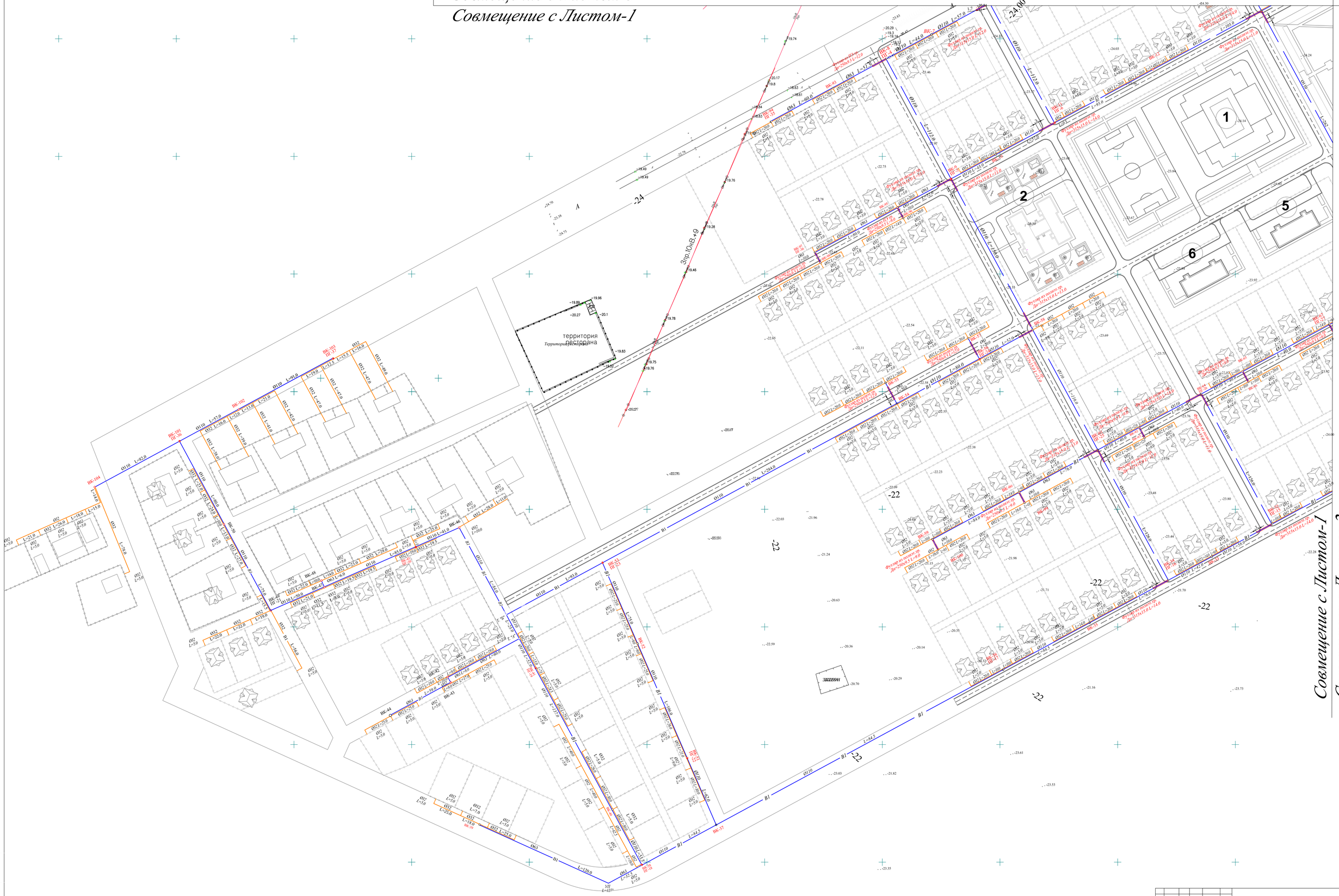

Совмещение с Листом-1

Совмещение с Листом-2

							НВ/2021
							Разработка проекта-сметной документаций на строительство водопроводных линий под инженерно-коммуникационная инфраструктура Рельеф №402 (МПС) в сельском округе Байгетобе Макатского района Атырауской области
Изм.	Кол.уч.	Лист	№док.	Подп.	Дата		
Разработал		Бекмагамбетов С.				Внутрипоселковый водопровод	Стадия: РП; Лист: 3; Листов: 10
Проверил		Бекмагамбетов С.				План водопровода Лист-1 (М1:1000)	ТОО SALA ГСЛ №17010994
ГИП		Мусин Е.					

Формат А0 (1189х841)

Инв.№подл. | Подпись и дата | Взам.инв.№

Совмещение с Листом-2

Совмещение с Листом-3

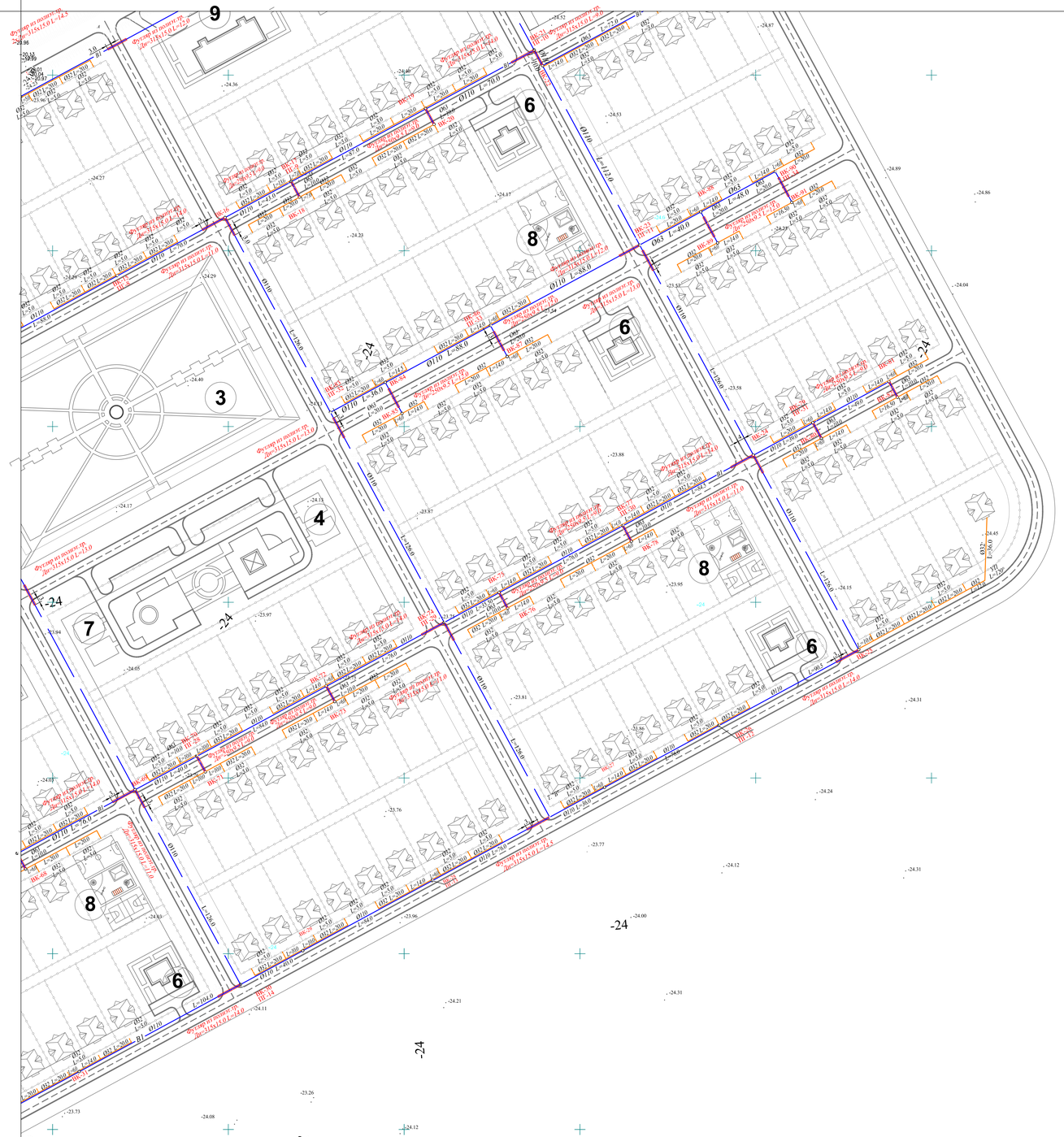

Совмещение с Листом-1

Совмещение с Листом-2

							НВ
Изм.	Кол.уч.	Лист	№док.	Подп.	Дата	Разработка проекта-сметной документаций на строительство водопроводных линий под инженерно-коммуникационная инфраструктура Разъезда №402 (МПС) в сельском округе Байгетобе Макатского района Атырауской области	
Разработал		Бекмагамбетов С.				Внутрипоселковый водопровод	*Стадия* / *Лист* / *Листов*: *РП* / 4 / 11
Проверил		Бекмагамбетов С.				План водопровода Лист-2 (М1:1000)	ТОО SALA ГСП №17019994
ГИП		Мусин Е.					

Формат А0 (1189х841)

Инв.№подл. | Подпись и дата | Взам.инв.№

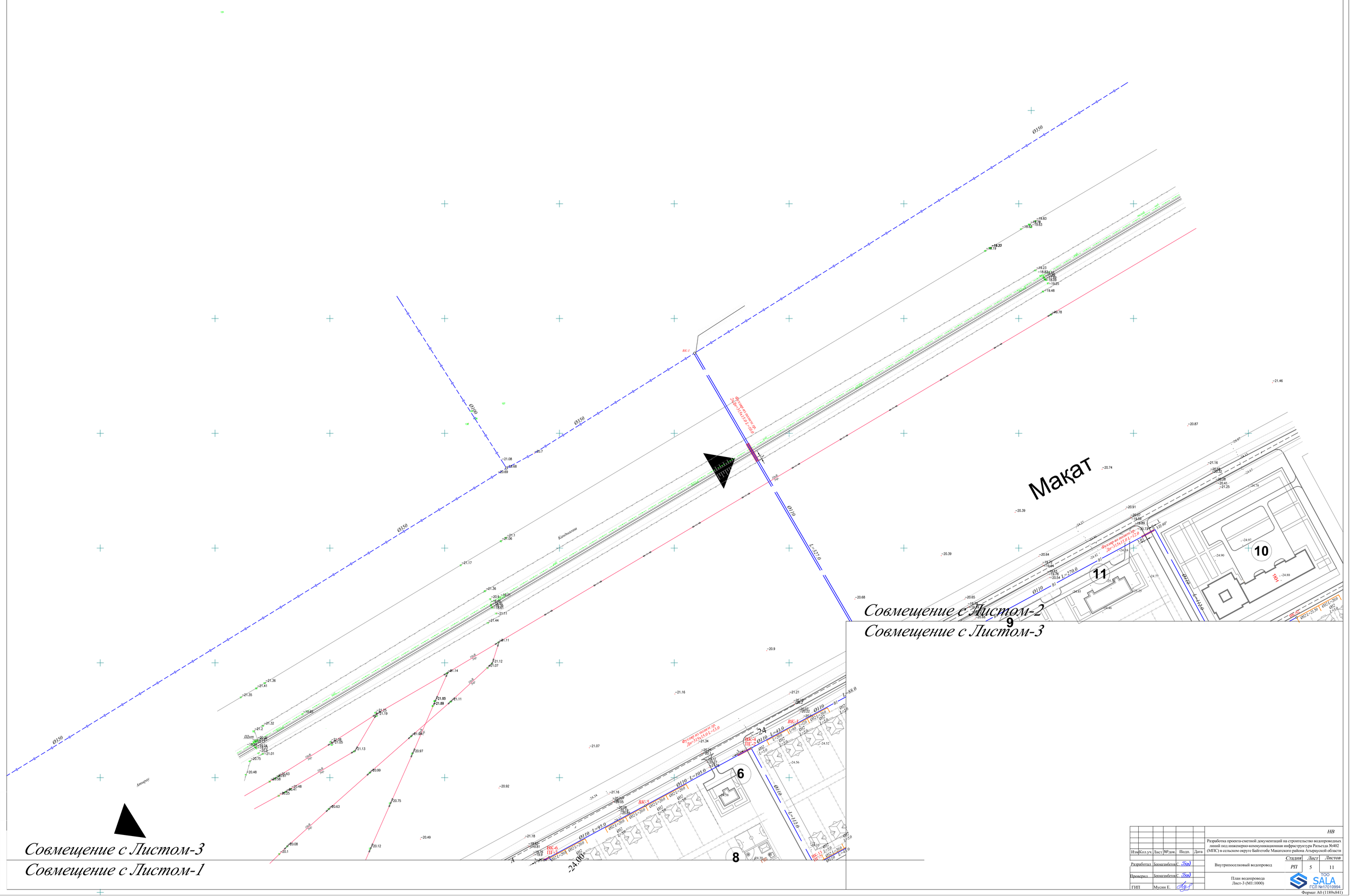

							НВ
Изм.	Кол.уч.	Лист	№док.	Подп.	Дата	Разработка проекта-сметной документаций на строительство водопроводных линий под инженерно-коммуникационная инфраструктура Рельеф №402 (МГИС) в сельском округе Байгетобе Макатского района Атырауской области	
Разработал		Бекмагамбетов				Внутрипоселковый водопровод	Стадия: РП; Лист: 5; Листов: 11
Проверил		Бекмагамбетов				План водопровода Лист-3 (М1:1000)	ТОО SALA ГСЛ №17010994
ГИП		Мусин Е.					

Формат А0 (1189х841)

Взам.инв.N

Подпись и дата

Инв.N подл.

Деталировка водопровода
Б/М

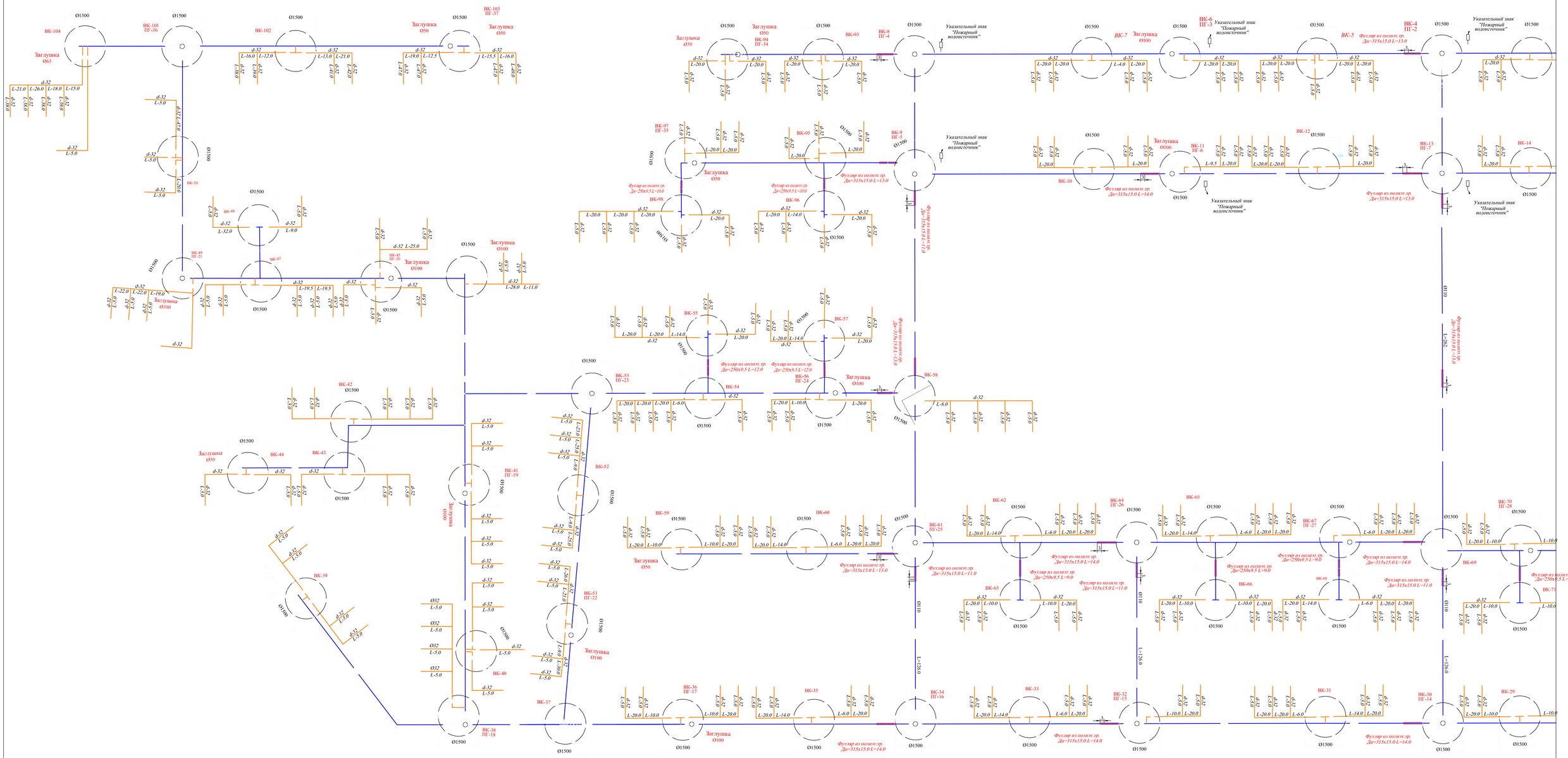

НВ-2021

Изм.	Кол.уч.	Лист	№док.	Подп.	Дата
Разработал		Бекмагамбетов С.			
Проверил		Бекмагамбетов С.			
ГИП		Мусин Е.			

Разработка проекта-сметной документаций на строительство водопроводных линий под инженерно-коммуникационная инфраструктура Разъезда №402 (МПС) в сельском округе Байгетобе Макатского района Атырауской области

Стадия	Лист	Листов
РП	6	11

Внутрипоселковый водопровод

Деталировка водопровода Б/М
Лист-1

ТОО SALA ГСП №17019994

Формат А0 (1189х841)

Совмещение Лист - 1
Совмещение Лист - 2

Деталировка водопровода
Б/М

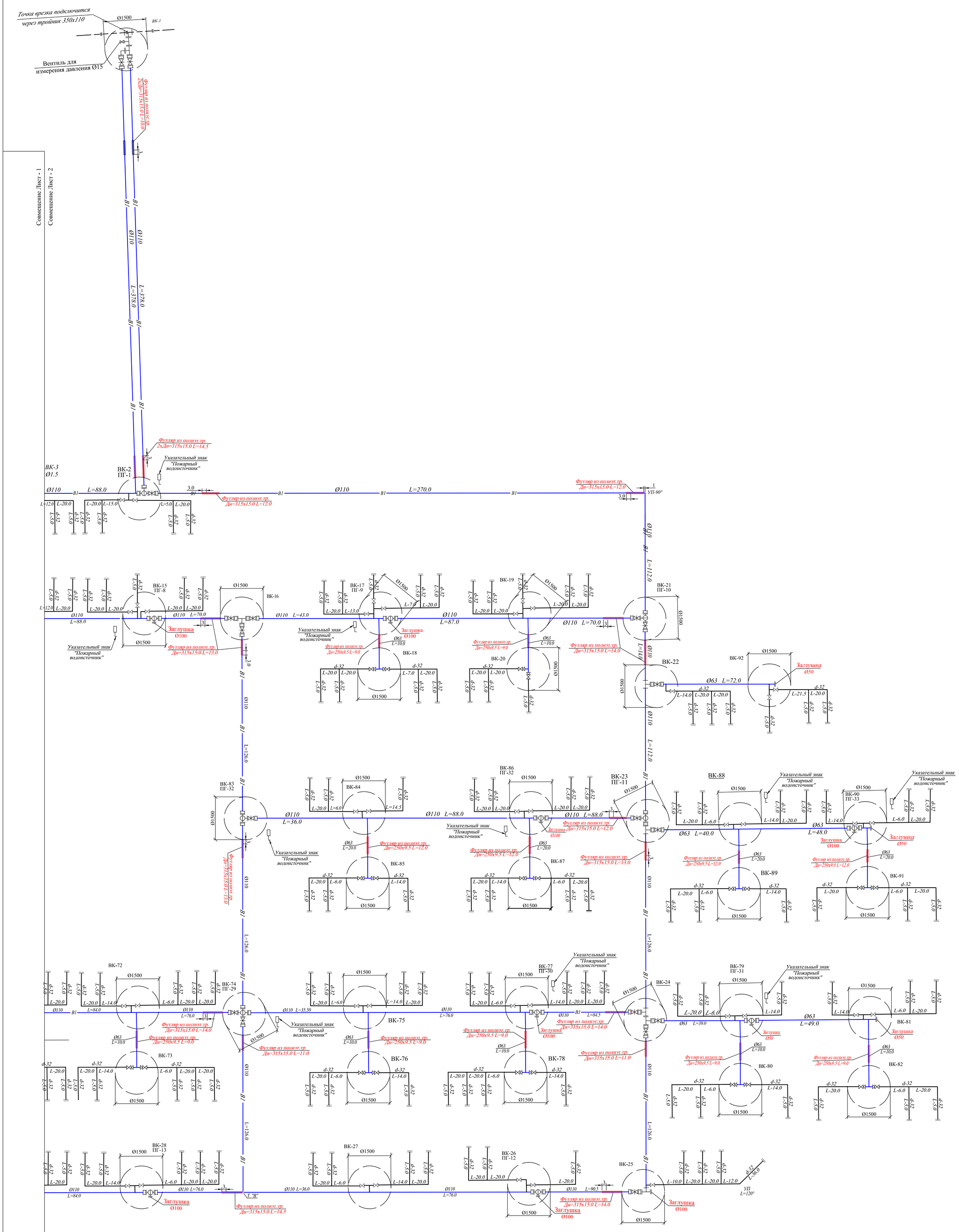

						НВ-2021		
Изм	Кол.уч.	Лист	№док.	Подп.	Дата	Разработка проекта-сметной документаций на строительство водопроводных линий под инженерно-коммуникационная инфраструктура Разъезда №402 (МПС) в сельском округе Байгетобе Макатского района Атырауской области		
Разработал		Бекмагамбетов С.				Внутрипоселковый водопровод	Стадия: РП	Лист: 7 / Листов: 11
Проверил		Бекмагамбетов С.				Деталировка водопровода Б/М Лист-2	ТОО SALA ГСЛ №17010994	
ГИП		Мусин Е.						

Формат А0 (1189х841)

Продольный профиль водопровода

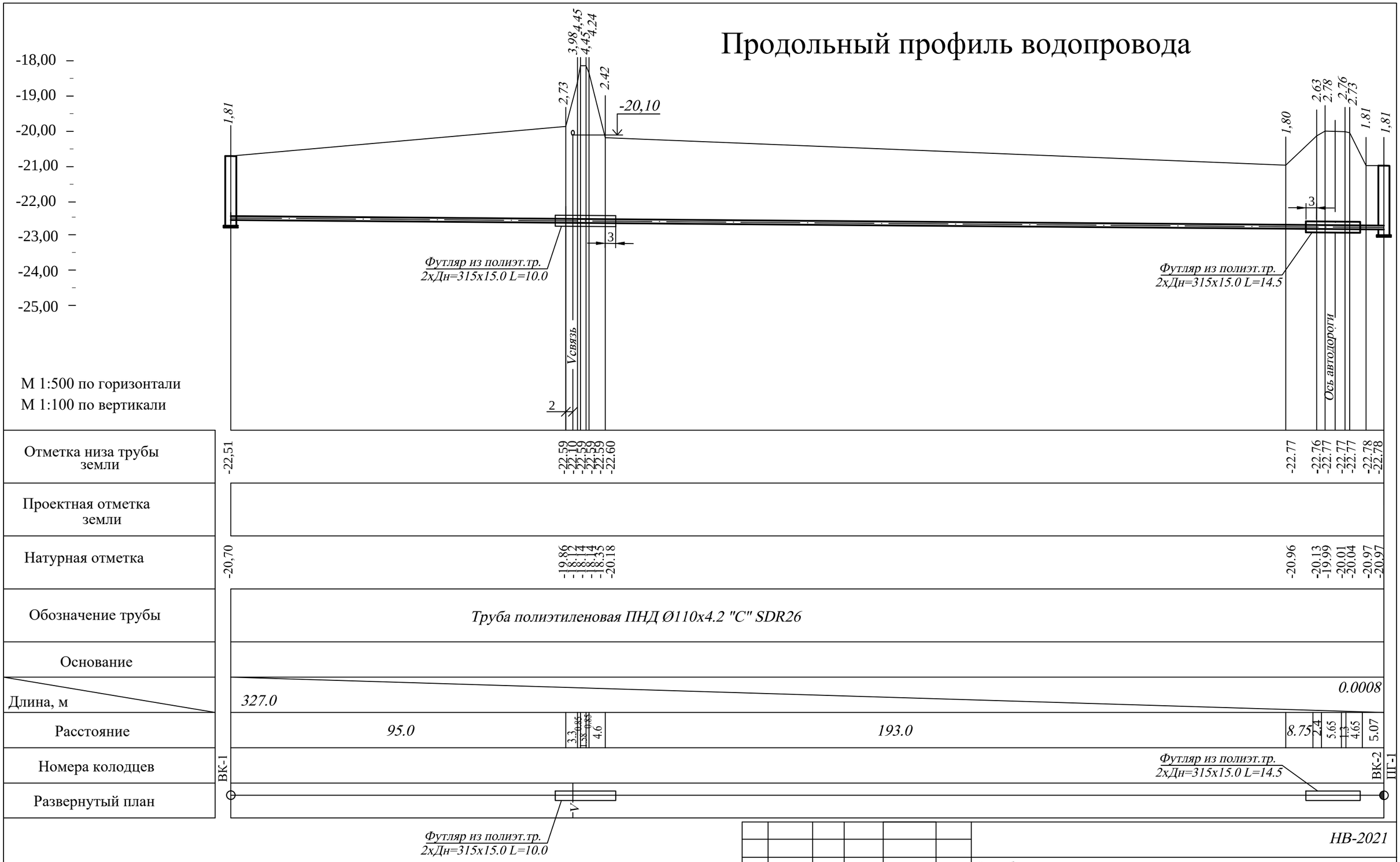

Изм	Кол.уч.	Лист	№док.	Подп.	Дата
Разработал		Бекмагамбетов		С. Бек	
Проверил		Бекмагамбетов		С. Бек	
ГИП		Мусин Е.			

НВ-2021

Разработка проекта-сметной документаций на строительство водопроводных линий под инженерно-коммуникационная инфраструктура Разъезда №402 (МПС) в сельском округе Байгетобе Макатского района Атырауской области

Внутрипоселковый водопровод

Стадия	Лист	Листов
РП	8	11

Продольный профиль водопровода

ТОО SALA ГСЛ №17010994

Формат А3 (420х297)

Таблица выборки основных элементов железобетонных конструкции водопроводных колодцев

Номера колодцев по плану	Марка колодца по грунтовым услов.	Диаметры трубопро-водов, мм		No схемы узла	Диаметр колодца Дк, мм	Полная глубина колодца по про-филю Н1, мм	Высота рабочей части Нр, мм	No строительно-монтажной схемы	Высота горловины с перекрытием hг, мм	Объем бетона на упоры, м3	Расход материалов																				Стремянка.	Объем основных ж.-б. и конструк-бетонных
											Днище			Рабочая часть						Плита перекрытия						Горловина				Тип люка		
											Сборные железобетонные элементы. Серия 3.900.1-14																					
		Ду	dy								ПН10	ПН15	ПН-20	КС10.6	КС20.9	КС15.6	КС15.6б	КС15.9	КС15.9а	ПП20-1	ПП10-2	1ПП15-1	1ПП15-2	2ПП15-1	2ПП15-2	КО6	КС7.3	КС7.9	кирпичн. кладка.р.			
1	2	3	4	5	6	7	8	9	10	11	12	13	14	15	16	17	18	19	20	21	22	23	24	25	26	27	28	29	30	31	32	33
ВК-1	В-II	110	110	У-2	1500	2100	1800	СМ-7	340	0,05		1						2				1				1				"Л"	С-2	1.36
ВК-2 ПГ-1	В-II	110	110	У-14г	1500	2100	1800	СМ-7	340	0,05		1						2				1				1				"Л"	С-2	1.36
ВК-3	В-II	110	32	У-13	1500	2100	1800	СМ-7	340	0,05		1						2				1				1				"Л"	С-2	1.36
ВК-4 ПГ-2	В-II	110	110	У-10г	1500	2100	1800	СМ-7	340	0,05		1						2				1				1				"Л"	С-2	1.36
ВК-5	В-II	110	32	У-13	1500	2100	1800	СМ-7	340	0,05		1						2				1				1				"Л"	С-2	1.36
ВК-6 ПГ-3	В-II	110	32	У-14г	1500	2100	1800	СМ-7	340	0,05		1						2				1				1				"Л"	С-2	1.36
ВК-7	В-II	110	32	У-13	1500	2100	1800	СМ-7	340	0,05		1						2				1				1				"Л"	С-2	1.36
ВК-8 ПГ-4	В-II	110	110	У-14г	1500	2100	1800	СМ-7	340	0,05		1						2				1				1				"Л"	С-2	1.36
ВК-9 ПГ-5	В-II	110	63	У-14г	1500	2100	1800	СМ-7	340	0,05		1						2				1				1				"Л"	С-2	1.36
ВК-10	В-II	110	32	У-13	1500	2100	1800	СМ-7	340	0,05		1						2				1				1				"Л"	С-2	1.36
ВК-11 ПГ-6	В-II	110	32	У-14г	1500	2100	1800	СМ-7	340	0,05		1						2				1				1				"Л"	С-2	1.36
ВК-12	В-II	110	32	У-15	1500	2100	1800	СМ-7	340	0,05		1						2				1				1				"Л"	С-2	1.36
ВК-13 ПГ-7	В-II	110	110	У-14г	1500	2100	1800	СМ-7	340	0,05		1						2				1				1				"Л"	С-2	1.36
ВК-14	В-II	110	32	У-13	1500	2100	1800	СМ-7	340	0,05		1						2				1				1				"Л"	С-2	1.36
ВК-15 ПГ-8	В-II	110	32	У-14г	1500	2100	1800	СМ-7	340	0,05		1						2				1				1				"Л"	С-2	1.36
ВК-16	В-II	110	110	У-9	1500	2100	1800	СМ-7	340	0,05		1						2				1				1				"Л"	С-2	1.36
ВК-17 ПГ-9	В-II	110	32	У-14г	1500	2100	1800	СМ-7	340	0,05		1						2				1				1				"Л"	С-2	1.36
ВК-18	В-II	63	32	У-13	1500	2100	1800	СМ-7	340	0,05		1						2				1				1				"Л"	С-2	1.36
ВК-19	В-II	110	32	У-13	1500	2100	1800	СМ-7	340	0,05		1						2				1				1				"Л"	С-2	1.36
ВК-20	В-II	63	32	У-13	1500	2100	1800	СМ-7	340	0,05		1						2				1				1				"Л"	С-2	1.36
ВК-21 ПГ-10	В-II	110	-	У-14г	1500	2100	1800	СМ-7	340	0,05		1						2				1				1				"Л"	С-2	1.36
ВК-22	В-II	110	63	У-2	1500	2100	1800	СМ-7	340	0,05		1						2				1				1				"Л"	С-2	1.36
ВК-23 ПГ-11	В-II	110	63	У-10г	1500	2100	1800	СМ-7	340	0,05		1						2				1				1				"Л"	С-2	1.36
ВК-24	В-II	110	63	У-15	1500	2100	1800	СМ-7	340	0,05		1						2				1				1				"Л"	С-2	1.36
ВК-25	В-II	110	32	У-13	1500	2100	1800	СМ-7	340	0,05		1						2				1				1				"Л"	С-2	1.36
ВК-26 ПГ-12	В-II	110	32	У-14г	1500	2100	1800	СМ-7	340	0,05		1						2				1				1				"Л"	С-2	1.36
ВК-27	В-II	110	32	У-13	1500	2100	1800	СМ-7	340	0,05		1						2				1				1				"Л"	С-2	1.36
ВК-28 ПГ-13	В-II	110	32	У-14г	1500	2100	1800	СМ-7	340	0,05		1						2				1				1				"Л"	С-2	1.36
ВК-29	В-II	110	32	У-13	1500	2100	1800	СМ-7	340	0,05		1						2				1				1				"Л"	С-2	1.36
ВК-30 ПГ-14	В-II	110	110	У-14г	1500	2100	1800	СМ-7	340	0,05		1						2				1				1				"Л"	С-2	1.36
ВК-31	В-II	110	32	У-13	1500	2100	1800	СМ-7	340	0,05		1						2				1				1				"Л"	С-2	1.36
ВК-30 ПГ-15	В-II	110	32	У-14г	1500	2100	1800	СМ-7	340	0,05		1						2				1				1				"Л"	С-2	1.36
ВК-33	В-II	110	32	У-13	1500	2100	1800	СМ-7	340	0,05		1						2				1				1				"Л"	С-2	1.36
ВК-34 ПГ-16	В-II	110	110	У-10г	1500	2100	1800	СМ-7	340	0,05		1						2				1				1				"Л"	С-2	1.36
ВК-35	В-II	110	32	У-13	1500	2100	1800	СМ-7	340	0,05		1						2				1				1				"Л"	С-2	1.36
ВК-36 ПГ-17	В-II	110	32	У-14г	1500	2100	1800	СМ-7	340	0,05		1						2				1				1				"Л"	С-2	1.36
ВК-37	В-II	110	110	У-13	1500	2100	1800	СМ-7	340	0,05		1						2				1				1				"Л"	С-2	1.36
ВК-38 ПГ-18	В-II	110	63	У-14г	1500	2100	1800	СМ-7	340	0,05		1						2				1				1				"Л"	С-2	1.36
ВК-39	В-II	63	32	У-13	1500	2100	1800	СМ-7	340	0,05		1						2				1				1				"Л"	С-2	1.36
ВК-40	В-II	110	32	У-13	1500	2100	1800	СМ-7	340	0,05		1						2				1				1				"Л"	С-2	1.36
ВК-41 ПГ-19	В-II	110	32	У-14г	1500	2100	1800	СМ-7	340	0,05		1						2				1				1				"Л"	С-2	1.36
ВК-42	В-II	63	32	У-13	1500	2100	1800	СМ-7	340	0,05		1						2				1				1				"Л"	С-2	1.36
ВК-43	В-II	63	32	У-13	1500	2100	1800	СМ-7	340	0,05		1						2				1				1				"Л"	С-2	1.36
ВК-44	В-II	63	32	У-13	1500	2100	1800	СМ-7	340	0,05		1						2				1				1				"Л"	С-2	1.36
ВК-45 ПГ-20	В-II	110	63	У-13г	1500	2100	1800	СМ-7	340	0,05		1						2				1				1				"Л"	С-2	1.36
ВК-46	В-II	63	32	У-13	1500	2100	1800	СМ-7	340	0,05		1						2				1				1				"Л"	С-2	1.36
ВК-47	В-II	110	63	У-13	1500	2100	1800	СМ-7	340	0,05		1						2				1				1				"Л"	С-2	1.36
ВК-48	В-II	63	32	У-13	1500	2100	1800	СМ-7	340	0,05		1						2				1				1				"Л"	С-2	1.36
ВК-49 ПГ-21	В-II	110	32	У-14г	1500	2100	1800	СМ-7	340	0,05		1						2				1				1				"Л"	С-2	1.36
ВК-50	В-II	110	32	У-13	1500	2100	1800	СМ-7	340	0,05		1						2				1				1				"Л"	С-2	1.36
ВК-51 ПГ-22	В-II	110	32	У-14г	1500	2100	1800	СМ-7	340	0,05		1						2				1				1				"Л"	С-2	1.36
ВК-52	В-II	110	32	У-13	1500	2100	1800	СМ-7	340	0,05		1						2				1				1				"Л"	С-2	1.36
ВК-53 ПГ-23	В-II	110	110	У-10г	1500	2100	1800	СМ-7	340	0,05		1						2				1				1				"Л"	С-2	1.36
ВК-54	В-II	110	63	У-13	1500	2100	1800	СМ-7	340	0,05		1						2				1				1				"Л"	С-2	1.36
ВК-55	В-II	63	32	У-13	1500	2100	1800	СМ-7	340	0,05		1						2				1				1				"Л"	С-2	1.36

Взам.инв.N

Подпись и дата

Инв.N подл.

Изм	Кол.уч.	Лист	№док.	Подп.	Дата
Разработал		Бекмагамбетов		С.	
Проверил		Бекмагамбетов		С.	
ГИП		Мусин Е.			

НВ-2021

Разработка проекта-сметной документаций на строительство водопроводных линий под инженерно-коммуникационная инфраструктура Разъезда №402 (МПС) в сельском округе Байгетобе Макатского района Атырауской области

Внутрипоселковый водопровод

Стадия	Лист	Листов
РП	9	11

Таблица водопроводных колодцев (Лист-1)

ТОО SALA ГСЛ №17010994

Формат А2 (420х594)

Таблица выборки основных элементов железобетонных конструкции водопроводных колодцев

Номера колодцев по плану	Марка колодца по грунтовым услов.	Диаметры трубопро-водов, мм		No схемы узла	Диаметр колодца Дк, мм	Полная глубина колодца по про-филю Н1, мм	Высота рабочей части Нр, мм	No строительно-монтажной схемы	Высота горловины с перекрытием hг, мм	Объем бетона на упоры, м3	Расход материалов																				Стремянка.	Объем основных ж.-б. и конструк-бетонных
											Днище			Рабочая часть						Плита перекрытия						Горловина				Тип люка		
											Сборные железобетонные элементы. Серия 3.900.1-14																					
		Ду	dy								ПН10	ПН15	ПН-20	КС10.6	КС20.9	КС15.6	КС15.66	КС15.9	КС15.9а	ПП20-1	ПП10-2	1ПП15-1	1ПП15-2	2ПП15-1	2ПП15-2	КО6	КС7.3	КС7.9	кирпичн. кладка.р.			
1	2	3	4	5	6	7	8	9	10	11	12	13	14	15	16	17	18	19	20	21	22	23	24	25	26	27	28	29	30	31	32	33
ВК-56 ПГ-24	В-II	110	63	У-14г	1500	2100	1800	СМ-7	340	0,05		1						2				1				1				"Л"	С-2	1.36
ВК-57	В-II	63	32	У-13	1500	2100	1800	СМ-7	340	0,05		1						2				1				1				"Л"	С-2	1.36
ВК-58	В-II	110	32	У-13	1500	2100	1800	СМ-7	340	0,05		1						2				1				1				"Л"	С-2	1.36
ВК-59	В-II	63	32	У-13	1500	2100	1800	СМ-7	340	0,05		1						2				1				1				"Л"	С-2	1.36
ВК-60	В-II	63	32	У-13	1500	2100	1800	СМ-7	340	0,05		1						2				1				1				"Л"	С-2	1.36
ВК-61 ПГ-25	В-II	110	63	У-14г	1500	2100	1800	СМ-7	340	0,05		1						2				1				1				"Л"	С-2	1.36
ВК-62	В-II	110	63	У-13	1500	2100	1800	СМ-7	340	0,05		1						2				1				1				"Л"	С-2	1.36
ВК-63	В-II	63	32	У-13	1500	2100	1800	СМ-7	340	0,05		1						2				1				1				"Л"	С-2	1.36
ВК-64 ПГ-26	В-II	110	110	У-10г	1500	2100	1800	СМ-7	340	0,05		1						2				1				1				"Л"	С-2	1.36
ВК-65	В-II	110	63	У-13	1500	2100	1800	СМ-7	340	0,05		1						2				1				1				"Л"	С-2	1.36
ВК-66	В-II	63	32	У-13	1500	2100	1800	СМ-7	340	0,05		1						2				1				1				"Л"	С-2	1.36
ВК-67 ПГ-27	В-II	110	63	У-14г	1500	2100	1800	СМ-7	340	0,05		1						2				1				1				"Л"	С-2	1.36
ВК-68	В-II	63	32	У-13	1500	2100	1800	СМ-7	340	0,05		1						2				1				1				"Л"	С-2	1.36
ВК-69	В-II	110	110	У-13	1500	2100	1800	СМ-7	340	0,05		1						2				1				1				"Л"	С-2	1.36
ВК-70 ПГ-28	В-II	110	63	У-14г	1500	2100	1800	СМ-7	340	0,05		1						2				1				1				"Л"	С-2	1.36
ВК-71	В-II	63	32	У-13	1500	2100	1800	СМ-7	340	0,05		1						2				1				1				"Л"	С-2	1.36
ВК-72	В-II	110	63	У-13	1500	2100	1800	СМ-7	340	0,05		1						2				1				1				"Л"	С-2	1.36
ВК-73	В-II	63	32	У-13	1500	2100	1800	СМ-7	340	0,05		1						2				1				1				"Л"	С-2	1.36
ВК-74 ПГ-29	В-II	110	110	У-14г	1500	2100	1800	СМ-7	340	0,05		1						2				1				1				"Л"	С-2	1.36
ВК-75	В-II	110	63	У-13	1500	2100	1800	СМ-7	340	0,05		1						2				1				1				"Л"	С-2	1.36
ВК-76	В-II	63	32	У-13	1500	2100	1800	СМ-7	340	0,05		1						2				1				1				"Л"	С-2	1.36
ВК-77 ПГ-30	В-II	110	63	У-14г	1500	2100	1800	СМ-7	340	0,05		1						2				1				1				"Л"	С-2	1.36
ВК-78	В-II	63	32	У-13	1500	2100	1800	СМ-7	340	0,05		1						2				1				1				"Л"	С-2	1.36
ВК-79 ПГ-31	В-II	63	63	У-14г	1500	2100	1800	СМ-7	340	0,05		1						2				1				1				"Л"	С-2	1.36
ВК-80	В-II	63	32	У-13	1500	2100	1800	СМ-7	340	0,05		1						2				1				1				"Л"	С-2	1.36
ВК-81	В-II	63	63	У-13	1500	2100	1800	СМ-7	340	0,05		1						2				1				1				"Л"	С-2	1.36
ВК-82	В-II	63	32	У-13	1500	2100	1800	СМ-7	340	0,05		1						2				1				1				"Л"	С-2	1.36
ВК-83 ПГ-32	В-II	110	110	У-10г	1500	2100	1800	СМ-7	340	0,05		1						2				1				1				"Л"	С-2	1.36
ВК-84	В-II	110	63	У-13	1500	2100	1800	СМ-7	340	0,05		1						2				1				1				"Л"	С-2	1.36
ВК-85	В-II	63	32	У-13	1500	2100	1800	СМ-7	340	0,05		1						2				1				1				"Л"	С-2	1.36
ВК-86 ПГ-32	В-II	110	63	У-14г	1500	2100	1800	СМ-7	340	0,05		1						2				1				1				"Л"	С-2	1.36
ВК-87	В-II	63	32	У-13	1500	2100	1800	СМ-7	340	0,05		1						2				1				1				"Л"	С-2	1.36
ВК-88	В-II	63	32	У-13	1500	2100	1800	СМ-7	340	0,05		1						2				1				1				"Л"	С-2	1.36
ВК-89	В-II	63	32	У-13	1500	2100	1800	СМ-7	340	0,05		1						2				1				1				"Л"	С-2	1.36
ВК-90 ПГ-33	В-II	63	32	У-14г	1500	2100	1800	СМ-7	340	0,05		1						2				1				1				"Л"	С-2	1.36
ВК-91	В-II	63	32	У-13	1500	2100	1800	СМ-7	340	0,05		1						2				1				1				"Л"	С-2	1.36
ВК-92	В-II	63	32	У-13	1500	2100	1800	СМ-7	340	0,05		1						2				1				1				"Л"	С-2	1.36
ВК-93	В-II	63	32	У-13	1500	2100	1800	СМ-7	340	0,05		1						2				1				1				"Л"	С-2	1.36
ВК-94 ПГ-34	В-II	63	32	У-14г	1500	2100	1800	СМ-7	340	0,05		1						2				1				1				"Л"	С-2	1.36
ВК-95	В-II	63	32	У-13	1500	2100	1800	СМ-7	340	0,05		1						2				1				1				"Л"	С-2	1.36
ВК-96	В-II	63	32	У-13	1500	2100	1800	СМ-7	340	0,05		1						2				1				1				"Л"	С-2	1.36
ВК-97 ПГ-35	В-II	63	32	У-14г	1500	2100	1800	СМ-7	340	0,05		1						2				1				1				"Л"	С-2	1.36
ВК-98	В-II	63	32	У-13	1500	2100	1800	СМ-7	340	0,05		1						2				1				1				"Л"	С-2	1.36
ВК-98	В-II	63	32	У-13	1500	2100	1800	СМ-7	340	0,05		1						2				1				1				"Л"	С-2	1.36
ВК-100	В-II	63	32	У-13	1500	2100	1800	СМ-7	340	0,05		1						2				1				1				"Л"	С-2	1.36
ВК-101 ПГ-36	В-II	110	63	У-14г	1500	2100	1800	СМ-7	340	0,05		1						2				1				1				"Л"	С-2	1.36
ВК-102	В-II	63	32	У-13	1500	2100	1800	СМ-7	340	0,05		1						2				1				1				"Л"	С-2	1.36
ВК-103 ПГ-37	В-II	63	63	У-14г	1500	2100	1800	СМ-7	340	0,05		1						2				1				1				"Л"	С-2	1.36
ВК-104	В-II	63	32	У-13	1500	2100	1800	СМ-7	340	0,05		1						2				1				1				"Л"	С-2	1.36
																														Итого:		141.44

Взам.инв.N

Подпись и дата

Инв.N подл.

Изм	Кол.уч.	Лист	№док.	Подп.	Дата
Разработал		Бекмагамбетов		С.	
Проверил		Бекмагамбетов		С.	
ГИП		Мусин Е.			

НВ-2021

Разработка проекта-сметной документаций на строительство водопроводных линий под инженерно-коммуникационная инфраструктура Разъезда №402 (МПС) в сельском округе Байгетобе Макатского района Атырауской области

Внутрипоселковый водопровод

Стадия	Лист	Листов
РП	10	11

Таблица водопроводных колодцев (Лист-2)

ТОО SALA ГСЛ №17010994

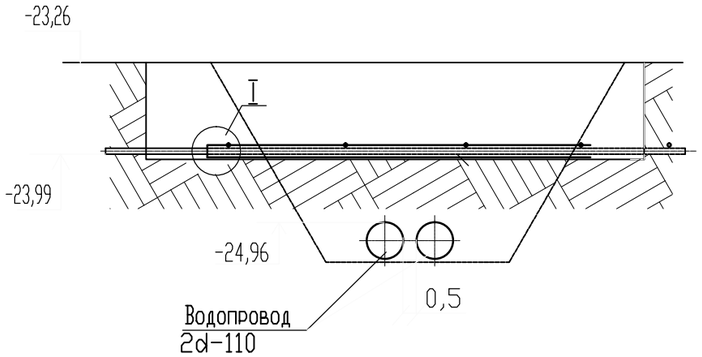

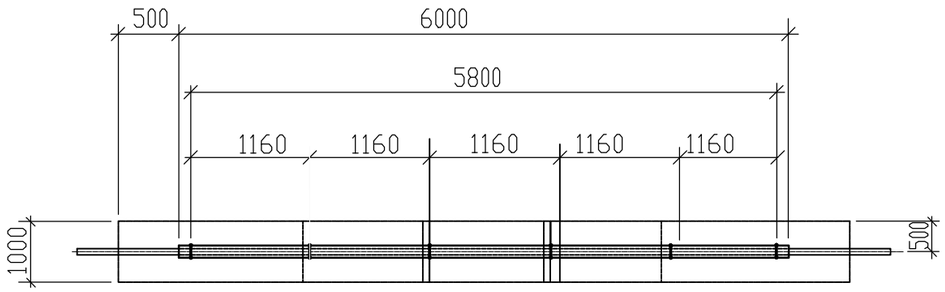

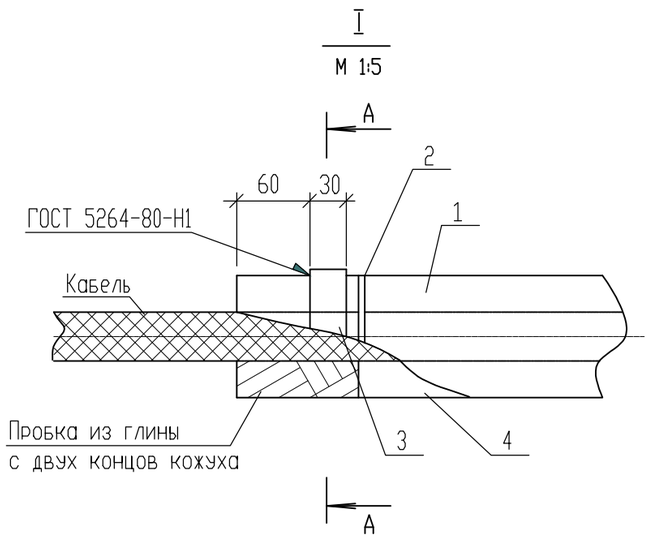

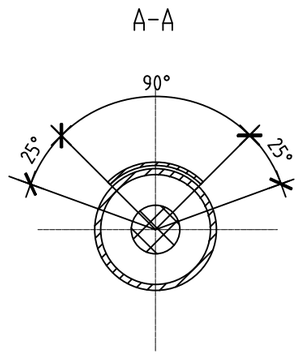

СПЕЦИФИКАЦИЯ

# поз.	Обозначение	Наименование	Кол-во	Масса ед. кг	Примечания
1	ГОСТ 10704-91	Труба 108х3,0 L=6000	1	38,85	
2	ГОСТ 3282-74	Проволока 2-04	6	0,04	м
3	ГОСТ 6009-74	Лента 30х2 L=140	6	0,06	
4	ГОСТ 9812-74	Битум	60	—	кг

Указания о последовательности работ

1 Вырезать по образующей одну четверть трубы защитного кожуха, к меньшей части приварить упоры (поз.3)

2 В обе части защитного кожуха налить битумное покрытие, применяемое для протикоррозионной изоляции газопровода: в меньшую - до краев; в большую - на 25-30 мм, предварительно заложив концы глиной.

3 Откопать кабель и тщательно очистить его от земли.

4 После затвердения битумного покрытия большую часть кожуха подвести под кабель, устатовить вырезом вверх, заложить конци глиной, залить битумным покрытием, наложить меньшую часть защитного кожуха, скрутить проволокой.

5 Собранный защитный кожух, с заключенным в него кабелем, покрыть сверху битумным покрытием.

6 Засыпать концызащитного кожуха по 1,0 - 1,5м с тщательным уплотнением грунта.

7 Работы по строительству газопровода, включая рытье траншееи под газопровод, производить только после установки защитного кожуха.

8. Отметки даны до верха футляра

Изм	Кол.уч.	Лист	№док.	Подп.	Дата	НВ-2021		
						Разработка проекта-сметной документаций на строительство водопроводных линий под инженерно-коммуникационная инфраструктура Разъезда №402 (МПС) в сельском округе Байгетобе Макатского района Атырауской области		
Разработал		Бекмагамбетов		С. Бек		Внутрипоселковый водопровод	Стадия	Лист	Листов
							РП	11	11
Проверил		Бекмагамбетов		С. Бек		Узел защиты подземного кабеля	ТОО SALA ГСЛ №17010994		
ГИП		Мусин Е.							

Позиция.	Наименование и техническая характеристика.	Тип, марка, обозначение документа, опросного листа.	Код оборудования, изделия материала.	Завод-изготовитель.	Единица измерения.	Количество.	Масса единицы, кг.	Примечание.
1	2	3	4	5	6	7	8	9
	Водопровод В1.							
	Труба полиэтиленовая ПНД Ф 110 С "Питьевая", SDR 26-Ф110х4.2	СТ РК ИСО 4427-2004		Атырауский завод	м	7310	1.419	
	Труба полиэтиленовая ПНД Ф 63 С "Питьевая", SDR 26-Ф63х2.5	СТ РК ИСО 4427-2004		полиэтиленовых труб.	м	1040	0,492	
	Труба полиэтиленовая ПНД Ф 32 С "Питьевая", SDR 26-Ф32х1.2	СТ РК ИСО 4427-2004			м	7230	0,12	
	Задвижка с ПЭ концами Ф 100/110 PN10/16	AVP-KZ 4801108000000		"Chevron Texaco"	шт	45	44.80	
	Задвижка с ПЭ концами Ф 50/63 PN10/16	AVK-DK 3606380163		"Chevron Texaco"	шт	6		
	Вентиль Ø 32-16	15ч8п2			шт	170	5.80	
	Втулка под фланец ПНД Ø 110 мм "С".	ТУ 6-19-213-83		Атырауский завод	шт	107	0.45	
	Свободный фланец ПНД Ø 110 мм "С".	ТУ6-19-213-83		полиэтиленовых труб.	шт	107	0.250	
	Втулка под фланец ПНД Ø 63 мм "С".	ТУ 6-19-213-83		Атырауский завод	шт	22	0.45	
	Свободный фланец ПНД Ø 63 мм "С".	ТУ6-19-213-83		полиэтиленовых труб.	шт	22	0.250	
	Пожарный гидрант "ПГ-3000".	ГОСТ 8020-85*Е		Талдыкурганский завод коммунального хозяйства.	компл.	37	116.0	
	Отвод 90° ПНД 110 "С"	ТУ6-19-213-83		Атырауский завод	шт	1	-	
	Отвод 90° ПНД 63 "С"	ТУ6-19-213-83		полиэтиленовых	шт	4	-	
	Отвод 90° ПНД 32 "С"	ТУ6-19-213-83		" Chevron Texaco"	шт	170	-	
	Вентиль для измерения давления Ø15				шт	1	-	
	Тройник ПНД Ø 350х110 мм "С".	ТУ6-19-213-83		Атырауский завод	шт	1	-	
	Тройник ПНД Ø 110х110 мм "С".	ТУ6-19-213-83		Атырауский завод	шт	11	-	
	Тройник ПНД Ø 110х63 мм "С".	ТУ6-19-213-83		полиэтиленовых труб.	шт	20	-	
	Тройник ПНД Ø 110х32 мм "С".	ТУ6-19-213-83		" Chevron Texaco"	шт	56	-	
	Тройник ПНД Ø 110х15 мм "С".	ТУ6-19-213-83		Атырауский завод	шт	1	-	

Взам.инв.N

Подпись и дата

Инв.N подл.

Изм	Кол.уч.	Лист	№док.	Подп.	Дата
Разработал		Бекмагамбетов С.			
Проверил		Бекмагамбетов С.			
ГИП		Мусин Е.			

НВ.СО-2021

Разработка проекта-сметной документаций на строительство водопроводных линий под инженерно-коммуникационная инфраструктура Разъезда №402 (МПС) в сельском округе Байгетобе Макатского района Атырауской области

Наружные сети водоснабжения

Стадия	Лист	Листов
РП	1	2

Спецификация оборудования

ТОО SALA ГСЛ №17010994

Формат А3

Позиция.	Наименование и техническая характеристика.	Тип, марка, обозначение документа, опросного листа.	Код оборудования, изделия материала.	Завод-изготовитель.	Единица измере-ния.	Колич-чество.	Масса единицы, кг.	Примечание.
1	2	3	4	5	6	7	8	9
	Тройник ПНД Ø 63х63 мм "С".	ТУ6-19-213-83		Атырауский завод	шт	26	-	
	Тройник ПНД Ø 63х32 мм "С".	ТУ6-19-213-83		полиэтиленовых труб.	шт	24	-	
	Тройник ПНД Ø 32х32 мм "С".	ТУ6-19-213-83		" Chevron Texaco"	шт	199	-	
	Тройник ППТФ 100х100	ГОСТ 5525-88*		Атырауский завод	шт	32	-	
	Тройник ППТФ 50х50			полиэтиленовых труб.	шт	5	-	
	Тройник ППКФ 100х100	ГОСТ 5525-88*		" Chevron Texaco"	шт	1	-	
	Переводник Ø 110х63 мм				шт	7	-	
	Переводник Ø 63х32 мм				шт	44	-	
	Заглушка ст. 110 мм "С".	ТУ6-19-213-83			шт	17	-	
	Заглушка ПЭ 63 мм "С".				шт	9	-	
	Заглушка ПЭ 32 мм "С".				шт	340	-	
	Гайка М 16	ГОСТ 5915-70*		Атырау Нефтемаш.	шт	1032	0,033	
	Болт М 16х80	ГОСТ 7798-70*		Атырау Нефтемаш.	шт	1032	0,147	
	Колодец водопроводный из сборных ж.-б. колец Ø 1.5 м	ГОСТ 8020-90			шт/м	104	-	
	Люк чугунный "легкий" "ЛВ"	ГОСТ 3634-99			шт	104	65,0	
	Отмостка вокруг люка колодца из бетона марки В-15.					55,12	-	
	Стремянки, устанавливаемые в колодцах.	С - 2			шт	104	17,08	
	Указательный знак "Пожарный водоисточник".				шт	37	-	
	Обмазка наружных поверхностей колодца горячим битумом за 2 раза.					1300,0	-	за 1 раза.
	Труба-футляр ПЭ d-315х15.0 L-15.0м, SDR 21				шт	3		открытым способом
	Труба-футляр ПЭ d-315х15.0 L-14.0м, SDR 21				шт	11		открытым способом
	Труба-футляр ПЭ d-315х15.0 L-13,0м, SDR 21				шт	8		открытым способом
	Труба-футляр ПЭ d-315х15.0 L-12,0м, SDR 21				шт	4		открытым способом
	Труба-футляр ПЭ d-315х15.0 L-11,0м, SDR 21				шт	8		открытым способом
	Труба-футляр ПЭ d-315х15.0 L-10,0м, SDR 21				шт	2		открытым способом
	Труба-футляр ПЭ d-315х15.0 L-9,0м, SDR 21				шт	1		открытым способом
	Труба-футляр ПЭ d-250х9.5 L-12,0м, SDR 21				шт	6		открытым способом
	Труба-футляр ПЭ d-250х9.5 L-9,0м, SDR 21				шт	15		открытым способом
	Пересечение с ВОЛС	см.лист-8						

Взам.инв.N

Подпись и дата

Инв.N подл.

Позиция.	Наименование и техническая характеристика.	Тип, марка, обозначение документа, опросного листа.	Код оборудования, изделия материала.	Завод-изготовитель.	Единица измере-ния.	Колич-чество.	Масса единицы, кг.	Примечание.
1	2	3	4	5	6	7	8	9
	Внутренний водопровод В1.							
	Труба полиэтиленовая ПНД Ø 15 С "Питьевая".	ТУ 75 00 РК 38584618-ТОО-01-2002		Атырауский завод	м	2	-	
				полиэтиленовых труб.				
				" Chevron Texaco"				
	Переходник ПНД 32/15 мм "С".	ТУ6-19-213-83			шт	1	-	
	Вентиль Ø 15-16	15ч8п2			шт	1	-	
	Счетчик крыльчатый холодной воды, ГОСТ 6019-83*.	ВСКМ-15.			шт	1	-	

Примечание:

Спецификация дана на 1 жилой дом,
всего жилых домов -340.

Изм	Кол.уч.	Лист	№док.	Подп.	Дата
Разработал		Бекмагамбетов С.			
Проверил		Бекмагамбетов С.			
ГИП		Мусин Е.			

НВ.СО-2021

Разработка проекта-сметной документаций на строительство водопроводных линий под инженерно-коммуникационная инфраструктура Разъезда №402 (МПС) в сельском округе Байгетобе Макатского района Атырауской области

Наружные сети водоснабжения

Стадия	Лист	Листов
РП	1	1

Спецификация оборудования

ТОО SALA ГСЛ №17010994

Взам.инв.N

Подпись и дата

Инв.N подл.

Формат А3