Жауапкершілігі шектеулі серіктестігі

SALA

Товарищество с ограниченной ответственности

Мемлекеттік лицензия №14007826 от 30.05.2014г. Государственная лицензия
БИН 060840005001 , р/с № KZ25826E0KZTD2002234, БИК 191201783, в АО АТФ Банк

Атырау қаласы,Рембаза поселкісі, Гайдар көшесі 36, 2-ші қабат Тел./факс +7(7122)285005 г.Атырау, пос.Рембаза, ул.Гайдара 36, 2-этаж.
Проектирование, Инжиниринг, Строительство

РАБОЧИЙ ПРОЕКТ

«РАЗРАБОТКА ПРОЕКТНО-СМЕТНОЙ ДОКУМЕНТАЦИИ НА КАПРЕМОНТ ПЕРРОНА ВОКЗАЛА В ПОС. ДОССОР МАКАТСКОГО РАЙОНА АТЫРАУСКОЙ ОБЛАСТИ»

АРХИТЕКТУРНО-СТРОИТЕЛЬНОЕ РЕШЕНИЕ (АС)

г. Атырау 2019 г.

Жауапкершілігі шектеулі серіктестігі

SALA

Товарищество с ограниченной ответственности

Мемлекеттік лицензия №14007826 от 30.05.2014г. Государственная лицензия
БИН 060840005001 , р/с № KZ25826E0KZTD2002234, БИК 191201783, в АО АТФ Банк

Атырау қаласы,Рембаза поселкісі, Гайдар көшесі 36, 2-ші қабат Тел./факс +7(7122)285005 г.Атырау, пос.Рембаза, ул.Гайдара 36, 2-этаж.
Проектирование, Инжиниринг, Строительство

РАБОЧИЙ ПРОЕКТ

«РАЗРАБОТКА ПРОЕКТНО-СМЕТНОЙ ДОКУМЕНТАЦИИ НА КАПРЕМОНТ ПЕРРОНА ВОКЗАЛА В ПОС. ДОССОР МАКАТСКОГО РАЙОНА АТЫРАУСКОЙ ОБЛАСТИ»

АРХИТЕКТУРНО-СТРОИТЕЛЬНОЕ РЕШЕНИЕ (АС)

Директор **Амантурлы Ж.А.**

Главный инженер проекта **Айтбаев Е. К.**

г. Атырау 2019 г.

ВЕДОМОСТЬ ОСНОВНОГО КОМПЛЕКТА РАБОЧИХ ЧЕРТЕЖЕЙ

ОБОЗНАЧЕНИЕ	НАИМЕНОВАНИЕ	ПРИМЕЧАНИЕ
ПЗ	ПОЯСНИТЕЛЬНАЯ ЗАПИСКА	

ВЕДОМОСТЬ ССЫЛОЧНЫХ И ПРИЛАГАЕМЫХ ДОКУМЕНТОВ

ОБОЗНАЧЕНИЕ	НАИМЕНОВАНИЕ	ПРИМЕЧАНИЕ
СНиП 2.01.07–89	НАГРУЗКИ И ВОЗДЕЙСТВИЯ	
СНиП II–3–79(1998)	СТРОИТЕЛЬНАЯ ТЕПЛОТЕХНИКА	
ГОСТ 11214–86	ОКНА И ДВЕРИ ДЕРЕВЯННЫЕ ДЛЯ	
	ЖИЛЫХ И ОБЩЕСТВЕННЫХ ЗДАНИИ	

ВЕДОМОСТЬ ЧЕРТЕЖЕЙ ЭСКИЗНОГО ПРОЕКТА

ЛИСТ	НАИМЕНОВАНИЕ	ПРИМЕЧАНИЕ
1	ОБЩИЕ ДАННЫЕ, ПОЯСНИТЕЛЬНАЯ ЗАПИСКА	
2	ПЛАН ПЕРРОНА	
3	СЕЧЕНИЕ 1–1	
4	СЕЧЕНИЕ 2–2	
5	СЕЧЕНИЕ 3–3	
6	СЕЧЕНИЕ 4–4	
7	СЕЧЕНИЕ 5–5; 6–6	
8	СЕЧЕНИЕ 7–7; 8–8	
9	СЕЧЕНИЕ 9–9	
10	СЕЧЕНИЕ 10–10	

ПОЯСНИТЕЛЬНАЯ ЗАПИСКА

1. ОБЩАЯ ЧАСТЬ

ОБЛАСТЬ ПРИМЕНЕНИЯ ПРОЕКТА IV–Г КЛИМАТИЧЕСКИЙ ПОДРАЙОН С РАСЧЕТНОЙ ЗИМНЕЙ ТЕМПЕРАТУРОЙ НАРУЖНОГО ВОХДУХА –МИНУС 25° ,ВЕСОМ СНЕГОВОГО ПОКРОВА –0,5 КПа, И ВЕТРОВЫМ ДАВЛЕНИЕМ–0,38 КПа. СТРОИТЕЛЬСТВО ЗДАНИЯ ПРЕДУСМОТРЕНО НА НЕПРОСАДОЧНЫХ И НЕНАБУХАЮЩИХ ГРУНТАХ ПРИ ВЫСОКОМ УРОВНЕ ГРУНТОВЫХ ВОД h=0,5м.

2. АРХИТЕКТУРНО–КОНСТРУКТИВНЫЕ РЕШЕНИЯ

ЭСКИЗНЫЙ ПРОЕКТ "КАПИТАЛЬНОГО РЕМОНТА ПЕРРОНА НА ЖЕЛЕЗНО–ДОРОЖНОМ ВОКЗАЛЕ РАЗРАБОТАН ДЛЯ пос.ДОССОР. ПРОЕКТОМ ПРЕДУСМОТРЕН ПОДЬЕМ ПЕРРОНА НА 1,2м ДЛЯ УДОБСТВА ПАССАЖИРОВ И ОБСЛУЖИВАЮЩЕГО ПЕРСОНАЛА. ПОДЬЕМ ПЕРРОНА ВЫПОЛНЯЕТСЯ ПЛИТАМИ ПЕРЕКРЫТИЯ ДЛИНОЙ 4м НА БЕТОННЫХ ОСНОВАНИЯХ. ТАКЖЕ ДЛЯ ОСВЕЩЕНИЯ ЗАПРОЕКТИРОВАНЫ СТОЛБЫ ОСВЕЩЕНИЯ С ЛАМПАМИ ТИПА "LED". ДЛЯ УДОБСТВА ПАССАЖИРОВ БУДУТ УСТАНОВЛЕНЫ УЛИЧНЫЕ СКАМЕЙКИ, УРНЫ И НАВЕС.

ПРОЕКТ РАЗРАБОТАН В СООТВЕТСТВИИ С ДЕЙСТВУЮЩИМИ НОРМАМИ И ПРАВИЛАМИ И ПРЕДУСМАТРИВАЕТ МЕРОПРИЯТИЯ, ОБЕСПЕЧИВАЮЩИЕ ВЗРЫВНУЮ, ВЗРЫВНО–ПОЖАРНУЮ И ПОЖАРНУЮ БЕЗОПАСНОСТЬ ПРИ ЭКСПЛУАТАЦИИ ЗДАНИЙ И СООРУЖЕНИЙ, ПРИ СОБЛЮДЕНИИ ПРЕДУСМОТРЕННЫХ ПРОЕКТОМ НОРМ.

ГЛАВНЫЙ ИНЖЕНЕР ПРОЕКТА: АГИСОВ Т.А.

ВЗАМ. ИНВ. N | ПОДП. И ДАТА | ИНВ. N ПОДЛ.

Изм	Кол.уч	Лист	№ док.	Подпись	Дата	–АС		
						Капитальный ремонт перрона вокзала в пос.Доссор, Макатского района, Атырауской области		
Разраб.		Кадыров Д.				Перрон в пос. Доссор	Стадия	Лист	Листов
Пров.		Айтбаев Е.					РП	1	
ГИП		Агисов Т.				Общие данные	SALA		

ФОРМАТ А3

Перон

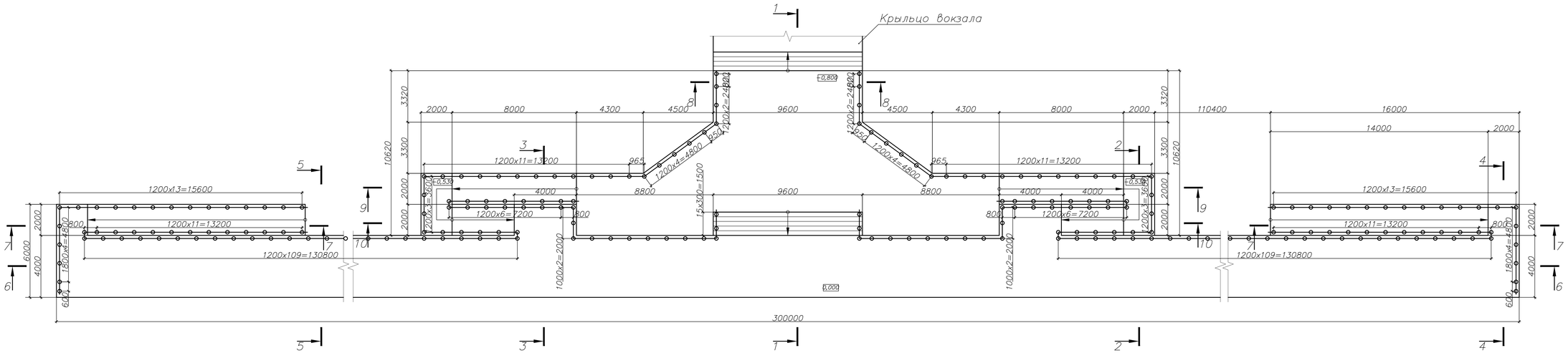

Спецификация материалов

Марка. Поз	Обозначение	Наименование	Кол.	Масса ед.кг	Примеч.	Марка. Поз	Обозначение	Наименование	Кол.	Масса ед.кг	Примеч.
1	ТУ 640 РК 39003606 ЗАО-01-99	Тротуарная плитка 2К2,7	1560		м 2	16	ГОСТ 23279 – 85	4С 5Вр1–100/5Вр1–100 172 м2	1	530,0	
2		Стяжка выравнивающая М200	1560		м 2	17	ГОСТ 23279 – 85	4С 5Вр1–100/5Вр1–100 2640х62	1	42,50	
3	ГОСТ 25192–82	Бетон В15, W8, F200	320		м 3	18	ГОСТ 23279 – 85	4С 5Вр1–100/5Вр1–100 395х195	2	24,2	48,4
4	ГОСТ 8267–93	Щебень	330		м 3	19	ГОСТ 23279 – 85	4С 5Вр1–100/5Вр1–100 1100х75	2	26,30	52,60
5	ГОСТ 10704–91	Труба ø 32х2,5, L=0,61 мм	394	1,11	5434,34	20	ГОСТ 23279 – 85	4С 5Вр1–100/5Вр1–100 450х195	2	27,40	54,80
6	ГОСТ 10704–91	Труба ø 32х2,5, L=0,29 мм	394	0,528	208,032	21	ГОСТ 23279 – 85	4С 5Вр1–100/5Вр1–100 850х140	2	36,70	73,4
7	ГОСТ 10704–91	Труба ø 32х2,5, L=930,0п.м.	1	1692,6		22	ГОСТ 23279 – 85	4С 5Вр1–100/5Вр1–100 850х195	2	51,75	103,50
8	ГОСТ 5781–82	22–А–III (А400), L=300,0 м	6	894,00	5364,00	23	ГОСТ 23279 – 85	4С 5Вр1–100/5Вр1–100 850х46	2	12,58	25,16
9	ГОСТ 5781–82	8–А–III (А400), L=350 мм	1000	0,139	139,00	24	ГОСТ 23279 – 85	4С 5Вр1–100/5Вр1–100 1650х195	2	100,46	200,92
10	ГОСТ 5781–82	8–А–III (А400), L=2860 мм	1000	1,130	1130,0	25	ГОСТ 23279 – 85	4С 5Вр1–100/5Вр1–100 195х46	2	3,0	6,0
11	ГОСТ 23279 – 85	4С 5Вр1–100/5Вр1–100 29995х395	1	1961,4		26	ГОСТ 23279 – 85	4С 5Вр1–100/5Вр1–100 195х140	2	8,52	17,04
12	ГОСТ 23279 – 85	4С 5Вр1–100/5Вр1–100 29995х140	2	687,0	1374,0						
13	ГОСТ 23279 – 85	4С 5Вр1–100/5Вр1–100 395х140	2	17,16	34,32			ЗД–1 (кол–во – 398 шт)			
14	ГОСТ 23279 – 85	4С 5Вр1–100/5Вр1–100 960х185	1	55,50		27	ГОСТ 19903–74*	– 80х80х6	1	0,3	
15	ГОСТ 23279 – 85	4С 5Вр1–100/5Вр1–100 145х140	2	6,34	12,68	28	ГОСТ 5781–82	ø8 А–III L=130	2	0,051	0,102

Взам. инв. №

Подп. и дата

Инв. № подл.

11–11 (398 мест)

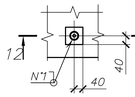

12–12

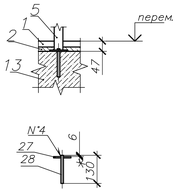

ЗД–1

поз. 27

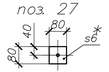

поз. 9

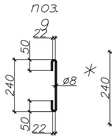

поз. 10

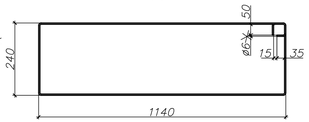

Примечания:

1. При устройстве цем.песч. стяжек поверхность нижележащего покрытия необходимо тщательно очистить от грязи и пыли, увлажнить водой (без видимых скоплений воды) и прогрунтовать цементным молоком состава 1:2 (цем вода), чтобы предотвратить чрезмерное отсасывание влаги из раствора и тем самым повысить прочность стяжки.
2. Все поверхности бетонных элементов, соприкасающиеся с грунтом, обмазать горячим битумом за 2 раза.
3. Боковые поверхности крылец, пандуса и поверхности цветника елового бордюр оштукатурить под "шубу" – 1,5 м².
4. Сварные швы выполнять по ГОСТ 5264–80*, электродами типа Э–42 по ГОСТ 9467–75*, ГОСТ4771–76*.
5. Высоту катета сварного шва принимать по наименьшей толщине сваривавемых деталей.
6. Поверхность конструкций очистить от окалин, ржавчина и окрасить эмалью ПФ –1189 за два раза по грунтовке ГФ–021 ГОСТ 25129–82.
7. Данный лист смотреть совместно с листами АС.

Изм.	Кол.уч.	Лист	№док.	Подпись	Дата		
Разраб.		Коррой Д.				Капитальный ремонт перрона вокзала в пос.Доссор Макатского района, Атырауской области	–АС
Пров.		Алтабаев Е.				Перрон в пос. Доссор	Стадия: РП; Лист: 2; Листов:
ГИП		Аюсов Т.				Перрон	SALA

ФОРМАТ А2х4

1—1

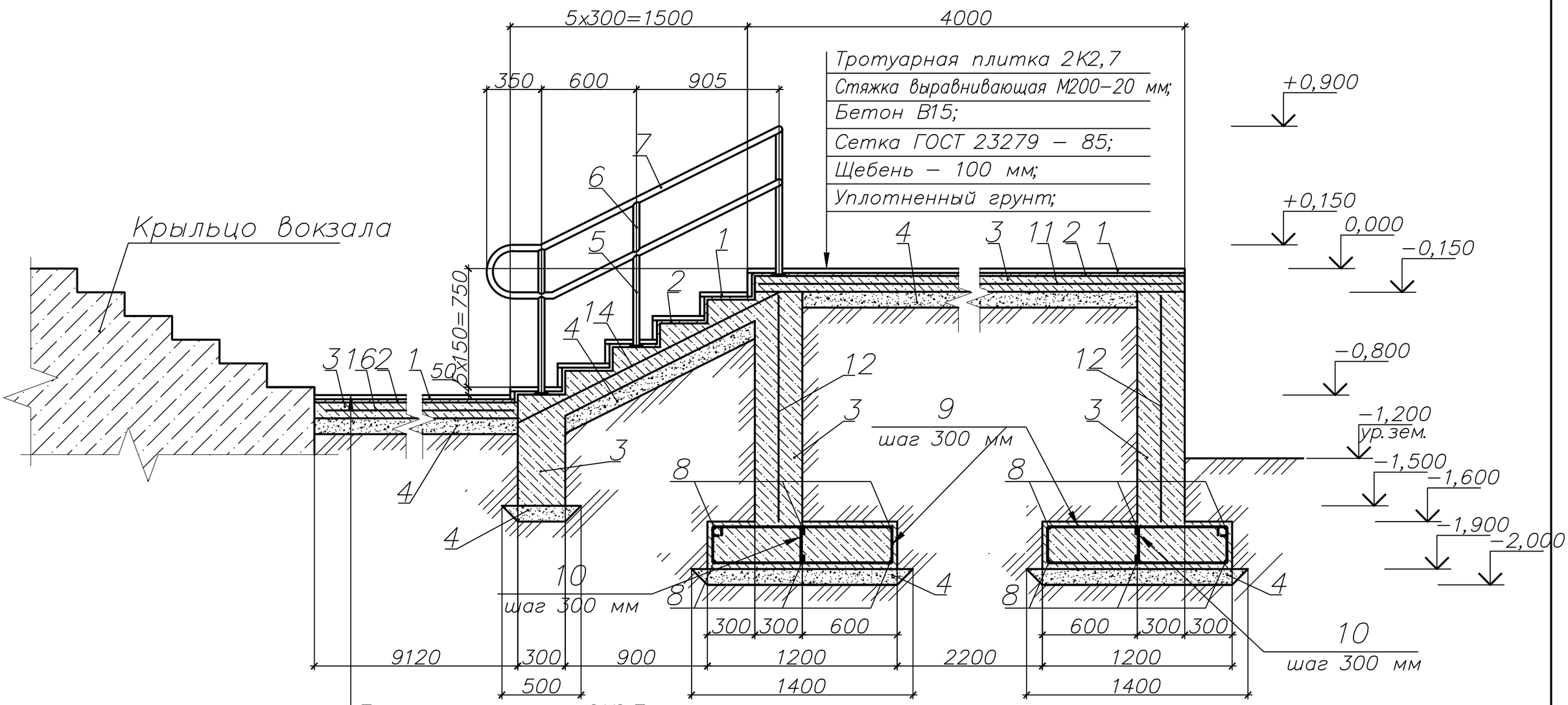

Тротуарная плитка 2К2,7
Стяжка выравнивающая М200–20 мм;
Бетон В15;
Сетка ГОСТ 23279 – 85;
Щебень – 100 мм;
Уплотненный грунт;

Примечания:

1. При устройстве цем.песч. стяжек поверхность нижележащего покрытия необходимо тщательно очистить от грязи и пыли, увлажнить водой (без видимых скоплений воды) и прогрунтовать цементным молоком состава 1:2 (цем: вода), чтобы предотвратить чрезмерное отсасывание влаги из раствора и тем самым повысить прочность стяжки.
2. Все поверхности бетонных элементов, соприкасающиеся с грунтом, обмазать горячим битумом за 2 раза.
3. Данный лист смотреть совместно с листами АС.

Изм	Кол.уч	Лист	№ док.	Подпись	Дата	–АС		
						Капитальный ремонт перрона вокзала в пос.Доссор, Макатского района, Атырауской области		
Разраб.		Кадыров Д.				Перрон в пос. Доссор	Стадия	Лист	Листов
Пров.		Айтбаев Е.					РП	3	
ГИП		Агисов Т.				Сечение 1–1	SALA		

Взам. инв. №

Подп. и дата

Инв. № подл.

ФОРМАТ А3

2–2

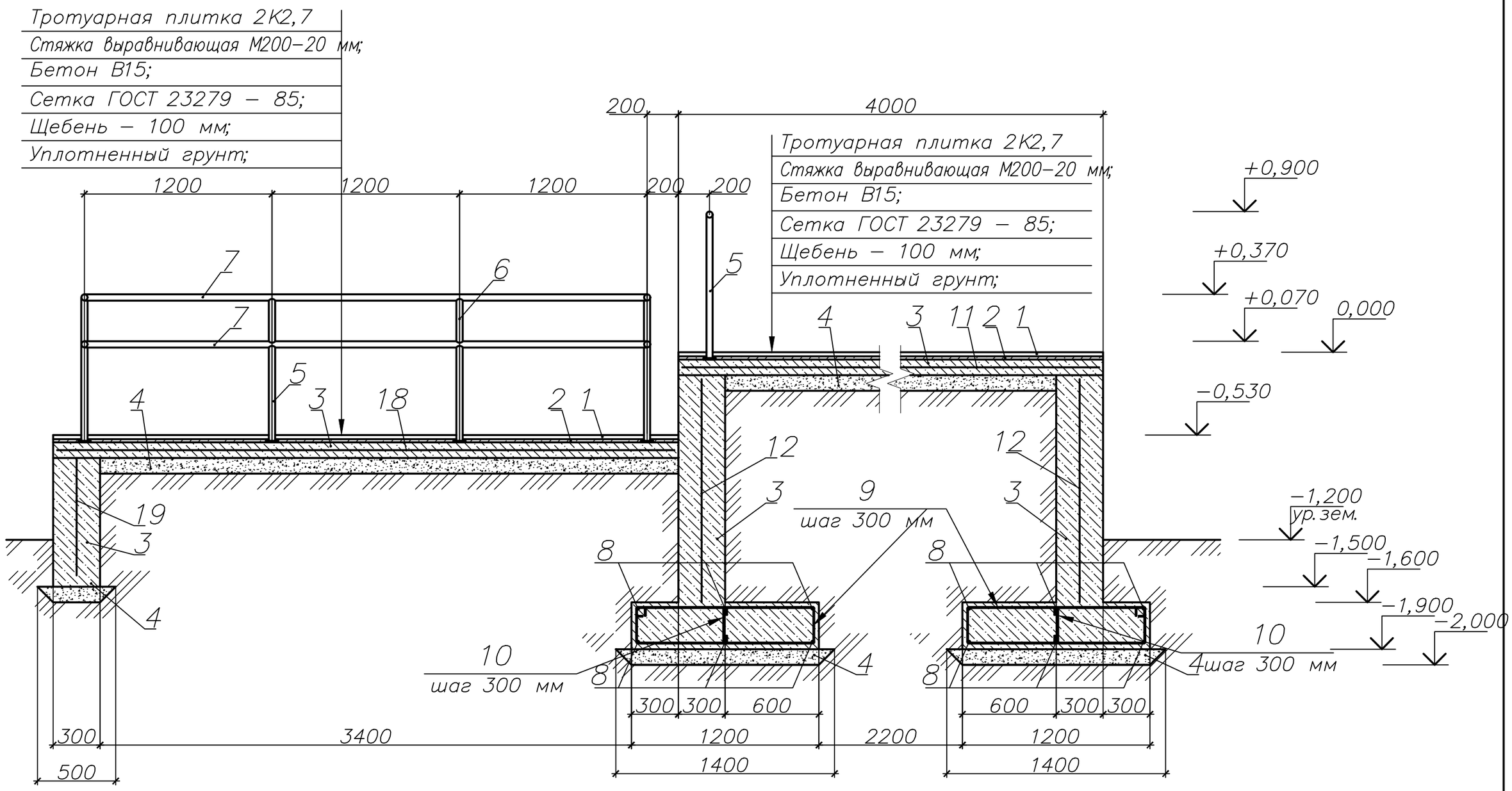

Примечания:

1. При устройстве цем. песч. стяжек поверхность нижележащего покрытия необходимо тщательно очистить от грязи и пыли, увлажнить водой (без видимых скоплений воды) и прогрунтовать цементным молоком состава 1:2 (цем: вода), чтобы предотвратить чрезмерное отсасывание влаги из раствора и тем самым повысить прочность стяжки.
2. Все поверхности бетонных элементов, соприкасающиеся с грунтом, обмазать горячим битумом за 2 раза.
3. Данный лист смотреть совместно с листами АС.

Изм	Кол. уч	Лист	№ док.	Подпись	Дата	–АС		
						Капитальный ремонт перрона вокзала в пос. Доссор, Макатского района, Атырауской области		
Разраб.		Кадыров Д.				Перрон в пос. Доссор	Стадия	Лист	Листов
Пров.		Айтбаев Е.					РП	4	
ГИП		Агисов Т.				Сечение 2–2	SALA		

Взам. инв. №

Подп. и дата

Инв. № подл.

ФОРМАТ А3

3–3

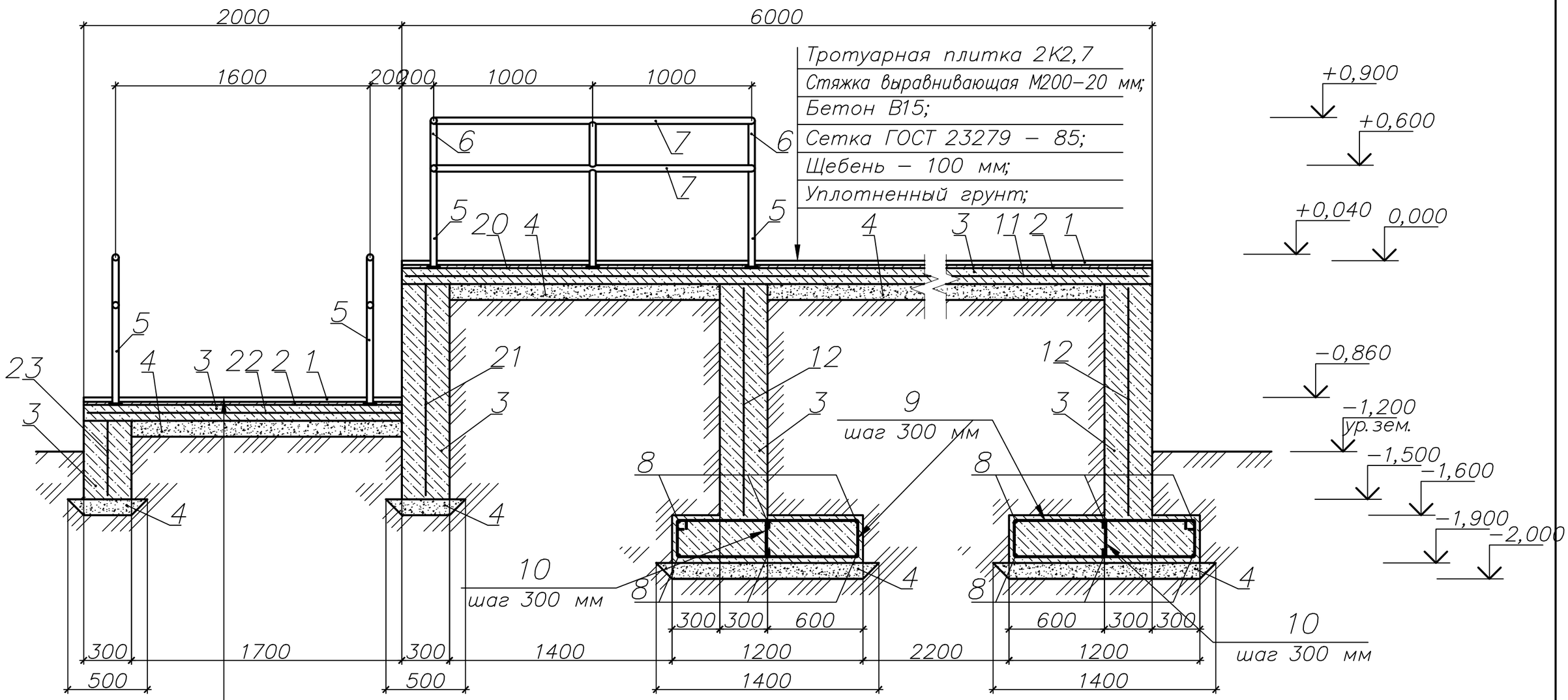

Тротуарная плитка 2К2,7
Стяжка выравнивающая М200–20 мм;
Бетон В15;
Сетка ГОСТ 23279 – 85;
Щебень – 100 мм;
Уплотненный грунт;

Примечания:

1. При устройстве цем.песч. стяжек поверхность нижележащего покрытия необходимо тщательно очистить от грязи и пыли, увлажнить водой (без видимых скоплений воды) и прогрунтовать цементным молоком состава 1:2 (цем: вода), чтобы предотвратить чрезмерное отсасывание влаги из раствора и тем самым повысить прочность стяжки.
2. Все поверхности бетонных элементов, соприкасающиеся с грунтом, обмазать горячим битумом за 2 раза.
3. Данный лист смотреть совместно с листами АС.

Изм	Кол.уч	Лист	№ док.	Подпись	Дата	–АС		
						Капитальный ремонт перрона вокзала в пос.Доссор, Макатского района, Атырауской области		
Разраб.		Кадыров Д.				Перрон в пос. Доссор	Стадия	Лист	Листов
Пров.		Айтбаев Е.					РП	5	
ГИП		Агисов Т.				Сечение 3–3	SALA		

Взам. инв. N°

Подп. и дата

Инв. N° подл.

ФОРМАТ А3

4—4

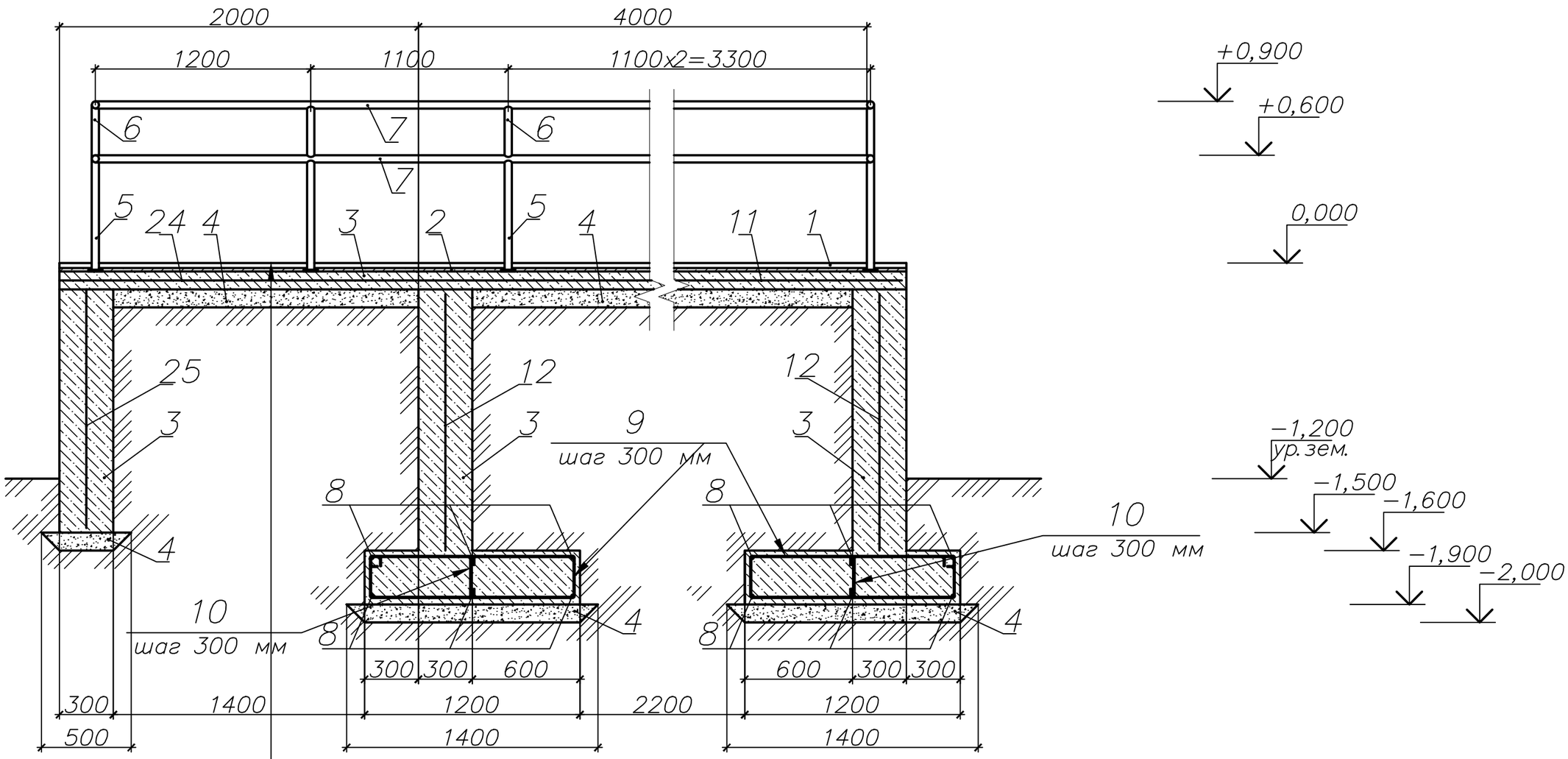

Тротуарная плитка 2К2,7
Стяжка выравнивающая М200–20 мм;
Бетон В15;
Сетка ГОСТ 23279 – 85;
Щебень – 100 мм;
Уплотненный грунт;

Примечания:

1. При устройстве цем.песч. стяжек поверхность нижележащего покрытия необходимо тщательно очистить от грязи и пыли, увлажнить водой (без видимых скоплений воды) и прогрунтовать цементным молоком состава 1:2 (цем: вода), чтобы предотвратить чрезмерное отсасывание влаги из раствора и тем самым повысить прочность стяжки.
2. Все поверхности бетонных элементов, соприкасающиеся с грунтом, обмазать горячим битумом за 2 раза.
3. Данный лист смотреть совместно с листами АС.

Изм	Кол.уч	Лист	№ док.	Подпись	Дата	–АС		
						Капитальный ремонт перрона вокзала в пос.Доссор, Макатского района, Атырауской области		
Разраб.		Кадыров Д.				Перрон в пос. Доссор	Стадия	Лист	Листов
Пров.		Айтбаев Е.					РП	6	
ГИП		Агисов Т.				Сечение 4–4	SALA		

Взам. инв. №

Подп. и дата

Инв. № подл.

ФОРМАТ А3

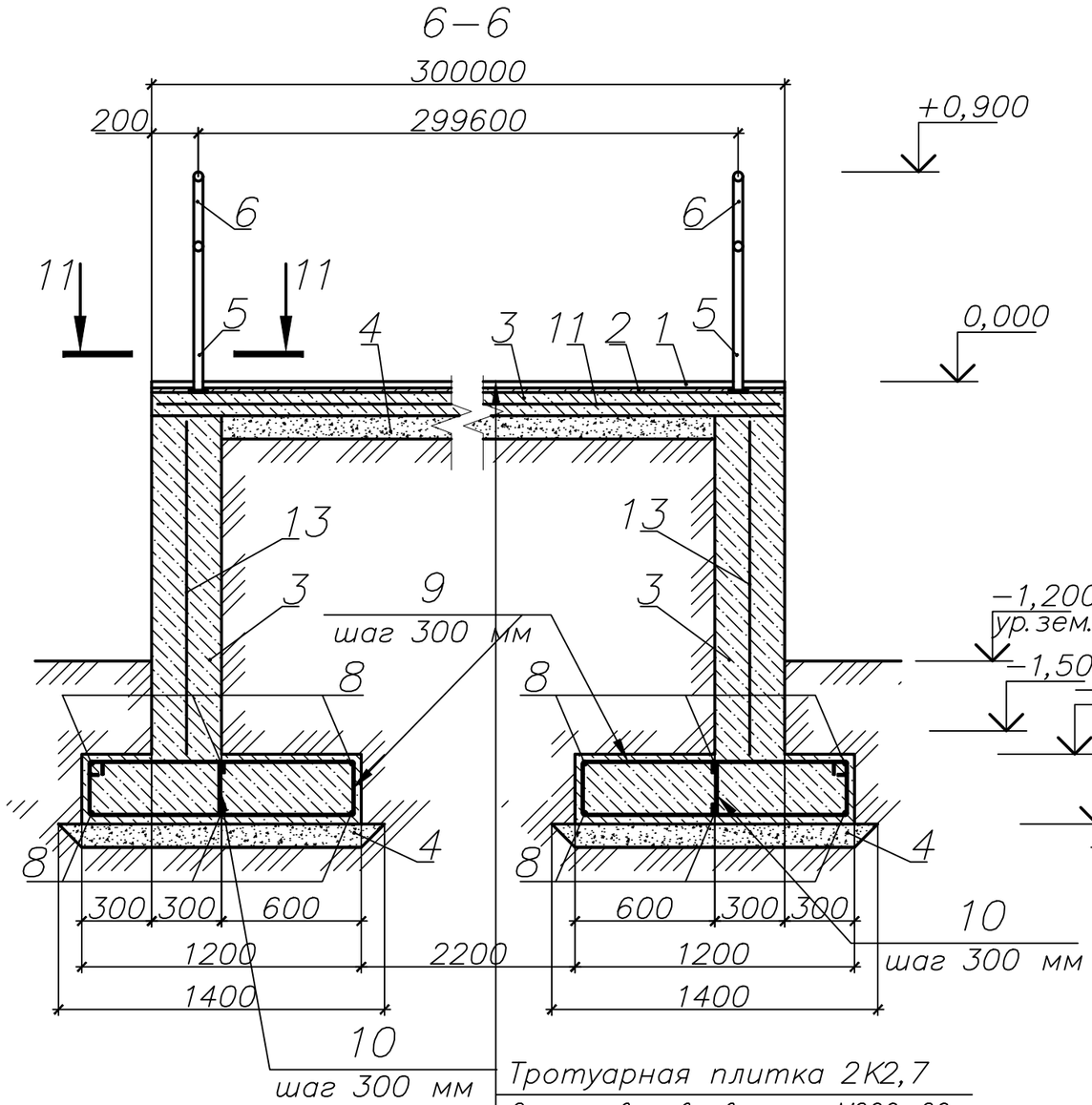

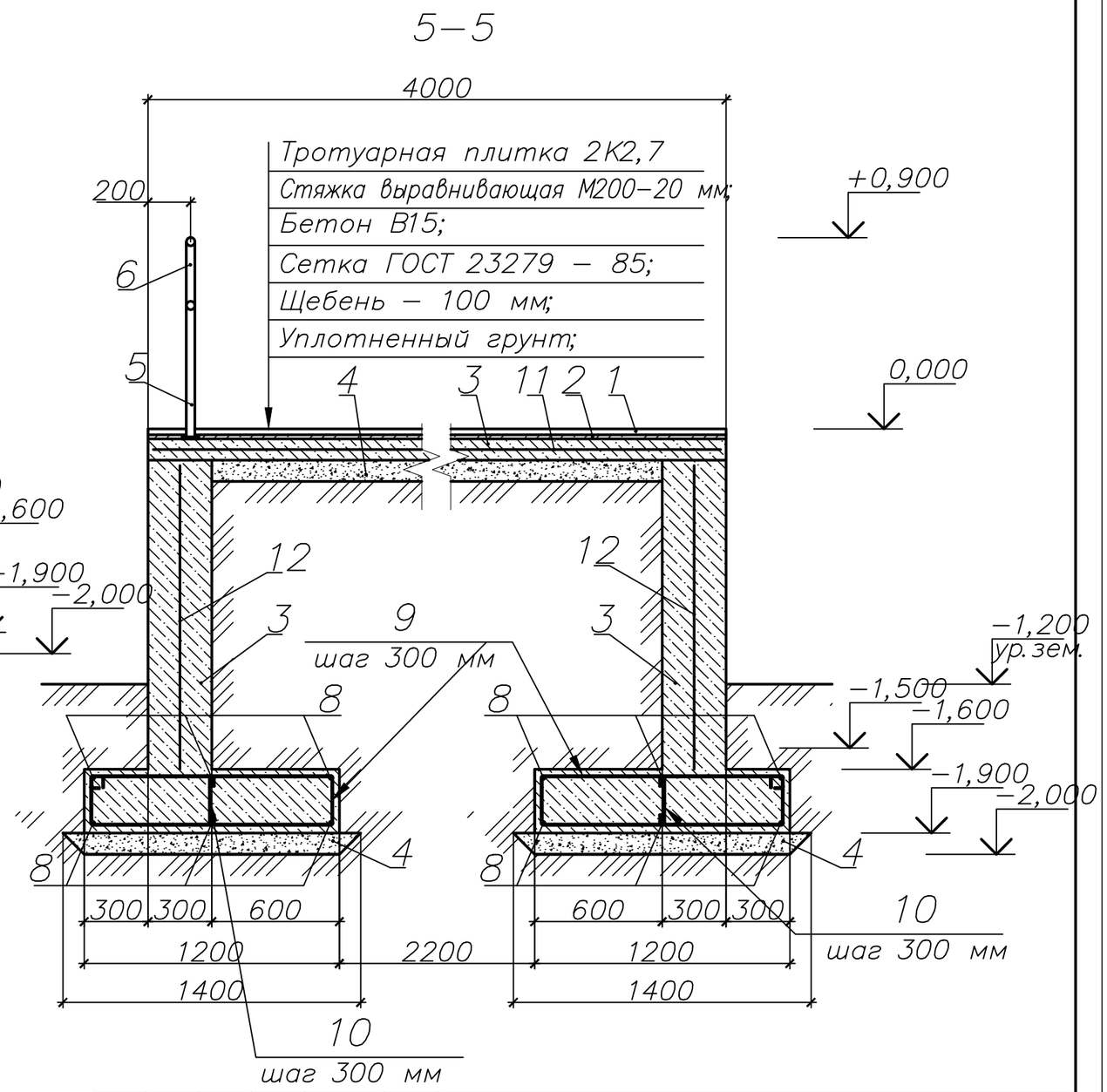

Тротуарная плитка 2К2,7
Стяжка выравнивающая М200–20 мм;
Бетон В15;
Сетка ГОСТ 23279 – 85;
Щебень – 100 мм;
Уплотненный грунт;

Примечания:

1. При устройстве цем.песч. стяжек поверхность нижележащего покрытия необходимо тщательно очистить от грязи и пыли, увлажнить водой (без видимых скоплений воды) и прогрунтовать цементным молоком состава 1:2 (цем: вода), чтобы предотвратить чрезмерное отсасывание влаги из раствора и тем самым повысить прочность стяжки.
2. Все поверхности бетонных элементов, соприкасающиеся с грунтом, обмазать горячим битумом за 2 раза.
3. Данный лист смотреть совместно с листами АС.

Изм	Кол.уч	Лист	№ док.	Подпись	Дата	–АС		
						Капитальный ремонт перрона вокзала в пос.Доссор, Макатского района, Атырауской области		
Разраб.		Кадыров Д.				Перрон в пос. Доссор	Стадия	Лист	Листов
Пров.		Айтбаев Е.					РП	7	
ГИП		Агисов Т.				Сечения 5–5, 6–6	SALA		

Взам. инв. N°

Подп. и дата

Инв. N° подл.

ФОРМАТ А3

Примечания:

1. При устройстве цем.песч. стяжек поверхность нижележащего покрытия необходимо тщательно очистить от грязи и пыли, увлажнить водой (без видимых скоплений воды) и прогрунтовать цементным молоком состава 1:2 (цем:вода), чтобы предотвратить чрезмерное отсасывание влаги из раствора и тем самым повысить прочность стяжки.
2. Все поверхности бетонных элементов, соприкасающиеся с грунтом, обмазать горячим битумом за 2 раза.
3. Данный лист смотреть совместно с листами АС.

7–7

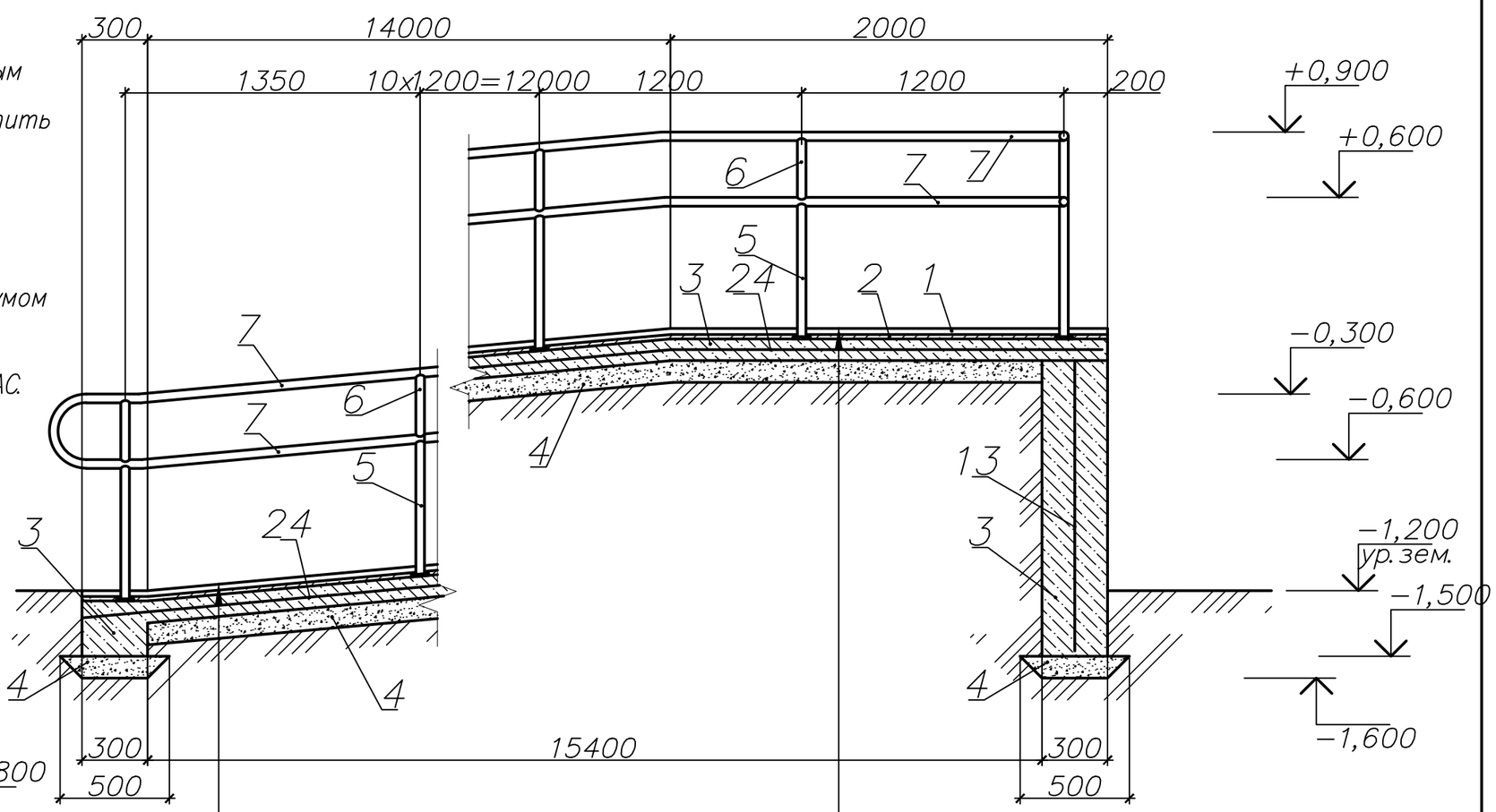

Тротуарная плитка 2К2,7
Стяжка выравнивающая М200–20 мм;
Бетон В15;
Сетка ГОСТ 23279 – 85;
Щебень – 100 мм;
Уплотненный грунт;

Тротуарная плитка 2К2,7
Стяжка выравнивающая М200–20 мм;
Бетон В15;
Сетка ГОСТ 23279 – 85;
Щебень – 100 мм;
Уплотненный грунт;

8–8

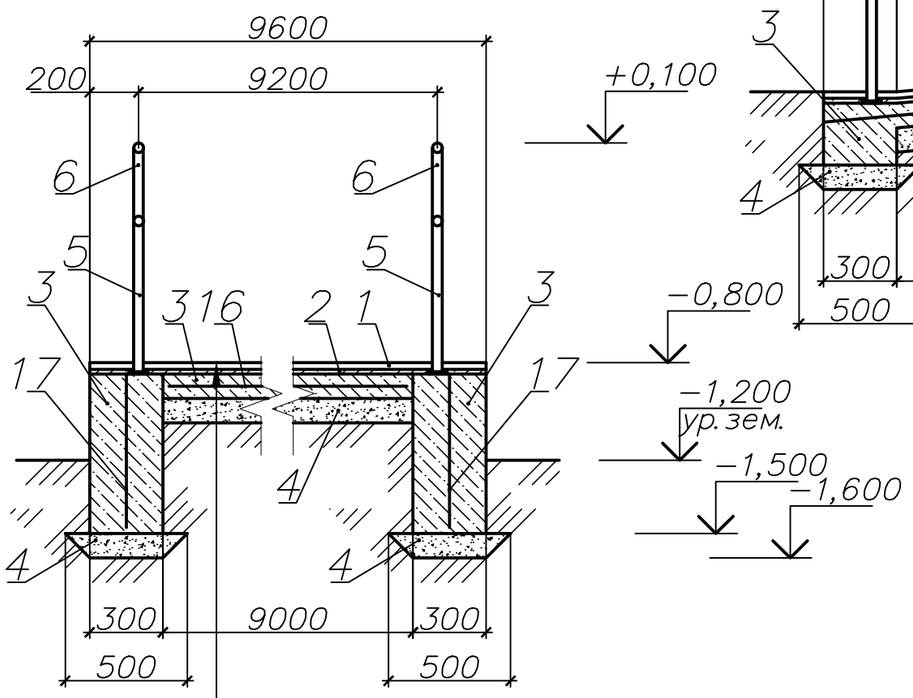

Тротуарная плитка 2К2,7
Стяжка выравнивающая М200–20 мм;
Бетон В15;
Сетка ГОСТ 23279 – 85;
Щебень – 100 мм;
Уплотненный грунт;

Изм	Кол.уч	Лист	№ док.	Подпись	Дата	–АС		
						Капитальный ремонт перрона вокзала в пос.Доссор, Макатского района, Атырауской области		
Разраб.		Кадыров Д.				Перрон в пос. Доссор	Стадия	Лист	Листов
Пров.		Айтбаев Е.					РП	8	
ГИП		Агисов Т.				Сечения 7–7, 8–8	SALA		

Взам. инв. N° | Подп. и дата | Инв. N° подл.

ФОРМАТ А3

9–9

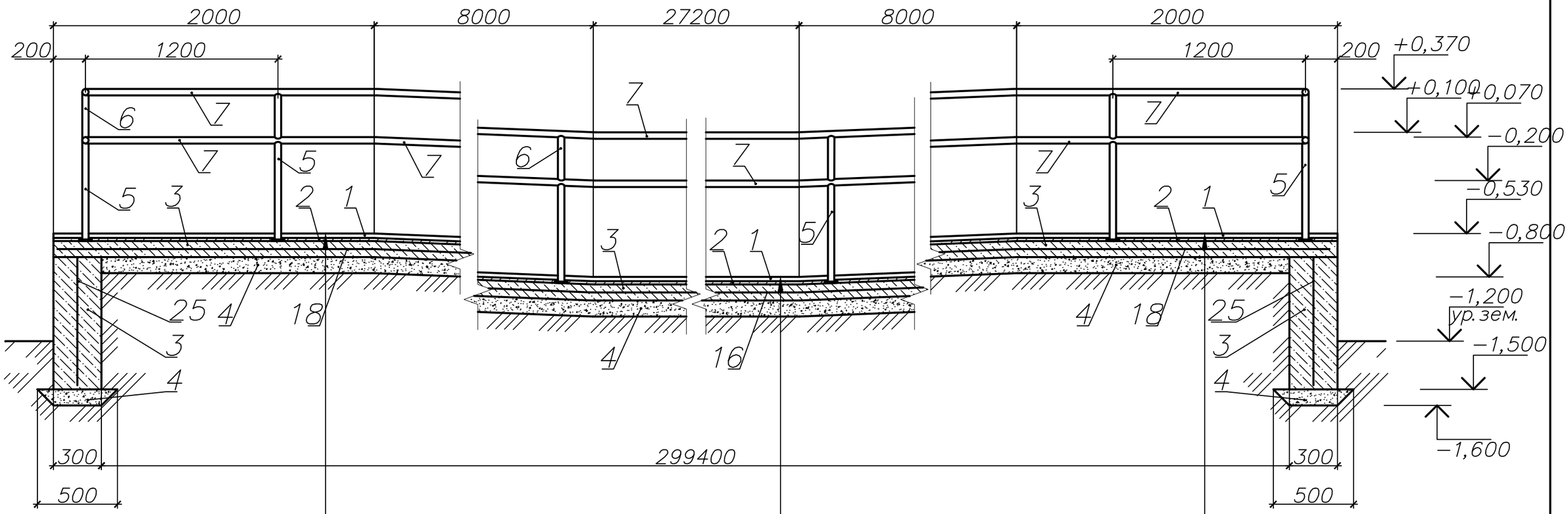

Тротуарная плитка 2К2,7
Стяжка выравнивающая М200–20 мм;
Бетон В15;
Сетка ГОСТ 23279 – 85;
Щебень – 100 мм;
Уплотненный грунт;

Тротуарная плитка 2К2,7
Стяжка выравнивающая М200–20 мм;
Бетон В15;
Сетка ГОСТ 23279 – 85;
Щебень – 100 мм;
Уплотненный грунт;

Тротуарная плитка 2К2,7
Стяжка выравнивающая М200–20 мм;
Бетон В15;
Сетка ГОСТ 23279 – 85;
Щебень – 100 мм;
Уплотненный грунт;

Примечания:

1. При устройстве цем.песч. стяжек поверхность нижележащего покрытия необходимо тщательно очистить от грязи и пыли, увлажнить водой (без видимых скоплений воды) и прогрунтовать цементным молоком состава 1:2 (цем: вода), чтобы предотвратить чрезмерное отсасывание влаги из раствора и тем самым повысить прочность стяжки.
2. Все поверхности бетонных элементов, соприкасающиеся с грунтом, обмазать горячим битумом за 2 раза.
3. Данный лист смотреть совместно с листами АС.

Изм	Кол.уч	Лист	№ док	Подпись	Дата	–АС		
						Капитальный ремонт перрона вокзала в пос.Доссор, Макатского района, Атырауской области		
Разраб.		Кадыров Д.				Перрон в пос. Доссор	Стадия	Лист	Листов
Пров.		Айтбаев Е.					РП	9	
ГИП		Агисов Т.				Сечение 9–9	SALA		

Взам. инв. N°

Подп. и дата

Инв. N° подл.

ФОРМАТ А3

10–10

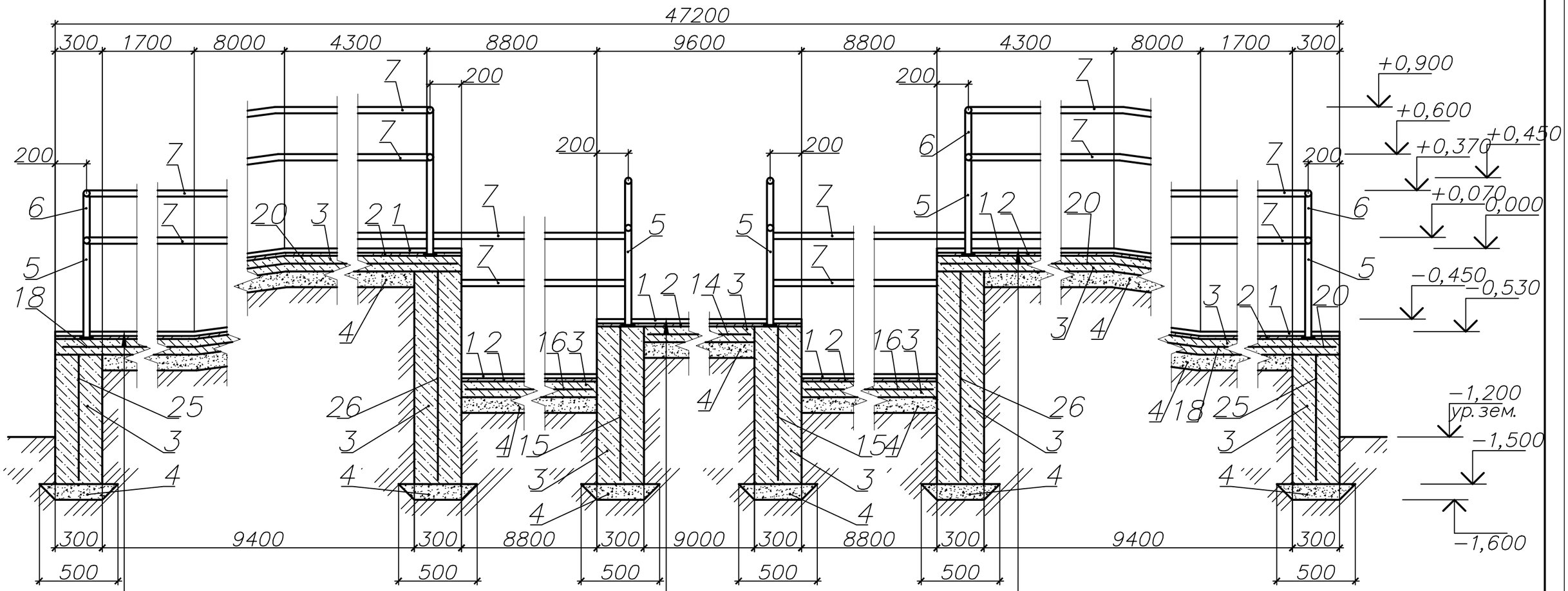

Тротуарная плитка 2К2,7		Тротуарная плитка 2К2,7		Тротуарная плитка 2К2,7	
Стяжка выравнивающая М200–20 мм;		Стяжка выравнивающая М200–20 мм;		Стяжка выравнивающая М200–20 мм;	
Бетон В15;		Бетон В15;		Бетон В15;	
Сетка ГОСТ 23279 – 85;		Сетка ГОСТ 23279 – 85;		Сетка ГОСТ 23279 – 85;	
Щебень – 100 мм;		Щебень – 100 мм;		Щебень – 100 мм;	
Уплотненный грунт;		Уплотненный грунт;		Уплотненный грунт;	

Примечания:

1. При устройстве цем.песч. стяжек поверхность нижележащего покрытия необходимо тщательно очистить от грязи и пыли, увлажнить водой (без видимых скоплений воды) и прогрунтовать цементным молоком состава 1:2 (цем: вода), чтобы предотвратить чрезмерное отсасывание влаги из раствора и тем самым повысить прочность стяжки.
2. Все поверхности бетонных элементов, соприкасающиеся с грунтом, обмазать горячим битумом за 2 раза.
3. Данный лист смотреть совместно с листами АС.

Изм	Кол.уч	Лист	№ док	Подпись	Дата	–АС		
						Капитальный ремонт перрона вокзала в пос.Доссор, Макатского района, Атырауской области		
Разраб.		Кадыров Д.				Перрон в пос. Доссор	Стадия	Лист	Листов
Пров.		Айтбаев Е.					РП	10	
ГИП		Агисов Т.				Сечение 10–10	SALA		

Взам. инв. N°

Подп. и дата

Инв. N° подл.

ФОРМАТ А3