Түркістан облысы
«МПК-Проект» ЖШС

Туркестанская область
ТОО «МПК-Проект»

ГСЛ №13001017 от 28.01.2013 г.

г. Шымкент, ул. Тамерлановское шоссе б/н, РНН 582100242271, БИН 050140010009
ИИК KZ436017291000003082, АО «Народный Банк Казахстана» БИК HSBKKZKX, тел./факс: 8 /7252/ 98-40-39
эл. почта: toompkproekt@mail.ru

Заказ: 30-2019
Заказчик: ГУ «Отдел строительства, архитектуры и градостроительства Курмангазинского района Атырауской области»

РАБОЧИЙ ПРОЕКТ

«Реконструкция здания территориального центра социального обслуживания пенсионеров и инвалидов в селе Курмангазы, сельского округа Курмангазы, Курмангазинского района Атырауской области»

Альбом III
Территориальный центр социального обслуживания
Архитектурно-строительная часть

г. Шымкент - 2020 г.

Түркістан облысы
«МПК-Проект» ЖШС

Туркестанская область
ТОО «МПК-Проект»

ГСЛ №13001017 от 28.01.2013 г.

г. Шымкент, ул. Тамерлановское шоссе б/н, РНН 582100242271, БИН 050140010009
ИИК KZ436017291000003082, АО «Народный Банк Казахстана» БИК HSBKKZKX, тел./факс: 8 /7252/ 98-40-39
эл. почта: toompkproekt@mail.ru

Заказ: 30-2019
Заказчик: ГУ «Отдел строительства, архитектуры и градостроительства Курмангазинского района Атырауской области»

РАБОЧИЙ ПРОЕКТ

«Реконструкция здания территориального центра социального обслуживания пенсионеров и инвалидов в селе Курмангазы, сельского округа Курмангазы, Курмангазинского района Атырауской области»

Альбом III

Территориальный центр социального обслуживания

Архитектурно-строительная часть

Директор: **Жамбаев А.**

ГИП: **Тилеушов Ж.**

г. Шымкент - 2020 г.

Ведомость чертежей

Номер листа по проекту	Наименование	Примечание
	Архитектурно – строительные решения (АС)	
АС – 1	Ведомость чертежей	
АС – 2	Общие данные	
АС – 3	Общие данные	
АС – 4	Общие данные	
АС – 5	Фасад 1–5,5–1,А–Д,Д–А (обмерочные чертежи)	
АС – 6	План 1 этажа 0.000 (обмерочные чертежи)	
АС – 7	План 2 этажа +3.300 (обмерочные чертежи)	
АС – 8	Разрез 1–1 (обмерочные чертежи)	
АС – 9	План кровли (обмерочные чертежи)	
АС – 10	Фасад 1–5,5–1,А–Д,Д–А (Демонтажные работы)	
АС – 11	План 1 этажа 0.000 (демонтажные работы)	
АС – 12	План 2 этажа +3.300 (демонтажные работы)	
АС – 13	Разрез 1–1 (демонтажные работы)	
АС – 14	План кровли (демонтажные работы)	
АС – 15	Экспликация полов. Демонтажные работы.	
АС – 16	Спецификация демонтаж оконных и дверных проемов. Ведомость демонтажных работ.	
АС – 17	N–1 деталь устройства дверного проема и металлическая перемычка.	
АС – 18	N–2 деталь устройства дверного проема и металлическая перемычка.	
АС – 19	N–3 деталь устройства дверного проема и металлическая перемычка.	
АС – 20	N–4 деталь устройства дверного проема и металлическая перемычка.	
АС – 21	N–5 деталь устройства дверного проема и металлическая перемычка.	
АС – 22	N1, N2 Деталь закладки. Спецификация элементов.	
АС – 23	Фасад 1–8, А–И (Ремонтные работы)	
АС – 24	Фасад 1–8, А–И (Ремонтные работы)	
АС – 25	План 1 этажа (Ремонтные работы).	
АС – 26	План 2 этажа (Ремонтные работы).	
АС – 27	План 2 этажа (Ремонтные работы).	
АС – 28	План чердака. Развертка стен. Сечения 1–1, 2–2, 3–3.	
АС – 29	Металлическая решетка МР–1, МР–2.	
АС – 30	Спецификация монтажа оконных и дверных проемов. Ок–1–:–Ок–8. Витраж В–1,В–2.	

Номер листа по проекту	Наименование	Примечание
АС – 31	Экспликация полов. Демонтажные работы.	
АС – 32	Ведомость отделки помещений (ремонтные работы)	
АС – 32/1	План перемычек 1 этаж	
АС – 32/2	План перемычек 2 этажа	
АС – 32/3	ПрМ–1, 2, 3, 4, 5. Сеч 1–1. 2–2.3–3.	
АС – 32/4	Спецификация материалов	
АС – 33	План фундамента	
АС – 34	Спецификация материалов. Сечения 1–1,2–2,3–3.	
АС – 35	Фундамент Фм 1.Сетка С–1.	
АС – 36	Схема расположения монолитных рам на отм. +3,300; +6,220	
АС – 37	Спецификация материалов. Стык узловых стержней узел В.	
АС – 38	Схема расположение плит перекрытия на отм. +3.300	
АС – 39	Схема расположение плит перекрытия на отм. +6.220	
АС – 40	Спецификация материалов. Ведомость деталей.	
АС – 41	План кровли	
АС – 42	Схема расположения элементов кровли.	
АС – 43	Разрез 1–1,2–2,3–3.	
АС – 44	Спецификация конструктивных элементов кровли.	
АС – 45	Слуховое окна.	
АС – 46	Блок слухового окна ОБС–1.	
АС – 47	Спецификация материалов Ограждения ОГ–1.	
АС – 48	План лифтовой шахты. План котлована под фундамент	
АС – 49	Вид А. Вид Б. Вид В.Сеч 1–1,2–2	
АС – 50	Узел А,Б,В Сеч 1–1,2–2,3–3,4–4.	
АС – 51	Узел Г,Д,Е. Сеч 5–5.	
АС – 52	Спецификация материала	
АС – 53	Схема расположения нижней и верхней рабочей арматуры монолитной плиты перекрытия на отм. +7.430	
АС – 54	План фундамента.Сеч 1–1	

Номер листа по проекту	Наименование	Примечание
АС – 55	Спецификация материала	
АС – 56	План наружной лестницы ЛН–1. Разрез 1–1. Схема расположения элементов и фундаментов наружной лестницы ЛН–1.	
АС – 57	Металлические косоуры К 1 (К 1н), К2 (К 2н). Узлы А, Б. Ограждения ОГ–1, ОГ–2. Закладная деталь ЗД–3.	
АС – 58	Лестница ЛН–1. Монолитный фундамент ФМ–1, ФМ–2. Стойки СТ–1, СТ–2. Ступень СП–1.	
АС – 59	Спецификация расхода материалов на наружную лестницу ЛН–1. Узлы 1, 2, 3, 4.	
АС – 60	Крыльцо Кр–1. План стоек, балок и прогонов Кр–1. Сечение 1–1.	
АС – 61	НВ–1. План стоек, балок и прогонов Кр–1. Сечение 1–1.	
АС – 62	Крыльцо Кр–1. Сечения 1–1,2–2,3–3,4–4. Спецификация материалов.	
АС – 63	Крыльцо Кр–2,Кр–3,Кр–4. Сечения 1–1,2–2,3–3.	
АС – 64	Козырек К–1.	
АС – 65	Спецификация материалов.	
АС – 66	Схема крепления водосточной трубы	
АС – 67	План расположения фундамент	
АС – 68	Фундамент Фм–1 под метал. раму	
АС – 69	Сечения 1–1	
АС – 70	Металлическая рама РМ–1 Узлы. Сечения	
АС – 71	Спецификация элементов металлических рам	
АС – 72	Геометрическая и монтажная схема металлической опоры МО–1. А–А. Б–Б. В–В. Г–Г. Техническая спецификация стали	
АС – 73	Узлы "А,Б,В,Г,Д,Е,Ж,И,К,Л" Сечение 1–1, 1*–1*, 2–2, 2*–2* 3–3, 3*–3*. Спецификация конструктивных элементов	
АС – 74	Фундамент монолитный ФМ–1 1–1, А–А Сетки С–1. Поз.3 Спецификация элементов фундаментов	
АС – 75	Вентшахты Вш–1, Вш–2, Вш–3. Разрез 1–1–3–3. Пояс обвязки Спецификация конструктивных элементов	
АС – 76	Зонт–1,2. Спецификация конструктивных элементов	

Взам. инв. N

Подп. и дата

Инв. N подл.

Изм.	Кол.уч	Лист	N док.	Подпись	Дата
ГИП		Тилеушов			
Проверил		Жамбаев			
Разработал		Серикбаев			
Н. Контр.		Сарсебаев			

30–2019–АС

"Реконструкция здания территориального центра социального обслуживания пенсионеров и инвалидов село Курманагазы,сельский округ Курманагазы, Курманагазинского района Атырауской области"

Здания территориального центра социального обслуживания пенсионеров и инвалидов	Стадия	Лист	Листов
	РП	1	
Ведомость чертежей	ТОО "МПК–Проект" г. Шымкент – 2020г.		

Ситуационная схема

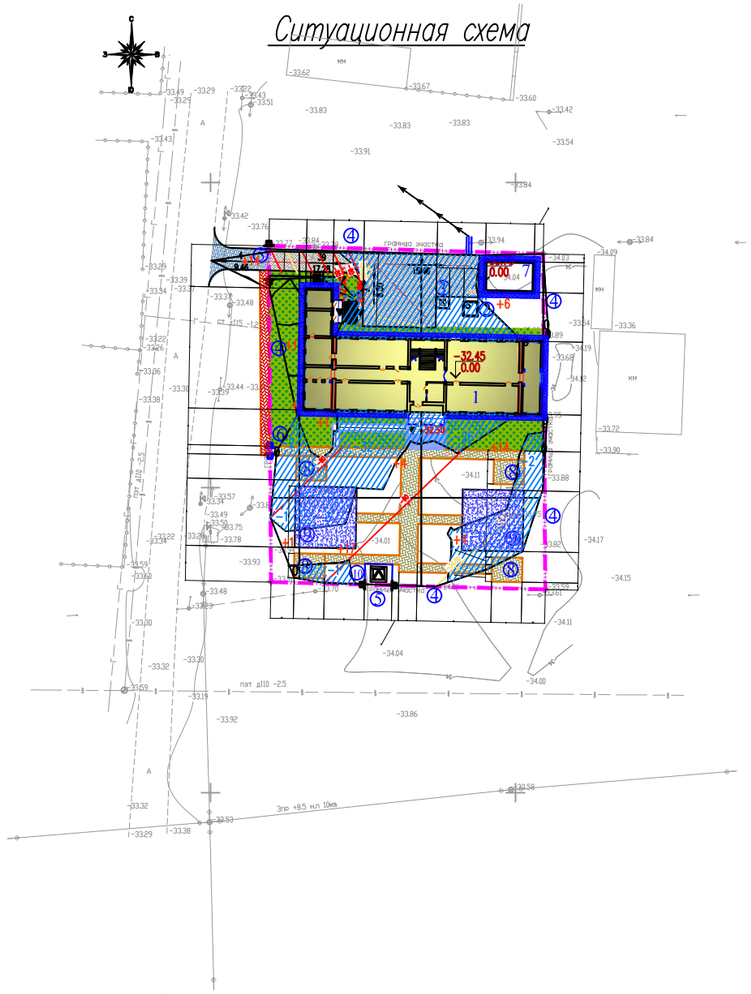

Объемно–планировочные показатели.

N поз.	Наименование	Ед. измер.	Показатали
1.	Общая площадь.	м2	838.82
2.	Полезная площадь.	м2	774.98
3.	Расчетная площадь.	м2	651.49
4.	Площадь застройки.	м2	608.21
5.	Строительный обьем.	м3	3866.64

Рабочий проект : "Реконструкция здания территориального центра социального обслуживания пенсионеров и инвалидов село Курмангазы, сельский округ Курмангазы, Курмангазинского района Атырауской области" разработан в соответствии с действующими на территории Республики Казахстан нормами и правилами и предусматривает мероприятия, обеспечивающие взрыво –пожаробезопасность и исключающие вредные воздействия на окружающую среду и воздушный бассейн, а также предупреждающие чрезвычайные ситуации природного и техногенного характера.

ГИП Тилеушов Ж.

Состав проекта

Номер тома	Обозначение	Наименование	Примечание
Том 1	01–17–ПЗ	Пояснительная записка	
Том 2	01–17	Сметная документация	
Том 3	01–17	Техническое обследование	
Альбом I	01–17–ГП	Генеральный план.	
Альбом II	01–17–АС 01–17–ОВ 01–17–ВК 01–17–ЭО 01–17–ПС	Архитектурно–строительная часть. Отопления и вентиляция. Водопровод и канализация. Электроосвещение. Пожарная сигнализация.	

Ведомость основных комплектов рабочих чертежей

Лист	Наименование	Примечание
ПЗ	Пояснительная записка	
АС	Архитектурно–строительные решения	
ОВ	Отопление и вентиляция	
ЭОМ	Электрооборудование	
ПС	Пожарная сигнализация	
СМ	Сметная документация	

Ведомость ссылочных документов

Обозначение	Наименование	Примечание
	Ссылочные документы	
СН РК 2.02–01–2014	Пожарная безопасность зданий и сооружений	
СН РК 3.02–37–2013	Крыши и кровли	
СП РК 2.01–101–2013	Защита строительных конструкций от коррозии	
НТП РК 01–01–3.1(4.1)–2012	Нагрузки и воздействия	
серия 2.244–1 в.6	Детали полов общественных зданий	
СН РК 1.03–05–2011	Охрана труда и техники безопасности в строительстве	

Изм.	Кол.уч	Лист	N док.	Подпись	Дата
ГИП		Тилеушов			
Проверил		Жамбаев			
Разработал		Серикбаев			
Н. Контр.		Сарсебаев			

30–2019–АС

"Реконструкция здания территориального центра социального обслуживания пенсионеров и инвалидов село Курмангазы, сельский округ Курмангазы, Курмангазинского района Атырауской области"

Здания территориального центра социального обслуживания пенсионеров и инвалидов	Стадия	Лист	Листов
	РП	2	
Общие данные	ТОО "МПК–Проект" г. Шымкент – 2020г.		

1. Общие данные

Рабочий проект:

Рабочий проект «Реконструкция здания территориального центра социального обслуживания пенсионеров и инвалидов село Курмангазы, сельский округ Курмангазы, Курмангазинского района Атырауской области» разработан на основании:

– задание на проектирование, утвержденное руководителем отдела строительства, архитектуры и градостроительства Курмангазинского района Атырауской области;

– архитектурно–планировочное задание №KZ44VUA00114911 от 04.10.2019 г. выданное отделом строительства, архитектуры и градостроительства Курмангазинского района Атырауской области;

– решение акима сельского округа Курмангазы о реконструкции здания территориального центра социального обслуживания пенсионеров и инвалидов;

– акт на право частной собственности на земельный участок №04–063–013–740, выданный Курмангазиским районным земельно–кадастровым отделением;

– отчет об инженерно–геологических условиях, выполненный ИП «Джакипбеков Ж.К.» в 2020 году;

– топографическая съемка, выполненная ТОО «МПК–Проект» в 2019 году.

Технических условий на электроснабжение, газоснабжение, водоснабжение, телефонизацию и канализацию.

Вид строительства – реконструкция.

Источник финансирования – государственные инвестиции.

Заказчик– ГУ «Отдел строительства, архитектуры и градостроительства Курмангазинского района Атырауской области».

– Степень огнестойкости зданий – II. СП РК 2.02–101–2014 "Пожарная безопасность зданий и сооружений"

– Техническая сложность обьекта: технически несложные обьекты II (нормального) уровня ответственности. РДС РК 1.02–04–2013 "Отнесение обьектов строительства и градостроительного планирования территорий к уровням ответственности".

Проект разработан для строительства в IVГ климатическом подрайоне с природно–климатическими характеристиками:

Температура воздуха в °С: абсолютная максимальная +44,6

абсолютная минимальная –37.9

Нормативная глубина промерзания, м: суглинка и глин – 0,968

Глубина проникновения 0°С в грунт, м: суглинка –1.21

Зона влажности – 3 (сухая)

Район по весу снегового покрова – I.

Район территории по давлению ветра–III.

2. Обследование существующего здания

Специалистами ТОО "МПК–Проект" были выполнены обмерочные работы и обследование состояния здания.

При обследовании состояния отдельных конструкций использованы технические нормативы:

– СН РК 1.04–01–2002 "Инструкция о составе, порядке разработки, согласования и утверждения проектно – сметной документации на капитальный ремонт зданий";

– СН РК 1.04–04–2002 "Обследование и оценка технического состояния зданий и сооружений";

– РДС РК 1.04–07–2002 "Правила оценки физического износа зданий и сооружений";

– СН РК 1.04–03–2001 "Организация и проведение реконструкции, ремонта и технического обслуживания жилых зданий и обьектов коммунального и социально–культурного назначения".

Год строительства здания – 1980 год.

3 Основные конструкции и конструктивные элементы здания.

Существующее здание территориального центра социального обслуживания пенсионеров и инвалидов построено в 1980г. и представляет собой двухэтажное этажное здание, без подвала, прямоугольной формы в плане и имеющие размеры по осям «1–5» и «А–Д» – 33,4 х 12,0м.

Высота помещения первого этажа (от пола до потолка)–3,0м.

Вертикальная связь между этажами осуществляется посредством лестничных клеток.

Конструктивная схема – жесткая с несущими продольными и самонесущими поперечными стенами из полнотелого кирпича.

С двух сторон здания запроектирована двухэтажная пристройка в осях «1–2» размерами 4,44х19,9 м и в осях «7–8» размерами 3,0х12,0м. Высота этажа от пола до пола – 3,3 м.

С учетом пристройки здания «Г»–образной формы в плане с размерами в осях «1–8» размерами 38,96х19,9 м.

Основные конструкции и конструктивные элементы здания:

1) фундаменты – ленточные из мелкоштучных бетонных блоков;

2) наружные и внутренние несущие стены из жженного кирпича, толщиной 380мм; Значение временного сопротивление кирпичной кладки осевому растяжению по неперевязанным швам несущих стен и перегородок не менее 120 кПа.

3) перегородки – из жженного кирпича, толщиной 120мм;

4) перекрытие и покрытие – многопустотные железобетонные плиты;

5) лестничные марши и площадки из монолитного железобетона;

6) кровля рулонного типа из 2–х слоев рубероида на битумной мастике;

7) оконные блоки – деревянные и металлические;

8) дверные блоки – деревянные;

9) полы – дощатые и керамические плитки;

10) внутренняя отделка – штукатурка с последующей известковой окраской;

11) наружная отделка – улучшенная штукатурка с известковой побелкой;

12) перемычки в оконных и дверных проемах из железобетонных конструкций;

13) отмостка по периметру не имеется.

Инженерные сети

Внутриплощадочные инженерные сети отсутствуют.

Благоустройство

Покрытие проездов – асфальтобетонное;

Ограждение территории – металлическое.

В результате обследования несущих конструкций здания детского сада выявлено:

1) Фундамент здания ленточный из мелкоштучных бетонных блоков повреждений и трещины не имеет. Категория состояния конструкций относится к категории II (работоспособная конструкция).

2) В несущих стенах не имеется видимых трещин и повреждений. Категория состояния конструкций относится к категории II (работоспособная конструкция).

3) На оштукатуренных поверхностях стен местами имеется видимых повреждений. Категория состояния конструкций относится к категории V (аварийная конструкция).

4) В конструкциях перекрытия и покрытия не имеется видимых повреждений. Категория состояния конструкций относится к категории II (работоспособная конструкция).

5) В конструкциях покрытия пола имеется видимых повреждений и разрушении. Категория состояния конструкций относится к категории V (аварийная конструкция).

6) Оконные блоки имеет видимых повреждений и разрушения. Категория состояния конструкций относится к категории V (аварийная конструкция).

7) Дверные блоки имеет видимых повреждений и разрушении. Категория состояния конструкций относится к категории V (аварийная конструкция).

8) В конструкциях лестничных маршей и площадок не имеется видимых повреждений. Категория состояния конструкций относится к категории II (работоспособная конструкция).

9) В конструкциях кровельного покрытия имеется видимых повреждений. Категория состояния конструкций относится к категории V (аварийная конструкция).

10) В конструкциях водопровода и канализаций имеется видимых повреждений и разрушений. Категория состояния конструкций относится к категории V (аварийная конструкция).

11) В конструкциях системы электроснабжения имеется видимых повреждений. Категория состояния конструкций относится к категории V (аварийная конструкция).

12) В конструкциях системы отопления имеется видимых повреждений и разрушении. Категория состояния конструкций относится к категории V (аварийная конструкция).

Согласно обследованию технического состояния здания и акту обследования, выявлены следующие повреждения:

1) Фундамент под стены – ленточные из мелкоштучных бетонных блоков повреждений и трещины не имеет.

Физический износ конструкций согласно СП РК 1.04–101–2012 «Обследование, оценка технического состояния зданий и сооружений» составляет порядка 15%.

2) Наружные и внутренние стены из обыкновенного обожженного полнотелого кирпича не имеет видимых трещин и повреждений.

Физический износ конструкций согласно СП РК 1.04–101–2012 «Обследование, оценка технического состояния зданий и сооружений» составляет порядка 20%.

3) На оштукатуренных поверхностях стен местами имеется видимых повреждений.

Физический износ конструкций согласно СП РК 1.04–101–2012 «Обследование, оценка технического состояния зданий и сооружений» составляет порядка 61%.

4) Перекрытия и покрытия – из сборных железобетонных круглопустотных плит. Визуально наблюдается трещины в швах между плитами, отслоение выравнивающего слоя в заделке швов, местами пробитые отверстия для трубопроводов, массовые следы и пятна протечек, отслоение и отпадение отделочного слоя, высолы и плесени, загрязнение отделочного слоя, разрушение люка для выхода в чердак. В целом повреждений, влияющих на их несущую способность не имеют и находятся в удовлетворительном состоянии.

Физический износ конструкций согласно СП РК 1.04–101–2012 «Обследование, оценка технического состояния зданий и сооружений» составляет порядка 15%.

						30–2019–АС		
						"Реконструкция здания территориального центра социального обслуживания пенсионеров и инвалидов село Курмангазы, сельский округ Курмангазы, Курмангазинского района Атырауской области"		
Изм.	Кол.уч	Лист	N док.	Подпись	Дата			
ГИП		Тилеушов				Здания территориального центра социального обслуживания пенсионеров и инвалидов	Стадия	Лист	Листов
Проверил		Жамбаев					РП	3.1.1	
Разработал		Серикбаев							
						Общие данные	ТОО "МПК–Проект" г. Шымкент – 2020г.		
Н. Контр.		Сарсебаев							

5) полы – из керамических плиток и дощатые. В полах из керамических плиток на момент обследования визуально наблюдаются полное разрушение покрытия и основания, массовые протечки в санузлах через междуэтажное перекрытие, отсутствие плиток, выбоины, плитки изношены, из старых выпусков, осадка основания пола на первом этаже, отклонение от горизонтали.

В дощатых полах на момент обследования визуально наблюдаются полное поражения гнилью и жучком досок, прогибов, просадок, разрушения полов.

Физический износ конструкций согласно СП РК 1.04-101-2012 «Обследование, оценка технического состояния зданий и сооружений» составляет порядка 61%.

6) лестницы – сборные железобетонные лестничные марши и площадки по стальным косоурам не имеет видимых повреждений.

Физический износ конструкций согласно СП РК 1.04-101-2012 «Обследование, оценка технического состояния зданий и сооружений» составляет порядка 15%.

7) Кровля рулонная. Визуально на момент обследования наблюдаются критические повреждения в виде участков с протечками, отслоениями покрытия от основания, отсутствием частей покрытия, разрушением ограждающей решетки.

Физический износ конструкций согласно СП РК 1.04-101-2012 «Обследование, оценка технического состояния зданий и сооружений» составляет порядка 61%.

8) оконные блоки – местами отсутствуют, разрушены и демонтированы.

9) дверные блоки – местами отсутствуют, разрушены и демонтированы.

10) отопительные системы полностью разобраны и демонтированы.

11) в трубопроводах водопровода и канализаций – неисправна система, повсеместно повреждены приборы, имеются следы ремонтов (хомуты, замена и заделка отдельных участков).

12) электрооборудование имеют повреждения выключателей, розеток, провисание и оголение проводов, следы неоднократных ремонтов.

В соответствии с заданием на проектирование при реконструкций зданий предусмотрено выполнение следующих работ:

1) двухэтажная пристройка.

2) замена штукатурки внутренних стен и потолков помещений согласно их назначению и в соответствии с действующими нормами;

3) замена штукатурки наружных стен, отделка фасада «Аспол» с последующей покраской поливинилацитатной краской; Утеплитель – теплоизоляционные плиты;

4) улучшенная штукатурка цоколя с добавлением пигментов темного цвета;

5) устройство бетонной отмостки;

6) замена полов согласно назначению помещений;

7) замена деревянных оконных блоков;

8) замена деревянных дверных блоков;

9) замена крыльца;

10) полная замена козырьков;

11) устройство пандуса для маломобильных групп населения;

12) установка лифта для маломобильных групп населения;

13) устройство металлической пожарной лестницы;

14) устройство парапета;

15) полная замена рулонной кровли на кровлю из металлочерепицы по деревянным конструкциям; утеплитель по покрытию – минераловатные плиты ISOVER OL-P б=70 кг/м3 толщиной 120мм.

16) перепланировка помещений, с пробивкой и закладкой проемов;

17) полная замена системы отопления;

18) полная замена системы холодного водоснабжения и канализации;

19) полная замена системы электроснабжения;

20) устройство пожарной сигнализации;

5. Противопожарные мероприятия.

Все деревянные конструкции подлежат огнезащитной обработке согласно требований глав СП РК 2.02-101-2014. Качество огнезащитной обработки должно быть таким, чтобы потеря массы огнезащищенной древесины приспытаний по СТ.СЭВ 4686-84 не превышала 25%.

Материалом для защиты деревянных конструкций от возгорания посредством глубокой пропитки является смесь буры с борной кислотой в соотношении 1.5 : 1.

Для биологической защиты деревянные конструкции обработать согласно требовании СП РК 2.01-101-2013 антисептической пастой М100 с нанесением пасты на поверхность древесины краскопультом СН РК 2.01-01-2013. При этом расход сухой соли антисептика (фтористый натрий) должен не менее 100 г/м ^{2} обрабатываемой поверхности. Электропроводку следует устраивать путем пропуска кабелей (проводов в защитной оболочке) через пустоты или заполненные утеплителем пространства внутри стен и перекрытий дома, а также через отверстия в деревянных элементах каркаса стен и перекрытий. Для электропроводок должны испорльзоваться изолированные провода в защитных оболочках или кабели в оболочках из материалов, не распространяющих горение.

6. Защита строительных конструкций от коррозии.

Антикоррозийная защита строительных конструкций разработана согласно СП РК 2.01-101-2013 «Защита строительных конструкций от коррозии».

Защита от коррозии металлических конструкций осуществляется лакокрасочными материалами 1-ой группы – пентафталевыми эмалями ПФ-115 ГОСТ 6465-76 и ПФ-133 ГОСТ 926-82 или пентафталевыми лаками ПФ-170 и ПФ-171 ГОСТ 15907-70* с добавлением 10-15% алюминиевой пудры наносимых на предварительно огрунтованые металлические поверхности глифталевыми грунтовками ГФ-021 по ГОСТ 25129-82 или ГФ-0163 по ТУ 6-27-12-90.

Поверхности стальных конструкций перед нанесением защитных лакокрасочных покрытий зачищают от окислов (окалины, ржавчины, шлаковых включений) до 3 степени очистки согласно ГОСТ 9.402-2004 «Подготовка металлических поверхностей перед окрашиванием».

Нарушенное в процессе электросварочных работ лакокрасочное покрытие зачищается согласно ГОСТ 9.402-2004 «Подготовка металлических поверхностей перед окрашиванием» и восстанавливается.

7. Противопожарные мероприятия

Противопожарные мероприятия предусмотрены в соответствии со СН РК 3.02-07-2014 «Общественные здания и сооружения», СН РК 2.02-01-2014 «Пожарная безопасность зданий и сооружений».

Проектируемые здания и сооружения размещаются на участке с соблюдением противопожарных разрывов, с обеспечением возможности проезда пожарного транспорта.

Все двери из помещений открываются по направлению к выходу. Внутренняя отделка помещений предусмотрена из несгораемых и трудно сгораемых материалов.

Для биологической защиты деревянные конструкции обработать согласно требовании СН РК 2.01-01-2013 антисептической пастой М100 с нанесением пасты на поверхность древесины краскопультом СН РК 2.01-01-2013

Электропроводку следует устраивать путем пропуска кабелей (проводов в защитной оболочке) через пустоты или заполненные утеплителем пространства внутри стен и перекрытий дома, а также через отверстия в деревянных элементах каркаса стен и перекрытий. Для электропроводок должны использоваться изолированные провода в защитных оболочках или кабели в оболочках из материалов, не распространяющих горение.

8. Антипросадочные мероприятия.

Антипросадочные мероприятия выполнены в соответствии с требованиями СП РК 5.01-102-2013 «Основания зданий и сооружений». Проектирование оснований фундаментов выполнено согласно МСП 5.01-102-2002.

По периметру здания устраивается бетонная отмостка по уплотненному грунту с уклоном от здания не менее 0,03%. Отметка бровки отмостки должна быть выше планировочной отметки прилегающей территории.

9. Охрана окружающей среды.

Мероприятия по ограничению шума предусмотрены в соответствии с требованиями СН РК 2.04-02-2011 «Защита от шума».

Территория свободная от застройки и покрытий максимально озеленяется. На участке предусмотрена разбивка цветников, посев газонных трав, а также посадка декоративных цветущих кустарников.

Для сбора бытового мусора предусматриваются урны по всей территории больницы, а также предусмотрена площадка с контейнерами для мусора, которые вывозятся работниками «Спецавтотранса».

На участке создается шумозащитный заслон из деревьев и кустарников.

10. Мероприятия по защите от шума, пыли, вибрации и солнечной радиации

Для снижения уровня шума, защиты от пыли в здании предусмотрены наружные двери, уплотненные термоизолирующими прокладками.

Защита помещений от солнечной радиации предусмотрена за счет рациональной ориентации оконных проемов в сторону сектора горизонта с наименьшим тепловым солнечным воздействием и за счет средств озеленения, располагаемых перед фасадами зданий.

11. Мероприятия для доступности здания маломобильными группами населения

Проект разработан в соответствии с требованиями СН РК 3.06-01-2011 «Доступность зданий и сооружений для маломобильных групп».

На входах в здание для доступа инвалидов на креслах-колясках предусмотрены пандусы с поручнями ведущие до холла первого этажа. Ширина входных дверей в здание в свету составляет 1500 мм.

Изм.	Кол.уч	Лист	N док.	Подпись	Дата	30-2019-АС			
						"Реконструкция здания территориального центра социального обслуживания пенсионеров и инвалидов село Курмангазы, сельский округ Курмангазы, Курмангазинского района Атырауской области"			
ГИП		Тилеушов				Здания территориального центра социального обслуживания пенсионеров и инвалидов	Стадия	Лист	Листов
Проверил		Жамбаев					РП	3.2.2	
Разработал		Серикбаев							
Н. Контр.		Сарсебаев				Общие данные	ТОО "МПК-Проект" г. Шымкент – 2020г.		

Фасад 1–5

Фасад А–Д

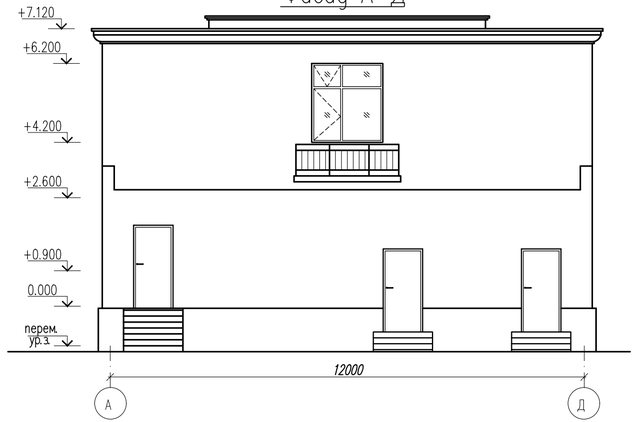

Фасад 5–1

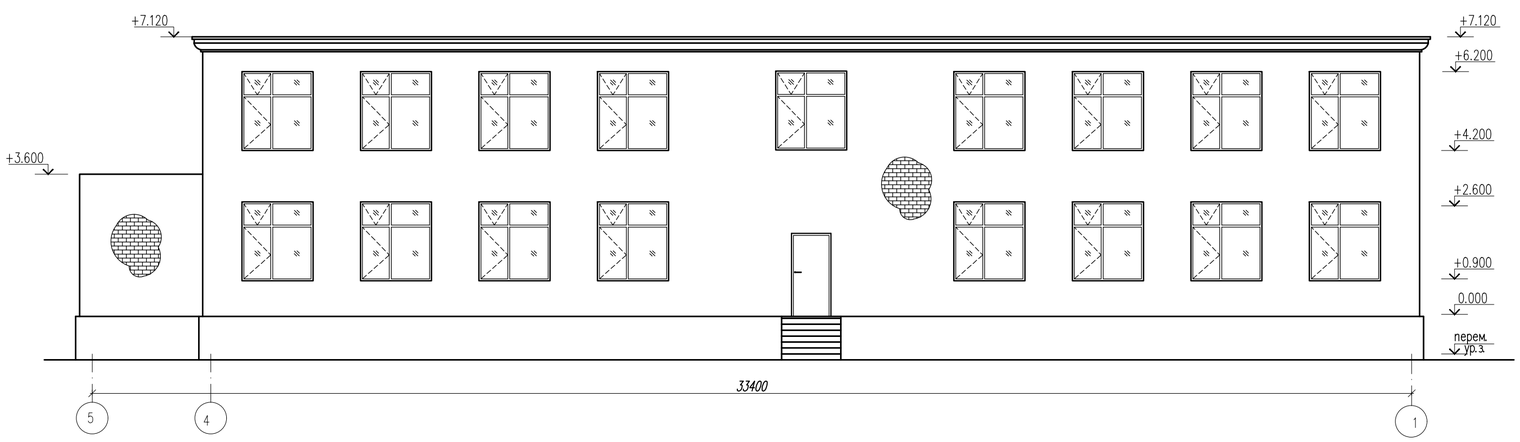

Фасад Д–А

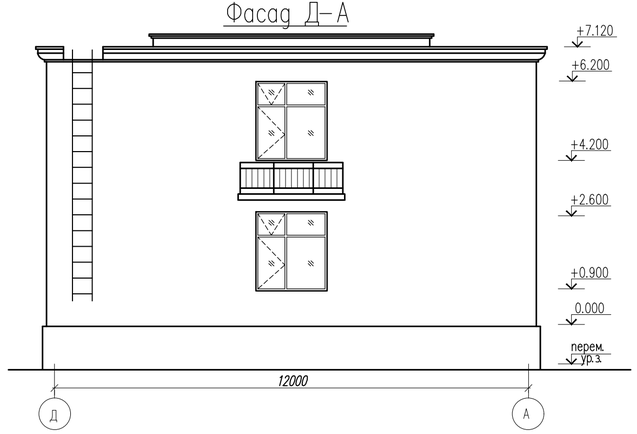

Согласовано

Взам. инв. N

Подп. и дата

Инв. N подл.

Изм.	Кол.уч	Лист	N док.	Подпись	Дата
ГИП		Тилеушов			
Проверил		Жамбаев			
Разработал		Серикбаев			
Н. Контр.		Сарсебаев			

30–2019–АС

"Реконструкция здания территориального центра социального обслуживания пенсионеров и инвалидов село Курманазы, сельский округ Курманазы, Курманазинского района Атырауской области"

Здания территориального центра социального обслуживания пенсионеров и инвалидов	Стадия	Лист	Листов
	РП	5	

Фасад 1–5, 5–1, А–Д, Д–А, (обмерочные чертежи)

ТОО "МПК–Проект" г. Шымкент – 2020г.

Копировал

Формат А4–3

План 1 этажа 0.000

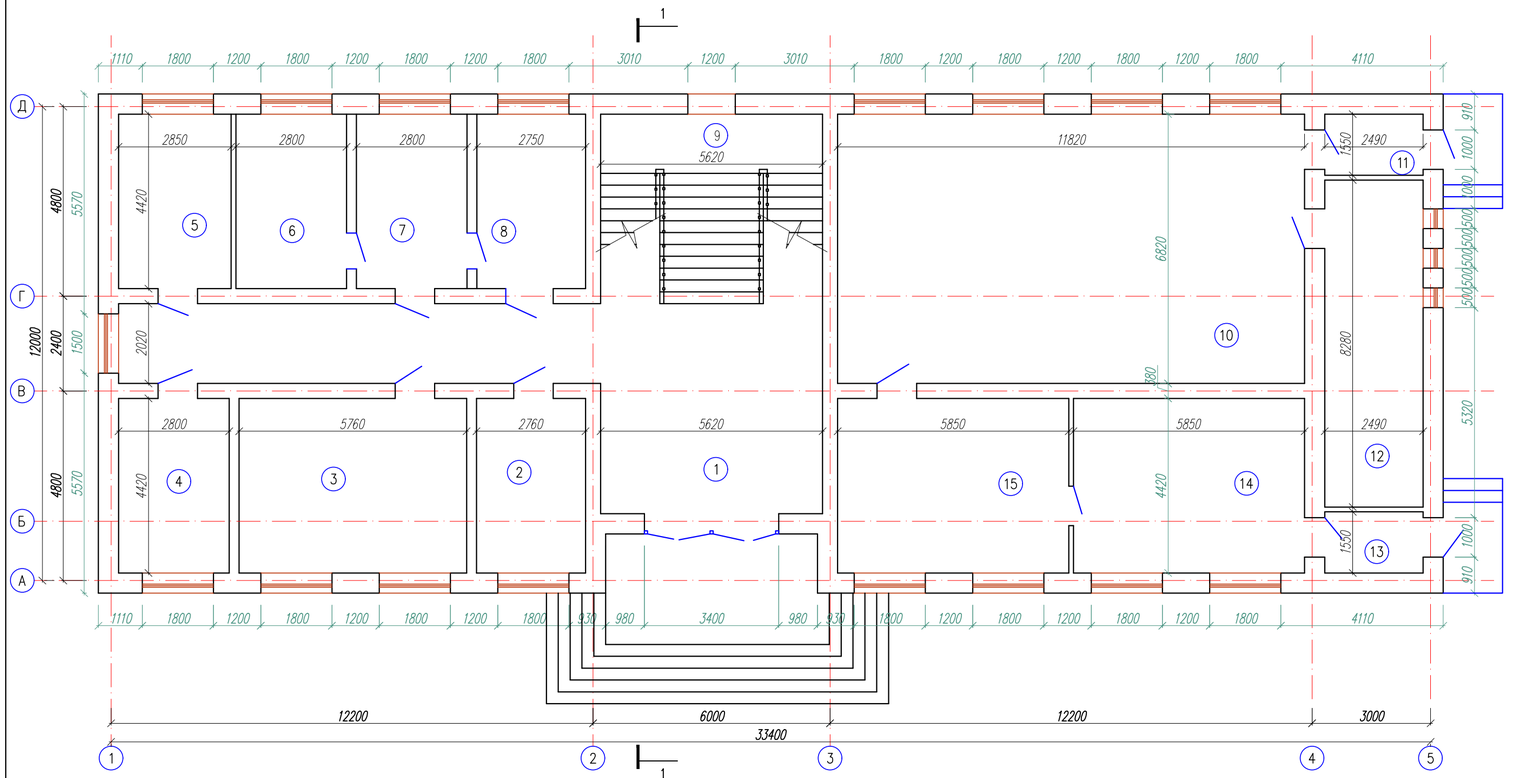

Экспликация помещений

Номер по проекту	Наименование	Площадь м2	Примеч.
1	Коридор	56.8	
2	Кабинет	11.7	
3	Кабинет	24.4	
4	Кабинет	11.4	
5	Кабинет	11.4	
6	Кабинет	11.9	
7	Кабинет	11.9	
8	Кабинет	11.7	
9	Лестничная клетка	26.66	
10	Кабинет	80.6	
11	Коридор	3.5	
12	Кладовая	9.1	
13	Коридор	3.5	
14	Кабинет	23.7	
15	Кабинет	23.7	

Изм.	Кол.уч	Лист	N док	Подпись	Дата
ГИП		Тилеушов			
Проверил		Жамбаев			
Разработал		Серикбаев			
Н. Контр.		Сарсебаев			

30-2019-АС

"Реконструкция здания территориального центра социального обслуживания пенсионеров и инвалидов село Курмангазы, сельский округ Курмангазы, Курмангазинского района Атырауской области"

Здания территориального центра социального обслуживания пенсионеров и инвалидов	Стадия	Лист	Листов
	РП	6	

План 1 этажа 0.000
(обмерочные чертежи)

ТОО "МПК-Проект"
г. Шымкент – 2020г.

План 2 этажа +3.300

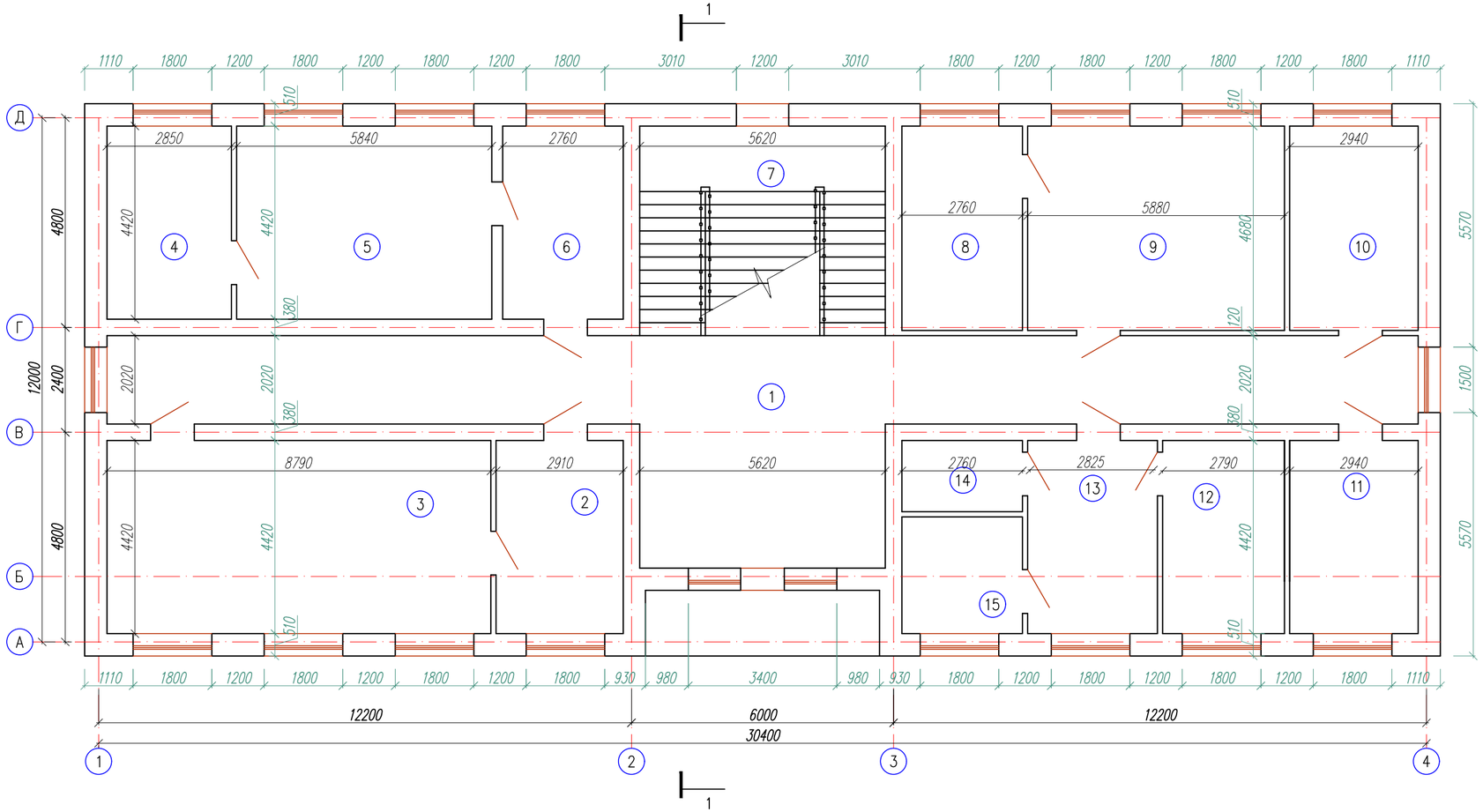

Экспликация помещений

Номер по проекту	Наименование	Площадь м2	Примеч.
1	Коридор	69.8	
2	Кабинет	11.7	
3	Кабинет	36.5	
4	Кабинет	11.4	
5	Кабинет	24.4	
6	Кабинет	11.7	
7	Лестничная клетка	26.66	
8	Кабинет	10.6	
9	Кабинет	24.8	
10	Кабинет	11.4	
11	Кабинет	11.4	
12	Кабинет	10.8	
13	Кабинет	13.4	
14	Кабинет	4.6	
15	Кабинет	5.6	

Изм.	Кол.уч	Лист	N док.	Подпись	Дата
ГИП		Тилеушов			
Проверил		Жамбаев			
Разработал		Серикбаев			
Н. Контр.		Сарсебаев			

30–2019–АС

"Реконструкция здания территориального центра социального обслуживания пенсионеров и инвалидов село Курмангазы, сельский округ Курмангазы, Курмангазинского района Атырауской области"

Здания территориального центра социального обслуживания пенсионеров и инвалидов	Стадия	Лист	Листов
	РП	7	

План 2 этажа +3.300
(обмерочные чертежи)

ТОО "МПК–Проект"
г. Шымкент – 2020г.

Разрез 1–1

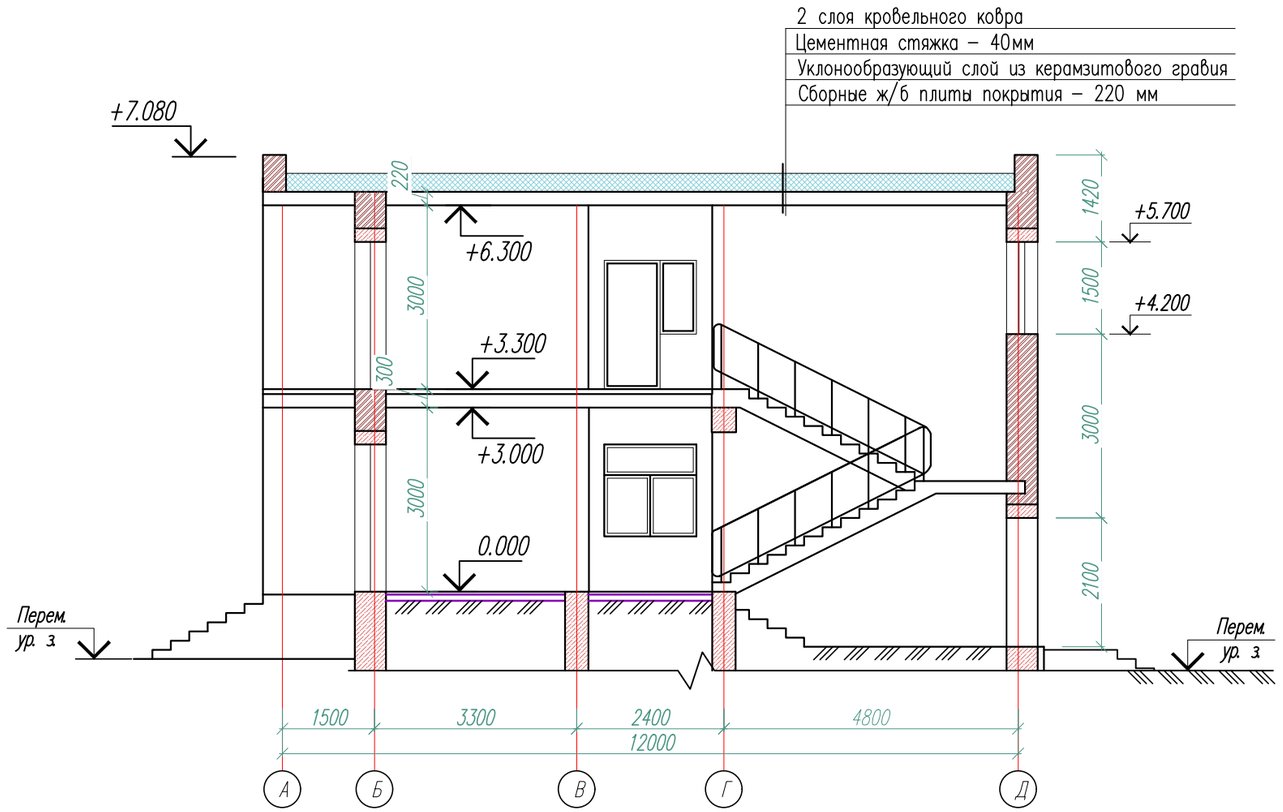

						30–2019–АС		
						"Реконструкция здания территориального центра социального обслуживания пенсионеров и инвалидов село Курмангазы, сельский округ Курмангазы, Курмангазинского района Атырауской области"		
Изм.	Кол.уч	Лист	N док.	Подпись	Дата			
ГИП		Тилеушов				Здания территориального центра социального обслуживания пенсионеров и инвалидов	Стадия	Лист	Листов
Проверил		Жамбаев					РП	8	
Разработал		Серикбаев							
						Разрез 1–1 (обмерочные чертежи)	ТОО "МПК–Проект" г. Шымкент – 2020г.		
Н. Контр.		Сарсебаев							

План кровли

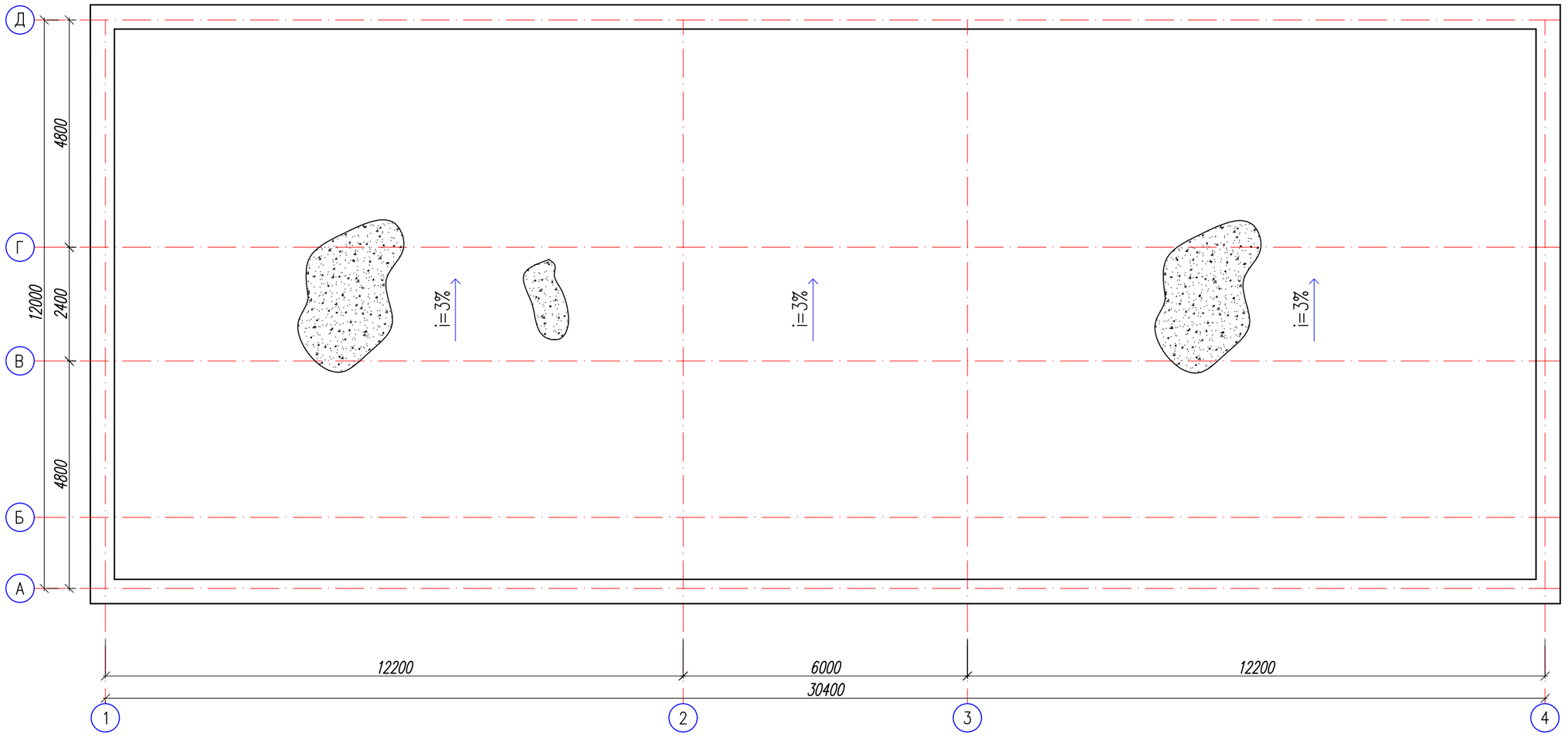

						30–2019–АС	
						"Реконструкция здания территориального центра социального обслуживания пенсионеров и инвалидов село Курмангазы, сельский округ Курмангазы, Курмангазинского района Атырауской области"	
Изм.	Кол.уч	Лист	N док.	Подпись	Дата		
ГИП		Тилеушов				Здания территориального центра социального обслуживания пенсионеров и инвалидов	Стадия: РП; Лист: 9; Листов:
Проверил		Жамбаев					
Разработал		Серикбаев					
Н. Контр.		Сарсебаев				План кровли (обмерочные чертежи)	ТОО "МПК–Проект" г. Шымкент – 2020г.

Фасад 1–5

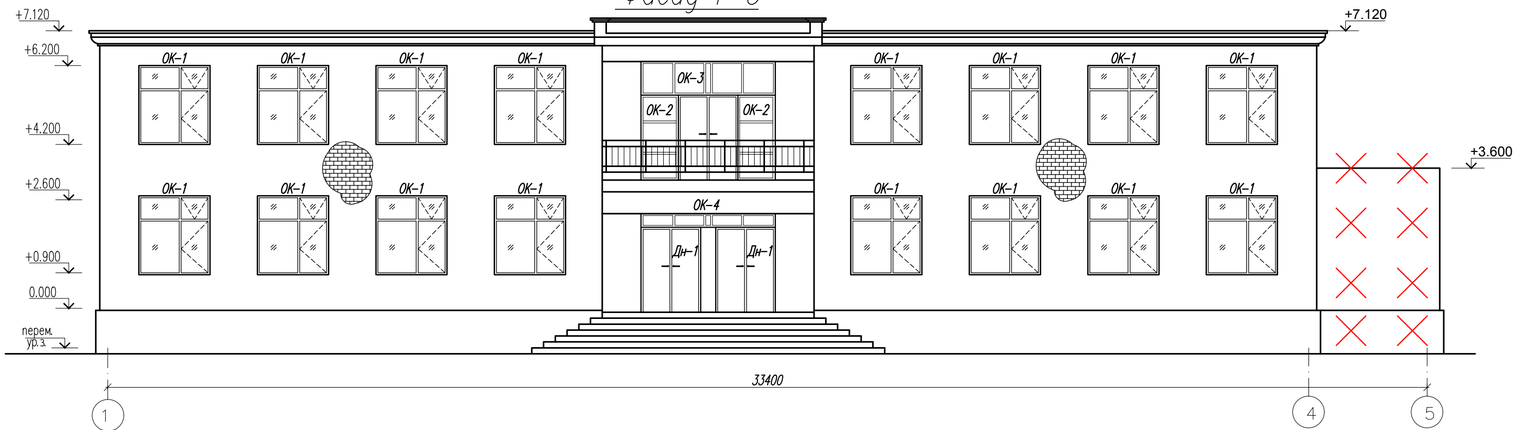

Фасад 5–1

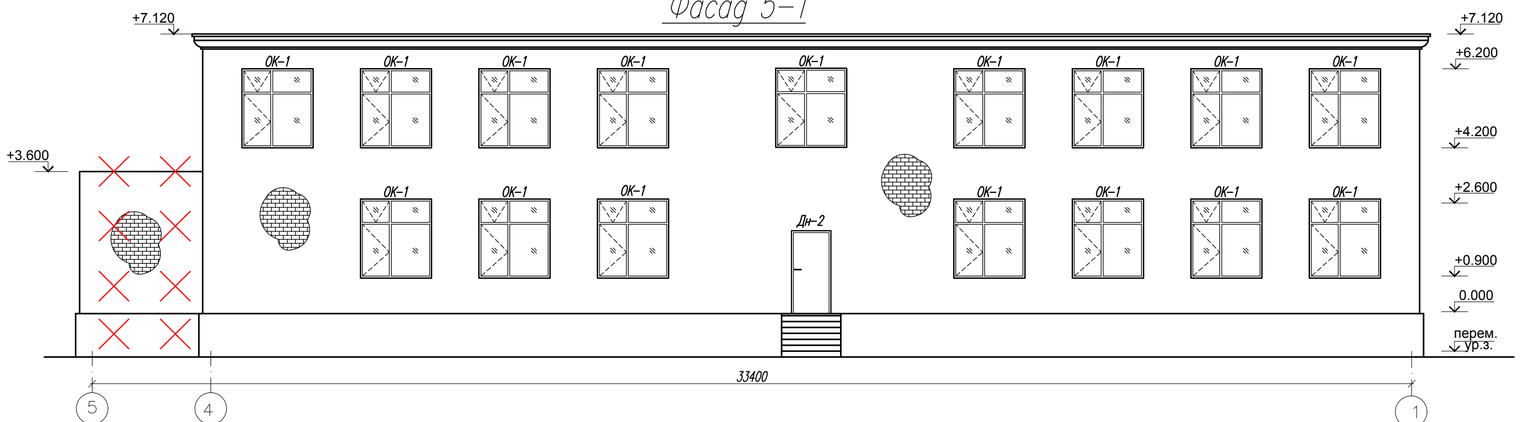

Фасад А–Д

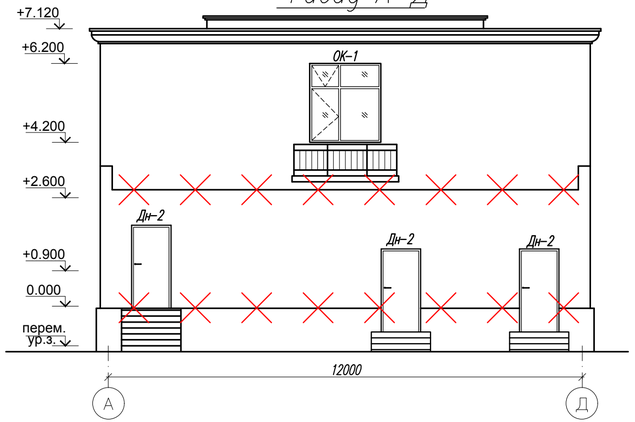

Фасад Д–А

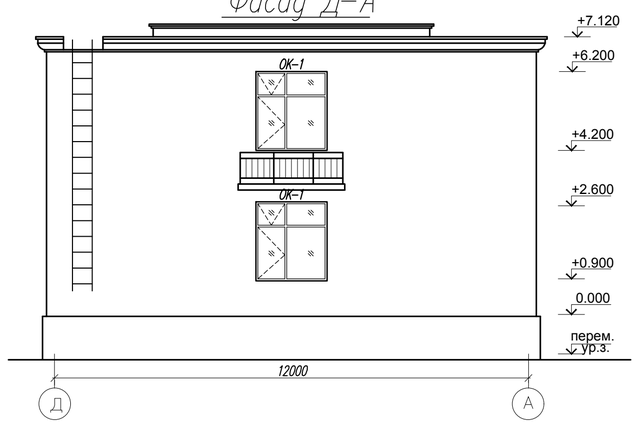

Ведомость отделки фасада (до капремонта)

Марка поз.	Обозначение	Наименование	Кол. шт.	Масса ед. кг.	Приме-чание
1	см.л.АС–	Отбивка старой декоративной штукатурки со стен до кирпича 100% м2		465.0	
2	см.л.АС–	Демонтаж Крыльца Кр-1 м3		6.71	
3	см.л.АС–	Демонтаж цоколя толщ 30мм м2		98.5	

Изм.	Кол.уч	Лист	N док.	Подпись	Дата
ГИП		Тилеушов			
Проверил		Жамбаев			
Разработал		Серикбаев			
Н. Контр.		Сарсебаев			

30–2019–АС

"Реконструкция здания территориального центра социального обслуживания пенсионеров и инвалидов село Курманагазы,сельский округ Курманагазы, Курманагазинского района Атырауской области"

Здания территориального центра социального обслуживания пенсионеров и инвалидов	Стадия	Лист	Листов
	РП	10	

Фасад 1–5,5–1,А–Д,Д–А, (Демонтажные работы)

ТОО "МПК–Проект" г. Шымкент – 2020г.

Копировал

Формат А4–3

Согласовано

Взам. инв. N

Подп. и дата

Инв. N подл.

План 1 этажа 0.000

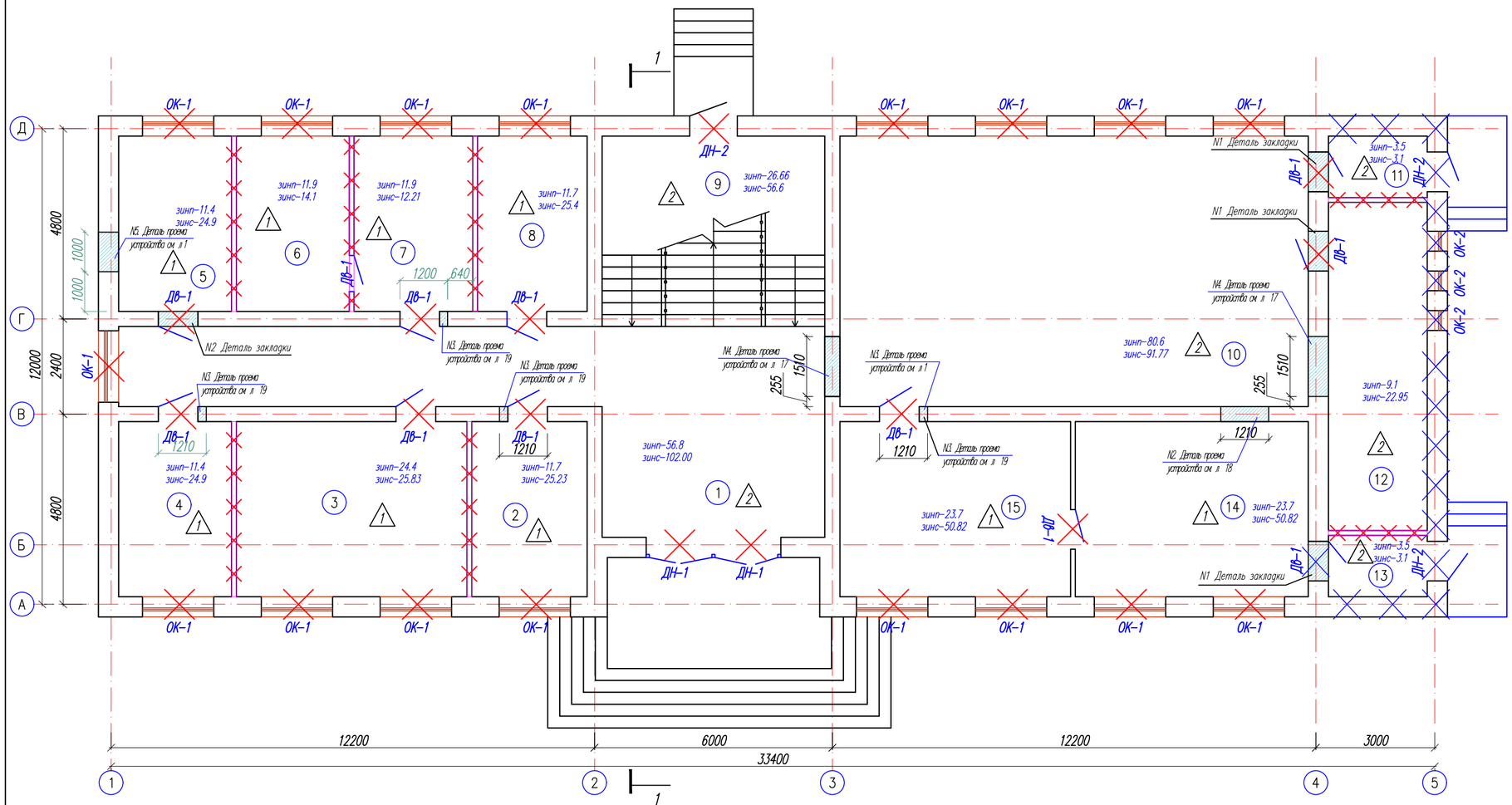

Условные обозначения:

— Демонтируемые дверные блоки

— Демонтируемые оконные блоки

ЗИНП — Зачистка известковых набелов с потолков

ЗИНС — Зачистка известковых набелов со стен

– Пробивка дверного проема существующего стены

–Демонтаж внутренних перегородок и наружных стен

– Демонтаж существующего металлического ограждения

Экспликация помещений

Номер по проекту	Наименование	Площадь м2	Примеч.
1	Коридор	56.8	
2	Кабинет	11.7	
3	Кабинет	24.4	
4	Кабинет	11.4	
5	Кабинет	11.4	
6	Кабинет	11.9	
7	Кабинет	11.9	
8	Кабинет	11.7	
9	Лестничная клетка	26.66	
10	Кабинет	80.6	
11	Коридор	3.5	
12	Кладовая	9.1	
13	Коридор	3.5	
14	Кабинет	23.7	
15	Кабинет	23.7	

Изм.	Кол.уч	Лист	N док.	Подпись	Дата
ГИП		Тилеушов			
Проверил		Жамбаев			
Разработал		Серикбаев			
Н. Контр.		Сарсебаев			

30–2019–АС

"Реконструкция здания территориального центра социального обслуживания пенсионеров и инвалидов село Курмангазы, сельский округ Курмангазы, Курмангазинского района Атырауской области"

Здания территориального центра социального обслуживания пенсионеров и инвалидов

Стадия	Лист	Листов
РП	11	

План 1 этажа 0.000 (демонтажные работы)

ТОО "МПК–Проект" г. Шымкент – 2020г.

План 2 этажа +3.300

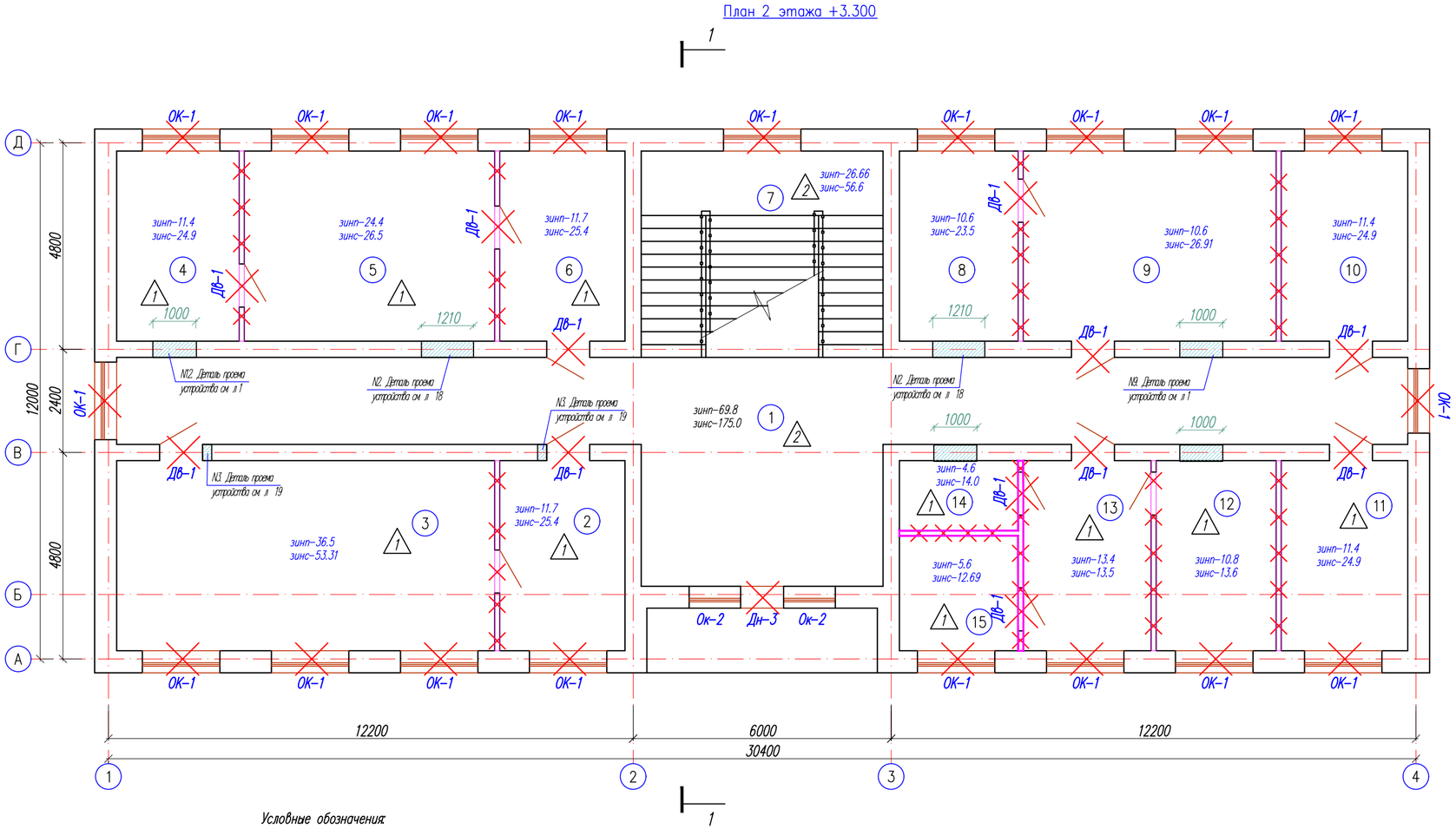

Условные обозначения:

— Демонтируемые дверные блоки

— Демонтируемые оконные блоки

ЗИНП — Зачистка известковых набелов с потолков

ЗИНС — Зачистка известковых набелов со стен

– Пробивка дверного проема существующего стены

– Демонтаж внутренних перегородок и наружных стен

– Демонтаж существующего металлического ограждения

Экспликация помещений

Номер по проекту	Наименование	Площадь м2	Примеч.
1	Коридор	69.8	
2	Кабинет	11.7	
3	Кабинет	36.5	
4	Кабинет	11.4	
5	Кабинет	24.4	
6	Кабинет	11.7	
7	Лестничная клетка	26.66	
8	Кабинет	10.6	
9	Кабинет	24.8	
10	Кабинет	11.4	
11	Кабинет	11.4	
12	Кабинет	10.8	
13	Кабинет	13.4	
14	Кабинет	4.6	
15	Кабинет	5.6	

Изм.	Кол.уч	Лист	N док.	Подпись	Дата
ГИП		Тилеушов			
Проверил		Жамбаев			
Разработал		Серикбаев			
Н. Контр.		Сарсебаев			

30-2019-АС

"Реконструкция здания территориального центра социального обслуживания пенсионеров и инвалидов село Курмангазы, сельский округ Курмангазы, Курмангазинского района Атырауской области"

Здания территориального центра социального обслуживания пенсионеров и инвалидов

Стадия	Лист	Листов
РП	12	

План 2 этажа +3.300 (демонтажные работы)

ТОО "МПК-Проект" г. Шымкент – 2020г.

Разрез 1–1

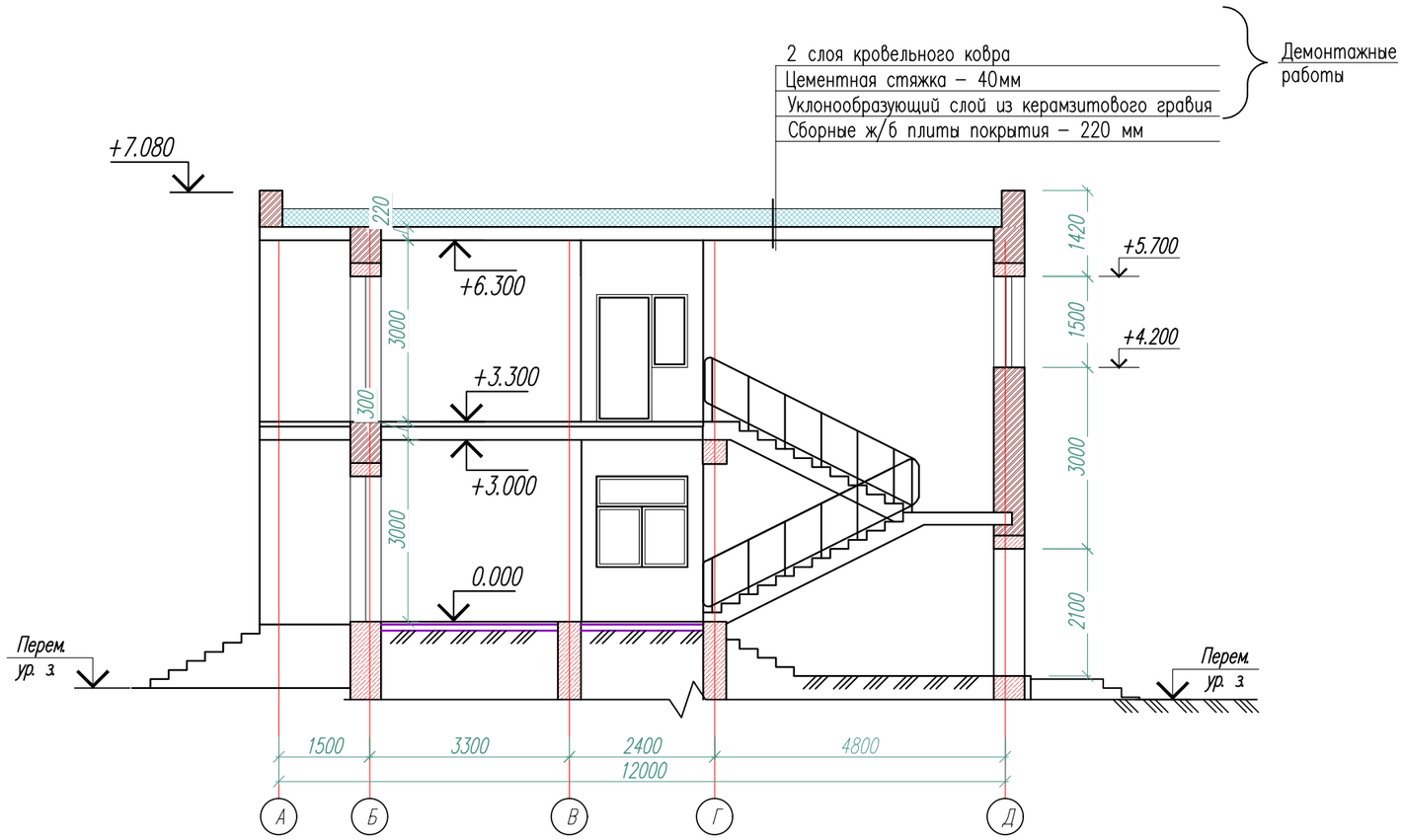

						30–2019–АС	
						"Реконструкция здания территориального центра социального обслуживания пенсионеров и инвалидов село Курмангазы, сельский округ Курмангазы, Курмангазинского района Атырауской области"	
Изм.	Кол.уч	Лист	N док.	Подпись	Дата		
ГИП		Тилеушов				Здания территориального центра социального обслуживания пенсионеров и инвалидов	Стадия: РП; Лист: 13; Листов:
Проверил		Жамбаев					
Разработал		Серикбаев					
Н. Контр.		Сарсебаев				Разрез 1–1 (демонтажные работы)	ТОО "МПК–Проект" г. Шымкент – 2020г.

План кровли

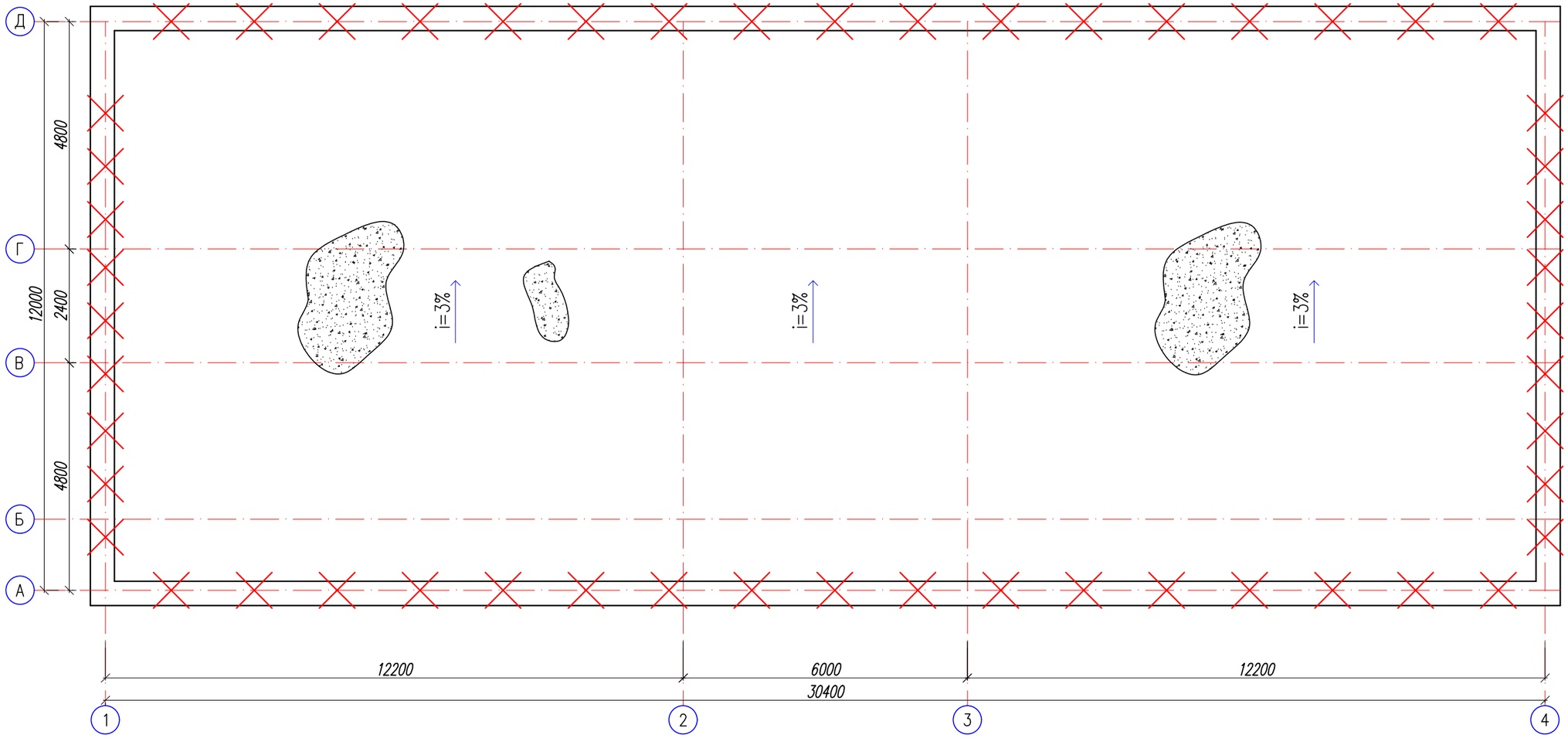

						30–2019–АС
						"Реконструкция здания территориального центра социального обслуживания пенсионеров и инвалидов село Курмангазы, сельский округ Курмангазы, Курмангазинского района Атырауской области"
Изм.	Кол.уч	Лист	N док.	Подпись	Дата	
ГИП		Тилеушов				Здания территориального центра социального обслуживания пенсионеров и инвалидов
Проверил		Жамбаев				Стадия: РП; Лист: 14; Листов:
Разработал		Серикбаев				
Н. Контр.		Сарсебаев				План кровли (демонтажные работы)
						ТОО "МПК–Проект" г. Шымкент – 2020г.

Экспликация полов демонтажные работы

Наименование или № помещения	Тип пола по проекту	Схема пола или номер узла по серии 2.244-1,в.6	Элементы пола и их толщина	Площадь пола, м²
Первый этаж				
2,3,4,5,6, 7,8,14,15	1	№ 118 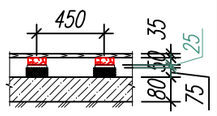	Демонтаж: Доски ГОСТ 8242-88; Лаги 100х50 (пролет 1000 мм); Прокладка из доски 150х25х200 по двум слоям толя; Кирпичный столбик 250х75х250 на ц/песчаном растворе марки 25; Подстилающий слой: бетон кл. В 7,5 – 80мм; Грунт основания с втрамбованным щебнем или гравием крупностью 40-60мм	112.60
1,9,10,11,12,13	2	№ 529 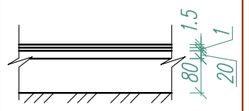	Демонтаж: Бетон кл. В15 –20; Стяжка из цементно-песчаного раствора М150 –40; Подстилающий слой бетон класса В 7.5 – 80мм; Грунт основания с втрамбованным щебнем или гравием крупностью 40-60мм	177.2
Второй этаж				
2,3,4,5,6,8,9 10,11,12,13,14,15	1	№ 118 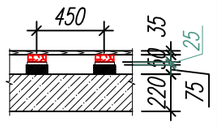	Демонтаж: Доски ГОСТ 8242-88; Лаги 100х50 (пролет 1000 мм); Прокладка из доски 150х25х200 по двум слоям толя; Кирпичный столбик 250х75х250 на ц/песчаном растворе марки 25; Подстилающий слой: бетон кл. В 7,5 – 80мм. Существующий: Железобетонная плита перекрытия –220мм	203.4
1,7	2	№ 529 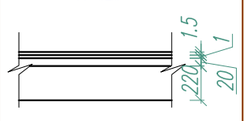	Демонтаж: Бетон кл. В15 –20; Стяжка из цементно-песчаного раствора М150 –40; Подстилающий слой бетон класса В 7.5 – 80мм. Существующий: Железобетонная плита перекрытия –220мм	81.50

Спецификация демонтаж оконных и дверных проемов

Марка, позиц	Обозначение	Наименование	Количество			Приме-чание
			1 этаж	2 этаж	Всего	
1	2	3	4	5	6	7
		Демонтаж оконных коробов				
ОК-1	ГОСТ 24700-99	1800х2000(h)	16	18	34	
ОК-2	ГОСТ 24700-99	950х2100(h)	–	2	2	
ОК-3	ГОСТ 24700-99	3400х900(h)	–	1	1	
		Демонтаж дверных коробов				
ДВ-1	ГОСТ 6629-88	ДГ 9х21	12	12	24	
Дн-1	ГОСТ 24698-81	ДПН 15х21	2	–	2	
Дн-2	ГОСТ 24698-81	ДСН 12х21	1	–	1	
Дн-3	ГОСТ 24698-81	ДСН 10х21	–	1	1	

Согласовано:

Взам. инв. N

Подпись и дата

Инв. N подл.

Изм.	Кол.уч	Лист	N док.	Подпись	Дата
ГИП		Тилеушов			
Проверил		Жамбаев			
Разработал		Серикбаев			
Н. Контр.		Сарсебаев			

30-2019-АС

"Реконструкция здания территориального центра социального обслуживания пенсионеров и инвалидов село Курмангазы, сельский округ Курмангазы, Курмангазинского района Атырауской области"

Здания территориального центра социального обслуживания пенсионеров и инвалидов	Стадия	Лист	Листов
	РП	15	

Экспликация полов. Демонтажные работы.

ТОО "МПК-Проект" г. Шымкент – 2020г.

Ведомость демонтажных работ

Nп/п	Услов. обозн.	Вид работ	Количество			Примечание
			1 этаж	2 этаж	Всего	
1	зинс	Очистка штукатурки с поверхности стен и перегородок в местах трещин и сколов, 100% м2	534.01	541.11	1075.12	
2	зинп	Снятие известкового набела с потолков, м2	321.96	284.76	606.72	
3		Отбивка штукатурки дверных откосов, м2	65.0	42.0	107.00	
4		Демонтаж существующию перегородку м3	36.69	13.71	50.40	
5		Демонтаж бетонной отмостки t=100мм шириной 1.5м м2	–	–	130.0	
6		Демонтаж утеплителя покрытия из керамзитового гравия t=200–265мм м2	–	–	382.10	
7		Демонтаж покрытия кровли из 5 слоя кровельного ковра из руберойда с цементной стяжкой –30мм м2	–	–	382.10	
8		Демонтаж парапета из кирпича м3	–	–	26.4	
9		Демонтаж наружных стен из кирпича толщиной 510мм м2	59.0	–	59.0	
10		Демонтаж внутренних перегородок из кирпича толщиной 120мм. м2	6.2	–	6.2	
11		Демонтаж многопустотных плит покрытия высотой 220мм. м2	38.0	–	38.0	
11		Демонтаж монолитного ленточного фундамента В12.5 м3	29.0	–	29.0	

Согласовано:

Взам. инв. N

Подпись и дата

Инв. N подл.

Изм.	Кол.уч	Лист	N док.	Подпись	Дата
ГИП		Тилеушов			
Проверил		Жамбаев			
Разработал		Серикбаев			
Н. Контр.		Сарсебаев			

30–2019–АС

"Реконструкция здания территориального центра социального обслуживания пенсионеров и инвалидов село Курмангазы, сельский округ Курмангазы, Курмангазинского района Атырауской области"

Здания территориального центра социального обслуживания пенсионеров и инвалидов	Стадия	Лист	Листов
	РП	16	

Спецификация демонтаж оконных и дверных проемов. Ведомость демонтажных работ.

ТОО "МПК–Проект" г. Шымкент – 2020г.

N-1 ДЕТАЛЬ УСТРОЙСТВА ДВЕРНОГО ПРОЕМА (2100х1510)

Деталь устройства пробиваемого дверного проема в стене 510мм.

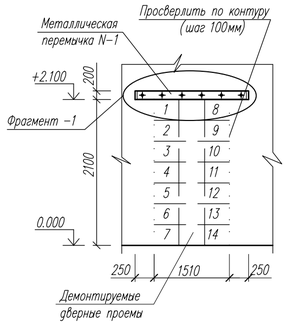

Разрез 1-1

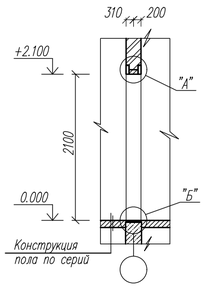

Деталь устройства обрамления пробиваемого дверного проема в стене 510мм.

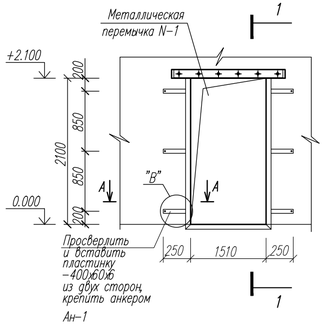

Фрагмент -1

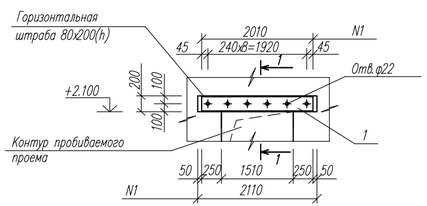

Узел "А"

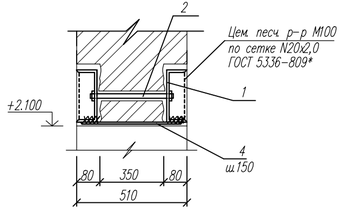

А - А
Узел "А"

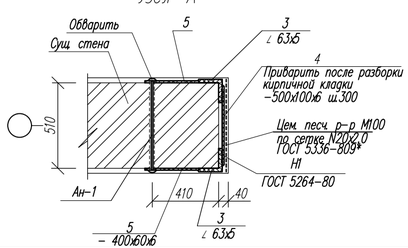

Узел "В"

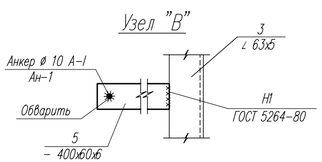

Узел "Б"

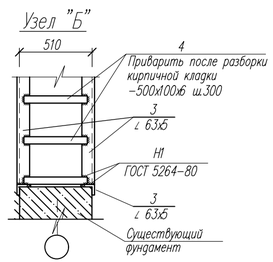

Указания по устройству металлической перемычки и дверного проема в стенах толщ. 510мм

Отбить штукатурку с двух сторон стены, где начинается проем. Над намеченным проемом на стене выполнить штрабы для устройства перемычки из стальных прокатных швеллеров [18. Штрабы выполнить глубиной 100 мм, высотой 200 мм, длиной 2110 мм.

Поверхность штраб тщательно очистить и просверлить отверстия Ø20 мм с шагом 240 мм под стяжные болты М16.

Подвести перемычку из двух швеллеров [18 и на цементном растворе М100 с обеспечением плотного прилегания к поверхности кладки, стянуть болтами М20.

По контуру намечаемого проема отбить штукатурку. Вырубить кирпич небольшими фрагментами. Разборку кладки производить сверху вниз, не допуская при этом резких ударов.

После выполнения вышеуказанных работ произвести усиление простенков. Работы выполняются в следующем порядке:

– отбивается штукатурка на участке обозначенном на чертеже.

– поверхность простенков очищается от остатков штукатурки с расчисткой швов на глубину 10–15мм, путем смачивания поверхности.

– просверливаются отверстия Ø15мм с шагом 410мм по длине и по высоте простенка.

– устанавливаются анкеры Ан-1 с заполнением раствором в просверленные отверстия.

– устанавливается штукатурная сетка N20х2,0 по ГОСТ 5336-80, сетка фиксируется на расстоянии не менее 15мм от стены, затем наносится штукатурка из раствора М100.(см. на проект)*

– отключить все инженерные сети, проходящие по этой стене;

– запрещается работать инструментами, созидающими динамические воздействия на конструкции здания;

Данный лист смотреть с листами АС-

Спецификация материалов

Поз.	Обозначение	Наименование	Кол.	Масса ед.,кг.	Примеч.
		N-1 деталь устройства дверного проема и металлическая перемычка	1		
1	ГОСТ 8240-97	Швеллер 18 ГОСТ 8240-97 / С255 ГОСТ 27772-2015 L=2010	2	32.8	65.6
2	ГОСТ 7805-70	Болт М20х390 ГОСТ 7805-70	9	0.96	8.64
	ГОСТ 5915-70	Гайка М20 ГОСТ 5915-70	18	0.07	1.26
	ГОСТ 11371-78	Шайба 20 ГОСТ 11371-78	18	0.02	0.36
3	ГОСТ 8509-93	Уголок 63х63х5 ГОСТ 8509-93 / С245 ГОСТ 27772-2015 м. п.	11.43	4.81	55.0
4	ГОСТ 19903-2015	Лист 6х100х500 ГОСТ 19903-2015 / С245 ГОСТ 27772-2015	26	2.36	61.4
5	ГОСТ 19903-2015	Лист 6х60х400 ГОСТ 19903-2015 / С245 ГОСТ 27772-2015	12	1.13	13.6
А-1	ГОСТ 5781-82	ø10 А-III L=510	6	0.31	1.86
	ГОСТ 5336-80*	Сетка N20х2,0 м2	3.8	1.0	3.80
		Штукарурка цементно-песчанное раствор М200 м2	3.8		
		Демонтируемый кирпич-	1.7		

Изм.	Кол.уч	Лист	N док.	Подпись	Дата
ГИП		Тилеушов			
Проверил		Жамбаев			
Разработал		Серикбаев			
Н. Контр.		Сарсебаев			

30-2019-АС

"Реконструкция здания территориального центра социального обслуживания пенсионеров и инвалидов село Курманагазы, сельский округ Курманагазы, Курманагазинского района Атырауской области"

Здания территориального центра социального обслуживания пенсионеров и инвалидов	Стадия	Лист	Листов
	РП	17	

N-1 деталь устройства дверного проема и металлическая перемычка

ТОО "МПК-Проект" г. Шымкент - 2020г.

Согласовано

Взам. инв. N

Подп. и дата

Инв. N подл.

Копировал

Формат А4-3

N-2 ДЕТАЛЬ УСТРОЙСТВА ДВЕРНОГО ПРОЕМА (2100х1210)

Деталь устройства пробиваемого дверного проема в стене 380мм.

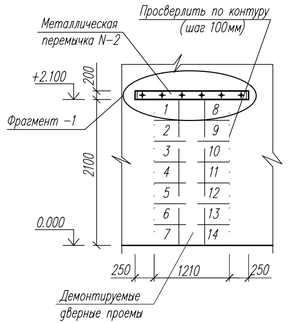

Разрез 1-1

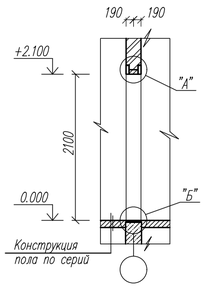

Деталь устройства обрамления пробиваемого дверного проема в стене 380мм.

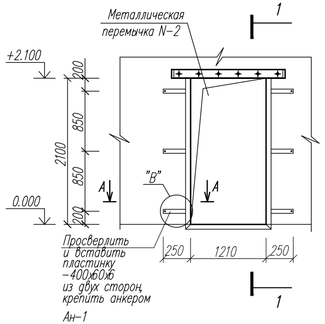

Фрагмент -1

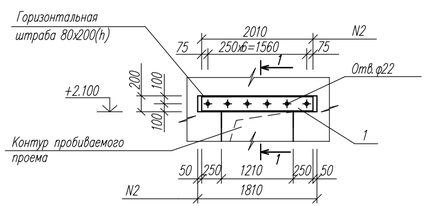

Узел "А"

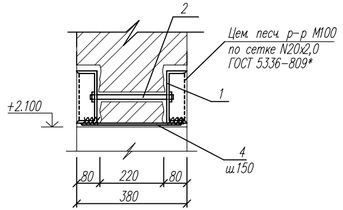

А - А
Узел "А"

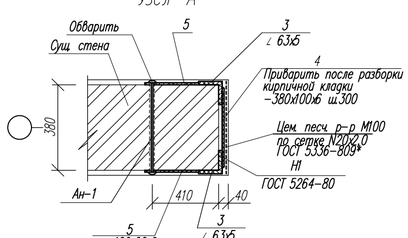

Узел "В"

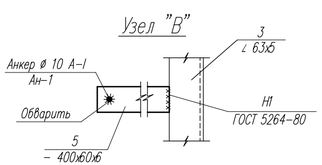

Узел "Б"

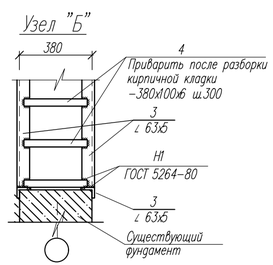

Указания по устройству металлической перемычки и дверного проема в стенах толщ. 380мм.

Отбить штукатурку с двух сторон стены, где начинается проем. Над намеченным проемом на стене выполнить штрабы для устройства перемычки из стальных прокатных швеллеров [18. Штрабы выполнить глубиной 100 мм, высотой 200 мм, длиной 1810 мм.

Поверхность штраб тщательно очистить и просверлить отверстия Ø20 мм с шагом 260 мм под стяжные болты М20.

Подвести перемычку из двух швеллеров [18 и на цементном растворе М100 с обеспечением плотного прилегания к поверхности кладки, стянуть болтами М20.

По контуру намечаемого проема отбить штукатурку. Выбрать кирпич небольшими фрагментами. Разборку кладки производить сверху вниз, не допуская при этом резких ударов.

После выполнения вышеуказанных работ произвести усиление простенков. Работы выполняются в следующем порядке:

- *отбивается штукатурка на участке обозначенном на чертеже.*
- *поверхность простенков очищается от остатков штукатурки с расчисткой швов на глубину 10-15мм, путем смачивания поверхности.*
- *просверливаются отверстия Ø15мм с шагом 410мм по длине и по высоте простенка.*
- *устанавливаются анкеры Ан-1 с заполнением раствором в просверленные отверстия.*
- *устанавливается штукатурная сетка N20х2,0 по ГОСТ 5336-80*, сетка фиксируется на расстоянии не менее 15мм от стены, затем наносится штукатурка из раствора М100.(см. на проект)*
- *отключить все инженерные сети, проходящие по этой стене;*
- *запрещается работать инструментами, созидающими динамические воздействия на конструкции здания;*

Данный лист смотреть с листами АС-

Спецификация материалов

Поз.	Обозначение	Наименование	Кол.	Масса ед.,кг.	Примеч.
		N-2 деталь устройства дверного проема и металлическая перемычка	*3*		
1	ГОСТ 8240-97	Швеллер 18 ГОСТ 8240-97 / С255 ГОСТ 27772-2015 L=1810	2	29.5	59.0
2	ГОСТ 7805-70	Болт М20х390 ГОСТ 7805-70	7	0.96	6.72
	ГОСТ 5915-70	Гайка М20 ГОСТ 5915-70	14	0.07	0.98
	ГОСТ 11371-78	Шайба 20 ГОСТ 11371-78	14	0.02	0.28
3	ГОСТ 8509-93	Уголок 63х63х5 ГОСТ 8509-93 / С245 ГОСТ 27772-2015 м. п.	10.82	4.81	52.0
4	ГОСТ 19903-2015	Лист 6х100х380 ГОСТ 19903-2015 / С245 ГОСТ 27772-2015	24	1.79	43.0
5	ГОСТ 19903-2015	Лист 6х60х400 ГОСТ 19903-2015 / С245 ГОСТ 27772-2015	12	1.13	13.6
А-1	ГОСТ 5781-82	ø10 А-III L=380	6	0.23	1.38
	ГОСТ 5336-80*	Сетка N20х2,0 м2	2,5	1.0	2.50
		Штукарурка цементно-песчанное раствор М200 м2	2,5		
		Демонтируемый кирпич- м3	0,96		

Изм.	Кол.уч	Лист	N док.	Подпись	Дата
ГИП		Тилеушов			
Проверил		Жамбаев			
Разработал		Серикбаев			
Н. Контр.		Сарсебаев			

30-2019-АС

"Реконструкция здания территориального центра социального обслуживания пенсионеров и инвалидов село Курманагазы,сельский округ Курманагазы, Курманагазинского района Атырауской области"

Здания территориального центра социального обслуживания пенсионеров и инвалидов	Стадия	Лист	Листов
	РП	18	

N-2 деталь устройства дверного проема и металлическая перемычка

ТОО "МПК-Проект" г. Шымкент - 2020г.

Согласовано | Взам. инв. N | Подп. и дата | Инв. N подл.

Копировал | Формат А4-3

N-3 ДЕТАЛЬ УСТРОЙСТВА ДВЕРНОГО ПРОЕМА (2100х1210)

Деталь устройства пробиваемого дверного проема в стене 380мм.

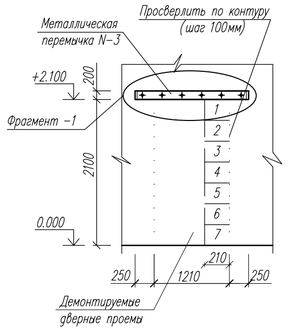

Разрез 1-1

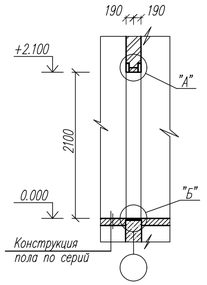

Деталь устройства обрамления пробиваемого дверного проема в стене 380мм.

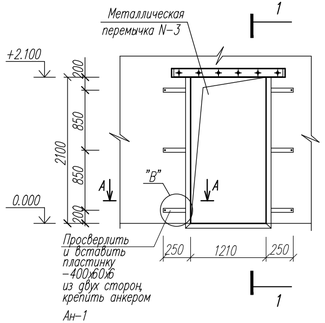

Фрагмент -1

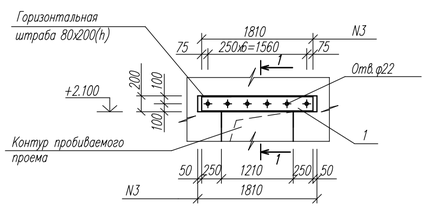

Узел "А"

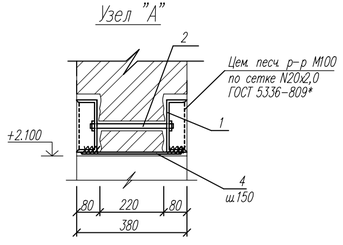

Указания по устройству металлической перемычки и дверного проема в стенах толщ. 380мм.

Отбить штукатурку с двух сторон стены, где начинается проем. Над намеченным проемом на стене выполнить штрабы для устройства перемычки из стальных прокатных швеллеров [18. Штрабы выполнить глубиной 100 мм, высотой 200 мм, длиной 1810 мм.

Поверхность штраб тщательно очистить и просверлить отверстия Ø20 мм с шагом 260 мм под стяжные болты М20.

Подвести перемычку из двух швеллеров [18 и на цементном растворе М100 с обеспечением плотного прилегания к поверхности кладки, стянуть болтами М20.

По контуру намечаемого проема отбить штукатурку. Вырубать кирпич небольшими фрагментами. Разборку кладки производить сверху вниз, не допуская при этом резких ударов.

После выполнения вышеуказанных работ произвести усиление простенков. Работы выполняются в следующем порядке:

- отбивается штукатурка на участке обозначенном на чертеже.
- поверхность простенков очищается от остатков штукатурки с расчисткой швов на глубину 10-15мм, путем смачивания поверхности.
- просверливаются отверстия Ø15мм с шагом 410мм по длине и по высоте простенка.
- устанавливаются анкеры Ан-1 с заполнением раствором в просверленные отверстия.
- устанавливается штукатурная сетка N20х2,0 по ГОСТ 5336-80*, сетка фиксируется на расстоянии не менее 15мм от стены, затем наносится штукатурка из раствора М100.(см. на проект)
- отключить все инженерные сети, проходящие по этой стене;
- запрещается работать инструментами, созидающими динамические воздействия на конструкции здания;

Данный лист смотреть с листами АС-

А - А
Узел "А"

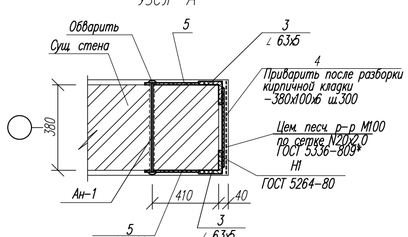

Узел "В"

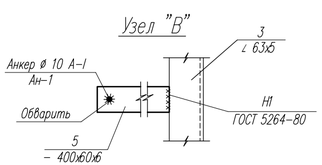

Узел "Б"

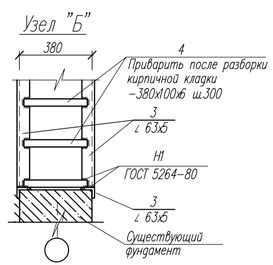

Спецификация материалов

Поз.	Обозначение	Наименование	Кол.	Масса ед.,кг.	Примеч.
		N-3 деталь устройства дверного проема и металлическая перемычка	6		
1	ГОСТ 8240-97	Швеллер 18 ГОСТ 8240-97 / С255 ГОСТ 27772-2015 L=1810	2	29.5	59.0
2	ГОСТ 7805-70	Болт М20х390 ГОСТ 7805-70	7	0.96	6.72
	ГОСТ 5915-70	Гайка М20 ГОСТ 5915-70	14	0.07	0.98
	ГОСТ 11371-78	Шайба 20 ГОСТ 11371-78	14	0.02	0.28
3	ГОСТ 8509-93	Уголок 63х63х5 ГОСТ 8509-93 / С245 ГОСТ 27772-2015 м. п.	10.82	4.81	52.0
4	ГОСТ 19903-2015	Лист 6х100х380 ГОСТ 19903-2015 / С245 ГОСТ 27772-2015	24	1.79	43.0
5	ГОСТ 19903-2015	Лист 6х60х400 ГОСТ 19903-2015 / С245 ГОСТ 27772-2015	12	1.13	13.6
А-1	ГОСТ 5781-82	ø10 А-III L=380	6	0.23	1.38
	ГОСТ 5336-80*	Сетка N20х2,0 м2	2,5	1.0	2.50
		Штукарурка цементно-песчанное раствор М200 м2	2,5		
		Демонтируемый кирпич- м3	0,16		

Изм.	Кол.уч	Лист	N док.	Подпись	Дата
ГИП		Тилеушов			
Проверил		Жамбаев			
Разработал		Серикбаев			
Н. Контр.		Сарсебаев			

30-2019-АС

"Реконструкция здания территориального центра социального обслуживания пенсионеров и инвалидов село Курманагазы, сельский округ Курманагазы, Курманагазинского района Атырауской области"

Здания территориального центра социального обслуживания пенсионеров и инвалидов	Стадия	Лист	Листов
	РП	19	

N-3 деталь устройства дверного проема и металлическая перемычка

ТОО "МПК-Проект" г. Шымкент - 2020г.

Копировал

Формат А4-3

Согласовано

Взам. инв. N

Подп. и дата

Инв. N подл.

N-4 ДЕТАЛЬ УСТРОЙСТВА ДВЕРНОГО ПРОЕМА (2100х1210)

Деталь устройства пробиваемого дверного проема в стене 380мм.

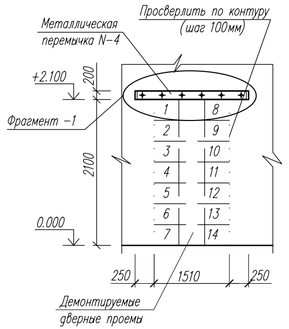

Разрез 1-1

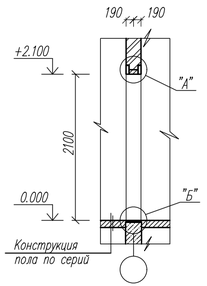

Деталь устройства обрамления пробиваемого дверного проема в стене 380мм.

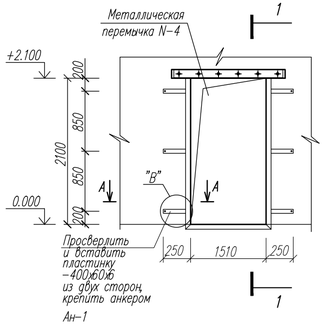

Фрагмент -1

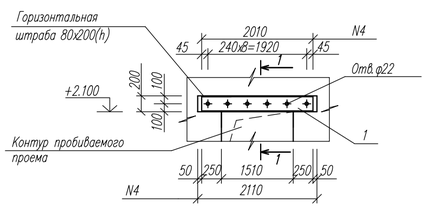

Узел "А"

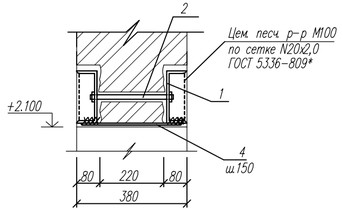

Указания по устройству металлической перемычки и дверного проема в стенах толщ. 380мм.

Отбить штукатурку с двух сторон стены, где начинается проем. Над намеченным проемом на стене выполнить штрабы для устройства перемычки из стальных прокатных швеллеров [18. Штрабы выполнить глубиной 100 мм, высотой 200 мм, длиной 1810 мм.

Поверхность штраб тщательно очистить и просверлить отверстия Ø20 мм с шагом 260 мм под стяжные болты М20.

Подвести перемычку из двух швеллеров [18 и на цементном растворе М100 с обеспечением плотного прилегания к поверхности кладки, стянуть болтами М20.

По контуру намечаемого проема отбить штукатурку. Вырубить кирпич небольшими фрагментами. Разборку кладки производить сверху вниз, не допуская при этом резких ударов.

После выполнения вышеуказанных работ произвести усиление простенков. Работы выполняются в следующем порядке:

- отбивается штукатурка на участке обозначенном на чертеже.
- поверхность простенков очищается от остатков штукатурки с расчисткой швов на глубину 10-15мм, путем смачивания поверхности.
- просверливаются отверстия Ø15мм с шагом 410мм по длине и по высоте простенка.
- устанавливаются анкеры Ан-1 с заполнением раствором в просверленные отверстия.
- устанавливается штукатурная сетка N20х2,0 по ГОСТ 5336-80*, сетка фиксируется на расстоянии не менее 15мм от стены, затем наносится штукатурка из раствора М100.(см. на проект)
- отключить все инженерные сети, проходящие по этой стене;
- запрещается работать инструментами, созидающими динамические воздействия на конструкции здания;

Данный лист смотреть с листами АС-

А - А
Узел "А"

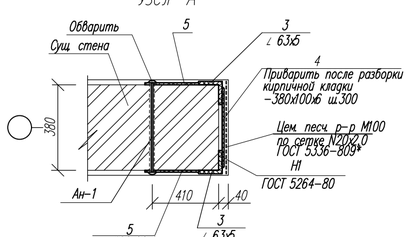

Узел "В"

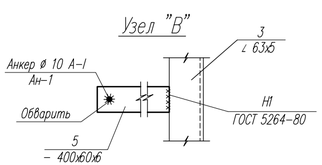

Узел "Б"

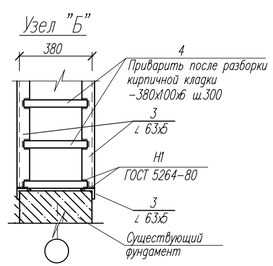

Спецификация материалов

Поз.	Обозначение	Наименование	Кол.	Масса ед.,кг.	Примеч.
		N-4 деталь устройства дверного проема и металлическая перемычка	1		
1	ГОСТ 8240-97	Швеллер 18 ГОСТ 8240-97 / С255 ГОСТ 27772-2015 L=2010	2	32.8	65.6
2	ГОСТ 7805-70	Болт М16х300 ГОСТ 7805-70	9	0.51	8.64
	ГОСТ 5915-70	Гайка М20 ГОСТ 5915-70	18	0.07	1.26
	ГОСТ 11371-78	Шайба 20 ГОСТ 11371-78	18	0.02	0.36
3	ГОСТ 8509-93	Уголок 63х63х5 ГОСТ 8509-93 / С245 ГОСТ 27772-2015 м. п.	11.43	4.81	55.0
4	ГОСТ 19903-2015	Лист 6х100х380 ГОСТ 19903-2015 / С245 ГОСТ 27772-2015	24	1.79	43.0
5	ГОСТ 19903-2015	Лист 6х60х400 ГОСТ 19903-2015 / С245 ГОСТ 27772-2015	12	1.13	13.6
А-1	ГОСТ 5781-82	ø10 А-III L=380	6	0.23	1.38
	ГОСТ 5336-80*	Сетка N20х2,0 м2	2,5	1.0	2.50
		Штукарурка цементно-песчанное раствор М200 м2	2,5		
		Демонтируемый кирпич- м3	1.20		

Изм.	Кол.уч	Лист	N док.	Подпись	Дата
ГИП		Тилеушов			
Проверил		Жамбаев			
Разработал		Серикбаев			
Н. Контр.		Сарсебаев			

30-2019-АС

"Реконструкция здания территориального центра социального обслуживания пенсионеров и инвалидов село Курманагазы, сельский округ Курманагазы, Курманагазинского района Атырауской области"

Здания территориального центра социального обслуживания пенсионеров и инвалидов	Стадия	Лист	Листов
	РП	20	

N-4 деталь устройства дверного проема и металлическая перемычка

ТОО "МПК-Проект" г. Шымкент - 2020г.

Копировал | Формат А4-3

Согласовано | Взам. инв. N | Подп. и дата | Инв. N подл.

N-5 ДЕТАЛЬ УСТРОЙСТВА ДВЕРНОГО ПРОЕМА (2100х1510)

Деталь устройства пробиваемого дверного проема в стене 510мм.

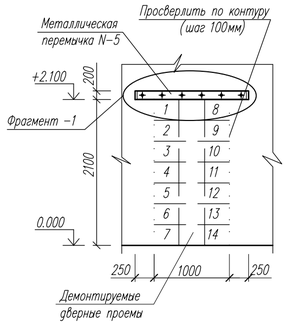

Разрез 1-1

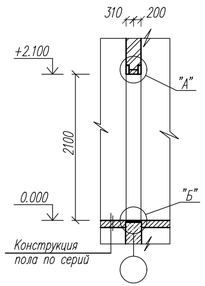

Деталь устройства обрамления пробиваемого дверного проема в стене 510мм.

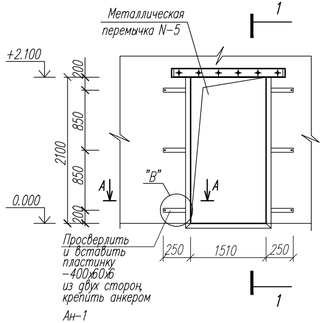

Фрагмент -1

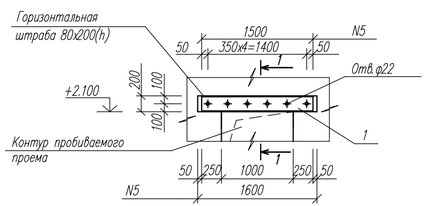

Узел "А"

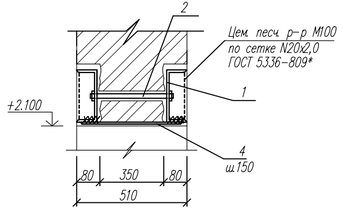

А - А
Узел "А"

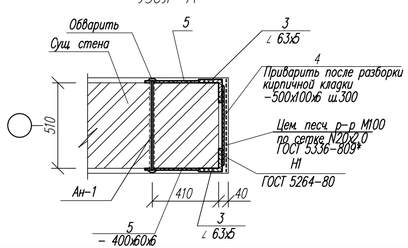

Узел "В"

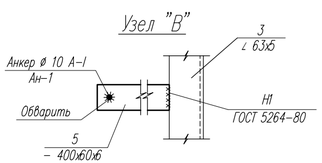

Узел "Б"

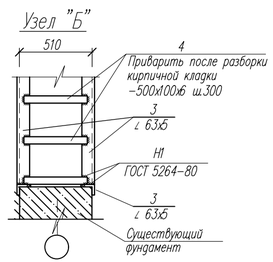

Указания по устройству металлической перемычки и дверного проема в стенах толщ. 510мм

Отбить штукатурку с двух сторон стены, где начинается проем. Над намеченным проемом на стене выполнить штрабы для устройства перемычки из стальных прокатных швеллеров [18. Штрабы выполнить глубиной 100 мм, высотой 200 мм, длиной 2110 мм.

Поверхность штраб тщательно очистить и просверлить отверстия Ø20 мм с шагом 240 мм под стяжные болты М16.

Подвести перемычку из двух швеллеров [18 и на цементном растворе М100 с обеспечением плотного прилегания к поверхности кладки, стянуть болтами М20.

По контуру намечаемого проема отбить штукатурку. Выбрать кирпич небольшими фрагментами. Разборку кладки производить сверху вниз, не допуская при этом резких ударов.

После выполнения вышеуказанных работ произвести усиление простенков. Работы выполняются в следующем порядке:

– отбивается штукатурка на участке обозначенном на чертеже;
– поверхность простенков очищается от остатков штукатурки с расчисткой швов на глубину 10-15мм, путем смачивания поверхности;
– просверливаются отверстия Ø15мм с шагом 410мм по длине и по высоте простенка;
– устанавливаются анкеры Ан-1 с заполнением раствором в просверленные отверстия;
– устанавливается штукатурная сетка N20х2,0 по ГОСТ 5336-80, сетка фиксируется на расстоянии не менее 15мм от стены, затем наносится штукатурка из раствора М100.(см. на проект)*
– отключить все инженерные сети, проходящие по этой стене;
– запрещается работать инструментами, созидающими динамические воздействия на конструкции здания;
Данный лист смотреть с листами АС-

Спецификация материалов

Поз.	Обозначение	Наименование	Кол.	Масса ед.,кг.	Примеч.
		N-5 деталь устройства дверного проема и металлическая перемычка	5		
1	ГОСТ 8240-97	Швеллер 18 ГОСТ 8240-97 / С255 ГОСТ 27772-2015 L=1500	2	24.4	48.8
2	ГОСТ 7805-70	Болт М20х390 ГОСТ 7805-70	5	0.96	4.8
	ГОСТ 5915-70	Гайка М20 ГОСТ 5915-70	10	0.07	0.70
	ГОСТ 11371-78	Шайба 20 ГОСТ 11371-78	10	0.02	0.20
3	ГОСТ 8509-93	Уголок 63х63х5 ГОСТ 8509-93 / С245 ГОСТ 27772-2015 м. п.	10.2	4.81	49.1
4	ГОСТ 19903-2015	Лист 6х100х500 ГОСТ 19903-2015 / С245 ГОСТ 27772-2015	16	2.36	37.8
5	ГОСТ 19903-2015	Лист 6х60х400 ГОСТ 19903-2015 / С245 ГОСТ 27772-2015	12	1.13	13.6
А-1	ГОСТ 5781-82	ø10 А-III L=510	6	0.31	1.86
	ГОСТ 5336-80*	Сетка N20х2,0 м2	3,16	1.0	3.16
		Штукарурка цементно-песчанное раствор М200 м2	3,16		
		Демонтируемый кирпич-	1,07		

Изм.	Кол.уч	Лист	N док.	Подпись	Дата
ГИП		Тилеушов			
Проверил		Жамбаев			
Разработал		Серикбаев			
Н. Контр.		Сарсебаев			

30-2019-АС

"Реконструкция здания территориального центра социального обслуживания пенсионеров и инвалидов село Курманагазы,сельский округ Курманагазы, Курманагазинского района Атырауской области"

Здания территориального центра социального обслуживания пенсионеров и инвалидов	Стадия	Лист	Листов
	РП	21	

N-5 деталь устройства дверного проема и металлическая перемычка

ТОО "МПК-Проект" г. Шымкент - 2020г.

Согласовано | Взам. инв. N | Подп. и дата | Инв. N подл.

Копировал | Формат А4-3

N1 Деталь закладки существующего проема 1000x2100h

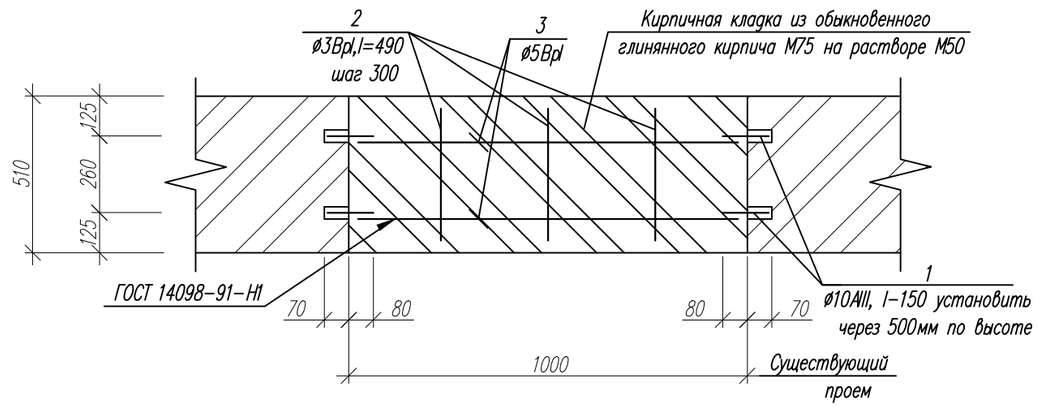

N2 Деталь закладки существующего проема 900x2100

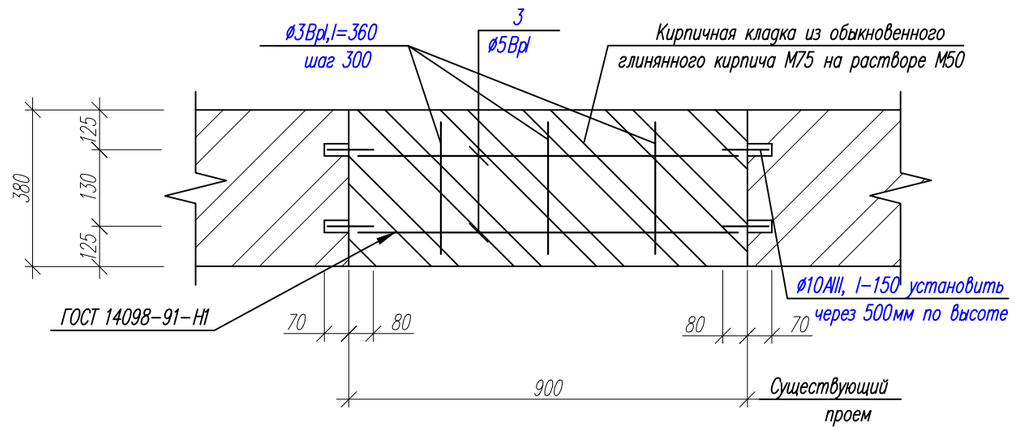

Спецификация элементов

Поз.	Обозначение	Наименование	Кол.	Масса ед., кг.	Примечание
	см.л.АС-11	N-1 Проем 1000x2100h	3		
1	ГОСТ 5781-82	ø10 A-III L=150мм	12	0.093	1.12
2	ГОСТ 5781-82	ø3Bpl l=490мм	12	0.03	0.36
3	ГОСТ 5781-82	ø5Bpl l=950мм	6	0.14	0.84
	1НФ/100/2.0/50/ГОСТ530-2007	Кирпичная кладка б=510мм м3	2.28		
	см.л.АС-11	N-2 Проем 1000x2100h	3		
1	ГОСТ 5781-82	ø10 A-III L=150мм	12	0.093	1.12
2	ГОСТ 5781-82	ø3Bpl l=360мм	12	0.019	0.23
3	ГОСТ 5781-82	ø5Bpl l=950мм	6	0.14	0.84
	1НФ/100/2.0/50/ГОСТ530-2007	Кирпичная кладка б=380мм м3	0.79		

1. Закладку выполнить из кирпичной кладки КР-р-по 1НФ/100/2,0/50 ГОСТ 530-2012.

Изм.	Кол.уч	Лист	N док.	Подпись	Дата
ГИП		Тилеушов			02.20
Проверил		Тилеушов			02.20
Разработал		Серикбаев			02.20
Н. контр.		Сарсебаев			02.20

12-2019 АС

"Капитальный ремонт дома культуры в с. Кызылкум, с/о Кызылкум, Шардаринского района, Туркестанской области"

Дом культуры

Стадия	Лист	Листов
РП	22	

N1, N2 Деталь закладки. Спецификация элементов.

ТОО "МПК-Проект" г. Шымкент-2019г.

Копировал

Формат А3

Согласовано

Взам. инв. N

Подп. и дата

Инв. N подл.

Фасад 1–8

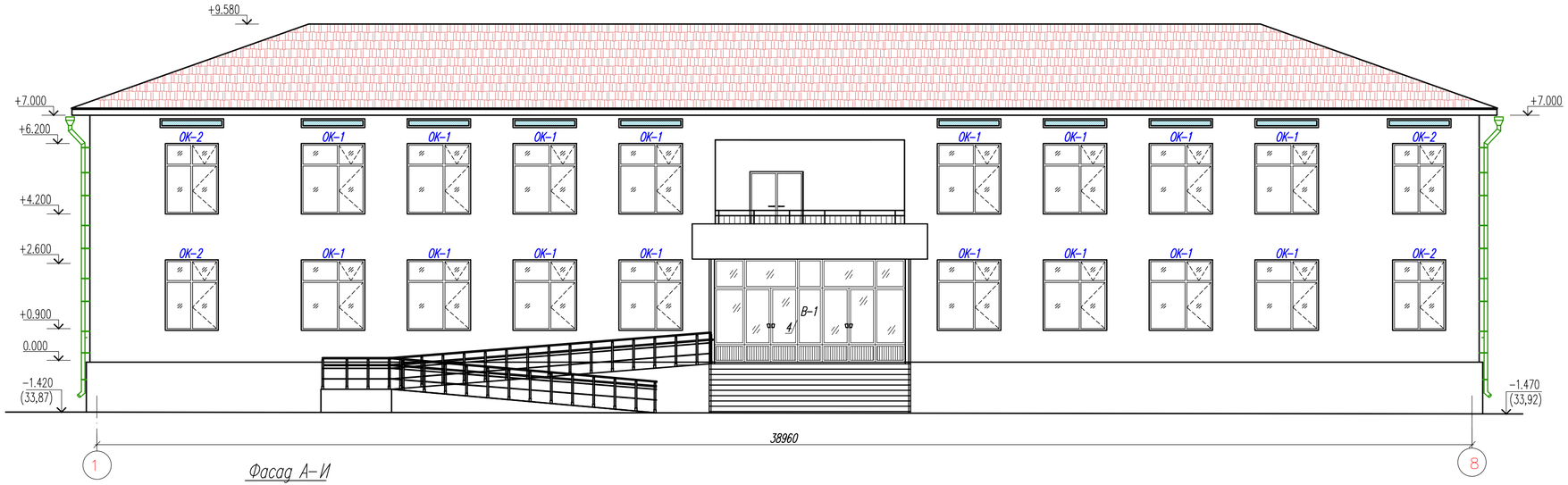

Фасад А–И

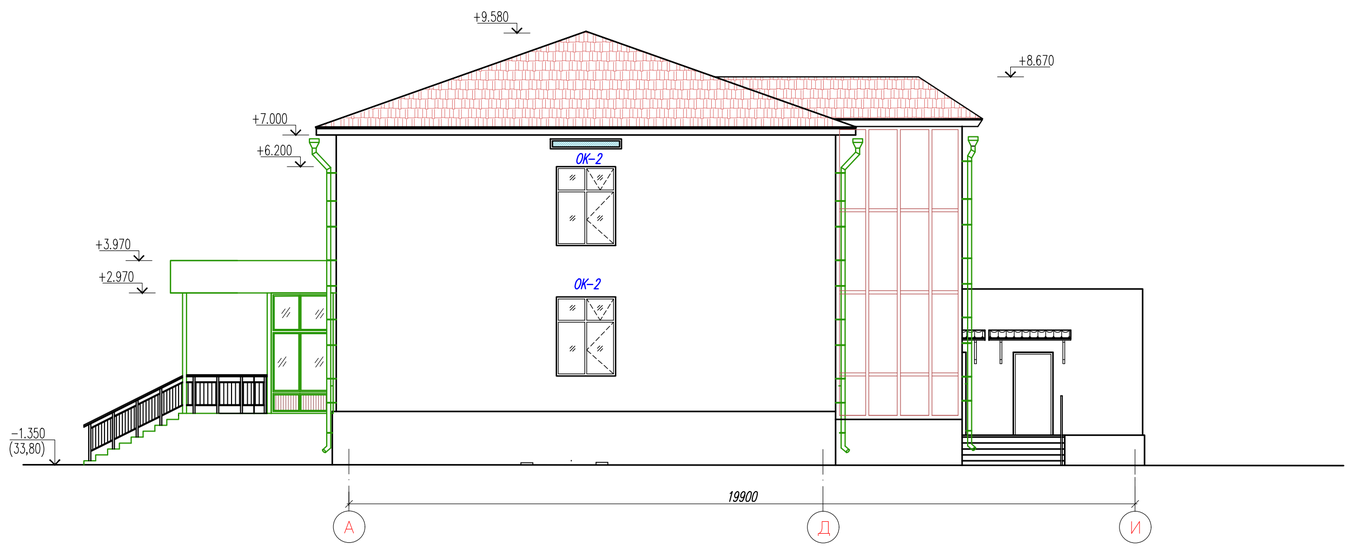

Согласовано

Взам. инв. N

Подп. и дата

Инв. N подл.

Изм.	Кол. уч.	Лист	№ док.	Подпис	Дата	30-2019-АС			
						"Реконструкция здания территориального центра социального обслуживания пенсионеров и инвалидов село Курмангазы,сельский округ Курмангазы, Курмангазинского района Атырауской области"			
ГИП		Тилеушов			02.20	Здания обслуживания пенсионеров и инвалидов	Стадия	Лист	Листов
							РП	23	
Проверил		Жамбаев			02.20				
Исполнил		Серикбаев			02.20	Фасад 1–8, А–И (Ремонтные работы)	ТОО "МПК-Проект" г. Шымкент - 2020г.		
Н. контр.		Сарсебаев			02.20				

Копировал

Формат А4–3

Фасад 8-1

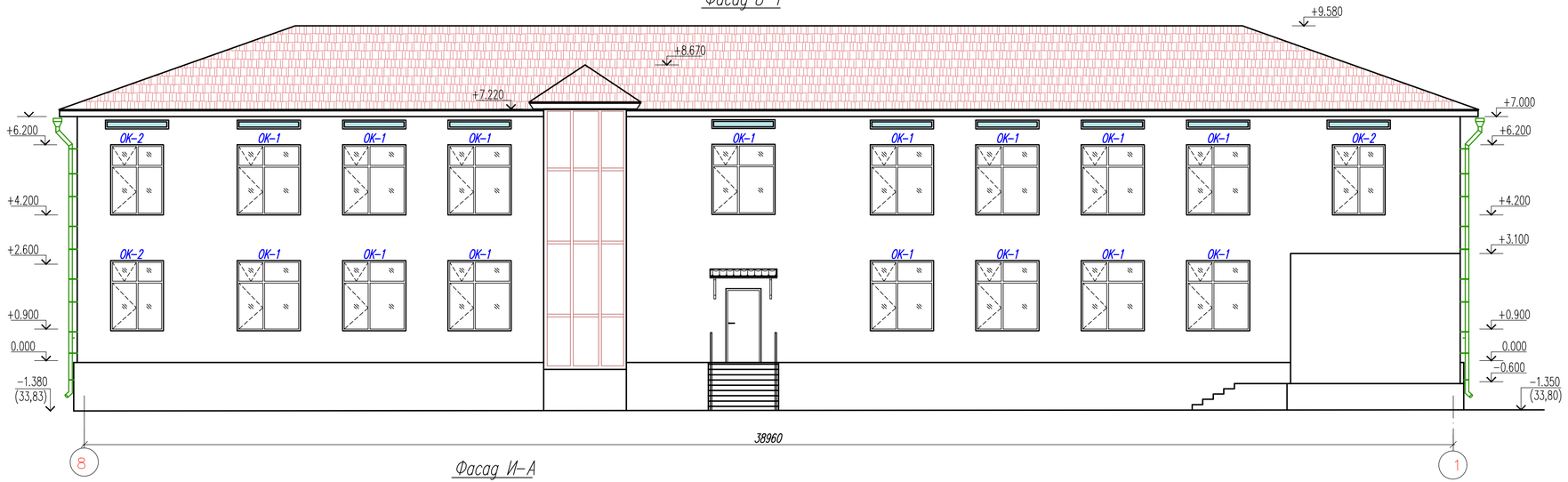

Фасад И-А

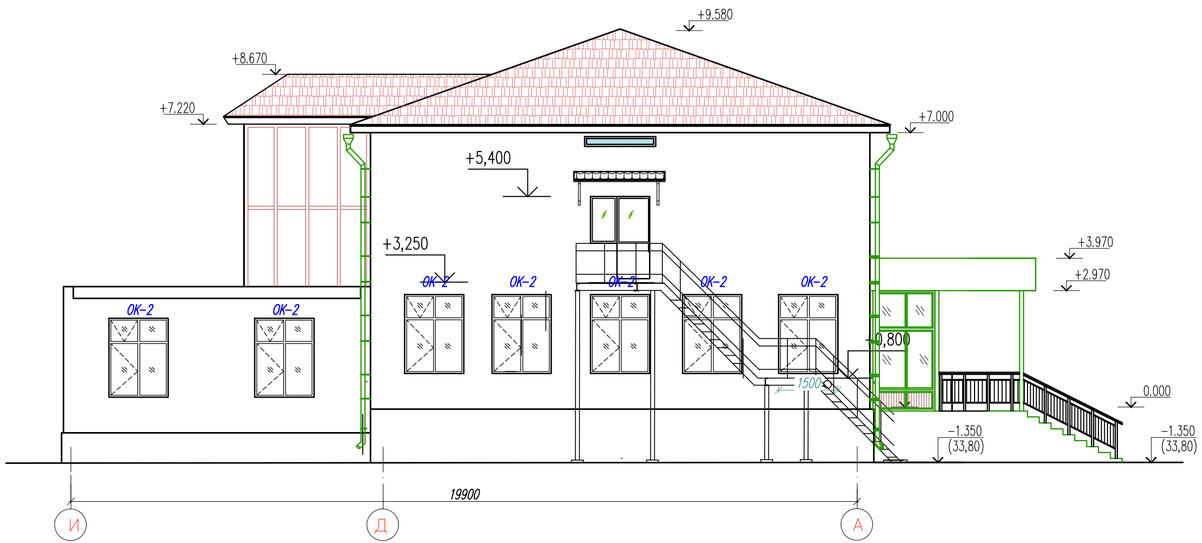

Ведомость отделки фасада

Тип отделки	Наименование конструкций	Вид отделки	Масса ед.кг.	Примечание
1	Цоколь	Цементно-песчаная штукатурка с прорезными рустами	156.00 м2	-
2	Стены	Улучшенная штукатурка, отделка "Аспоя", с последующей поливинилацитатной окраской	620.9 м2	см ЭС
3	Откосы	Отделка "Аспоя", с последующей поливинилацитатной окраской	93.6 м2	-
4	Окна	Окна из ПВХ	-	
5	(2.110-3п в.1 дет. 90)	Устройство отмостки вокруг здания из бетона кл. В7.5 шириной 1, 0 м	125.0 м2	
6	Кровля	Металлочерепица типа "Монтеррей"	-	см ЭС

Изм.	Кол. уч.	Лист	№ док.	Подпис	Дата	30-2019-АС			
						"Реконструкция здания территориального центра социального обслуживания пенсионеров и инвалидов село Курмангазы,сельский округ Курмангазы, Курмангазинского района Атырауской области"			
ГИП		Тилеушов			02.20	Здания обслуживания пенсионеров и инвалидов	Стадия	Лист	Листов
Проверил		Жамбаев			02.20		РП	24	
Исполнил		Серикбаев			02.20	Фасад 1-8, А-И (Ремонтные работы)	ТОО "МПК-Проект" г. Шымкент - 2020г.		
Н. контр.		Сарсебаев			02.20				

Согласовано

Взам. инв. N

Подп. и дата

Инв. N подл.

Копировал

Формат А4-3

План 1 этажа

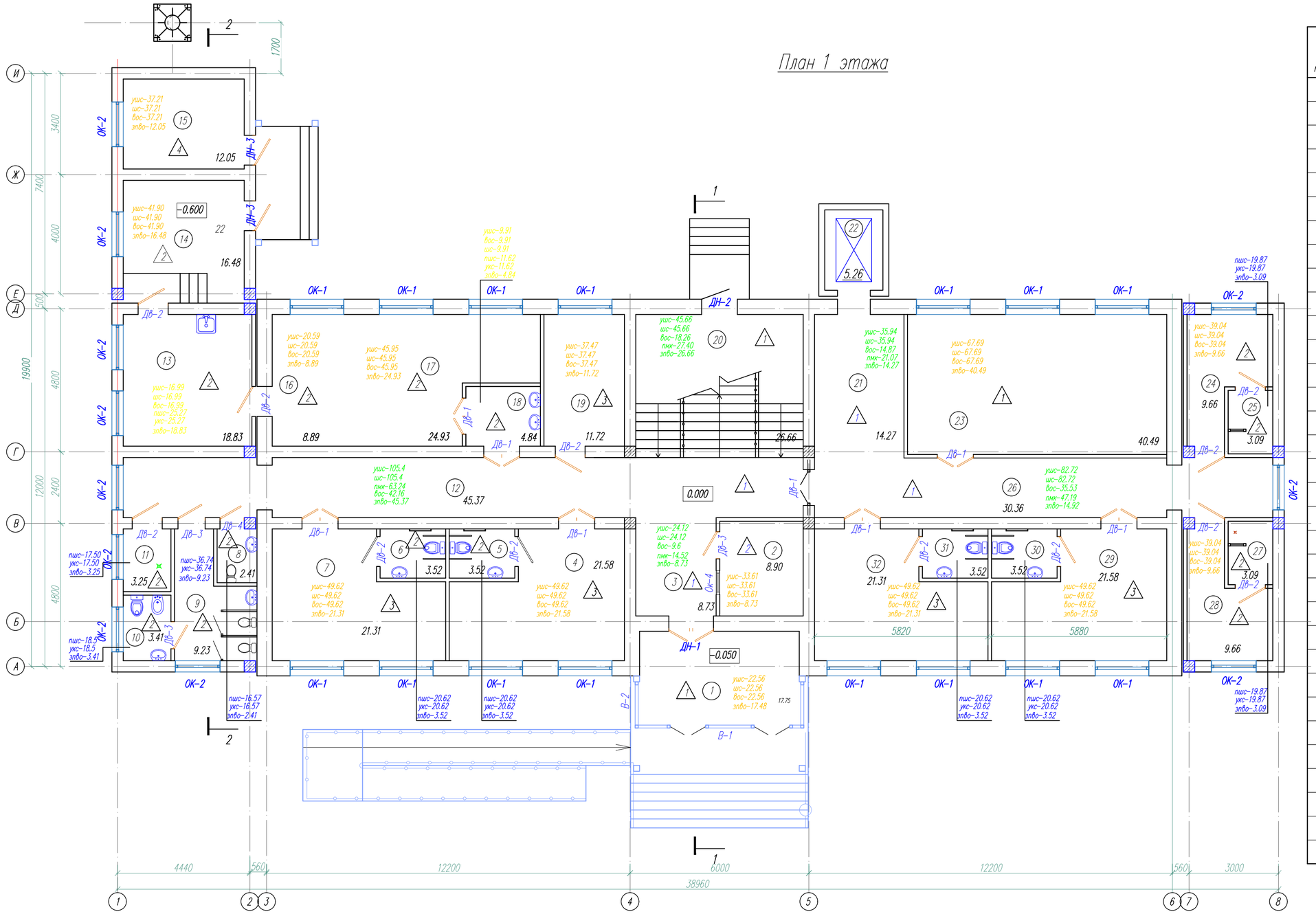

Экспликация помещений

Номер по проекту	Наименование	Площадь м2	Примеч.
1	Тамбур	17.48	
2	Приемная-регистратура	8.73	
3	Вестибюль	8.73	
4	Спальная комната на 4-х мест для детей	21.58	
5	Санузел	3.52	
6	Санузел	3.52	
7	Спальная комната на 4-х мест для детей	21.31	
8	Санузел для персонала (мужской)	2.32	
9	Санузел для персонала (женский)	9.23	
10	Помещение личной гигиены женщин	3.41	
11	Помещение уборочного инвентаря	3.25	
12	Коридор	45.37	
13	Кухня	18.83	
14	Склад	16.48	
15	Топочная	12.05	
16	Раздаточная	8.89	
17	Столовая на 8 мест	24.93	
18	Умывальная	4.84	
19	Кабинет соц. работника	11.72	
20	Лестничная клетка	26.66	
21	Лифтовый холл	14.27	
22	Лифт	5.26	
23	Спортзал	40.49	
24	Раздевалка женская	9.66	
25	Душевая	3.09	
26	Коридор	30.36	
27	Душевая	3.09	
28	Раздевалка мужская	9.66	
29	Спальная комната на 4-х мест для детей	21.58	
30	Санузел	3.52	
31	Санузел	3.52	
32	Спальная комната на 4-х мест для детей	21.31	
	Итого	438.66	

Указания по устройству стен:

Наружные стены выполнены из полнотелого обожженного глиняного кирпича Кр-р-по 1 НФ /100/2,0/50 по ГОСТ 530-20 12 толщиной 380 мм , утепленные плитами толщ . 80мм
Перемычки над дверными и оконными проемами в наружных стенах монолитные железобетонные из бетона кл . В15 .
Перегородки - кирпичные , толщиной 120 мм . Перегородки выполнены из пустотелого обожженного глиняного утолщенного кирпича Кр-р-по 1 НФ /100/2,0/50 по ГОСТ 530-20 12 .
Покрытия и перекрытия - многопустотные железобетонные плиты по серии с .1.141.1 в .63 .
Оконные блоки - из ПВХ профилей .
Дверные блоки - из ПВХ профилей и деревянные по ГОСТ .
Полы доска , керамические и из керамогранита (в коридорах);
Внутренняя отделка - по назначению помещений в соответствии с требованиями санитарных норм . (улучшенная штукатурка известковая окраска , сплошное выравнивание сухой смесью типа « Алинекс » с последующей водоэмульсионной окраской);

Условные обозначения:

- ушс – улучшенная штукатурка стен цементно-песчаным раствором
- шс – Шпатлевка стен (Алинекс)
- вос – Водоэмульсионная окраска стен
- зпво – Затирка швов между панелями потолков цементно-известковым раствором, с последующим сплошным выравниванием из сухих растворных смесей и водоэмул. окраской
- пмк – Покраска масленной краской
- пшс – простая штукатурка стен цементно-песчаным раствором
- укп – устройство керамической плитки стен
- Вновь возводимая кирпичная перегородка
- Устройство дверного проема в стенах и перегородках

1. Спецификацию заполнения проемов см. л. АС-30
2. Ведомость отделки помещений см. л. АС-32, экспликацию полов л.АС-31.
3. Данный лист смотреть совместно с листами АС-18,19.

Изм.	Кол. уч.	Лист	№ док.	Подпись	Дата	30-2019-АС		
						"Реконструкция здания территориального центра социального обслуживания пенсионеров и инвалидов село Курмангазы,сельский округ Курмангазы, Курмангазинского района Атырауской области"		
ГИП		Тилеушов			02.20	Здания обслуживания пенсионеров и инвалидов	Стадия: РП	Лист: 25 / Листов:
Проверил		Жамбаев			02.20			
Исполнил		Серикбаев			02.20	План 1 этажа (Ремонтные работы).	ТОО "МПК-Проект" г. Шымкент - 2020г.	
Н. контр.		Сарсебаев			02.20			

Копировал Формат А2

Согласовано: Раздел ВК Сарсебаев; Раздел ЭС Гисматулина; Раздел ОВ Жайлина; Раздел ПТ Каныбеков; Раздел ТХ Ашурова; Раздел ПС Гисматулина

Взам. инв.N | Подп. дата | Инв.N подл.

План 2 этажа

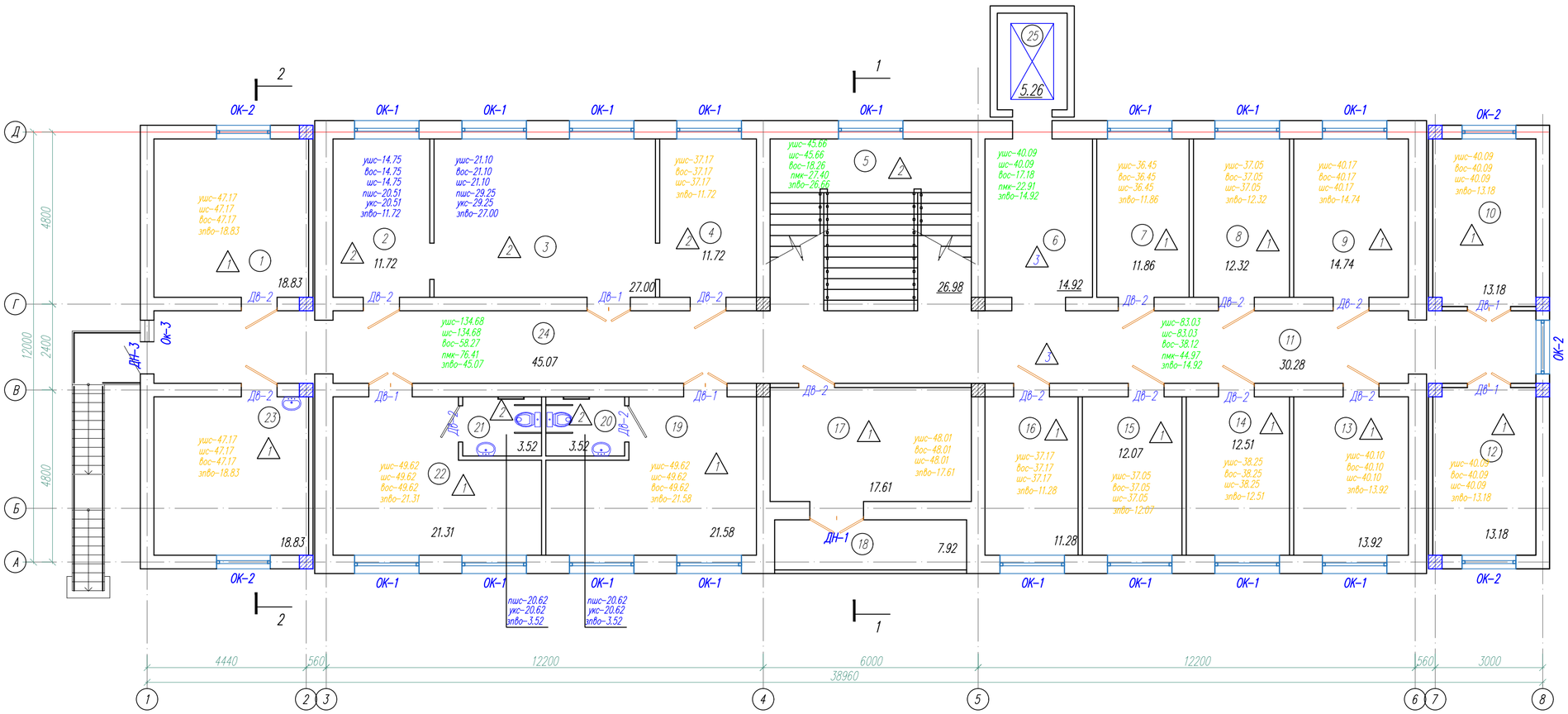

Экспликация помещений

Номер по проекту	Наименование	Пло-щадь м2	Примеч.
1	Комната трудотерапии	18.83	
2	Кабинет врача-терапевта	11.72	
3	Процедурная	27.00	
4	Кабинет врача-педиатра	11.72	
5	Лестничная клетка	26.66	
6	Лифтовый холл	14.27	
7	Кабинет дефектолога	11.86	
8	Кабинет логопеда	12.32	
9	Кабинет психолога	14.74	
10	Кабинет для индивидуальных занятий	13.18	
11	Коридор	30.28	
12	Кабинет для индивидуальных занятий	13.18	
13	Кабинет бухгалтера	13.92	
14	Кабинет директора	12.51	
15	Кабинет юриста	12.07	
16	Кабинет заместителя директора	11.28	
17	Комната отдыха	17.61	
18	Балкон	7.92	
19	Спальная комната на 3 места для взрослых	21.58	
20	Санузел	3.52	
21	Санузел	3.52	
22	Спальная комната на 3 места для взрослых	21.31	
23	Кабинет для занятий	18.83	
24	Коридор	45.07	
25	Лифт	5.26	
	Итого	400.16	

Указания по устройству стен:

Наружные стены выполнены из полнотелого обожженного глиняного кирпича Кр-р-по 1 НФ /100/2,0/50 по ГОСТ 530-20 12 толщиной 380 мм , утепленные плитами толщ . 80мм
Перемычки над дверными и оконными проемами в наружных стенах монолитные железобетонные из бетона кл . В15 .
Перегородки - кирпичные , толщиной 120 мм . Перегородки выполнены из пустотелого обожженного глиняного утолщенного кирпича КОРПо 1 НФ /100/2,0/50 по ГОСТ 530-20 12 .
Покрытия и перекрытия - многопустотные железобетонные плиты по серии с .1.141.1 в .63 .
Оконные блоки - из ПВХ профилей .
Дверные блоки - из ПВХ профилей и деревянные по ГОСТ .
Полы доска , керамические и из керамогранита (в коридорах);
Внутренняя отделка - по назначению помещений в соответствии с требованиями санитарных норм . (улучшенная штукатурка известковая окраска , сплошное выравнивание сухой смесью типа « Алинекс » с последующей водоэмульсионной окраской);

Условные обозначения:

уис - улучшенная штукатурка стен цементно-песчаным раствором
шс - Шпатлевка стен (Алинекс)
вос - Водоэмульсионная окраска стен
элво - Затирка швов между панелями потолков цементно-известковым раствором, с последующим сплошным выравниванием из сухих растворных смесей и водоэмул. окраской
пшс - простая штукатурка стен цементно-песчаным раствором
укп - устройство керамической плитки стен

- Вновь возводимая кирпичная перегородка
- Устройство дверного проема в стенах и перегородках

1. Спецификацию заполнения проемов см. л. АС-30
2. Ведомость отделки помещений см. л. АС-32, экспликацию полов л.АС-31.
3. Данный лист смотреть совместно с листами АС-18,19.

Согласовано: Раздел ВК Сарсебаев; Раздел ЭС Гисматулина; Раздел ОВ Жайлина; Раздел ПТ Каныбеков; Раздел ТХ Ашурова; Раздел ПС Гисматулина

Инв.N подл. | Подп. дата | Взам. инв.N

Изм.	Кол. уч.	Лист	№ док.	Подпис	Дата
ГИП		Тилеушов			02.20
Проверил		Жамбаев			02.20
Исполнил		Серикбаев			02.20
Н. контр.		Сарсебаев			02.20

30-2019-АС

"Реконструкция здания территориального центра социального обслуживания пенсионеров и инвалидов село Курмангазы,сельский округ Курмангазы, Курмангазинского района Атырауской области"

Здания обслуживания пенсионеров и инвалидов

Стадия	Лист	Листов
РП	26	

План 2 этажа (Ремонтные работы).

ТОО "МПК-Проект" г. Шымкент - 2020г.

Копировал | Формат А2

Разрез 1–1

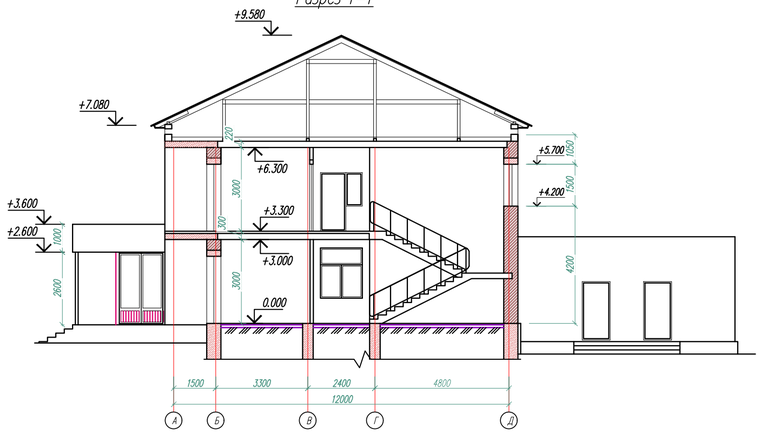

Привязка и конструкция наружных стен

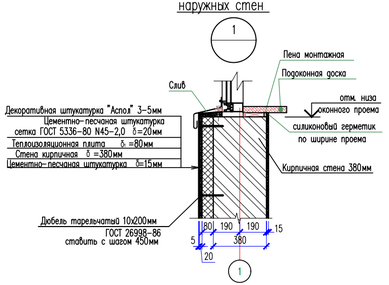

Привязка и конструкция наружных стен

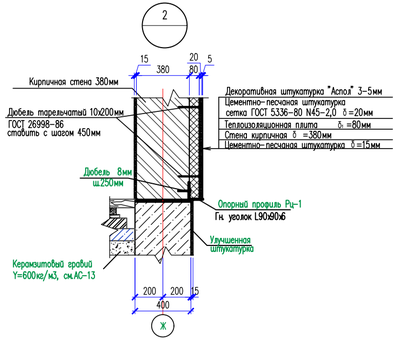

Спецификация элементов на штукатурки

Марка поз.	Обозначение	Наименование	Кол. шт.	Масса Ед.,кг.	Приме-чание
		Узел "1"			
1	ГОСТ 5336–80	Сетка стальная плетеная одинарная N45–2,0 м2	620.9	2,44	1515.00кг
2		Дюбель тарельчатый	3100		
		Теплоизоляционная плита толщ. 80мм плотность Fasoterm PF 130 Теплопроводность, l, Вт/м С:0.046			620.9 м2
		Декоративная штукатурка "Аспол", с покраской поливинилацетатными красками с добавлением колера на 2раза м²			620.9 м2
		Цоколь–Цементно–песчанная штукатурка с прорезными рустами.			156.00 м2
		Узел "3"			
Рц–1	ГОСТ 8509–93	Уголок 90х90х6 ГОСТ 8509–93 / С245 ГОСТ 27772–2015 L=230	169	1.92	324.48
		Дюбель	500		

Разрез 2–2

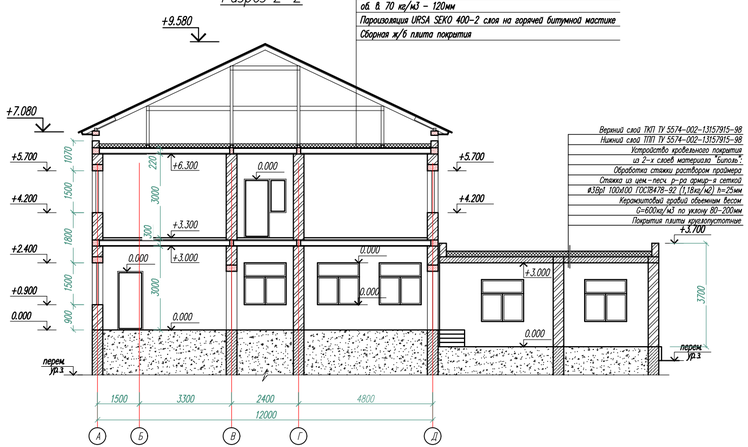

Металлочерепица типа "Монтеррей"
ТУ 640–666–82 340–01–2001;
Обрешетка из доски 100х32 (h) шаг350;
Гидроизоляционная прокладка ТАК;
Стропильная нога из доски 50х180(h) шаг–1000;
Стяжка из цементно–песчаного р–ра М100 – 20 мм
Утеплитель – минераловатные плиты ISOVER OL–P
об. в. 70 кг/м3 – 120мм
Пароизоляция URSA SEKO 400–2 слоя на горячей битумной мастике
Сборная ж/б плита покрытия

Верхний слой ТКП ТУ 5574–002–13157915–98
Нижний слой ТПП ТУ 5574–002–13157915–98
Устройство кровельного покрытия из 2–х слоев материала "Биполь".
Обработка стяжки раствором праймера
Стяжка из цем.–песч. р–ра армир–я сеткой Ø3Вр1 100х100 ГОСТ8478–92 (1,18кг/м2) h=25мм
Керамзитовый гравий объемным весом С=600кг/м3 по уклону 80–200мм
Покрытия плиты круглопустотные

Деталь устройства теплоизоляции

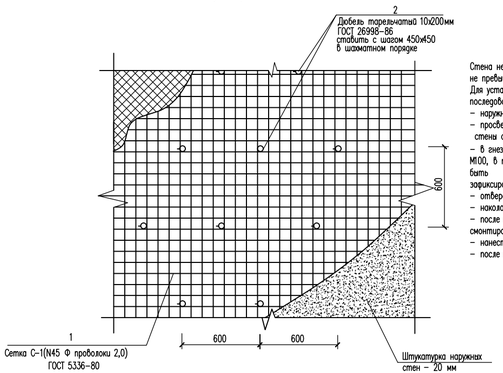

Стена не требует специального выравнивания, если неровности ее поверхности не превышают 15мм.
Для установки системы теплоизоляции, работы выполняются в следующей последовательности:
- наружные поверхности стен очищаются от пыли;
- просверливаются гнезда, по всей поверхности стены с шагом 450х450 мм, в шахматном порядке;
- в гнезда устанавливается анкер (позиция 1) на цементно–песчаном растворе М100, в положении перпендикулярном плоскости стены, при этом сетка должна быть зафиксирована на 15 мм от поверхности стен;
- отверстия зачеканиваются цементно–песчаным раствором;
- наколоть на анкерные элементы плиты утеплителя;
- после технологического провисания утеплителя на крепежных элементах смонтировать полосы сетки, закрепляя их на каждом анкере;
- нанести основной штукатурный слой цементно–песчаным раствором;
- после полного высыхания производить окончательную отделку фасада.

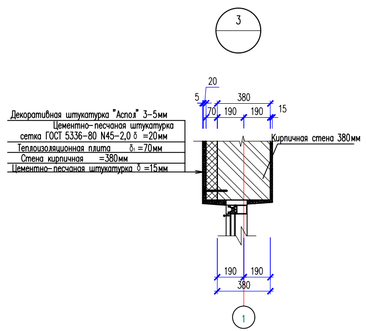

Изм.	Кол. уч.	Лист	№ док.	Подпис	Дата

30-2019-АС

"Реконструкция здания территориального центра социального обслуживания пенсионеров и инвалидов село Курмангазы,сельский округ Курмангазы, Курмангазинского района Атырауской области"

ГИП	Тилеушов		02.20
Проверил	Жамбаев		02.20
Исполнил	Серикбаев		02.20
Н. контр.	Сарсебаев		02.20

Здания обслуживания пенсионеров и инвалидов

Стадия	Лист	Листов
РП	27	

План 2 этажа (Ремонтные работы).

ТОО "МПК-Проект" г. Шымкент - 2020г.

Согласовано

Взам. инв. N

Подп. и дата

Инв. N подл.

Копировал

Формат А3–3

План чердака

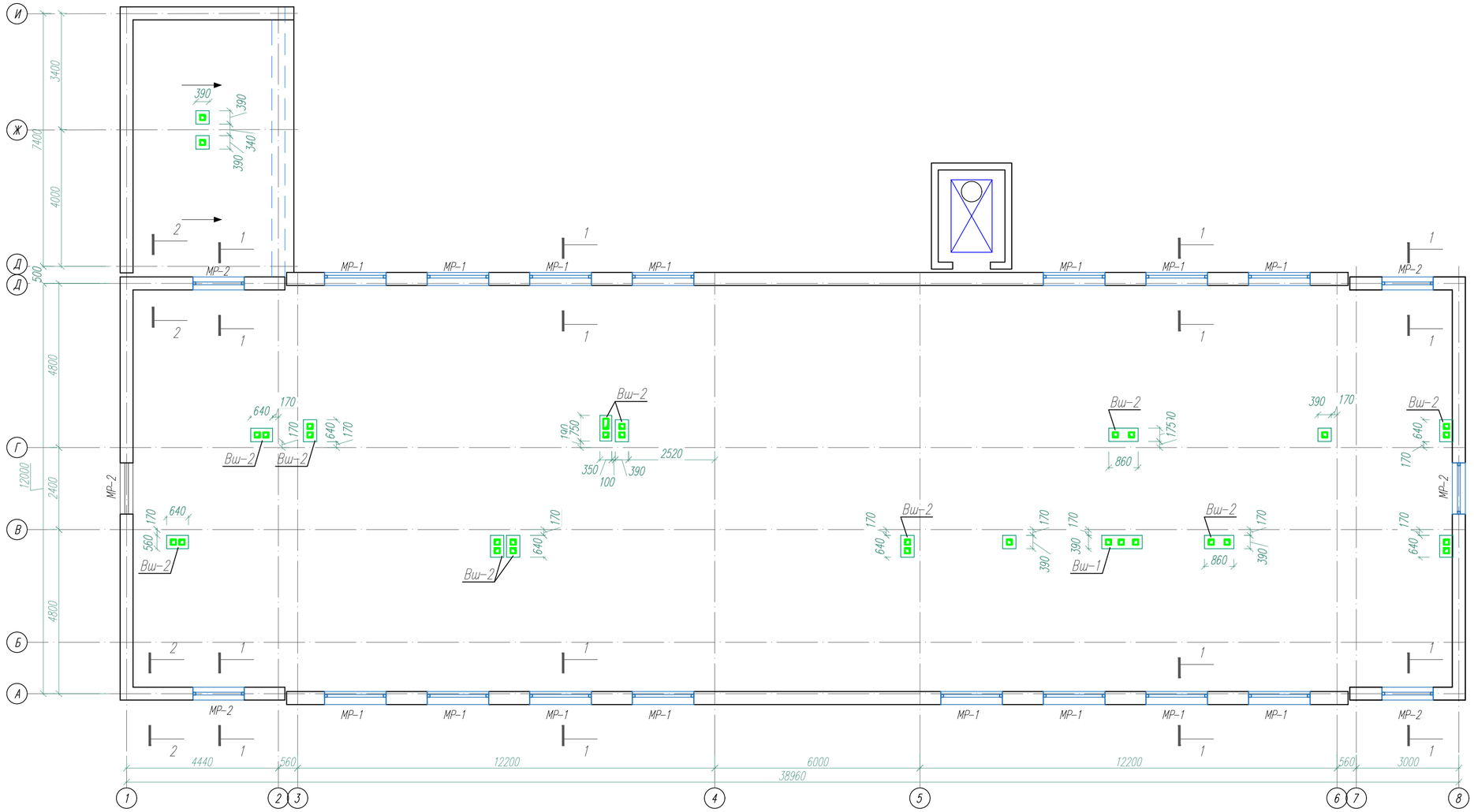

1-1

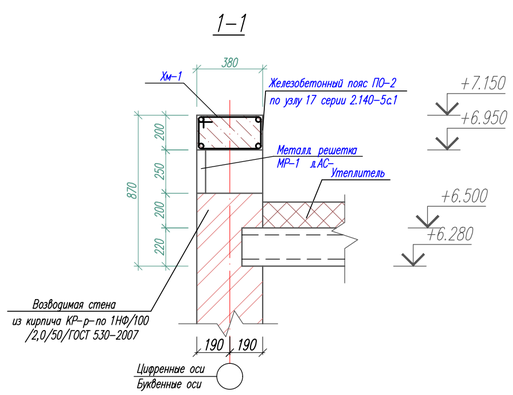

2-2

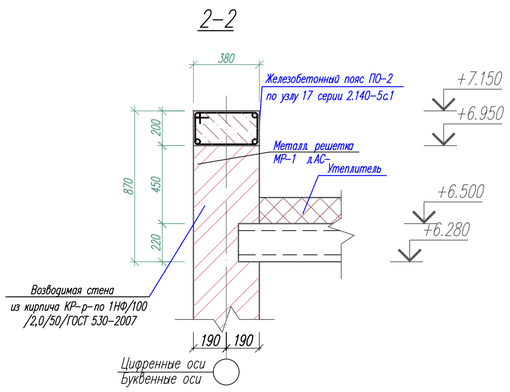

Развертка стен

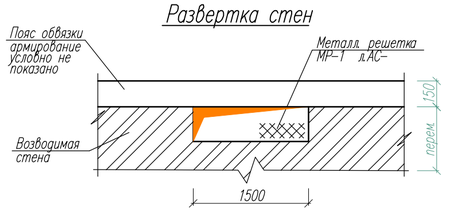

Согласовано

Раздел ВК	Сарсебаев
Раздел ЭС	Гисматулина
Раздел ОВ	Жайлина
Раздел ТХ	Ашурова
Раздел ПТ	Каныбеков
Раздел ПС	Гисматулина

Инв.N подл.	Подп. дата	Взам. инв.N

Изм.	Кол. уч.	Лист	№ док.	Подпис	Дата
ГИП		Тилеушов			02.20
Проверил		Жамбаев			02.20
Исполнил		Серикбаев			02.20
Н. контр.		Сарсебаев			02.20

30-2019-АС

"Реконструкция здания территориального центра социального обслуживания пенсионеров и инвалидов село Курмангазы,сельский округ Курмангазы, Курмангазинского района Атырауской области"

Здания обслуживания пенсионеров и инвалидов

Стадия	Лист	Листов
РП	28	

План чердака. Развертка стен. Сечения 1-1, 2-2, 3-3.

ТОО "МПК-Проект" г. Шымкент - 2020г.

Копировал Формат А2

Спецификация материалов

Поз.	Обозначение	Наименование	Кол.	Масса кг	Прим.
		Развертка стен			
МР-1	см. л. АС-28	Металлический решетка МР-1	15		
МР-2	см. л. АС-28	Металлический решетка МР-2	6		
		Пояс обвязки ПО-1, п.м.	102.0		
	ГОСТ530-2012	Общий объем кирпичной кладки, марка 1НФ/100/2.0/50, м3	15.5		для парапет
		Пояс обвязки ПО-1	п.м.		
1	ГОСТ 5781-82*	ø12 А-III L=1000	4	0,891	3,564
Хм-1	ГОСТ 5781-82*	ø6 А-I L=1140	7	0.25	1.75
		Бетон кл. В15 м3			0,057
		Металлическая решетка МР-1	1	14.99	
1	ГОСТ 8509-93	Уголок 45х45х5 ГОСТ 8509-93 / С235 ГОСТ 27772-88* L=1800	2	6.07	12.1
2	ГОСТ 8509-93	Уголок 45х45х5 ГОСТ 8509-93 / С235 ГОСТ 27772-88* L=250	2	0.84	1.68
3	ГОСТ 5336-80*	Сетка Р 20-1.6 ГОСТ 5336-80* м 2	0.45	0.39	0.18
4	ГОСТ 5781-82*	ø6 А-I L=490	2	0.11	0.22
5	ГОСТ 5781-82*	ø6 А-I м.п.	3.7	0.22	0.81
		Металлическая решетка МР-2	1	13.04	
1	ГОСТ 8509-93	Уголок 45х45х5 ГОСТ 8509-93 / С235 ГОСТ 27772-88* L=1500	2	5.09	10.2
2	ГОСТ 8509-93	Уголок 45х45х5 ГОСТ 8509-93 / С235 ГОСТ 27772-88* L=300	2	0.84	1.68
3	ГОСТ 5336-80*	Сетка Р 20-1.6 ГОСТ 5336-80* м 2	0.38	0.39	0.15
4	ГОСТ 5781-82*	ø6 А-I L=490	2	0.11	0.22
5	ГОСТ 5781-82*	ø6 А-I м.п.	3.6	0.22	0.79

Металлическая решетка МР-1, МР-2.

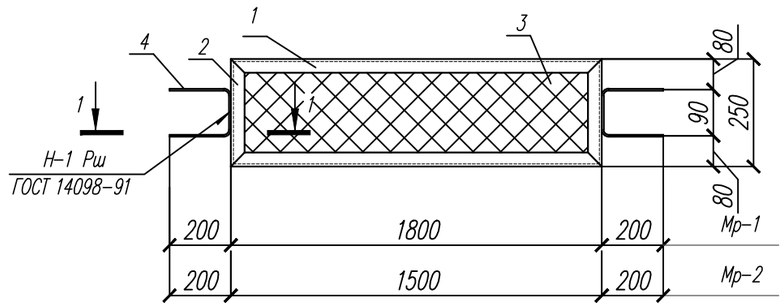

1 – 1

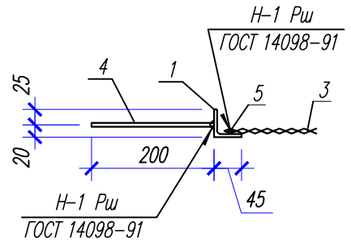

Ведомость деталей

Поз.	Эскиз
Хм-1	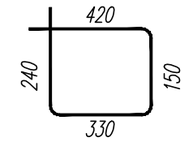
Хм-2	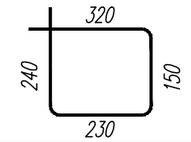

1. Данный лист смотреть совместно с листом АС – 28.

Изм.	Кол. уч.	Лист	№ док.	Подпис	Дата	30-2019-АС			
						"Реконструкция здания территориального центра социального обслуживания пенсионеров и инвалидов село Курмангазы,сельский округ Курмангазы, Курмангазинского района Атырауской области"			
ГИП		Тилеушов			02.20	Здания обслуживания пенсионеров и инвалидов	Стадия	Лист	Листов
Проверил		Жамбаев			02.20		РП	29	
Исполнил		Серикбаев			02.20	Металлическая решетка МР-1, МР-2.	ТОО "МПК-Проект" г. Шымкент - 2020г.		
Н. контр.		Сарсебаев			02.20				

Взам. инв. N

Подп. и дата

Инв. N подл.

Спецификация монтажа оконных и дверных проемов

Марка, позиц.	Обозначение	Наименование	Количество			Приме-чание
			1 этаж	2 этаж	Всего	
1	2	3	4	5	6	7
		Окна				
ОК-1	ГОСТ 30674-99	ОП В2 1800х2000 (4М1-16-4М1)	15	16	31	
	ГОСТ 14918-80*	Сталь оцинкованная , 19 -3 толщ . 0,7 мм . 0.57 м2	15	16	31	
ОК-2	ГОСТ 30674-99	ОП В2 1500х2000 (4М1-16-4М1)	11	5	16	
	ГОСТ 14918-80*	Сталь оцинкованная , 16 -3 толщ . 0,7 мм . 0.48 м2	11	5	16	
ОК-3	ГОСТ 30674-99	ОП В2 600х1200 (4М1-16-4М1)	–	1	1	
	ГОСТ 14918-80*	Сталь оцинкованная ,7 -3 толщ . 0,7 мм . 0.21 м2	–	1	1	
		Дверь				
Дв-1	ГОСТ 6629-88	ДГ 12х21	8	5	13	
Дв-2	ГОСТ 6629-88	ДГ 10х21	12	14	26	
Дв-3	ГОСТ 6629-88	ДГ 9х21	3	–	3	
Дв-4	ГОСТ 6629-88	ДГ 8х21	1	–	1	
Дн-1	ГОСТ 31173-2003	ДСН ДКН 2100х1500	1	1	2	
Дн-2	ГОСТ 31173-2003	ДСН ДКН 2100х1200	1	–	1	
		Витраж				
В-1	ГОСТ 30673-99	ОП В2 5380х2900(4М1-16-4М1) УД Р2А	1	–	1	
В-2	ГОСТ 30673-99	ОП В2 1450х2900(4М1-16-4М1) УД Р2А	2	–	2	
В-3	Индивидуального изготовления	3200х7400h	–	–	2	а.люмин.
В-4	Индивидуального изготовления	2350х7400h	–	–	1	а.люмин.
		ПВХ для санузел			5.5м2	

Согласовано:

Взам. инв. N

Подпись и дата

Инв. N подл.

ОК-1

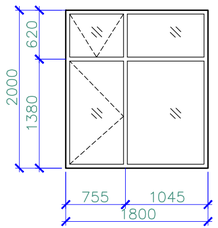

ОК-2

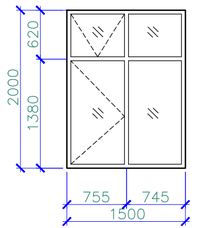

ОК-3

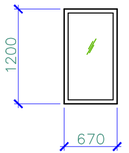

Витраж В-3

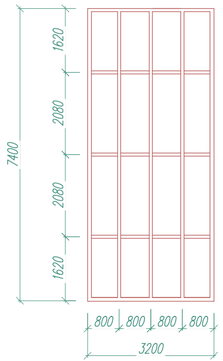

Витраж В-1

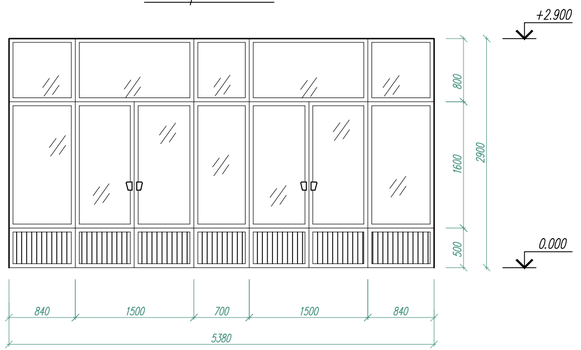

Витраж В-2

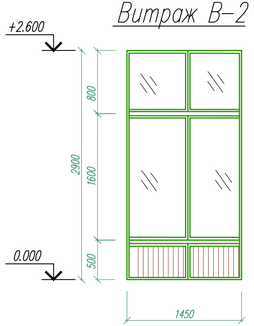

Витраж В-4

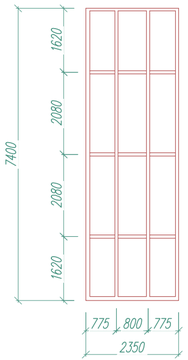

Примечание:

1. Стекло наружных витражей – тонированное, закаленное, энергосберегающее. Стеклопакет ГОСТ 24889-99 СПО 3. 4М1-16-4И3..
2. Входные, раздевальные и с/у двери оборудовать автодоводчиками и сделать без порога.
3. Стекло в раздевалках и душевых сделать матовым.
4. Открывание витражей сделать сложным.
5. Наружное или внутренние открывание витражей определить по месту
6. Стекло витражей в местах опасного соприкосновения с людьми-коленное, ударопрочное

Изм.	Кол.уч	Лист	N док	Подпись	Дата
ГИП		Тилеушов			02.20
Проверил		Тилеушов			02.20
Разработал		Серикбаев			02.20
Н. контр.		Сарсебаев			02.20

12-2019 АС

"Капитальный ремонт дома культуры в с. Кызылкум, с/о Кызылкум, Шардаринского района, Туркестанской области"

Дом культуры

Стадия	Лист	Листов
РП	30	

Спецификация монтажа оконных и дверных проемов. Ок-1-:-Ок-8. Витраж В-1, В-2.

ТОО "МПК-Проект" г. Шымкент-2019г.

Экспликация полов демонтажные работы

Наименование или № помещения	Тип пола по проекту	Схема пола или номер узла по серии 2.244-1, в.6	Элементы пола и их толщина	Площадь пола, м²
Монтажные работы полов 1-го этажа				
1,3,12,20,21, 23,26	1	№ 742 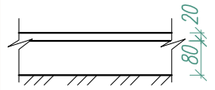	Мозаично бетонные из бетона полированный В20 – 20мм Подстилающий слой бетон класса В 7.5 – 80мм Грунт основания с втрамбованным щебнем или гравием крупностью 40-60мм	183.36
2,5,6,8,9,10, 11,13,14,16,17, 18,24,25,27,28, 30,31	2	№ 375 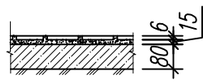	Керамическая плитка по ГОСТ 6787-89 – 8мм Прослойка и заполнение швов из цементно-песчаного раствора марки 150 – 15мм Подстилающий слой: бетон кл. В 7,5 – 80мм Грунт основания с втрамбованным щебнем или гравием крупностью 40-60мм	140.49
4,7,19,29,32	3	№ 118 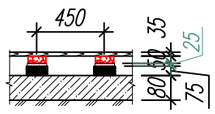	Доски ГОСТ 8242-88 Лаги 100х50 (пролет 1000 мм) Прокладка из доски 150х25х200 по двум слоям толя Кирпичный столбик 250х75х250 на ц/песчаном растворе марки 25 Подстилающий слой: бетон кл. В 7,5 – 80мм Грунт основания с втрамбованным щебнем или гравием крупностью 40-60мм	97.50
15	4	№ 761 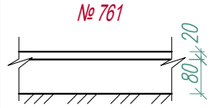	Бетон кл. В15 -20 Стяжка из цементно-песчаного раствора М150 -40 Подстилающий слой бетон класса В 7.5 – 80мм Грунт основания с втрамбованным щебнем или гравием крупностью 40-60мм	12.05

Экспликация полов демонтажные работы

Наименование или № помещения	Тип пола по проекту	Схема пола или номер узла по серии 2.244-1, в.6	Элементы пола и их толщина	Площадь пола, м²
Второй этаж				
5,6,11,24	1	№ 742 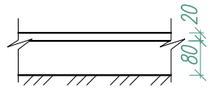	Мозаично бетонные из бетона полированный В20 – 20мм Подстилающий слой бетон класса В 7.5 – 80мм Грунт основания с втрамбованным щебнем или гравием крупностью 40-60мм	116.28
1,2,3,4,18,20,21	2	№ 375 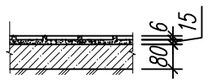	Керамическая плитка по ГОСТ 6787-89 – 8мм Прослойка и заполнение швов из цементно-песчаного раствора марки 150 – 15мм Подстилающий слой: бетон кл. В 7,5 – 80мм Грунт основания с втрамбованным щебнем или гравием крупностью 40-60мм	84.23
7,8,9,10,12,13 14,15,16,17,19, 22,23	3	№ 118 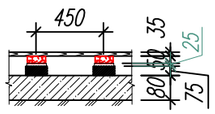	Доски ГОСТ 8242-88 Лаги 100х50 (пролет 1000 мм) Прокладка из доски 150х25х200 по двум слоям толя Кирпичный столбик 250х75х250 на ц/песчаном растворе марки 25 Подстилающий слой: бетон кл. В 7,5 – 80мм Грунт основания с втрамбованным щебнем или гравием крупностью 40-60мм	194.39

Изм.	Кол.уч	Лист	N док.	Подпись	Дата	30-2019-АС		
						"Реконструкция здания территориального центра социального обслуживания пенсионеров и инвалидов село Курмангазы, сельский округ Курмангазы, Курмангазинского района Атырауской области"		
ГИП		Тилеушов				Здания территориального центра социального обслуживания пенсионеров и инвалидов	Стадия: РП	Лист: 31 / Листов:
Проверил		Жамбаев						
Разработал		Серикбаев				Экспликация полов. Демонтажные работы.	ТОО "МПК-Проект" г. Шымкент – 2020г.	
Н. Контр.		Сарсебаев						

Согласована:

Взам. инв. N

Подпись и дата

Инв. N подл.

Ведомость отделки помещений

Наименование или номер помещения	Вид отделки элементов интерьеров							Примечание
	Потолок		Стены или перегородки		Низ стен или перегородок			
	Площадь м2	Вид отделки	Площадь м2	Вид отделки	Площадь м2	Вид отделки	Высота мм	
1	2	3	4	5	6	7	8	9
на отм. 0,000								
1,2,4,7,14,15,16,17,18,23,24, 28,29,32	238.99	Затирка швов между панелями цем-известковым раствором. Выравнивающий слой Алинекс . Водоэмульсионная окраска за 2 раза	583.54	Улучшенная штукатурка известково-песчаным раствором Выравнивающий слой Алинекс . Водоэмульсионная окраска за 2 раза				
3,12,20,21,26	125.39	Затирка швов между панелями цем-известковым раствором. Выравнивающий слой Алинекс . Водоэмульсионная окраска за 2 раза	293.84	Улучшенная штукатурка известково-песчаным раствором Выравнивающий слой Алинекс .	173.42	Улучш-я окраска масл. крас. 2 раза	h=1,8м	
			120.42	Водоэмульсионная окраска за 2 раза				
5,6,8,9,10,11,25,27,30,31	38.47	Затирка швов между панелями цем-известковым раствором. Выравнивающий слой Алинекс . Водоэмульсионная окраска за 2 раза	211.53	Простая штукатурка Плитка керамическая для внутренней облицовки стен глазурованная, гладкая (однотонная) на клею				
13	23,67	Затирка швов между панелями цем-известковым раствором. Выравнивающий слой Алинекс . Водоэмульсионная окраска за 2 раза	26.9	Улучшенная штукатурка известково-песчаным раствором Выравнивающий слой Алинекс .	36.89	Простая штукатурка Плитка керамическая для внутренней облицовки стен глазурованная, гладкая (однотонная) на клею	h=1,8м	
			26.9	Водоэмульсионная окраска за 2 раза				

Ведомость отделки помещений

Наименование или номер помещения	Вид отделки элементов интерьеров							Примечание
	Потолок		Стены или перегородки		Низ стен или перегородок			
	Площадь м2	Вид отделки	Площадь м2	Вид отделки	Площадь м2	Вид отделки	Высота мм	
1	2	3	4	5	6	7	8	9
на отм. +3,300								
1,4,7,8,9,10,12,13,14, 15,16,17,19,22,23	263.14	Затирка швов между панелями цем-известковым раствором. Выравнивающий слой Алинекс . Водоэмульсионная окраска за 2 раза	625.18	Улучшенная штукатурка известково-песчаным раствором Выравнивающий слой Алинекс . Водоэмульсионная окраска за 2 раза				
5,6,11,24	116.28	Затирка швов между панелями цем-известковым раствором. Выравнивающий слой Алинекс . Водоэмульсионная окраска за 2 раза	303.46	Улучшенная штукатурка известково-песчаным раствором Выравнивающий слой Алинекс .	171.69	Улучш-я окраска масл. крас. 2 раза	h=1,8м	
			131.77	Водоэмульсионная окраска за 2 раза				
20,21	38.47	Затирка швов между панелями цем-известковым раствором. Выравнивающий слой Алинекс . Водоэмульсионная окраска за 2 раза	211.53	Простая штукатурка Плитка керамическая для внутренней облицовки стен глазурованная, гладкая (однотонная) на клею				
2,3	38.72	Затирка швов между панелями цем-известковым раствором. Выравнивающий слой Алинекс . Водоэмульсионная окраска за 2 раза	35.85	Улучшенная штукатурка известково-песчаным раствором Выравнивающий слой Алинекс . Водоэмульсионная окраска за 2 раза	49.76	Простая штукатурка Плитка керамическая для внутренней облицовки стен глазурованная, гладкая (однотонная) на клею	h=1,8м	

Согласовано:

Взам. инв. №

Подп. и дата

Инв. № подл.

Изм.	Кол.уч	Лист	N док.	Подпись	Дата
ГИП		Тилеушов			
Проверил		Жамбаев			
Разработал		Серикбаев			
Н. Контр.		Сарсебаев			

30-2019-АС

"Реконструкция здания территориального центра социального обслуживания пенсионеров и инвалидов село Курманазы, сельский округ Курманазы, Курманазинского района Атырауской области"

Здания территориального центра социального обслуживания пенсионеров и инвалидов	Стадия	Лист	Листов
	РП	32	

Ведомость отделки помещений (ремонтные работы)

ТОО "МПК-Проект" г. Шымкент – 2020г.

Формат

План перемычек 1 этаж

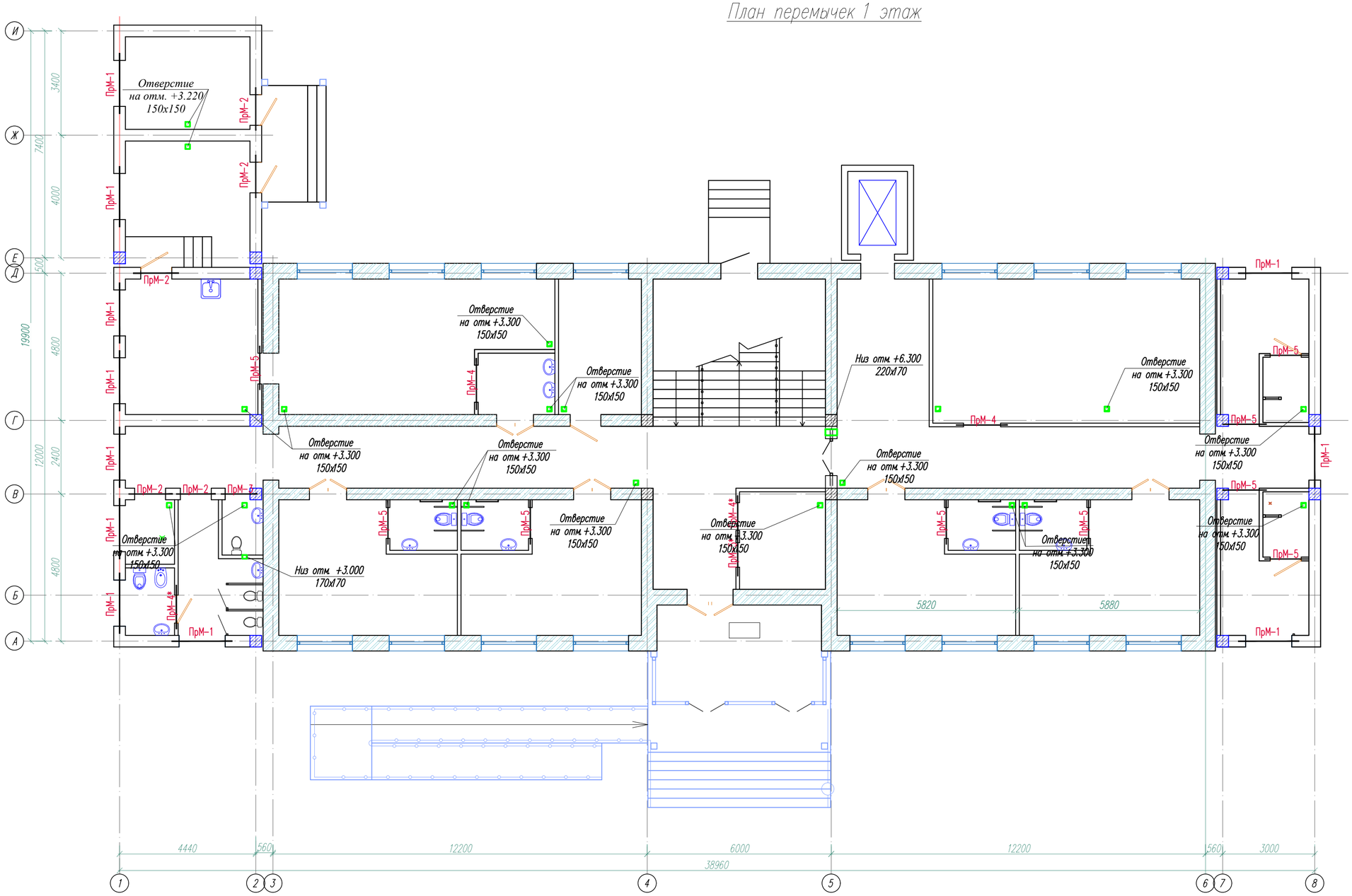

Условные обозначения:

– существующая стена

– вновь возводимая стена

Примечание:

1. Данный лист смотреть совместно с л. АС–.
2. Наружные и внутренние стены из обожженного полнотелого кирпича КР–р–по 250х120х65 1НФ/100/2,0/50/ ГОСТ 530–2012 на цементно–песчаном растворе марки М50, зимних условиях с добавкой пластификаторов.
3. Армокирпичные, из кирпича КР–р–по 250120 65 1НФ/100/2.0/50/ ГОСТ 530–2012, на цементно–песчаном растворе М 50, толщиной 120 мм. Временное сопротивление кладки стен осевому растяжению по неперевязанным швам должно быть Rnt=120кПа. В зимних условиях со специальными добавками, повышающими сцепление раствора с кирпичом.

1. *Спецификацию заполнения проемов см. л. АС–30*
2. *Ведомость отделки помещений см. л. АС–32, экспликацию полов л.АС–31.*
3. *Данный лист смотреть совместно с листами АС–18,19.*

Изм.	Кол. уч.	Лист	№ док.	Подпис	Дата	30-2019-АС			
						"Реконструкция здания территориального центра социального обслуживания пенсионеров и инвалидов село Курмангазы,сельский округ Курмангазы, Курмангазинского района Атырауской области"			
ГИП		Тилеушов			02.20	Здания обслуживания пенсионеров и инвалидов	Стадия	Лист	Листов
Проверил		Жамбаев			02.20		РП	32/1	
Исполнил		Сериқбаев			02.20	*План 1 этажа (Ремонтные работы).*	ТОО "МПК-Проект" г. Шымкент - 2020г.		
Н. контр.		Сарсебаев			02.20				

Согласовано: Раздел ВК Сарсебаев; Раздел ЭС Гисматулина; Раздел ОВ Жайлина; Раздел ТХ Ашурова; Раздел ПС Гисматулина; Раздел ПТ Каныбеков

Инв.N подл. | Подп. дата | Взам. инв.N

Копировал Формат А2

План перемычек 2 этажа

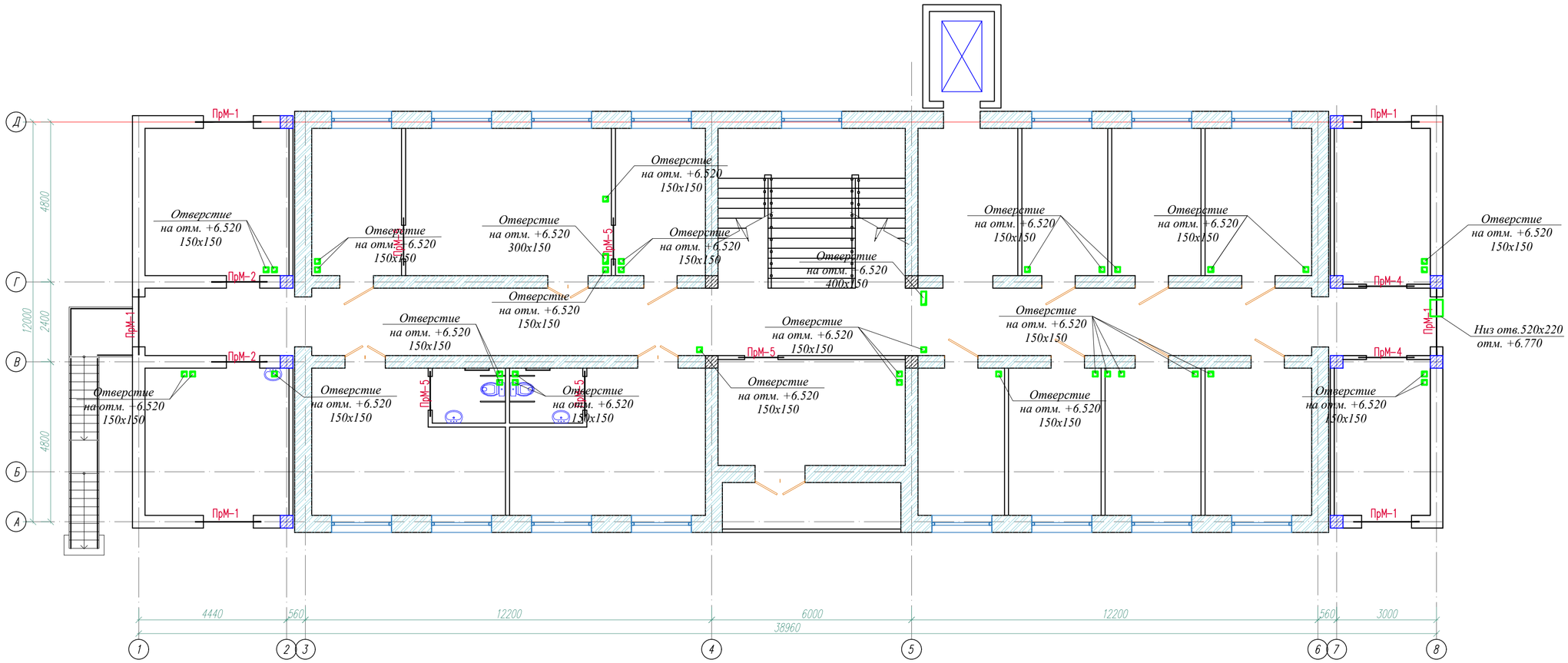

Условные обозначения:

– существующая стена

– вновь возводимая стена

Примечание:

1. Данный лист смотреть совместно с л. АС–.
2. Наружные и внутренние стены из обожженного полнотелого кирпича КР–р–по 250х120х65 1НФ/100/2,0/50/ ГОСТ 530–2012 на цементно–песчаном растворе марки М50, зимних условиях с добавкой пластификаторов.
3. Армокирпичные, из кирпича КР–р–по 250120 65 1НФ/100/2.0/50/ ГОСТ 530–2012, на цементно–песчаном растворе М 50, толщиной 120 мм. Временное сопротивление кладки стен осевому растяжению по неперевязанным швам должно быть Rnt=120кПа. В зимних условиях со специальными добавками, повышающими сцепление раствора с кирпичом.

1. Спецификацию заполнения проемов см. л. АС–30
2. Ведомость отделки помещений см. л. АС–32, экспликацию полов л.АС–31.
3. Данный лист смотреть совместно с листами АС–18,19.

						30-2019-АС	
						"Реконструкция здания территориального центра социального обслуживания пенсионеров и инвалидов село Курмангазы,сельский округ Курмангазы, Курмангазинского района Атырауской области"	
Изм.	Кол. уч.	Лист	№ док.	Подпис	Дата		
ГИП		Тилеушов			02.20	Здания обслуживания пенсионеров и инвалидов	Стадия: РП; Лист: 32/2; Листов:
Проверил		Жамбаев			02.20		
Исполнил		Серикбаев			02.20	План 2 этажа (Ремонтные работы).	ТОО "МПК-Проект" г. Шымкент - 2020г.
Н. контр.		Сарсебаев			02.20		

Копировал Формат А2

Согласовано: Раздел ВК Сарсебаев; Раздел ЭС Гисматулина; Раздел ОВ Жайлина; Раздел ПТ Каныбеков; Раздел ТХ Ашурова; Раздел ПС Гисматулина

Инв.N подл. | Подп. дата | Взам. инв.N

ПрМ-1, 2, 3, 4, 5.

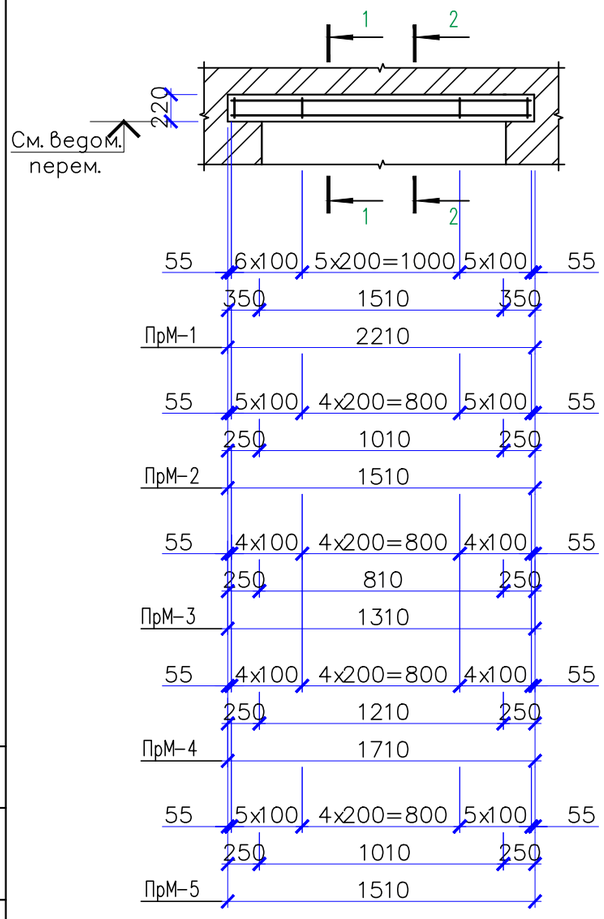

1 – 1

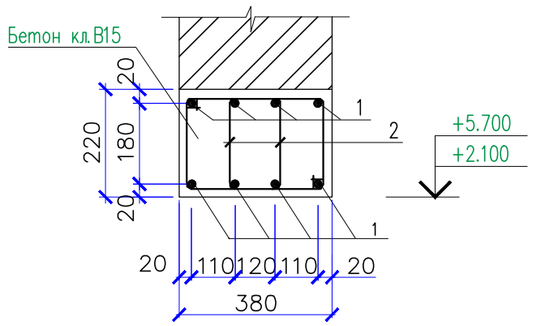

2 – 2

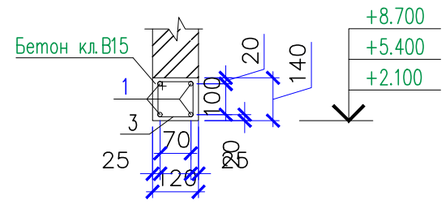

Ведомость деталей

Поз.	Эскиз
2	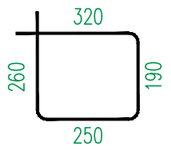
3	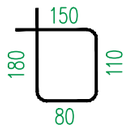
4	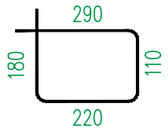
5	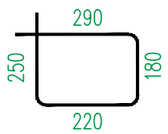

1. Монолитные перемычки замаркированы на л. АС-25÷АС-26,
2. Спецификация на л. АС-32/4
3. Бетанирование монолитных конструкций производить в соответствии с требованиями СП 5.03.-107-2013.
4. Перед установкой в опалубку отдельные стержни объединить в каркас хомутами при помощи вязальной проволкои 1,5-2,0мм.
5. Снятие опалубки производить при достижении бетоном 70% проектной прочности.

Изм.	Кол.уч	Лист	N док.	Подпись	Дата
ГИП		Тилеушов			02.20
Проверил		Тилеушов			02.20
Разработал		Серикбаев			02.20
Н. контр.		Сарсебаев			02.20

12-2019 АС

"Капитальный ремонт дома культуры в с. Кызылкум, с/о Кызылкум, Шардаринского района, Туркестанской области"

Дом культуры

Стадия	Лист	Листов
РП	32/3	

ПрМ-1, 2, 3, 4, 5.
Сеч. 1-1. 2-2.3-3.

ТОО "МПК-Проект" г. Шымкент-2019г.

Копировал

Формат А3

Согласовано

Взам. инв. N

Подп. и дата

Инв. N подл.

Спецификация элементов

Поз.	Обозначение	Наименование	Кол.	Масса ед., кг.	Примечание
		Перемычка монолитная ПрМ-1	17	23.42	
1	ГОСТ 5781-82	ø12 А-III L=2200	8	1.95	15.60
2	ГОСТ 5781-82	ø6 А-I L=1020	34	0.23	7.82
	Материалы:	Бетон кл. В15 $м^3$	0.18		
		Перемычка монолитная ПрМ-2	7	17.04	
1	ГОСТ 5781-82	ø12 А-III L=1500	8	1.33	10.6
2	ГОСТ 5781-82	ø6 А-I L=1020	28	0.23	6.44
	Материалы:	Бетон кл. В15 $м^3$	0.13		
		Перемычка монолитная ПрМ-3	1	16.12	
1	ГОСТ 5781-82	ø12 А-III L=1500	8	1.33	10.6
2	ГОСТ 5781-82	ø6 А-I L=1020	24	0.23	5.52
	Материалы:	Бетон кл. В15 $м^3$	0.11		
		Перемычка монолитная ПрМ-4	4	7.60	
1	ГОСТ 5781-82	ø12 А-III L=1700	4	1.51	6.04
3	ГОСТ 5781-82	ø6 А-I L=520	13	0.12	1.56
	Материалы:	Бетон кл. В15 $м^3$	0.02		
		Перемычка монолитная ПрМ-5	14	6.88	
1	ГОСТ 5781-82	ø12 А-III L=1500	4	1.33	5.32
3	ГОСТ 5781-82	ø6 А-I L=520	13	0.12	1.56
	Материалы:	Бетон кл. В15 $м^3$	0.02		

Согласовано

Взам. инв. N

Подп. и дата

Инв. N подл.

Изм.	Кол.уч	Лист	N док.	Подпись	Дата
ГИП		Тилеушов			02.20
Проверил		Тилеушов			02.20
Разработал		Серикбаев			02.20
Н. контр.		Сарсебаев			02.20

12-2019 АС

"Капитальный ремонт дома культуры в с. Кызылкум, с/о Кызылкум, Шардаринского района, Туркестанской области"

Дом культуры	Стадия	Лист	Листов
	РП	32/4	
Спецификация материалов	ТОО "МПК-Проект" г. Шымкент-2019г.		

Копировал

Формат А3

План фундамента

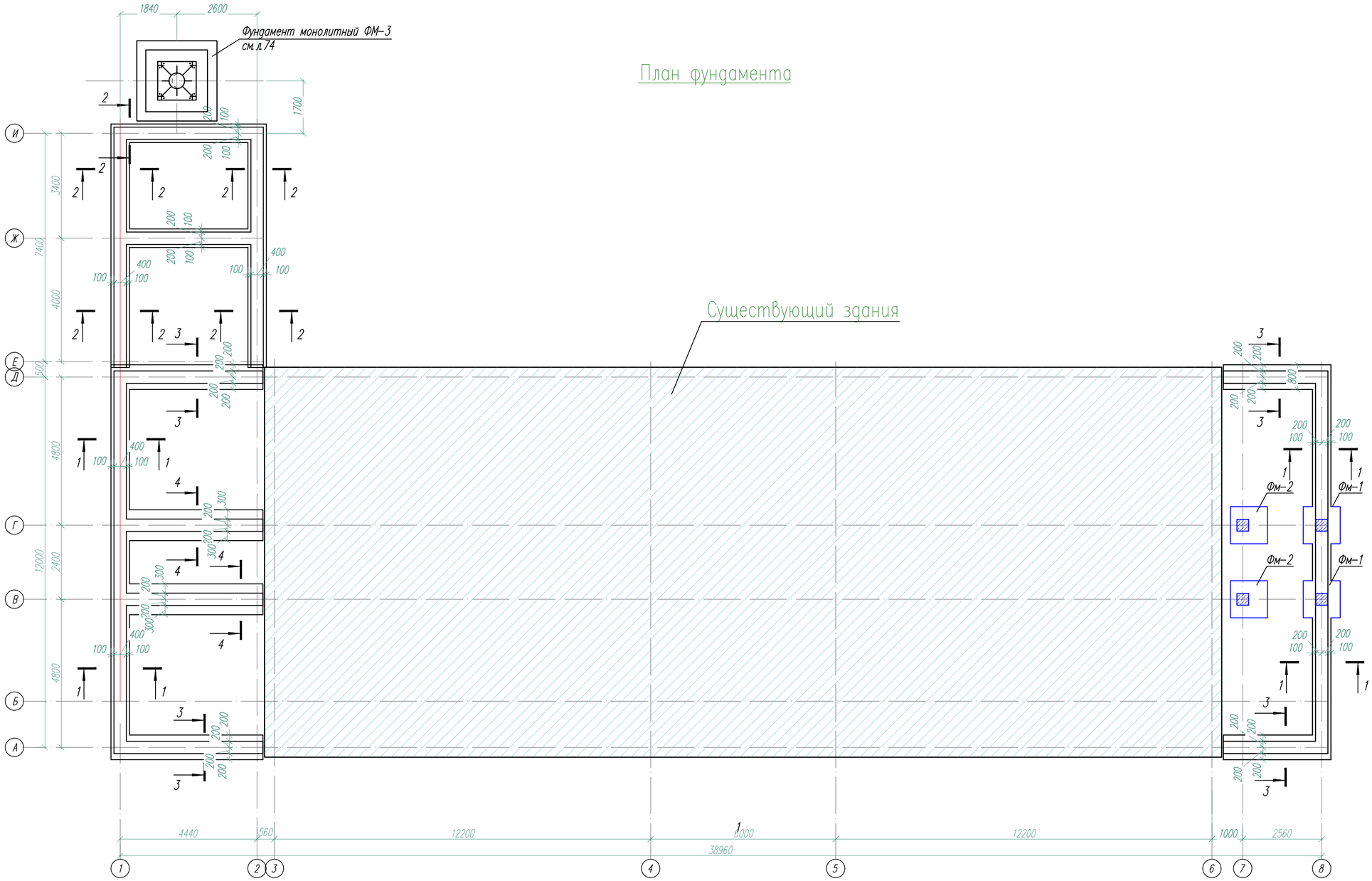

Указания по устроиству фундаментов.

1. За условную отметку ±0.000 принят уровень чистого пола первого этажа, что соответствует абсолютной отметке –32.45 по ГП.
3. Под фундаментами выполнить бетонную подготовку из бетона класса В3.5 толщиной 100мм.
4. Фундаменты под колонны – монолитные железобетонные столбчатые из бетона кл.В12,5 на портландцементе по ГОСТ 10178–85*.
5. Фундаменты под стены – монолитные железобетонные ленточные из бетона кл.В12.5 на портландцементе по ГОСТ 10178–85*.
6. По периметру здания устраивается бетонная отмостка шириной 1.50м по уплотненному грунту с уклоном от здания не менее 0,03%. Отметка бровки отмостки должна быть выше планировочной отметки прилегающей территории не менее чем на 50мм.
7. Обратную засыпку пазух фундаментов и под полы выполнить местным суглинистым грунтом с послойным уплотнением при оптимальной влажности. При этом плотность сухого уплотненного грунта по всей толщине должна быть не менее 1.60 т/м.
8. Поизводство работ вести в соответствии с требованиями: СН РК 1.03–05–2011 "Охрана труда и техника безопасности в строительстве", СН РК 5.01–02–2013"Основания зданий и сооружений", СН РК EN 1992–1–1:2004 "Проектирование железобетонных конструкций".
9. Общие данные смотри листы АС–1–3.
10. Данный лист см. совместно с АС–35

Согласовано: Раздел ВК Сарсебаев; Раздел ЭС Гисматулина; Раздел ОВ Жайлина

Согласовано: Раздел ГП Каныбеков; Раздел ТХ Ашурова; Раздел ПС Гисматулина

Взам. инв.N | Подп. дата | Инв.N подл.

Изм.	Кол. уч.	Лист	№ док.	Подпис	Дата
ГИП		Тилеушов			02.20
Проверил		Жамбаев			02.20
Исполнил		Серикбаев			02.20
Н. контр.		Сарсебаев			02.20

30-2019-АС

"Реконструкция здания территориального центра социального обслуживания пенсионеров и инвалидов село Курмангазы,сельский округ Курмангазы, Курмангазинского района Атырауской области"

Здания обслуживания пенсионеров и инвалидов

Стадия	Лист	Листов
РП	33	

План фундамента

ТОО "МПК-Проект" г. Шымкент - 2020г.

Копировал Формат А2

1–1

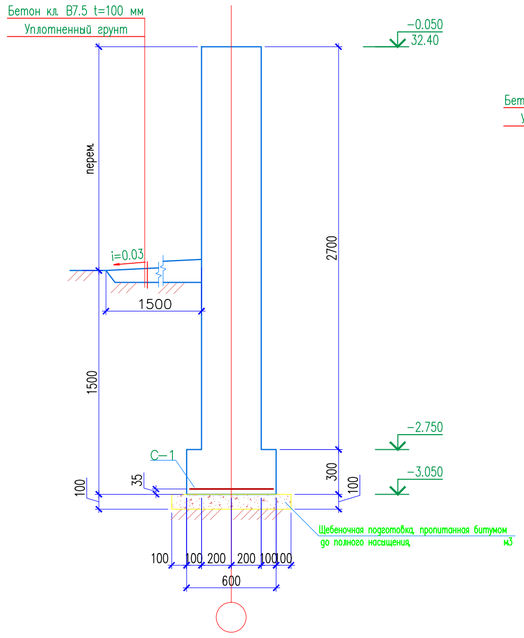

2–2

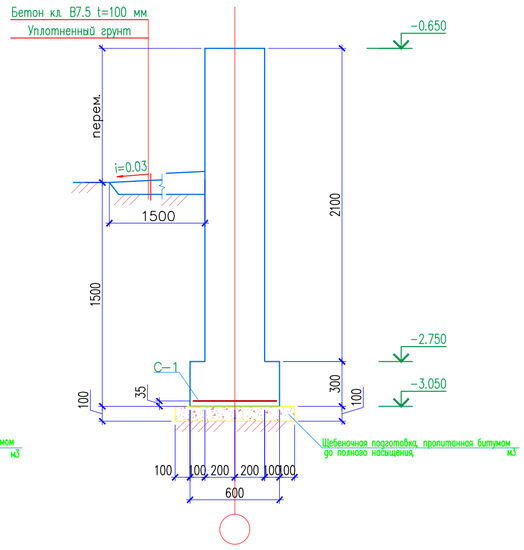

3–3,4–4

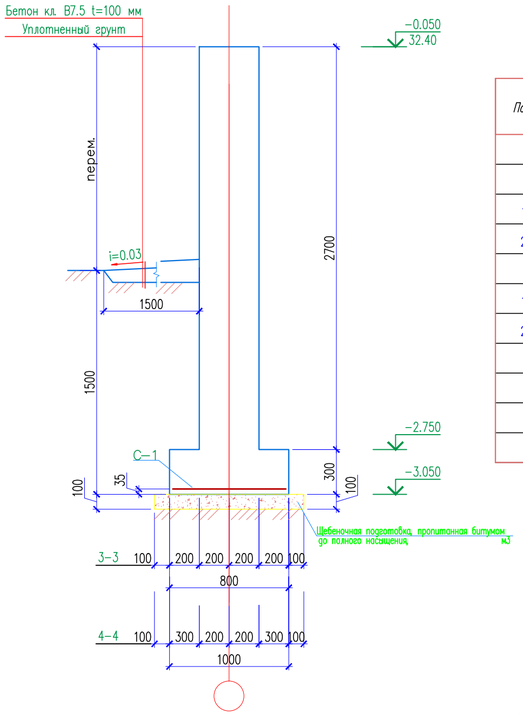

Спецификация материалов

Поз.	Обозначение	Наименование	Кол.	Масса ед., кг.	Примеч.
		Монолитный ленточный фундамент под стены.			
		Сетка С–1 п.м.	45	5.17	232.65
1	ГОСТ 5781–82*	ø12 А–III L=1000	3	0.89	2.67
2	ГОСТ 5781–82*	ø12 А–III L=560	5	0.50	2.50
		Сетка С–2 п.м.	25	6.06	151.50
1	ГОСТ 5781–82*	ø12 А–III L=1000	4	0.89	3.56
2	ГОСТ 5781–82*	ø12 А–III L=560	5	0.50	2.50
	Материалы:	Бетон кл.В12.5 W4 сульфатостойки м3	90		
		Щебеночная подготовка, пропитанная битумом до полного насыщения, м3	6.5		
		Оклеечная гидроизоляция рубероидом в 2 слоя, м2	825.0		

Сетка С–1 (Условно на 1м.п).

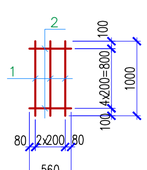

Сетка С–2 (Условно на 1м.п).

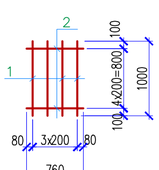

1. Данный лист см. совместно с листами АС–1.
2. Размерные линии указаны до центра рабочей арматуры.

Согласовано:

Инв. N подл. | Подп. и дата | Взам. инв. N

Изм.	Кол.уч	Лист	N док.	Подпись	Дата
ГИП		Тилеушов			
Проверил		Жамбаев			
Разработал		Серикбаев			
Н. Контр.		Сарсебаев			

30–2019–АС

"Реконструкция здания территориального центра социального обслуживания пенсионеров и инвалидов село Курмангазы, сельский округ Курмангазы, Курмангазинского района Атырауской области"

Здания территориального центра социального обслуживания пенсионеров и инвалидов

Стадия	Лист	Листов
РП	34	

Спецификация материалов. Сечения 1–1,2–2,3–3.

ТОО "МПК–Проект" г. Шымкент – 2020г.

Формат

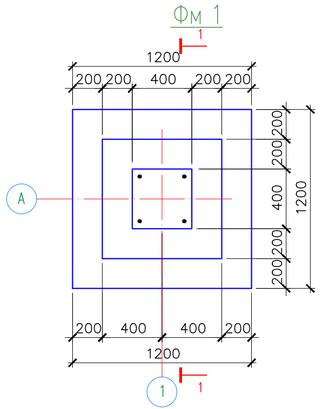

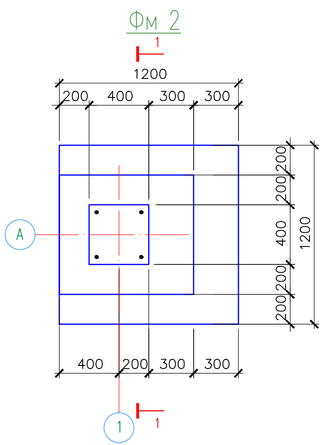

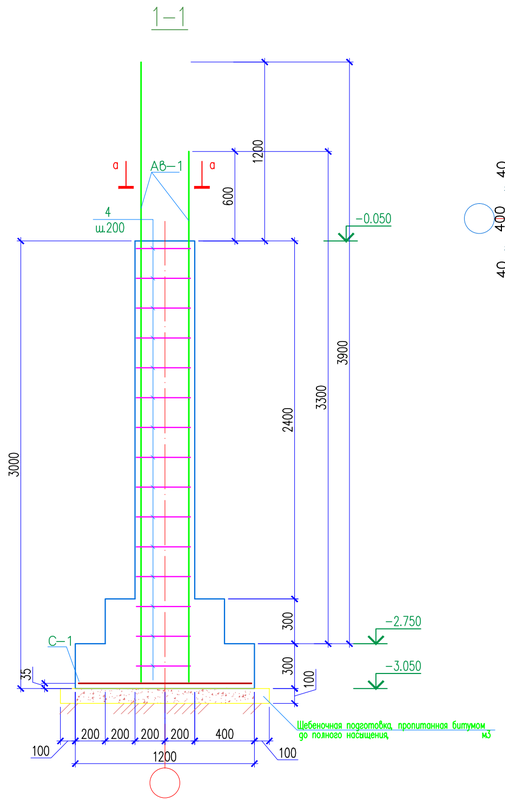

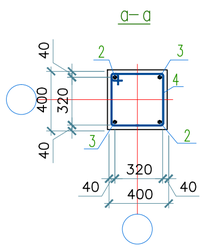

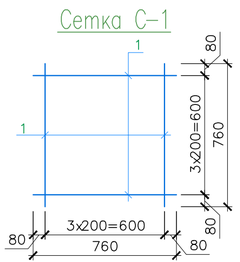

Спецификация материалов

Поз.	Обозначение	Наименование	Кол.	Масса ед., кг.	Примеч.
		Монолитный фундамент Фм-1, Фм-2	4		
		Сетка С-1	1	5.36	
1	ГОСТ 5781-82*	ø12 А-III L=760	8	0.67	5.36
		Арматурные выпуски АБ-1	4	58.5	
2	ГОСТ 5781-82*	ø25 А-III L=3300	2	12.7	25.4
3	ГОСТ 5781-82*	ø25 А-III L=3900	2	15.0	30.0
4	ГОСТ 5781-82*	ø8 А-I L=1580	5	0.62	3.10
		Материалы:			
		Бетон кл.В15 м³	0.62		расход дано на одну
		Щебеночная подготовка, пропитанная битумом до полного насыщения, м3	0.10		
		Оклеечная гидроизоляция рубероидом в 2 слоя, м2	41.0		

Ведомость деталей

поз.	Эскиз
4	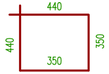

Изм.	Кол.уч	Лист	N док.	Подпись	Дата
ГИП		Тилеушов			
Проверил		Жамбаев			
Разработал		Серикбаев			
Н. Контр.		Сарсебаев			

30-2019-АС

"Реконструкция здания территориального центра социального обслуживания пенсионеров и инвалидов село Курмангазы, сельский округ Курмангазы, Курмангазинского района Атырауской области"

Здания территориального центра социального обслуживания пенсионеров и инвалидов

Стадия	Лист	Листов
РП	35	

Фундамент Фм 1. Сетка С-1.

ТОО "МПК-Проект" г. Шымкент – 2020г.

Согласовано:

Взам. инв. №

Подп. и дата

Инв. № подл.

Формат

Схема расположения монолитных рам на отм. −3,300; +6,520

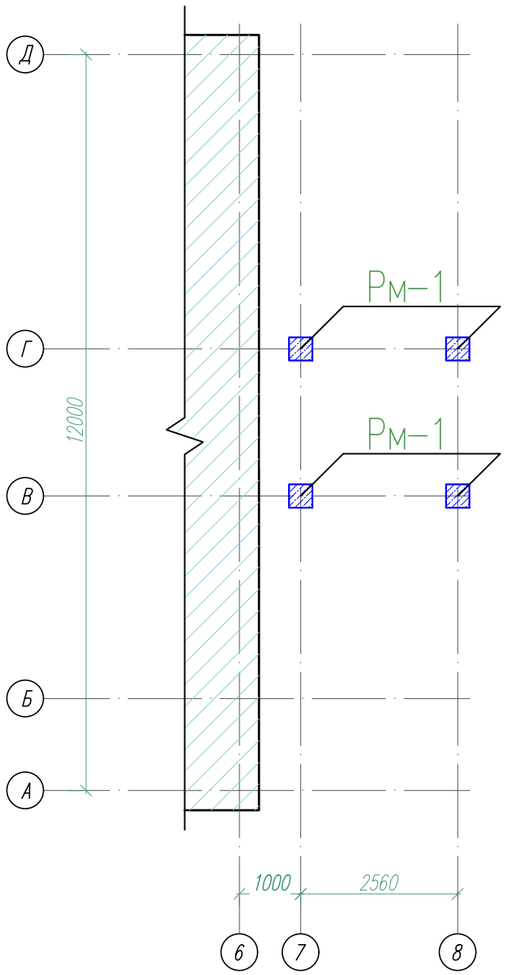

Рама монолитный Рм−1

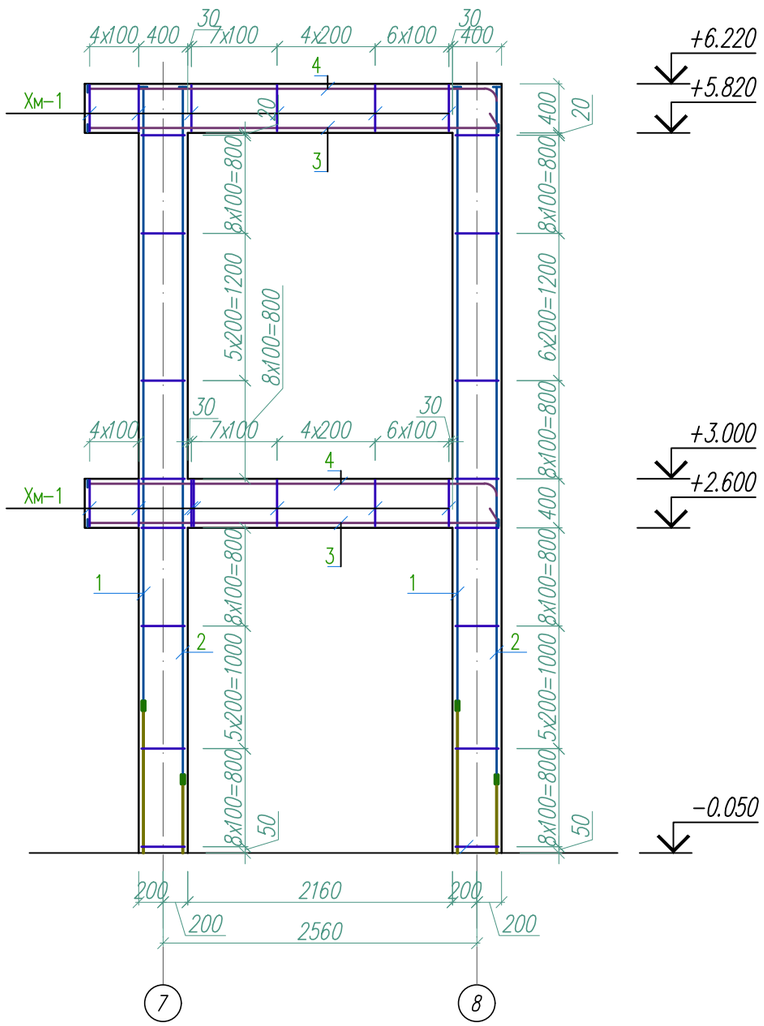

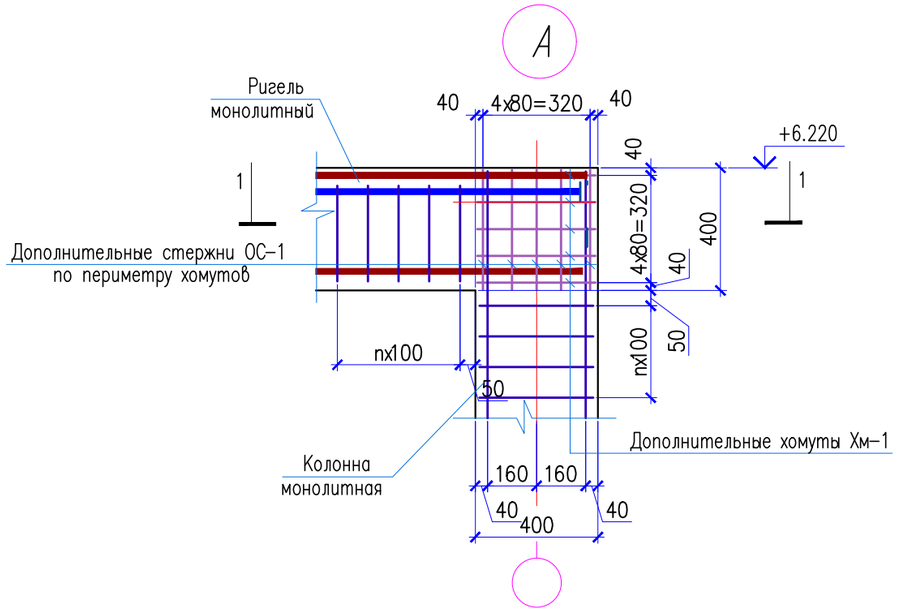

1 − 1

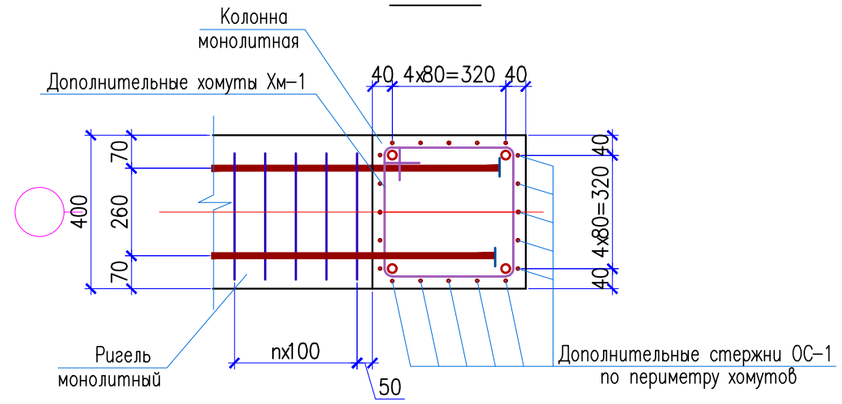

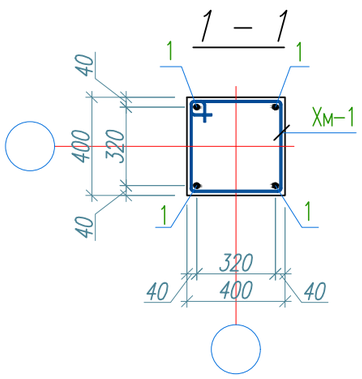

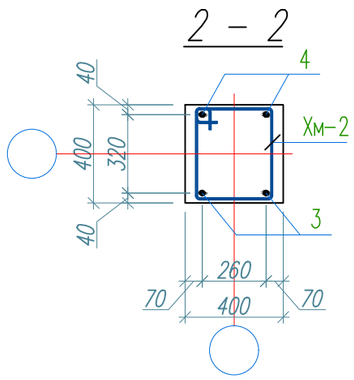

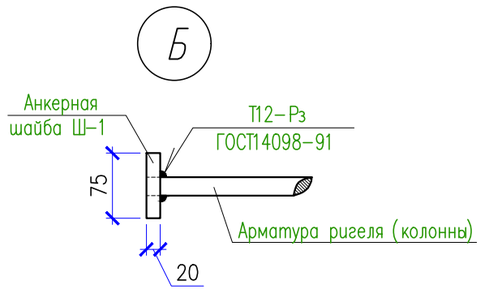

1. Данный лист см. совместно с листами АС−33.
2. Монолитные конструкции выполнить согласно СН РК 5.03−07−2013 "Несущие и ограждающие конструкции" и СН РК EN 1992−1−1:2004 "Проектирование железобетонных конструкций ".
3. Снятие опалубки производить после достижения бетоном 70% проектной прочности.
4. Стыковку рабочей арматуры ригелей производить со сваркой по типу С21−Рн по ГОСТ 14098−91*.
5. Рабочую продольную арматуру ригеля стыковать: верхнюю в середине пролета, а нижнюю ближе к опоре.
6. Размерные линии указаны до центра рабочей арматуры.
7. В ведомости деталей размеры для хомутов даны по наружным граням стержней.

Изм.	Кол.уч	Лист	N док.	Подпись	Дата	30−2019−АС		
						"Реконструкция здания территориального центра социального обслуживания пенсионеров и инвалидов село Курмангазы, сельский округ Курмангазы, Курмангазинского района Атырауской области"		
ГИП		Тилеушов				Здания территориального центра социального обслуживания пенсионеров и инвалидов	Стадия	Лист	Листов
Проверил		Жамбаев					РП	36	
Разработал		Серикбаев							
						Схема расположения монолитных рам на отм. +3,300; +6,220	ТОО "МПК−Проект" г. Шымкент − 2020г.		
Н. Контр.		Сарсебаев							

Согласовано:

Взам. инв. N°

Подп. и дата

Инв. N° подл.

Формат

Стык угловых стержней
Узел В

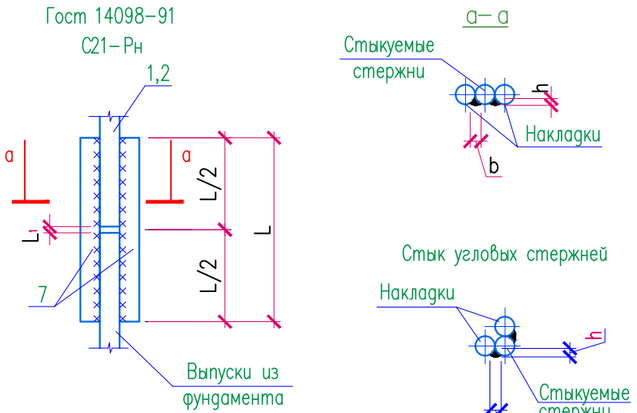

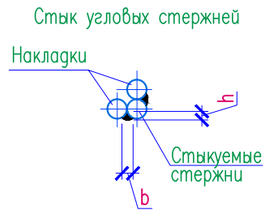

Класс арматуры	$d_н$	$L_н$=L	L_1	h	в
A-III	ø25	200	12	6	12

Ведомость деталей

поз.	Эскиз
4	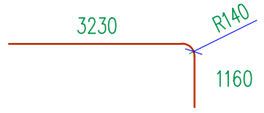
Хм-1	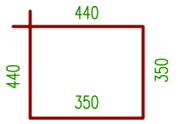
Хм-2	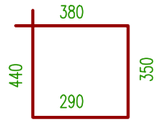

Спецификация материалов

Поз.	Обозначение	Наименование	Кол.	Масса ед., кг.	Примеч.
		Рама монолитный Рм-1	2		
1	ГОСТ 5781-82*	ø22 A-III L=5640	4	16.8	67.2
2	ГОСТ 5781-82*	ø22 A-III L=5040	4	15.0	60.0
3	ГОСТ 5781-82*	ø20 A-III L=3250	6	8.03	48.2
4	ГОСТ 5781-82*	ø20 A-III L=4390	6	10.8	64.8
Хм-1	ГОСТ 5781-82	ø6 A-I L=1580	90	0.35	31.5
Хм-2	ГОСТ 5781-82	ø6 A-I L=1460	46	0.32	14.7
Н-1	ГОСТ 5781-82*	ø22 A-III L=220	16	0.66	10.6
Ш-1	ГОСТ 19903-74*	Лист 20х75х75 ГОСТ 19903-2015 / С235 ГОСТ 27772-88*	12	0.88	10.6
		Дополнительные арматуры			
ОС-1	ГОСТ 5781-82*	ø10 A-III L=410	160	0.25	40.0
		Материалы:			
		Бетон для стойки кл. В25 м3	1.75		
		Бетон для ригеля кл. В25 м3	1.09		

Согласовано:

Взам. инв. N°

Подп. и дата

Инв. N° подл.

Изм.	Кол. уч	Лист	N док.	Подпись	Дата
ГИП		Тилеушов			
Проверил		Жамбаев			
Разработал		Серикбаев			
Н. Контр.		Сарсебаев			

30-2019-АС

"Реконструкция здания территориального центра социального обслуживания пенсионеров и инвалидов село Курмангазы, сельский округ Курмангазы, Курмангазинского района Атырауской области"

Здания территориального центра социального обслуживания пенсионеров и инвалидов	Стадия	Лист	Листов
	РП	37	
Спецификация мателиалов. Стык угловых стержней узел В.	ТОО "МПК-Проект" г. Шымкент – 2020г.		

Формат

Схема расположение плит перекрытия на отм. +3.300

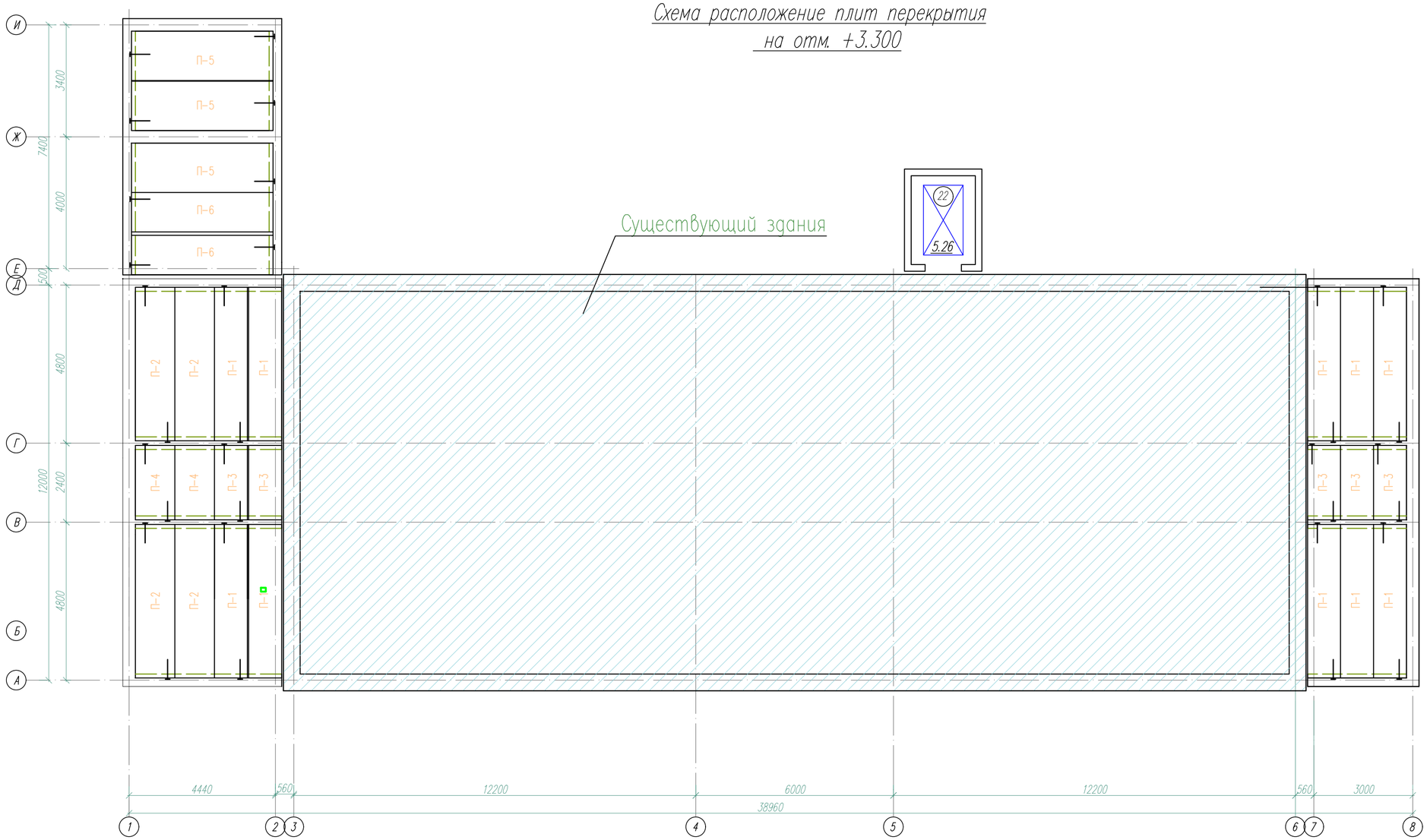

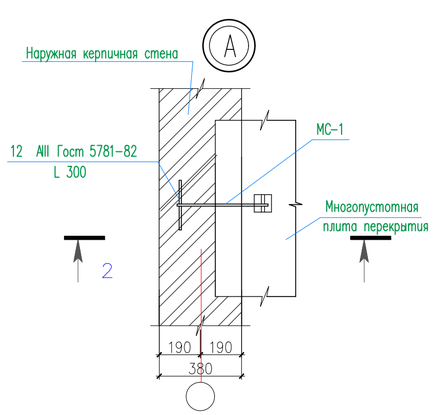

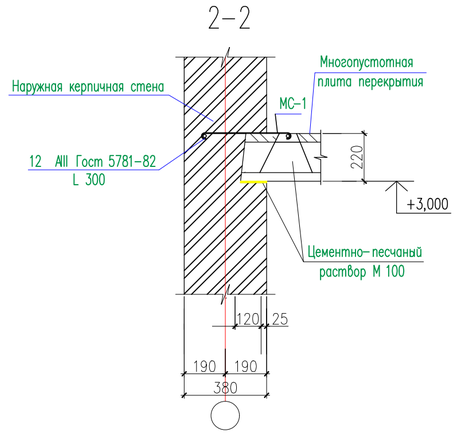

1. Сборные железобетонные плиты перекрытия укладывать на свежеуложенный слой цементного раствора марки М100. Толщина слоя 10 – 15мм.
2. Швы между плитами полностью и тщательно заполнить бетоном кл. В15 на мелком заполнителе.
3. Опалубку снимать только после достижения бетоном 70% проектной прочности.

						30-2019-АС	
						"Реконструкция здания территориального центра социального обслуживания пенсионеров и инвалидов село Курмангазы,сельский округ Курмангазы, Курмангазинского района Атырауской области"	
Изм.	Кол. уч.	Лист	№ док.	Подпис	Дата		
ГИП		Тилеушов			02.20	Здания обслуживания пенсионеров и инвалидов	Стадия: РП; Лист: 38; Листов:
Проверил		Жамбаев			02.20		
Исполнил		Серикбаев			02.20	Схема расположение плит перекрытия на отм. +3.300	ТОО "МПК-Проект" г. Шымкент - 2020г.
Н. контр.		Сарсебаев			02.20		

Согласовано: Раздел ПП Каныбеков; Раздел ТХ Ашурова; Раздел ПС Гисматулина
Согласовано: Раздел ВК Сарсебаев; Раздел ЭС Гисматулина; Раздел ОВ Жайлина
Инв.N подл. | Подп. дата | Взам. инв.N

Копировал | Формат А2

Схема расположение плит перекрытия на отм. +6.220

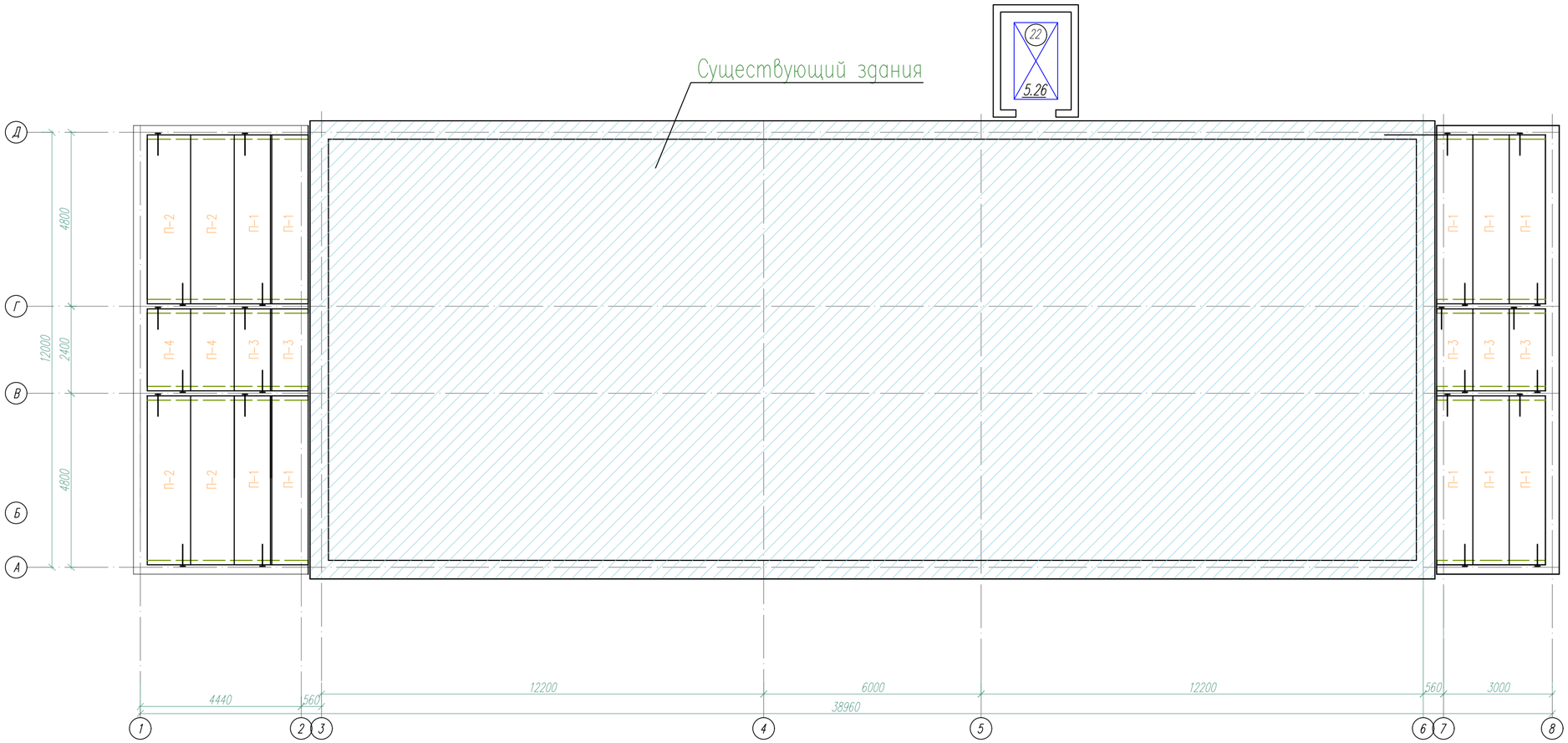

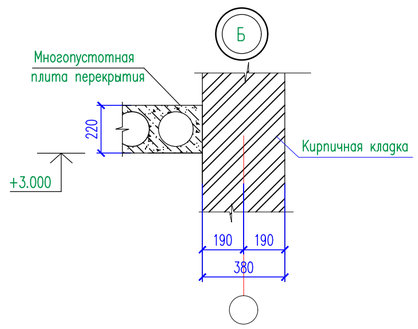

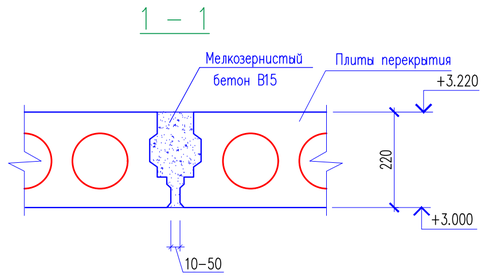

1. Сборные железобетонные плиты перекрытия укладывать на свежеуложенный слой цементного раствора марки М100. Толщина слоя 10 – 15мм.
2. Швы между плитами полностью и тщательно заполнить бетоном кл. В15 на мелком заполнителе.
3. Опалубку снимать только после достижения бетоном 70% проектной прочности.

						30-2019-АС	
						"Реконструкция здания территориального центра социального обслуживания пенсионеров и инвалидов село Курмангазы,сельский округ Курмангазы, Курмангазинского района Атырауской области"	
Изм.	Кол. уч.	Лист	№ док.	Подпис	Дата		
ГИП		Тилеушов			02.20	Здания обслуживания пенсионеров и инвалидов	Стадия: РП; Лист: 39; Листов:
Проверил		Жамбаев			02.20		
Исполнил		Серикбаев			02.20	Схема расположение плит перекрытия на отм. +6.220	ТОО "МПК-Проект" г. Шымкент - 2020г.
Н. контр.		Сарсебаев			02.20		

Копировал Формат А2

Согласовано: Раздел ВК Сарсебаев; Раздел ЭС Гисматулина; Раздел ОВ Жайлина; Раздел ПТ Каныбеков; Раздел ТХ Ашурова; Раздел ПС Гисматулина

Взам. инв.N | Подп. дата | Инв.N подл.

Спецификация материалов

Поз.	Обозначение	Наименование	Кол.	Масса ед., кг.	Примеч.
		Сборные ж/б плиты перекрытия на отм. +3.300			
П-1	серия 1.141-1 в.63	ПК48.12-8AmVm	10	1700	
П-2	серия 1.141-1 в.63	ПК48.10-8AmVm	4	1400	
П-3	серия 1.141-1 в.60	ПК24.12-8m	5	867	
П-4	серия 1.141-1 в.60	ПК24.10-8m	2	795	
П-5	ИЖ 738	ПБ48-15-8	3	2080	
П-6	ИЖ 738	ПБ48-12-8	2	1700	
		Анкеры			
Ан-1	ГОСТ 5781-91	ø12 А-III L=300	33	0.27	8.91
		МС-1			
МС-1	ГОСТ 5781-91	ø12 А-III L=860	33	0.76	25.08
		Сборные ж/б плиты перекрытия на отм. +6.520			
П-1	серия 1.141-1 в.63	ПК48.12-8AmVm	10	1700	
П-2	серия 1.141-1 в.63	ПК48.10-8AmVm	4	1400	
П-3	серия 1.141-1 в.60	ПК24.12-8m	5	867	
П-4	серия 1.141-1 в.60	ПК24.10-8m	2	795	
		Анкеры			
Ан-1	ГОСТ 5781-91	ø12 А-III L=300	24	0.27	6.48
		МС-1			
МС-1	ГОСТ 5781-91	ø12 А-III L=860	24	0.76	18.24

1. Сборные железобетонные плиты перекрытия укладывать на свежеуложенный слой цементного раствора марки М100. Толщина слоя 10 – 15мм.
2. Швы между плитами полностью и тщательно заполнить бетоном кл. В15 на мелком заполнителе.
3. Опалубку снимать только после достижения бетоном 70% проектной прочности.

Ведомость деталей

Поз.	Эскиз
Мс-1	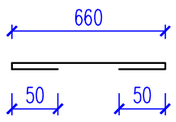 L=860мм

Изм.	Кол. уч.	Лист	№ док.	Подпис	Дата
ГИП		Тилеушов			02.20
Проверил		Жамбаев			02.20
Исполнил		Серикбаев			02.20
Н. контр.		Сарсебаев			02.20

30-2019-АС

"Реконструкция здания территориального центра социального обслуживания пенсионеров и инвалидов село Курмангазы,сельский округ Курмангазы, Курмангазинского района Атырауской области"

Здания обслуживания пенсионеров и инвалидов

Стадия	Лист	Листов
РП	40	

Спецификация материалов. Ведомость деталей.

ТОО "МПК-Проект" г. Шымкент - 2020г.

Согласовано:

Взам. инв. №

Подп. и дата

Инв. № подл.

Формат

План кровли

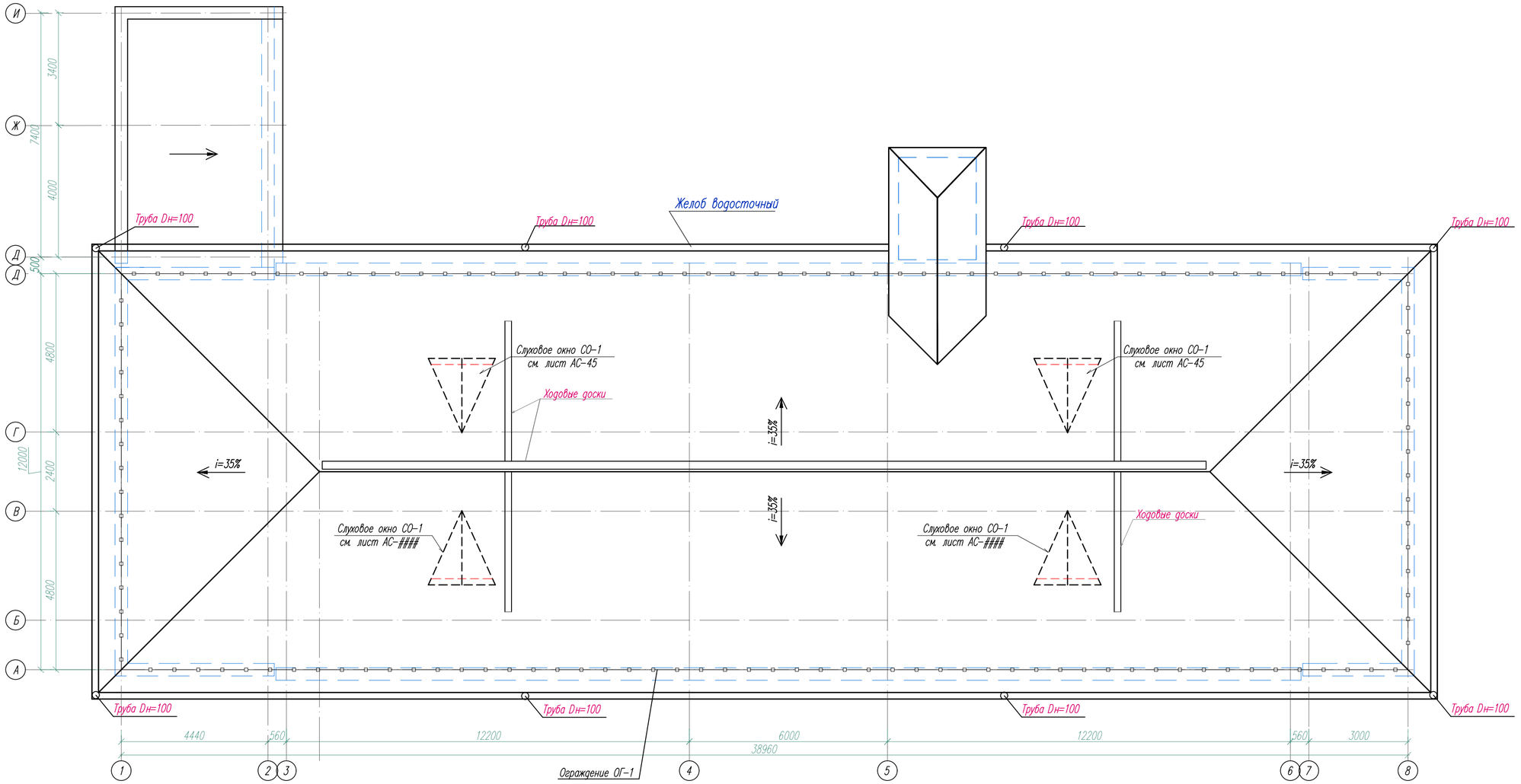

Указания по производству работ кровли из металлочерепицы

Обрешетка под листы металлочерепицы выполняется из антисептированных досок сечением 32(h)х100мм с шагом 350мм. Монтаж листов металлочерепицы начинается с торцевых участков на двускатной крыше, а на шатровой крыше листы устанавливают и крепят от самой высокой точки ската по обе стороны. Монтаж кровельных листов можно начинать как с левого, так и с правого торца. Край листа устанавливают по карнизу и крепят с выступом от карниза на 400мм. Листы металлочерепицы крепят самонарезающими винтами с восьмигранной головкой с уплотнительной шайбой, которые ввинчивают в прогиб волны под поперечной волной перпендикулярно к листам. Используются, как правило, винты размерами 4,5х19мм и 4,8х25,35мм. На каждый 1м2 устанавливать 7 самонарезающих винтов, учитывая, что по краю лист крепится только в каждой второй волне. В местах продольных нахлестов листов металлочерепицу рекомендуется скреплять между собой при помощи самонарезающих винтов размером 4,5(4,8)х19мм с шагом через одну волну. В местах нахлеста листов металлочерепицы по длине рекомендуется обеспечить "перехлест" листов не менее 200мм.

Конек крыши должен закрываться коньковыми элементами после установки всех рядовых листов металлочерепицы и закрепления уплотнительной прокладки. Коньковые элементы должны закрепляться самонарезающими винтами на каждой второй профильной волне.

Для безопастной эксплуатации крыши необходимо установить лестницы. Лестницы на крыше крепят шурупами сквозь лист к обрешетке. Обрешетку следует укладывать сверху на свободно уложенный на стропила гидропароизоляционный материал для обеспечения вентиляции под кровельными листами между гидроизоляционным материалом и металлочерепицей и предотвращения конденсата с нижней стороны кровельного листа. Для хорошей вентиляции гидропароизоляция делается так, чтобы струя холодного воздуха безпрепятственно могла пройти от карниза под конек крыши. Вентиляционные отверстия устраиваются в самом высоком месте кровли. Для придания кровле законченного вида и надежной многолетней эксплуатации необходимо смонтировать специальные дополнительные конструктивные элементы: карнизные и коньковые планки; уплотнительные профили и мастики; крепежные детали-самонарезающиеся шурупы и гвозди; лестницы и элементы безопасности.

1. Данный чертеж читать совместно с листами АС- 41...АС-47.
2. Основные примечания и спецификацию элементов кровли см. на листах АС - 44.

Изм.	Кол. уч.	Лист	№ док.	Подпис	Дата	30-2019-АС		
						"Реконструкция здания территориального центра социального обслуживания пенсионеров и инвалидов село Курмангазы,сельский округ Курмангазы, Курмангазинского района Атырауской области"		
ГИП		Тилеушов			02.20	Здания обслуживания пенсионеров и инвалидов	Стадия: РП	Лист: 41 / Листов:
Проверил		Жамбаев			02.20			
Исполнил		Серикбаев			02.20	План кровли	ТОО "МПК-Проект" г. Шымкент - 2020г.	
Н. контр.		Сарсебаев			02.20			

Копировал Формат А2

Согласовано: Раздел ВК Сарсебаев; Раздел ЭС Гисматулина; Раздел ОВ Жайлина; Раздел ПТ Каныбеков; Раздел ТХ Ашурова; Раздел ПС Гисматулина

Инв.N подл. | Подп. дата | Взам. инв.N

Схема расположения элементов кровли

Схема расположения элементов кровли

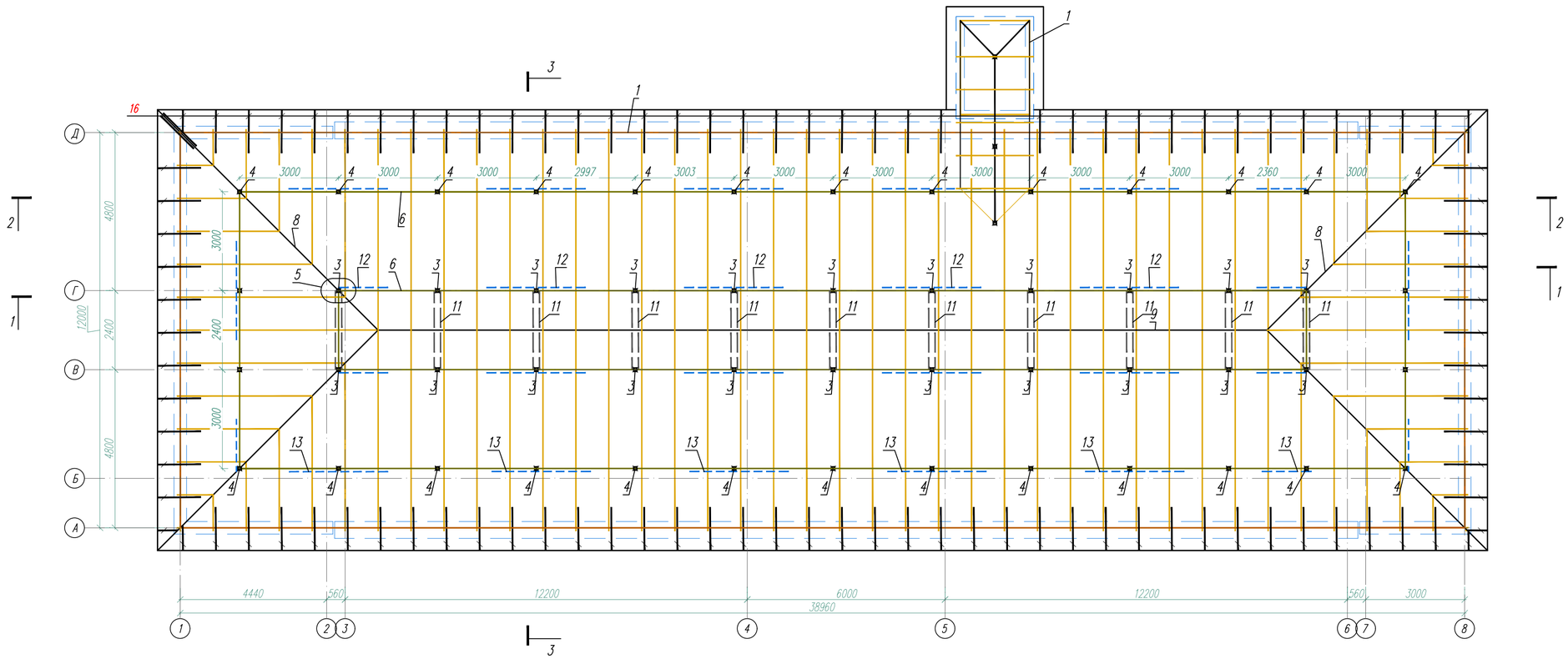

Согласовано

Инв. N подл. | Подп. и дата | Взам. инв. N

Изм.	Кол. уч.	Лист	№ док.	Подпись	Дата	30-2019-АС		
						"Реконструкция здания территориального центра социального обслуживания пенсионеров и инвалидов село Курмангазы,сельский округ Курмангазы, Курмангазинского района Атырауской области"		
ГИП		Тилеушов			02.20	Здания обслуживания пенсионеров и инвалидов	Стадия: РП	Лист: 42 / Листов:
Проверил		Жамбаев			02.20			
Исполнил		Серикбаев			02.20	*Схема расположения элементов кровли*	ТОО "МПК-Проект" г. Шымкент - 2020г.	
Н. контр.		Сарсебаев			02.20			

Копировал

Формат А4–3

Разрез 1-1

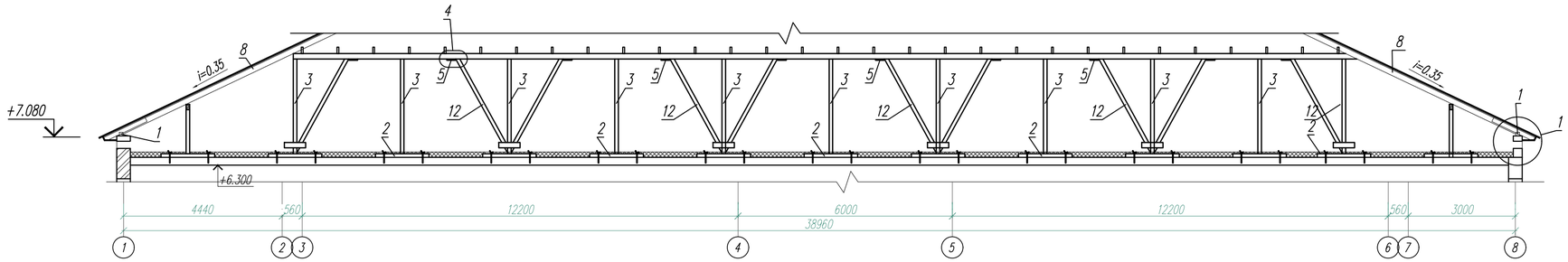

Разрез 2-2

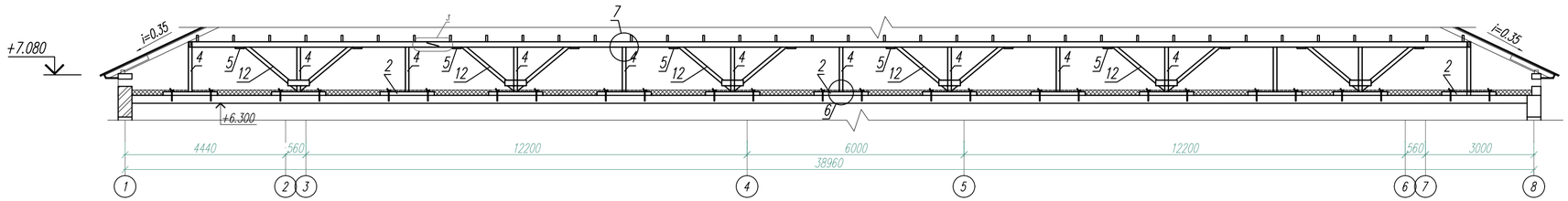

Разрез 3-3

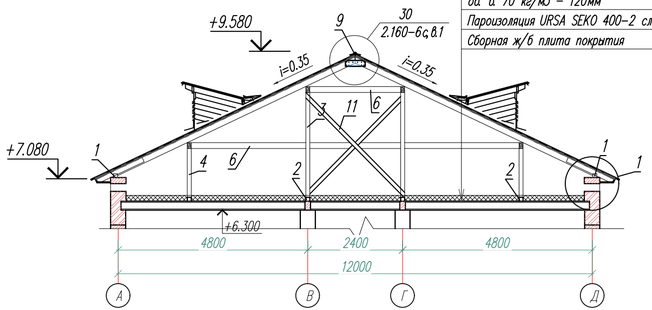

Металлочерепица типа "Монтеррей"
ТУ 640-666-82 ЗАО-01-2001;
Обрешетка из доски 100х32 (h) шаг350;
Гидроизоляционная прокладка ТАК;
Стропильная нога из доски 50х180(h) шаг-1000;
Стяжка из цементно-песчаного р-ра М100 - 20 мм
Утеплитель - минераловатные плиты ISOVER OL-P
об. в. 70 кг/м3 - 120мм
Пароизоляция URSA SEKO 400-2 слоя на горячей битумной мастике
Сборная ж/б плита покрытия

3

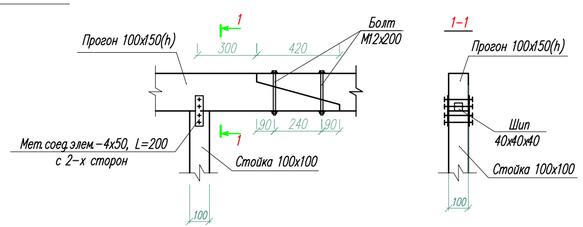

4

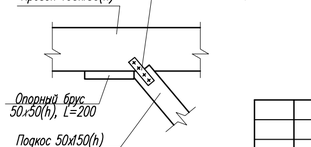

1

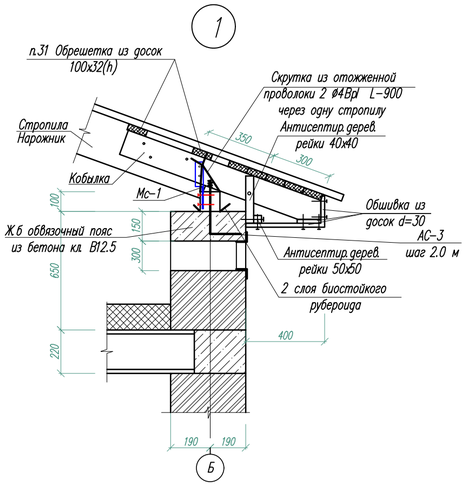

2

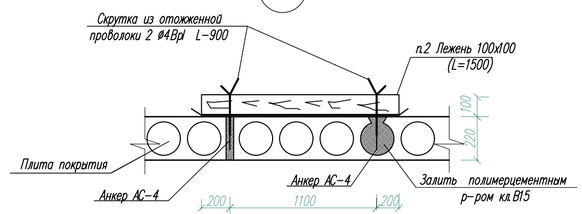

Изм.	Кол. уч.	Лист	№ док.	Подпись	Дата	30-2019-АС			
						"Реконструкция здания территориального центра социального обслуживания пенсионеров и инвалидов село Курмангазы,сельский округ Курмангазы, Курмангазинского района Атырауской области"			
ГИП		Тилеушов			02.20	Здания обслуживания пенсионеров и инвалидов	Стадия	Лист	Листов
Проверил		Жамбаев			02.20		РП	43	
Исполнил		Серикбаев			02.20	Разрез 1-1,2-2,3-3.	ТОО "МПК-Проект" г. Шымкент - 2020г.		
Н. контр.		Сарсебаев			02.20				

Согласовано

Взам. инв. N

Подп. и дата

Инв. N подл.

Копировал

Формат А4-3

Спецификация элементов кровли (начало)

N п/п	Наименование	Сечение мм.	Длина мм.	Кол. шт.	Общая длина м.	Объем м3
1	2	3	4	5	6	7
1	Мауэрлат п.м.	100x100	–	–	102.0	1.02
2	Лежень	100x100(h)	1500	52	78	0.78
3	Стойка	100x100	2660	22	58.52	0.585
4	Стойка	100x100	1240	30	37.2	0.372
5	Опорный брусок	50x50	250	104	26	0.065
6	Прогон п.м.	100x120(h)	–	–	151	1.81
7	Стропила п.м.	50x180(h)	–	–	695	6.25
8	Диагональная нога	2(50x180h)	–	–	40	0.72
9	Коньковый брус п.м.	50x150(h)	–	–	28.0	0.21
10	Кобылки	50x120(h)	1200	79	94.8	0.568
11	Раскос	50x100(h)	3700	22	81.4	0.405
12	Подкос	50x100(h)	3030	20	60.6	0.303
13	Подкос	50x100(h)	1900	30	57	0.285
14	Обрешетка п.м.	100x32(h)	–	–	1888.0	6.04
	Узел 13 (2.160-6с.в.1)					
	Накладки	100x50	600	56	33.3	0.166
	Узел 20 (2.160-6с.в.1)					
	Бруски	50x60	500	80	40	0.12
	Узел 9 (2.160-6с.в.1)					
	Карнизный щит из досок п.м.	32x100	–	–	535.0	1.71
	Антисептированая рейка п.м.	40x40	–	–	79	0.126
	Подшивка из досок п.м.	30x150	–	–	428	1.92
	Узел 22 (2.160-6с.в.1)					
	Связь жесткости	100x100	800	8	6.4	0.064
	Итого древесины:					23.52
	Площадь кровли из металлочерепицы типа "Монтеррей"					635.0 м2
	Утеплитель- мин.плиты ISOVER OL-P об.в.70кг/м3 – 120мм. м2			448.0м2		
15	Слуховое окно			4		
16	Блок слухового окна			4		

Спецификация элементов кровли (окончания)

N п/п	Наименование	Сечение мм.	Длина мм.	Кол. шт.	Общая длина м.	Объем м3
	Элементы металлические					
	Скрутка из проволоки ⌀4Вр-I ГОСТ6727-91		900	79	71.1	43.8 кг
	Стяжной болт М12х200			65	0.19	17.86кг
	Шайба М16			65		
	Гайка М16			65		
	Толь шириной 0.35 м					37.0 м2
	Рубероид шириной 1 м по периметру					106.0 м2
	Цементно-песчанная стяжка					448.0м2
	М50 по сетка 5Вр100/100 – 20 мм					расход сетки 3.16кг (на 1м2)
	Коньковая планка LHP п.м.				64	
	Гидроизоляция:					
	прокладка Т.А.К.					448.0м2
	Карнизная планка м.п.				107.0	
	Ходовые доски (43. м.п.)					
35	Доска п.м.	25x150	–	–	129	0.483
36	Брус	100x50(h)	400	114	45.6	0.228
	Соединительный элемент МС-1	-50x5	250	79	0.49 кг/шт	38.71 кг
	Соединительный элемент МС-2	-50x5	300	104	0.59 кг/шт	61.36 кг
	Анкер АС-3		420	79	0.98	77.42 кг
	Анкер АС-4		440	104	0.27	28.08 кг
	Метал. соед. элемент из -4х50 L=200			52	0,314	16.33 кг

Ходовые доски

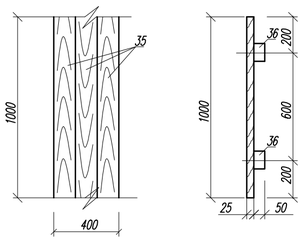

Анкер АС-3

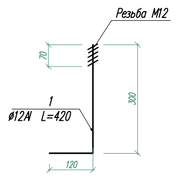

Анкер АС-4

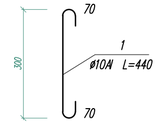

5

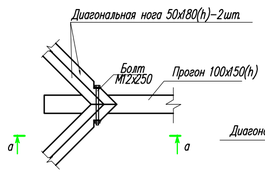

а – а

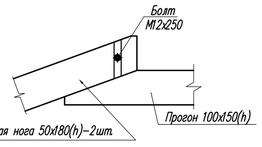

6

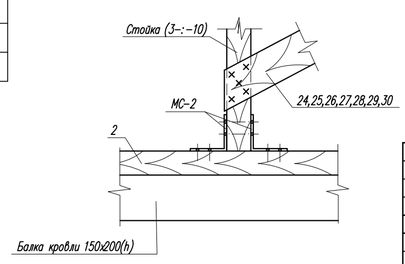

7

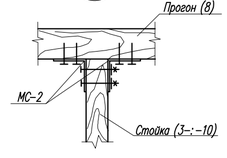

Изм.	Кол. уч.	Лист	№ док.	Подпис	Дата	30-2019-АС			
						"Реконструкция здания территориального центра социального обслуживания пенсионеров и инвалидов село Курмангазы,сельский округ Курмангазы, Курмангазинского района Атырауской области"			
ГИП		Тилеушов			02.20	Здания обслуживания пенсионеров и инвалидов	Стадия	Лист	Листов
Проверил		Жамбаев			02.20		РП	44	
Исполнил		Серикбаев			02.20	Спецификация конструктивных элементов кровли	ТОО "МПК-Проект" г. Шымкент - 2020г.		
Н. контр.		Сарсебаев			02.20				

Взам. инв. N | Подп. и дата | Инв. N подл.

Формат А3

Слуховое окно

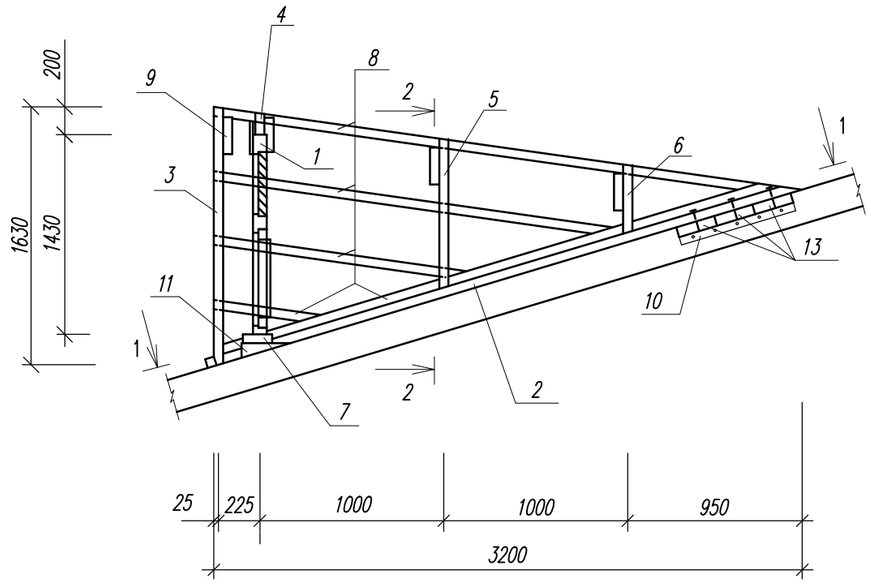

2–2

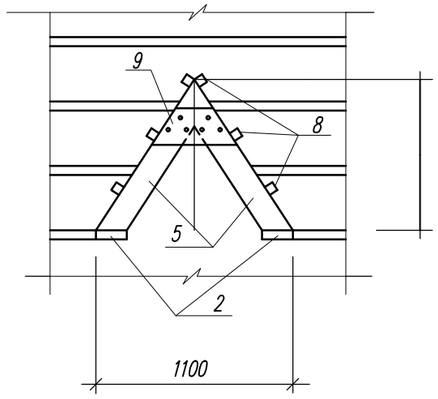

1–1

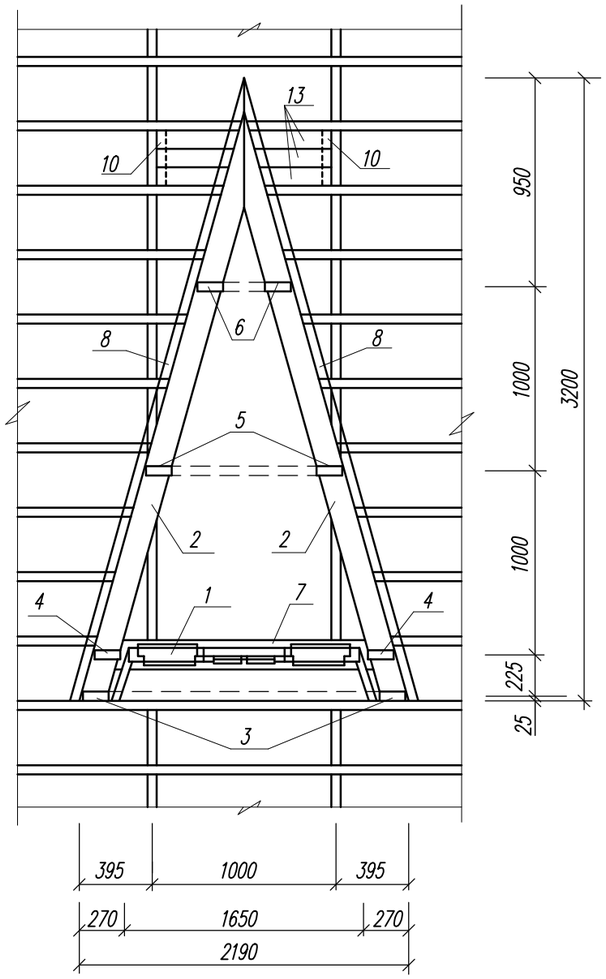

СПЕЦИФИКАЦИЯ

N п.п.	Обозначение	Наименование	Кол.	Обьем ед., м3	Обьем общ., м3
1	л.АС–46	Блок слухового окна	1		0.068м3
2	ГОСТ 8486–86*Е	Ригель 50х160,L=3360	2		0,053
3	ГОСТ 8486–86*Е	Стропила 50х140,L=1960	2		0,027
4	ГОСТ 8486–86*Е	Стропила 50х140,L=1770	2		0,025
5	ГОСТ 8486–86*Е	Стропила 50х140,L=1250	2		0,017
6	ГОСТ 8486–86*Е	Стропила 50х140,L=800	2		0,011
7	ГОСТ 8486–86*Е	Ригель 50х160,L=1850	1		0,015
8	ГОСТ 8486–86*Е	Обрешетка 50х50, п.м	28,0		0,07
9	ГОСТ 8486–86*Е	Накладка 50х200,L=500	4		0,02
10	ГОСТ 8486–86*Е	Опорный брус 50х100,L=400	2		0,004
11	ГОСТ 8486–86*Е	Бобышка 80х100,L=160	2		0,003
12	ГОСТ 8486–86*Е	Подшивка из досок 30х300, п.м	6.0		0,054
13	ГОСТ 8486–86*Е	Ригель 50х160,L=900	3		0,022
		Металлочерепица–оцинкованный лист с порошковым покрытием	7,26		м2
		Фартук из оцинкованной кровельной стали б=0,7мм	5,81		м2

1. Данный лист см. совместно с л.АС–42,46.
2. Подшивку из досок покрасить масляной краской за 2 раза под цвет металлочерепицы.

Изм.	Кол. уч.	Лист	№ док.	Подпис	Дата	30-2019-АС			
						"Реконструкция здания территориального центра социального обслуживания пенсионеров и инвалидов село Курмангазы,сельский округ Курмангазы, Курмангазинского района Атырауской области"			
ГИП		Тилеушов			02.20	Здания обслуживания пенсионеров и инвалидов	Стадия	Лист	Листов
Проверил		Жамбаев			02.20		РП	45	
Исполнил		Серикбаев			02.20	Слуховое окно.	ТОО "МПК-Проект" г. Шымкент - 2020г.		
Н. контр.		Сарсебаев			02.20				

Взам. инв. N

Подп. и дата

Инв. N подл.

Формат А3

Блок слухового окна ОБС-1

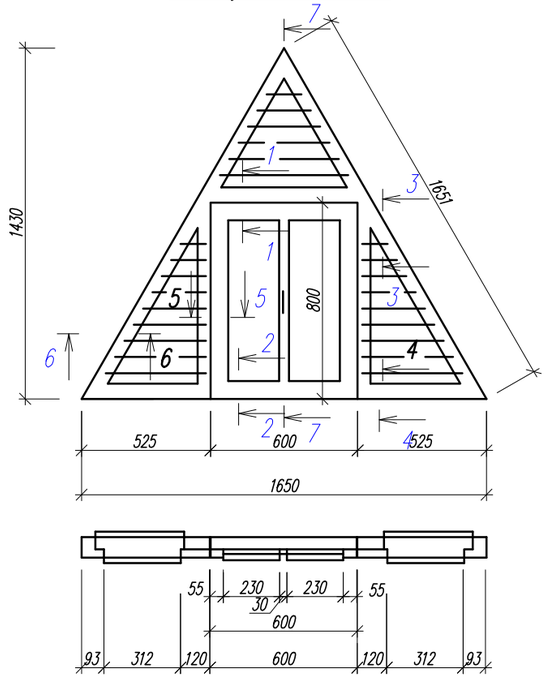

7-7

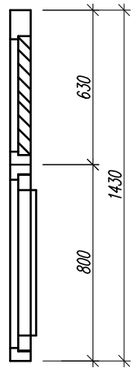

4-4

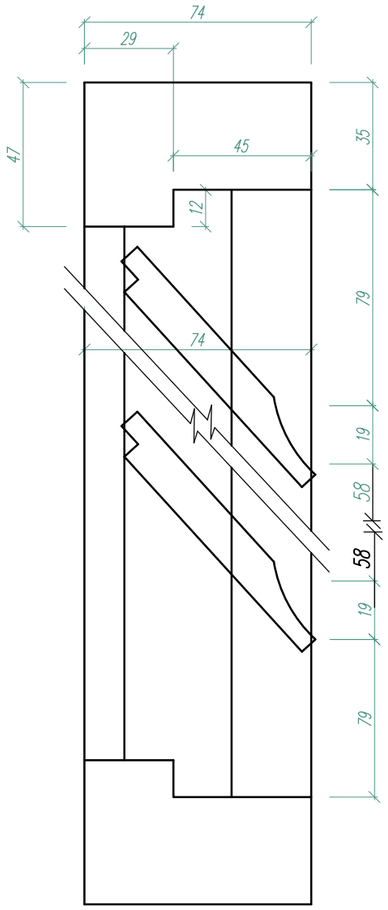

1-1

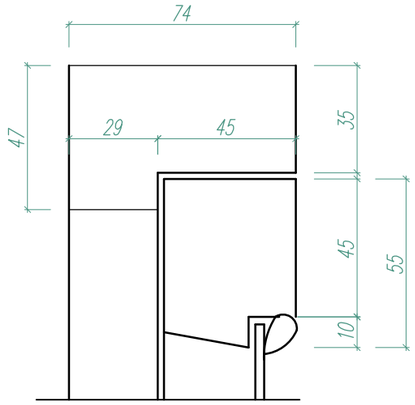

2-2

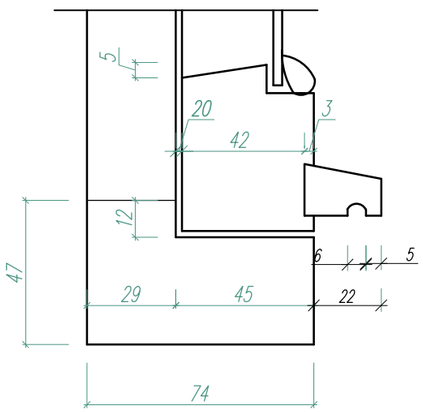

7-7

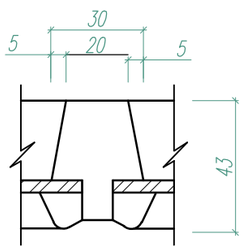

СПЕЦИФИКАЦИЯ

N п.п.	Обозначение	Наименование	Кол.	Масса ед., кг	Примеч.
1	ГОСТ 8486-86*Е	Древесина коробки			0.068м3
2	ГОСТ 8486-86*Е	Древесина жалюзей			0.041м3
3	ГОСТ 8486-86*Е	Древесина переплета			0.031м3
4	ГОСТ 8486-86*Е	Древесина раскладки			0.01м3
5	ГОСТ 5088-94	Петли оконные разъемные			2
6	ГОСТ 5090-86	Задвижки оконные			2
7	ГОСТ 5087-80	Ручка скоба на лапках			1
8	ГОСТ 111-2001	Стекло оконное			0,31м2

5-5

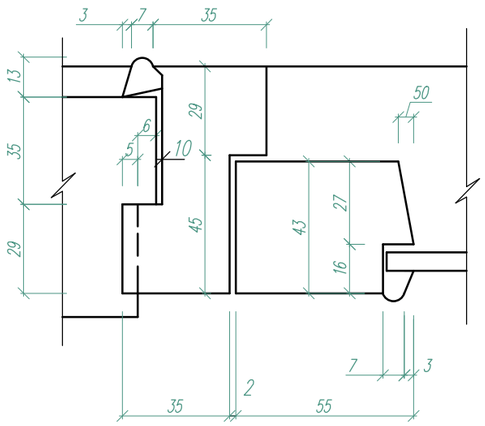

6-6

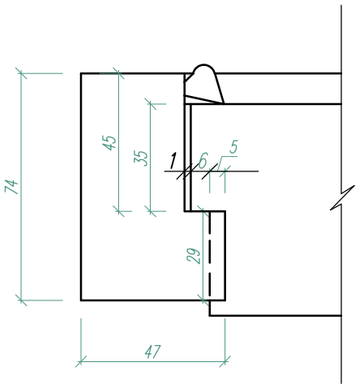

1. Данный лист см. совместно с л.АС-42,46.
2. Подшивку из досок покрасить масляной краской за 2 раза под цвет металлочерепицы.

Изм.	Кол. уч.	Лист	№ док.	Подпис	Дата	30-2019-АС			
						"Реконструкция здания территориального центра социального обслуживания пенсионеров и инвалидов село Курмангазы,сельский округ Курмангазы, Курмангазинского района Атырауской области"			
ГИП		Тилеушов			02.20	Здания обслуживания пенсионеров и инвалидов	Стадия	Лист	Листов
Проверил		Жамбаев			02.20		РП	46	
Исполнил		Серикбаев			02.20	Блок слухового окна ОБС-1.	ТОО "МПК-Проект" г. Шымкент - 2020г.		
Н. контр.		Сарсебаев			02.20				

Взам. инв. N | Подп. и дата | Инв. N подл.

Формат А3

Ограждение ОГ-1

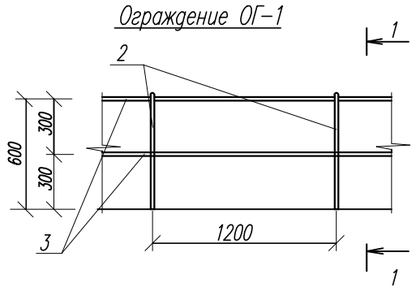

Вид по А

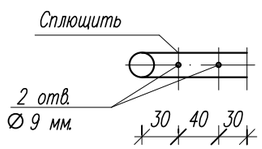

1-1

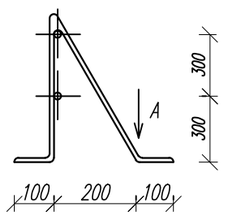

Спецификация материалов

Поз.	Обозначение	Наименование	Кол.	Масса ед., кг.	Примеч.
		Ограждение кровли ОГ-1			
2	ГОСТ 103-87	Арматура ø14 А-III L=1430	85	1.73	общ.вес 147.05
3	ГОСТ 5781-82*	Арматура ø10 А-III п.м.	202	0.62	125.24
	ГОСТ 7798-70*	Болт М10х160	170	0,107	18.19
	ГОСТ 5915-70*	Гайка N10х8	170	0,012	2.04
	ГОСТ 11371-78	Шайба 10,5	170	0,004	0.68

1. Данный лист см. совместно с л.АС-42,46.

Изм.	Кол. уч.	Лист	№ док.	Подпись	Дата	30-2019-АС			
						"Реконструкция здания территориального центра социального обслуживания пенсионеров и инвалидов село Курмангазы,сельский округ Курмангазы, Курмангазинского района Атырауской области"			
ГИП		Тилеушов			02.20	Здания обслуживания пенсионеров и инвалидов	Стадия	Лист	Листов
Проверил		Жамбаев			02.20		РП	99	
Исполнил		Серикбаев			02.20	Спецификация материалов Ограждения ОГ-1.	ТОО "МПК-Проект" г. Шымкент - 2020г.		
Н. контр.		Сарсебаев			02.20				

Копировал Формат А3

Взам. инв. N | Подп. и дата | Инв. N подл.

План лифтовой шахты

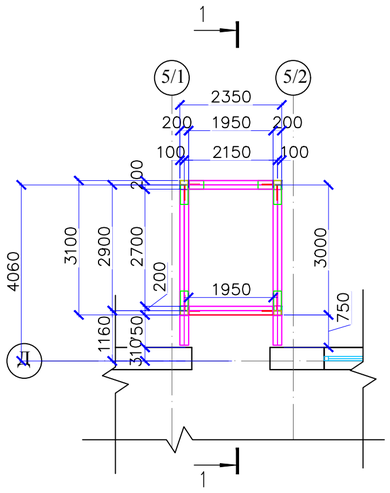

План котлована под фундамент

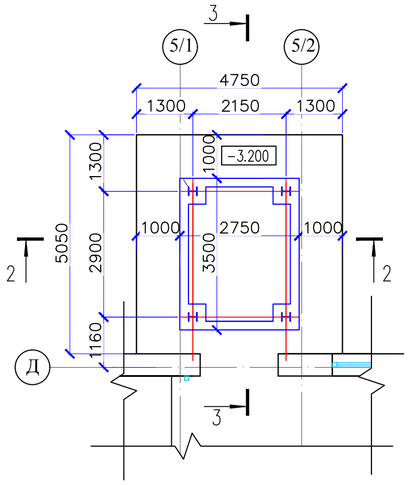

Разрез 2–2

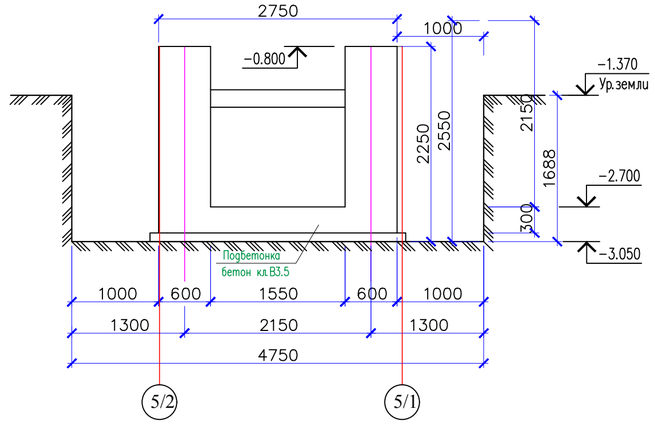

Разрез 1–1

Металлочерепица по СТ РК 2083–2011
Прокладка (гидроизоляция) ТАК
Деревянная обрешетка 32х100мм ,шаг 400
Деревянные стропила 50х180(h)шаг 1000мм
Цементно–песчанная стяжка армированная
ø 3Вр1/100х100 (0,94кг на 1м2)из р–ра М–100 –30мм
Слой рубероида шириной 1,0м по периметру
Плита МП–1

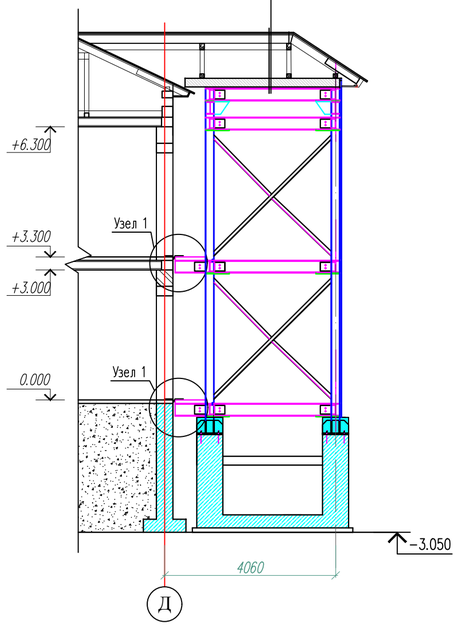

Разрез 3–3

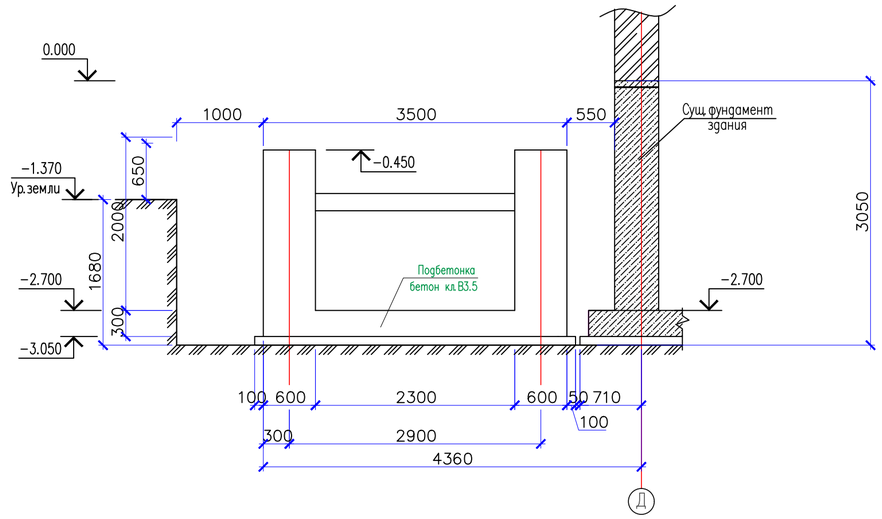

Указания по производству земляных работ

1. За относительную отметку 0.000 принять уровень чистого пола первого этажа
2. По результатам инженерно–геологических изысканий и лабораторных исследований грунтов, залегающих в пределах площадки строительства, было выделено три инженерно – геологических элемента (ИГЭ):

ИГЭ–1. Насыпной грунт
ИГЭ–2. Суглинок твердой консистенции
ИГЭ–3. Галечниковый грунт с суглинистым заполнителем.

3. Подземные воды, пройденными выработками в период изысканий (октябрь 2018 года) не вскрыты.
4. Сейсмичность площадки строительства –6 баллов.
5. Основание фундаментов является первый инженерно–геологический слой – суглинок
6. Отрывается котлован до отметки –3.050. После устройство котлована и составления акта освидетельствования скрытых работ (соответствия отметки дна котлована и характеристик грунтов проектом)

верхний нарушенный слой естественного основания увлажнить и уплотнить тяжелыми катками с доведением модуля деформации не менее 25 МПа. Представить лабораторное заключение на дно котлована глубиной 2.55 м на предмет соответствия несущей способности супеси.

7. Производство работ вести в строгом соответствии с указаниями СН РК 1.03–00–2011 Строительное производство. Организация строительства предприятий, зданий и сооружений" и СН РК 1.03–05–2011 "Охрана труда и техника безопасности в строительстве".

В случае обнаружения при отрывке котлована грунтов отличных от принятых в проекте, необходимо об этом сообщить проектной организации. Обратную засыпку выполнить местным грунтом.

В проекте применен лифт (лифт без машинного помещения) ТОО "DOSTAR"г/п–630 кг, скорость подъема 1,0 м/с.

Наименование	Ед. изм.	Кол–во
Отрывка котлована	м3	61.17
в т.ч. раститель.слой	м3	4.80
в т.ч. из суглинка	м3	32.30
Обратная засыпка	м3	19.54

Изм.	Кол.уч	Лист	N док.	Подпись	Дата	30–2019–АС		
						"Реконструкция здания территориального центра социального обслуживания пенсионеров и инвалидов село Курмангазы,сельский округ Курмангазы, Курмангазинского района Атырауской области"		
ГИП		Тилеушов				Здания территориального центра социального обслуживания пенсионеров и инвалидов	Стадия	Лист	Листов
Проверил		Жамбаев					РП	48	
Разработал		Серикбаев				План лифтовой шахты, План котлована под фундамент (Ремонтные работы)	ТОО "МПК–Проект" г. Шымкент – 2020г.	
Н. Контр.		Сарсебаев						

Согласовано

Взам. инв. N

Подп. и дата

Инв. N подл.

Копировал

Формат А2

Вид А

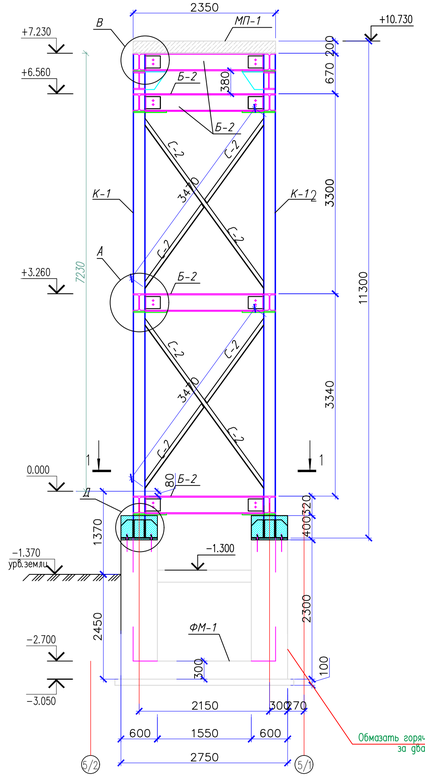

Вид Б

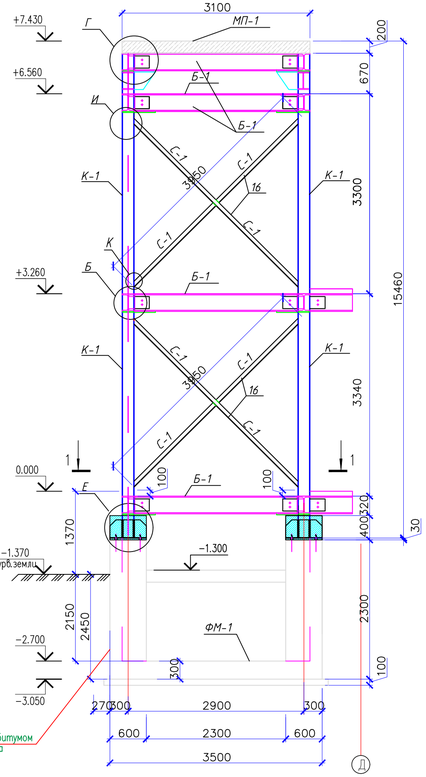

Вид В

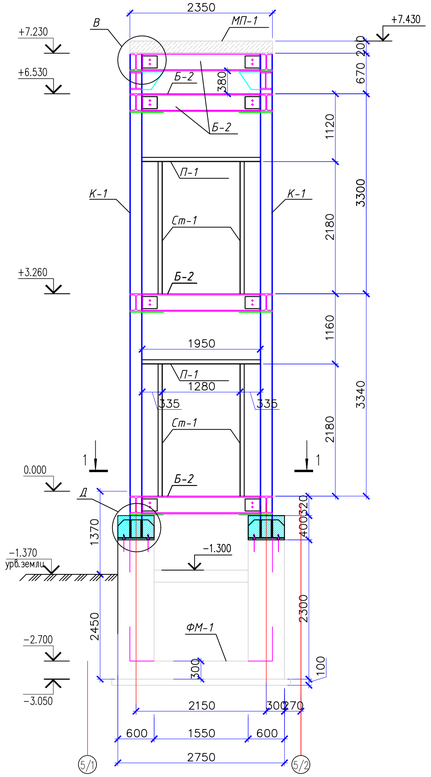

2-2

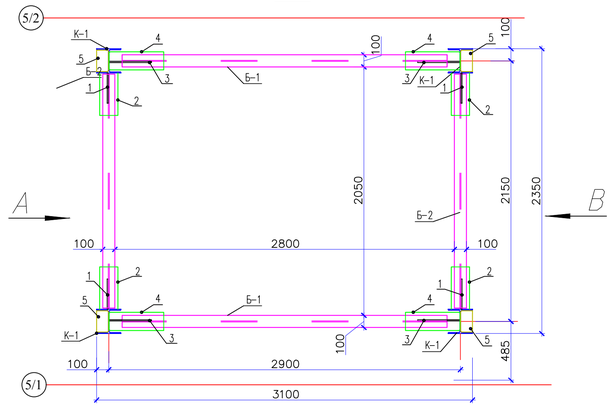

Б

1-1

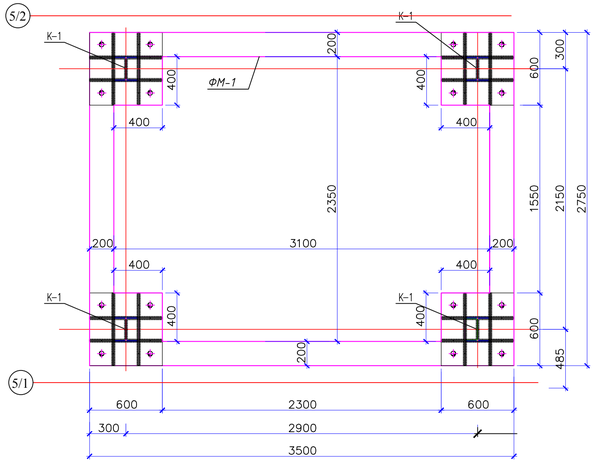

Обмазать горячим битумом за два раза

До начало бетонирования размеры шахты лифта , дверей и их привязку согласовать с поставщиками лифтового оборудования.
Стены шахты лифта должны быть выполнены вертикальными (отвесными), максимально допустимое отклонение 30 мм.

						30-2019-АС
						"Реконструкция здания территориального центра социального обслуживания пенсионеров и инвалидов село Курманазы, сельский округ Курманазы, Курманазинского района Атырауской области"
Изм.	Кол.уч	Лист	N док.	Подпись	Дата	
ГИП		Тилеушов				Здания территориального центра социального обслуживания пенсионеров и инвалидов
Проверил		Жамбаев				Стадия: РП; Лист: 49; Листов:
Разработал		Серикбаев				Вид А, Вид Б, Вид В, Сеч 1-1,2-2 (Ремонтные работы)
Н. Контр.		Сарсебаев				ТОО "МПК-Проект" г. Шымкент – 2020г.

Согласовано

Взам. инв. N

Подп. и дата

Инв. N подл.

Копировал

Формат А2

Узел А

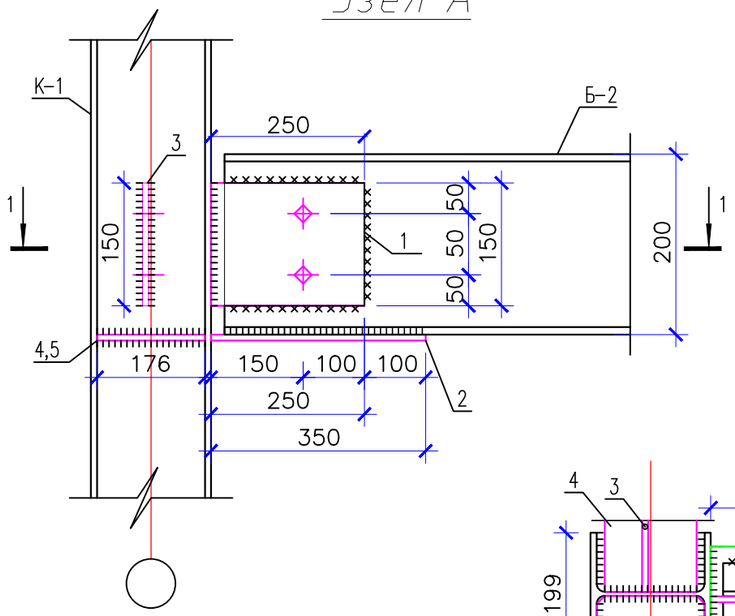

1-1

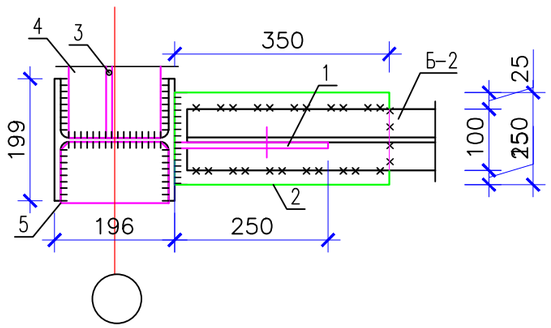

Узел Б

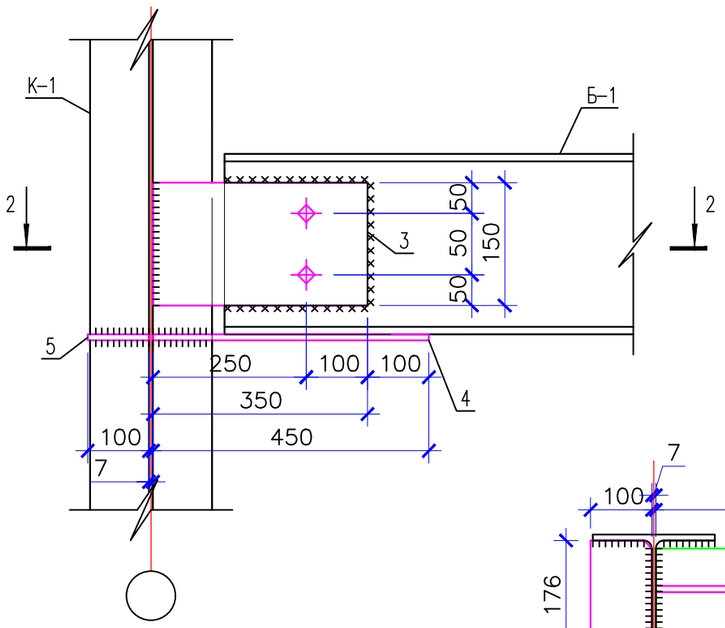

2-2

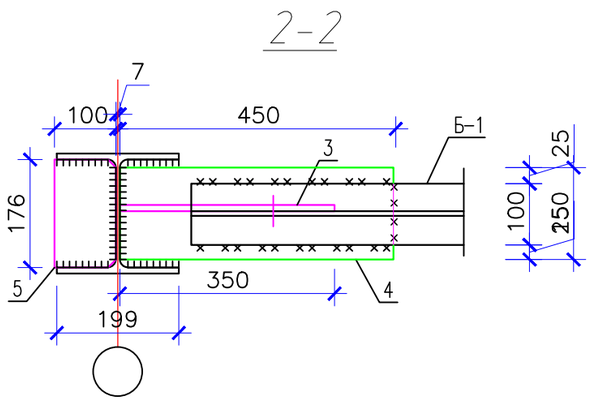

Узел В

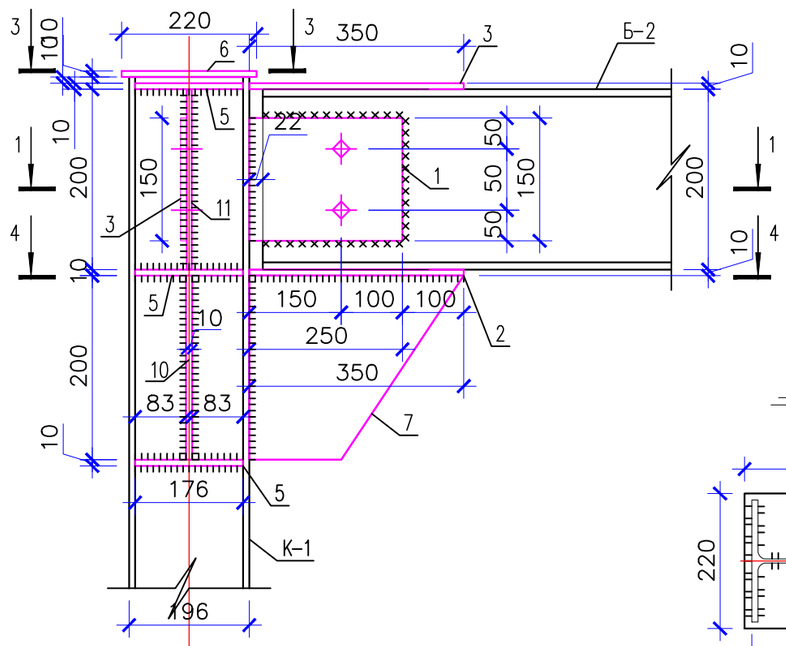

3-3

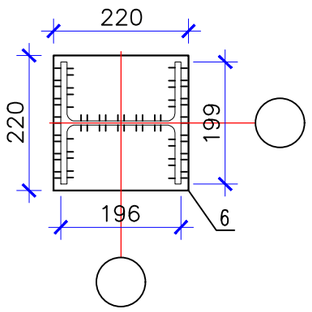

4-4

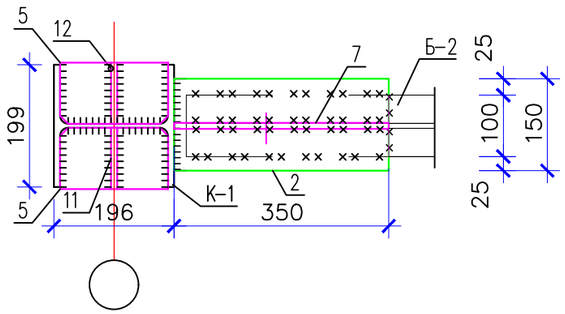

1. Данный лист см. совместно с листами КЖ-32
2. Заводской шов выполнить дуговой сваркой в защитном газе по ГОСТ 5264-80** электродами Э 42А.
3. Монтажный шов – ручной дуговой сваркой по ГОСТ 5264-80* электродами Э 42А.
4. Спецификацию металлопроката см. на листе АС-35

Изм.	Кол.уч	Лист	N док.	Подпись	Дата	30-2019-АС		
						"Реконструкция здания территориального центра социального обслуживания пенсионеров и инвалидов село Курмангазы, сельский округ Курмангазы, Курмангазинского района Атырауской области"		
ГИП		Тилеушов				Здания территориального центра социального обслуживания пенсионеров и инвалидов	Стадия	Лист	Листов
Проверил		Жамбаев					РП	50	
Разработал		Серикбаев							
						Узел А,Б,В Сеч 1-1,2-2,3-3,4-4.	ТОО "МПК-Проект" г. Шымкент – 2020г.	
Н. Контр.		Сарсебаев						

Взам. инв. N

Подп. и дата

Инв. N подл.

Узел Г

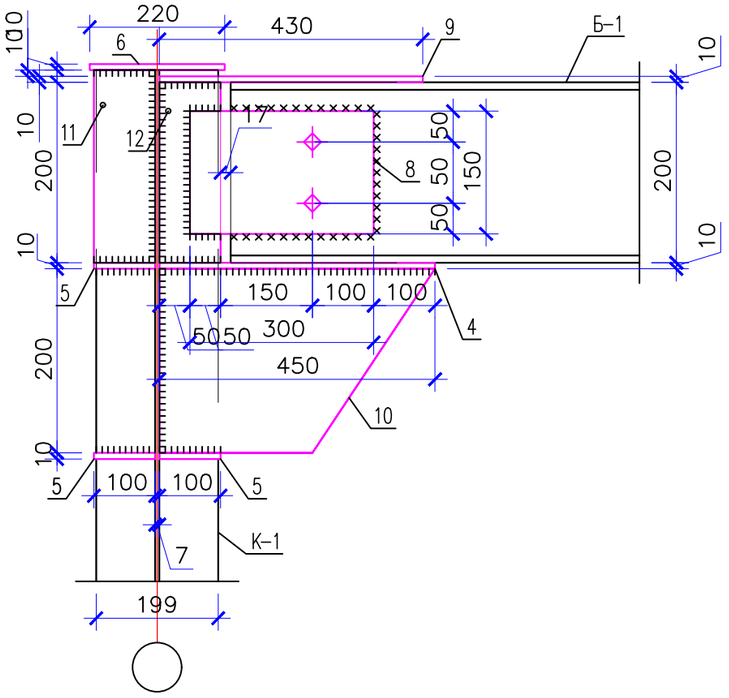

Узел Д

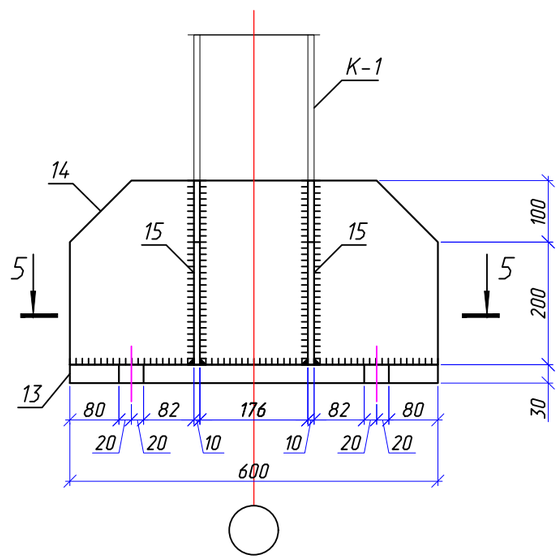

Узел Е

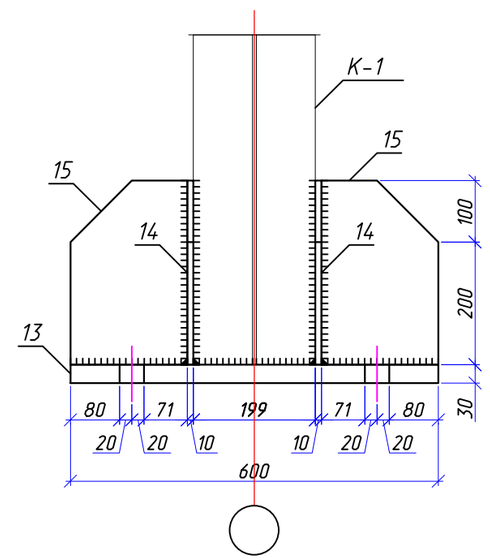

Узел Ж

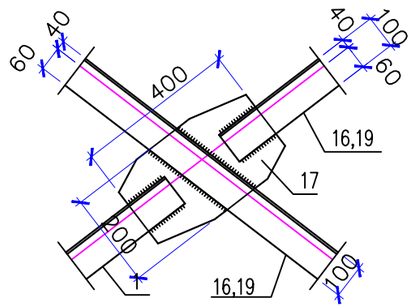

Узел К

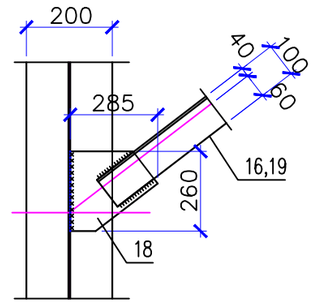

Узел И

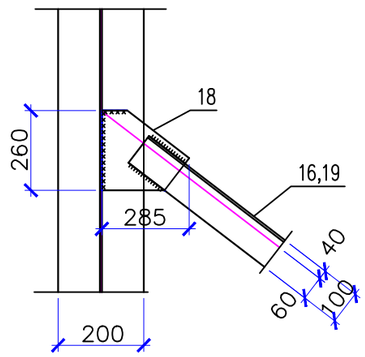

5-5

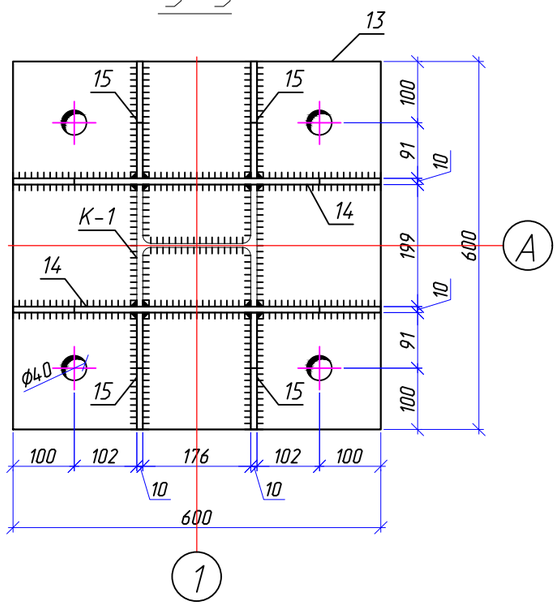

Изм.	Кол.уч	Лист	N док.	Подпись	Дата	30-2019-АС
						"Реконструкция здания территориального центра социального обслуживания пенсионеров и инвалидов село Курмангазы, сельский округ Курмангазы, Курмангазинского района Атырауской области"
ГИП		Тилеушов				Здания территориального центра социального обслуживания пенсионеров и инвалидов
Проверил		Жамбаев				Стадия: РП; Лист: 51; Листов:
Разработал		Серикбаев				Узел Г,Д,Е, Сеч 5-5.
Н. Контр.		Сарсебаев				ТОО "МПК-Проект" г. Шымкент – 2020г.

Взам. инв. N

Подп. и дата

Инв. N подл.

Узел 1

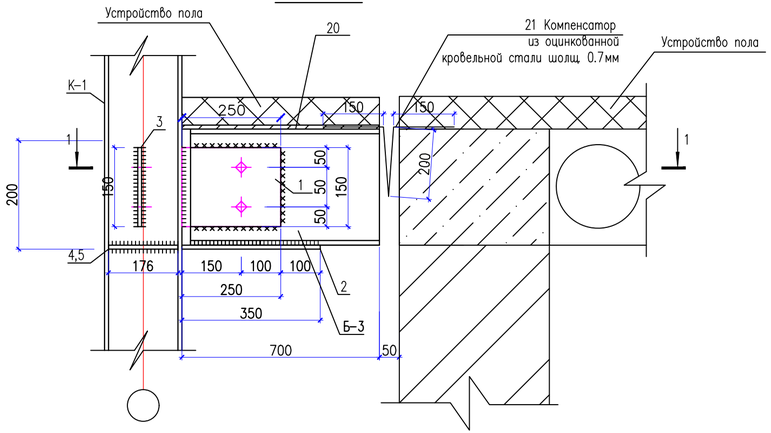

1. Металлопрокат, применяемый в проекте, соответствует "Сокращенному сортаменту металлопроката для применения в строительных стальных конструкциях.
2. Изготовление металлоконструкций следует производить по НТП РК 03-01-1.1-2011 "Проектирование стальных конструкций . Часть 1-1. Общие правила для зданий конструкции ", монтаж конструкций -в соответствии с указаниями СН РК 5.03-07-2013 "Несущие и ограждающие конструкции ".
3. Все заводские и монтажные соединения - сварные. Заводские угловые швы предпочтительно выполнять полуавтоматической сваркой в среде углекислого газа проволокой сплошного сечения диаметром 2мм в нижнем положении. Монтажные швы выполняются ручной электродуговой сваркой в любом пространственном положении. Сварку производить электродами типа Э-42 по ГОСТ 9467-75. Катет неоговоренных швов h=6мм.
4. Степень очистки поверхности стальных конструкций - II по ГОСТ 9.402-80.
5. Антикоррозийная защита разработана в соответствии со СН РК 2.01-01-2013 Защита строительных конструкций от коррозии". Окраску производить двумя слоями эмали ПФ -1189-2 слоя (толщина 50-60мкм) по грунтовке ГФ-020 - 1 слой.
6. В целях увеличения предела огнестойкости до 150 минут по поверхности металлических элементов каркаса нанести огнезащитное покрытие 1 слой VERGUARD
7. Акты на скрытые работы должны быть составлены по форме
8. СН РК 1.03-00-2011 " Организация строительного производства"., приведенной в приложении 6. Акты промежуточной приемки ответственных конструкций должны быть составлены по форме приведенной в приложении 7. СН РК 1.03-00-2011

Спецификация материалов

Поз.	Обозначение	Наименование	Кол.	Масса ед.,кг.	Примеч.
		С-2			
19	ГОСТ 8509-93	Уголок 100х100х7 ГОСТ 8509-93 / С255 ГОСТ 27772-2015 L=3470	4	37.4	150
17	ГОСТ 19903-2015	Лист 10х200х400 ГОСТ 19903-2015 / С255 ГОСТ 27772-2015	2	6.28	12.6
18	ГОСТ 19903-2015	Лист 10х285х260 ГОСТ 19903-2015 / С255 ГОСТ 27772-2015	8	5.82	46.6
20	ГОСТ 19903-2015	Лист 10х700х2350 ГОСТ 19903-2015 / С255 ГОСТ 27772-2015	2	129	258
21	ГОСТ 19903-90	Оцинкованная кровельная сталь толщ 0.7мм м2	3.53	0.55	1.95

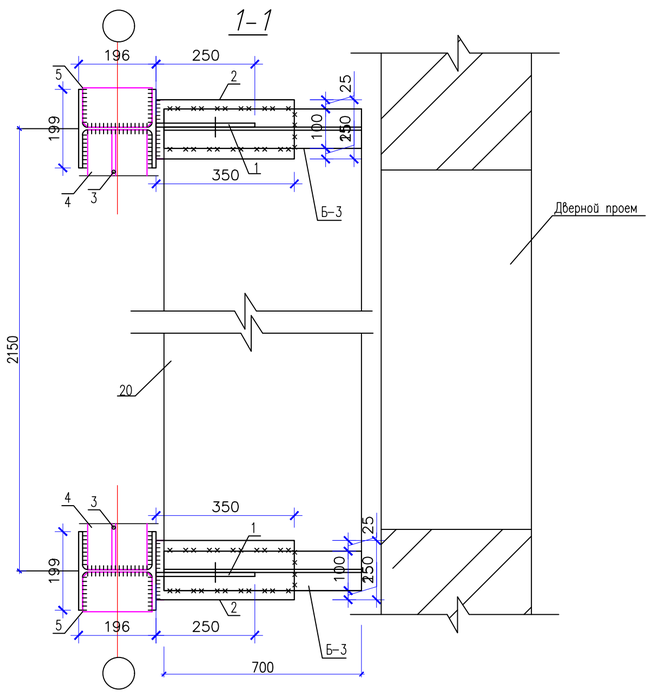

Спецификация материалов

Поз.	Обозначение	Наименование	Кол.	Масса ед.,кг.	Примеч.
К-1	ГОСТ 26020-83	Двутавр 20К1 ГОСТ 26020-83 / С255 ГОСТ 27772-2015 L=8000	4	332	1328
Б-1	ГОСТ 26020-83	Двутавр 20Б1 ГОСТ 26020-83 / С255 ГОСТ 27772-2015 L=2700	8	60.5	484
Б-2	ГОСТ 26020-83	Двутавр 20Б1 ГОСТ 26020-83 / С255 ГОСТ 27772-2015 L=1930	8	43.2	346
Б-3	ГОСТ 26020-83	Двутавр 20Б1 ГОСТ 26020-83 / С255 ГОСТ 27772-2015 L=700	6	15.7	94.2
Ст-1	ГОСТ 8240-97	Швеллер 18 ГОСТ 8240-97 / С255 ГОСТ 27772-2015 L=2180	4	35.5	142
П-1	ГОСТ 8240-97	Швеллер 18 ГОСТ 8240-97 / С255 ГОСТ 27772-2015 L=1950	2	31.8	63.6
1	ГОСТ 19903-2015	Лист 10х150х250 ГОСТ 19903-2015 / С255 ГОСТ 27772-2015	16	2.94	47.0
2	ГОСТ 19903-2015	Лист 10х150х350 ГОСТ 19903-2015 / С255 ГОСТ 27772-2015	16	4.12	65.9
3	ГОСТ 19903-2015	Лист 10х150х350 ГОСТ 19903-2015 / С255 ГОСТ 27772-2015	12	4.12	49.4
4	ГОСТ 19903-2015	Лист 10х150х450 ГОСТ 19903-2015 / С255 ГОСТ 27772-2015	16	5.30	84.8
5	ГОСТ 19903-2015	Лист 10х100х176 ГОСТ 19903-2015 / С255 ГОСТ 27772-2015	36	1.38	49.7
6	ГОСТ 19903-2015	Лист 10х220х220 ГОСТ 19903-74* / С245 ГОСТ 27772-88*	4	3.8	15.2
7	ГОСТ 19903-2015	Лист 10х200х350 ГОСТ 19903-74* / С245 ГОСТ 27772-88*	4	5,50	22,0
8	ГОСТ 19903-2015	Лист 10х150х300 ГОСТ 19903-74* / С245 ГОСТ 27772-88*	4	3,54	14,16
9	ГОСТ 19903-2015	Лист 10х176х430 ГОСТ 19903-74* / С245 ГОСТ 27772-88*	4	5.94	23.8
10	ГОСТ 19903-2015	Лист 10х200х450 ГОСТ 19903-74* / С245 ГОСТ 27772-88*	4	7,10	28,40
11	ГОСТ 19903-2015	Лист 10х100х214 ГОСТ 19903-74* / С245 ГОСТ 27772-88*	4	1,70	6,80
12	ГОСТ 19903-2015	Лист 10х100х200 ГОСТ 19903-74* / С245 ГОСТ 27772-88*	4	1,57	6,28
13	ГОСТ 19903-2015	Лист 30х600х600 ГОСТ 19903-74* / С245 ГОСТ 27772-88*	4	84.8	339,20
14	ГОСТ 19903-2015	Лист 30х300х600 ГОСТ 19903-74* / С245 ГОСТ 27772-88*	8	42.4	339
15	ГОСТ 19903-2015	Лист 30х191х300 ГОСТ 19903-74* / С245 ГОСТ 27772-88*	16	13.5	216
		С-1			
16	ГОСТ 8509-93	Уголок 100х100х7 ГОСТ 8509-93 / С255 ГОСТ 27772-2015 L=3950	8	42.6	341
17	ГОСТ 19903-2015	Лист 10х200х400 ГОСТ 19903-2015 / С255 ГОСТ 27772-2015	4	6.28	25.1
18	ГОСТ 19903-2015	Лист 10х285х260 ГОСТ 19903-2015 / С255 ГОСТ 27772-2015	16	5.82	93.1

Изм.	Кол.уч	Лист	N док.	Подпись	Дата
ГИП		Тилеушов			
Проверил		Жамбаев			
Разработал		Серикбаев			
Н. Контр.		Сарсебаев			

30-2019-АС

"Реконструкция здания территориального центра социального обслуживания пенсионеров и инвалидов село Курманазы,сельский округ Курманазы, Курманазинского района Атырауской области"

Здания территориального центра социального обслуживания пенсионеров и инвалидов	Стадия	Лист	Листов
	РП	52	
Спецификация материала	ТОО "МПК-Проект" г. Шымкент - 2020г.		

Копировал Формат А4-3

Согласовано

Взам. инв. N

Подп. и дата

Инв. N подл.

Схема расположения нижней и верхней рабочей арматуры монолитной плиты перекрытия на отм. +7.430

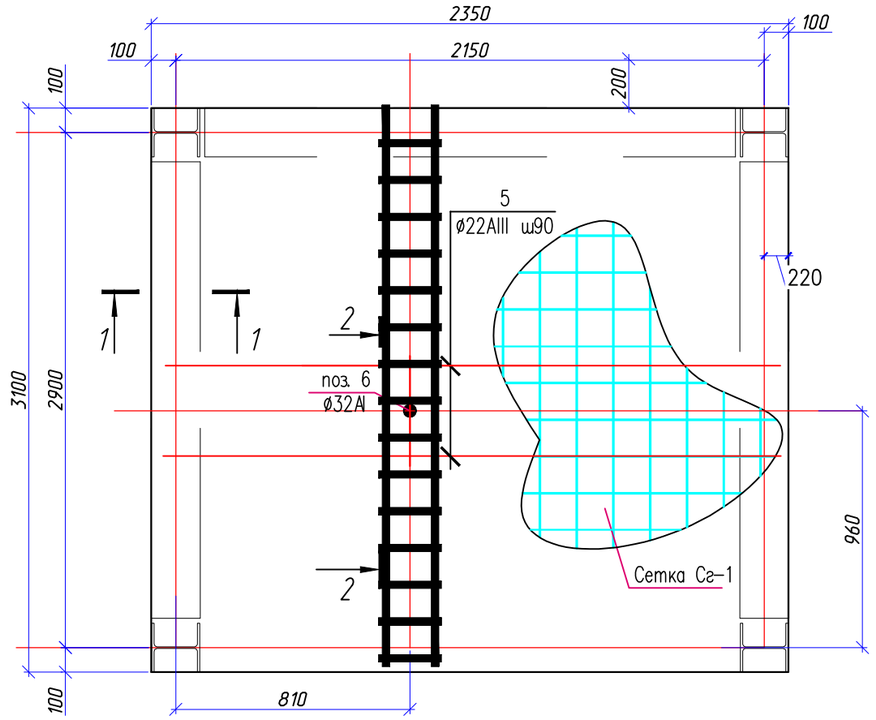

Спецификация материала

Поз.	Обозначение	Наименование	Кол.	Масса ед., кг.	Примечание
		Плита МП-1			
		Сетка Сг-1	2	64.96	129.92
1	ГОСТ 5781-82*	ø12 A-III L=2280	16	2.02	32.32
2	ГОСТ 5781-82*	ø12 A-III L=3060	12	2.72	32.64
		Дополнительные арматуры			
3	ГОСТ 5781-82*	ø6 A-I L=800	28	0.18	5.04
4	ГОСТ 5781-82*	ø6 A-I L=960	40	0.22	8.80
5	ГОСТ 5781-82*	ø22 A-III L=2180	18	6.50	117.00
6	ГОСТ 5781-82*	ø32 A-I L=2900	1	18.30	18,30
		Материалы:			
		Бетон кл. В25 (М350) м3 W4, F50	1.5		
КП-1		Каркас КП-1	1	30.1	30.1
7	ГОСТ 5781-82	ø20 A-III L=3000	4	7.41	29.6
Хм-1	ГОСТ 5781-82	ø8 A-I L=1820	20	0.72	14.4

Сетка Сг-1

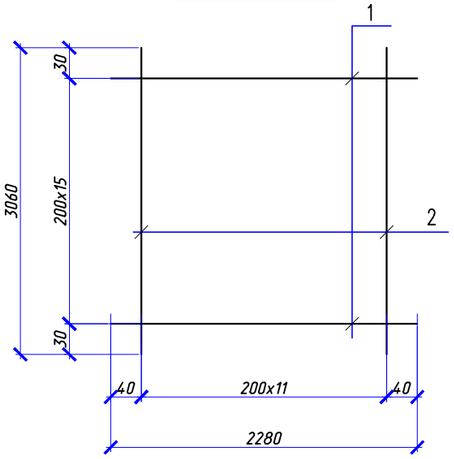

2-2

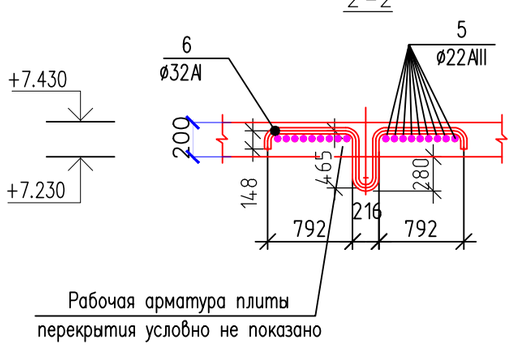

1-1

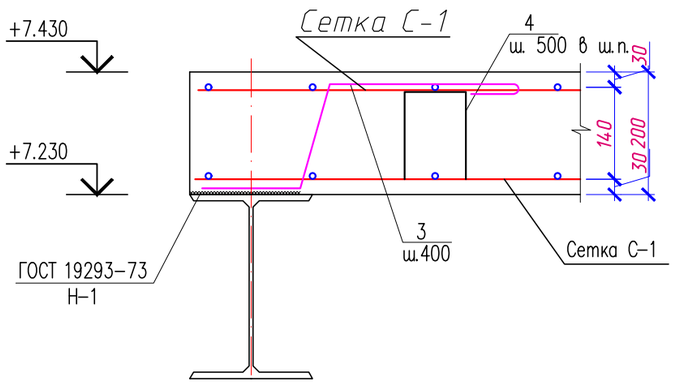

КП-1

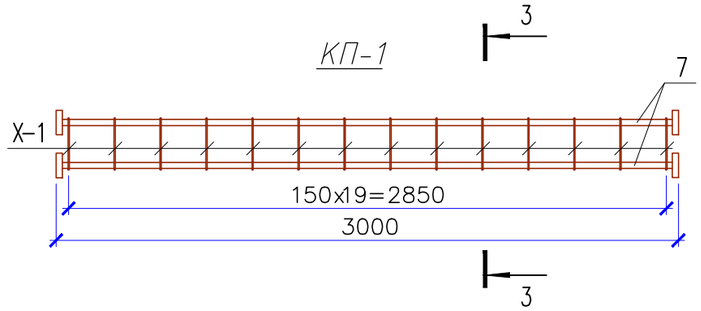

3 - 3

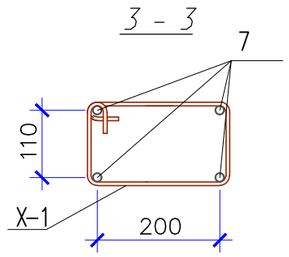

1. Защитный слой бетона –15мм.или не менее диаметра раб арм–ы.
2. Фиксатор устанавливается с шагом 500 в шахматном порядке.

Ведомость деталей

Поз.	Эскиз
4	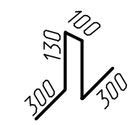
6	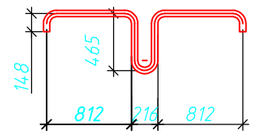

Изм.	Кол.уч	Лист	N док.	Подпись	Дата			
ГИП		Тилеушов				30–2019–АС		
Проверил		Жамбаев				"Реконструкция здания территориального центра социального обслуживания пенсионеров и инвалидов село Курмангазы, сельский округ Курмангазы, Курмангазинского района Атырауской области"		
Разработал		Серикбаев				Здания территориального центра социального обслуживания пенсионеров и инвалидов	Стадия: РП	Лист: 53 / Листов:
						Схема расположения нижней и верхней рабочей арматуры монолитной плиты перекрытия на отм. +7.430	ТОО "МПК–Проект" г. Шымкент – 2020г.	
Н. Контр.		Сарсебаев						

Взам. инв. N | Подп. и дата | Инв. N подл.

План фундамента

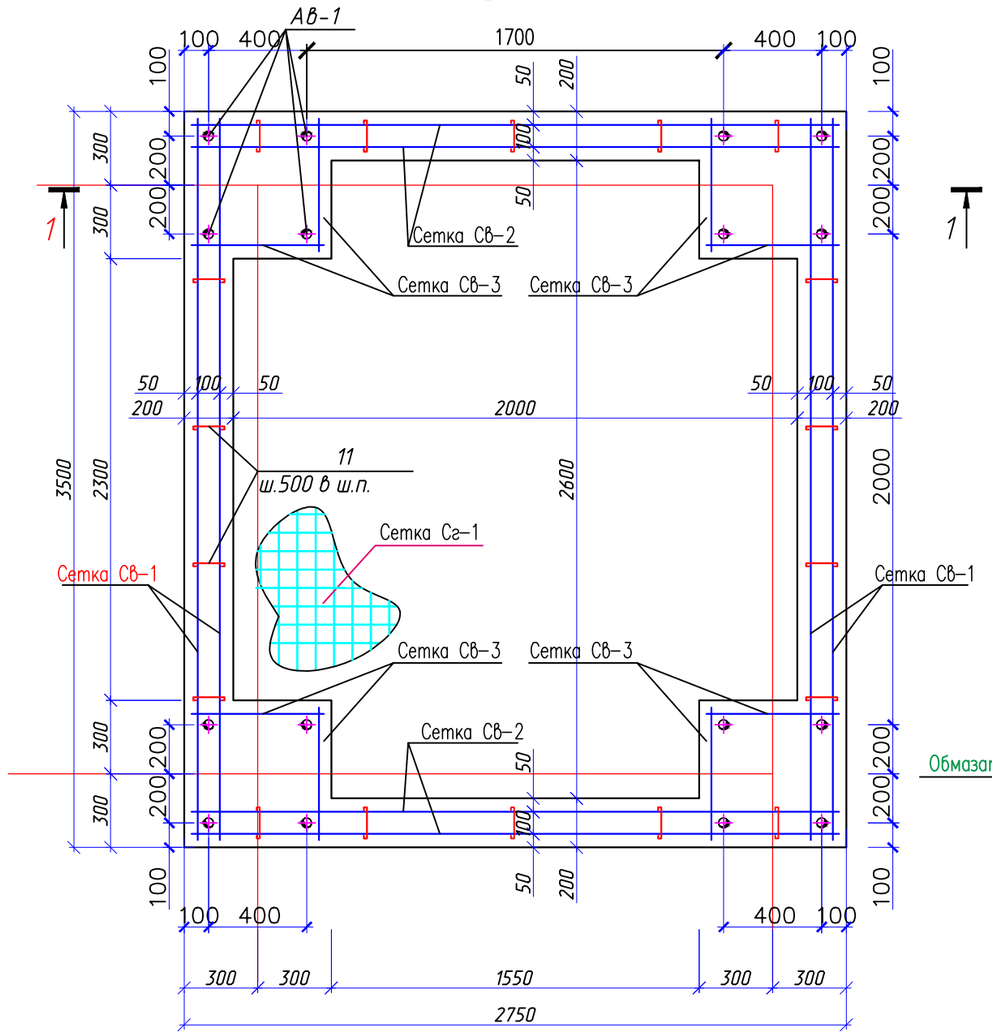

Сеч 1-1

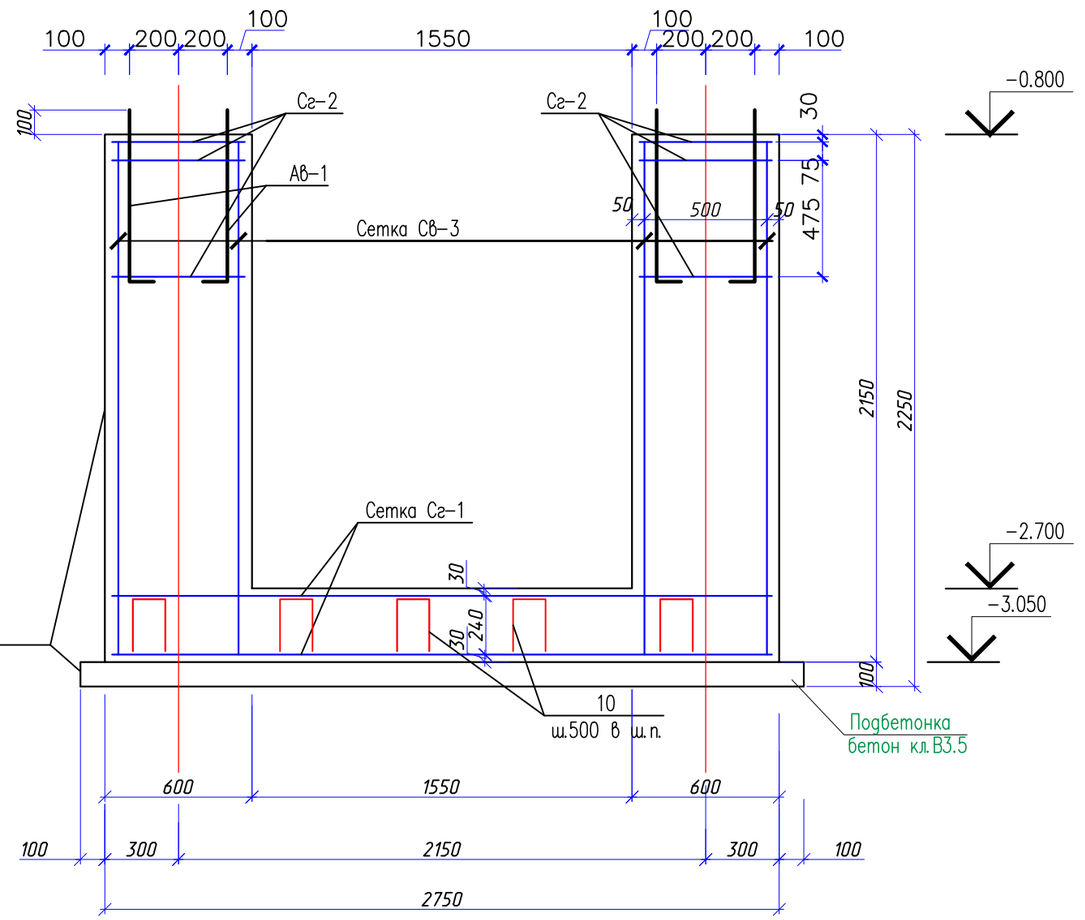

1. Защитный слой бетона –15мм. или не менее диаметра раб арм–ы.
2. Фиксатор устанавливается с шагом 500 в шахматном порядке.

До начало бетонирования размеры шахты лифта , дверей и их привязку согласовать с поставщиками лифтового оборудования.
Стены шахты лифта должны быть выполнены вертикальными (отвесными), максимально допустимое отклонение 30 мм.

Изм.	Кол.уч	Лист	N док.	Подпись	Дата	30–2019–АС			
						"Реконструкция здания территориального центра социального обслуживания пенсионеров и инвалидов село Курмангазы, сельский округ Курмангазы, Курмангазинского района Атырауской области"			
ГИП		Тилеушов				Здания территориального центра социального обслуживания пенсионеров и инвалидов	Стадия	Лист	Листов
Проверил		Жамбаев					РП	54	
Разработал		Серикбаев							
						План фундамента. Сеч 1–1	ТОО "МПК–Проект" г. Шымкент – 2020г.		
Н. Контр.		Сарсебаев							

Взам. инв. N | Подп. и дата | Инв. N подл.

Сетка Сг–1

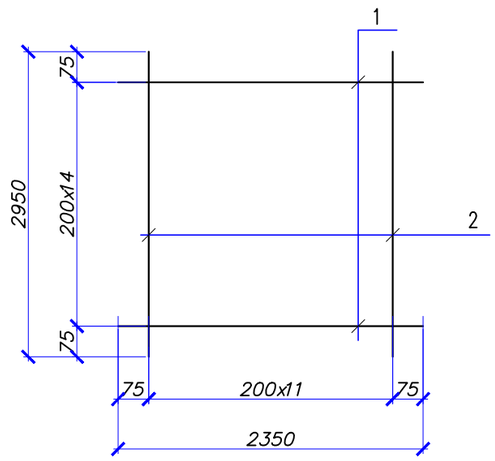

Сетка Сг–2

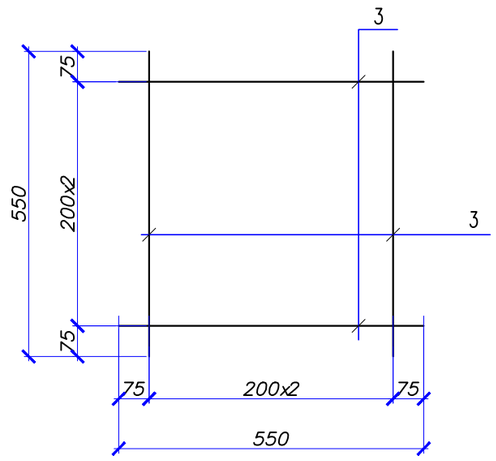

Сетка Св–1

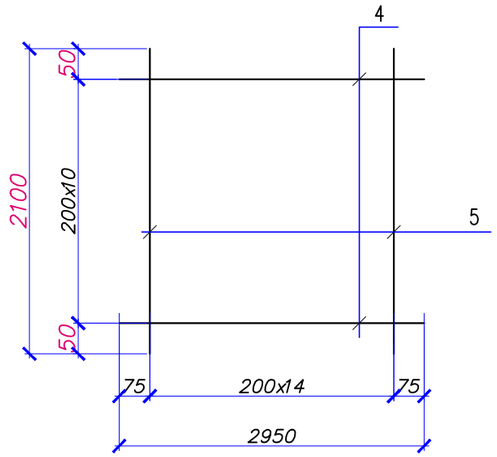

Сетка Св–2

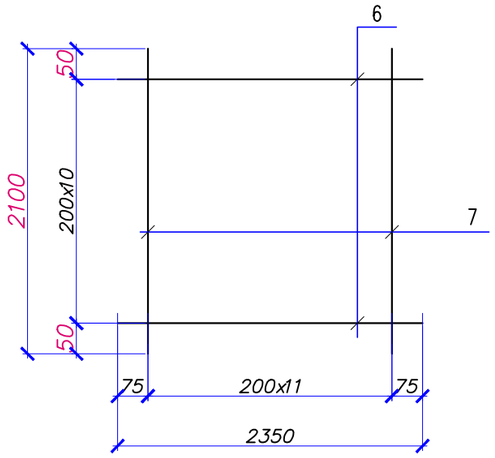

Сетка Св–3

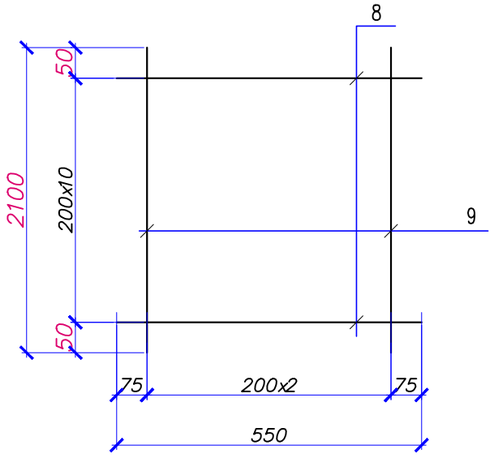

Ведомость деталей

Поз.	Эскиз
10	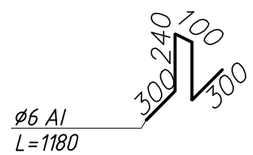
11	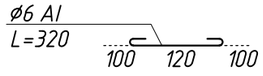

Взам. инв. N

Подп. и дата

Инв. N подл.

Спецификация материала

Поз.	Обозначение	Наименование	Кол.	Масса ед., кг.	Примечание
		Фундамент под лифт			
		Сетка Сг–1	2	62,94	125,88
1	ГОСТ 5781–82*	ø12 A–III L=2350	15	2,10	31,50
2	ГОСТ 5781–82*	ø12 A–III L=2950	12	2,62	31,44
		Сетка Сг–2	12	2,94	35,28
3	ГОСТ 5781–82*	ø12 A–III L=550	6	0,49	2,94
		Сетка Св–1	4	56.72	226.88
4	ГОСТ 5781–82*	ø12 A–III L=2950	11	2,62	28.82
5	ГОСТ 5781–82*	ø12 A–III L=2100	15	1.86	27.90
		Сетка Св–2	4	45.42	181.68
6	ГОСТ 5781–82*	ø12 A–III L=2350	11	2,10	23.10
7	ГОСТ 5781–82*	ø12 A–III L=2100	12	1.86	22.32
		Сетка Св–3	8	10.97	87.76
8	ГОСТ 5781–82*	ø12 A–III L=550	11	0,49	5.39
9	ГОСТ 5781–82*	ø12 A–III L=2100	3	1.86	5.58
		Дополнительные арматуры			
Ав–1	ГОСТ 24379.1–80	Болт 1.1.М30х800 Ст3пс2	16	5.66	90.6
10	ГОСТ 5781–82*	ø6 A–I L=1180	18	0.262	4,72
11	ГОСТ 5781–82*	ø6 A–I L=320	52	0,071	3,70
	Материалы	Бетон кл. В15 W4, F50 м3		8,23м3	
		Щебеночная подготовка, пропитанная битумом до полного насыщения, м3		1.10м3	
		Оклеечная гидроизоляция рубероидом в 2 слоя, м2		42.5	

До начало бетонирования размеры шахты лифта , дверей и их привязку согласовать с поставщиками лифтового оборудования. Стены шахты лифта должны быть выполнены вертикальными (отвесными), максимально допустимое отклонение 30 мм.

Изм.	Кол.уч	Лист	N док.	Подпись	Дата
ГИП		Тилеушов			
Проверил		Жамбаев			
Разработал		Серикбаев			
Н. Контр.		Сарсебаев			

30–2019–АС

"Реконструкция здания территориального центра социального обслуживания пенсионеров и инвалидов село Курмангазы, сельский округ Курмангазы, Курмангазинского района Атырауской области"

Здания территориального центра социального обслуживания пенсионеров и инвалидов	Стадия	Лист	Листов
	РП	55	
Спецификация материала	ТОО "МПК–Проект" г. Шымкент – 2020г.		

План наружной лестницы ЛН–1.

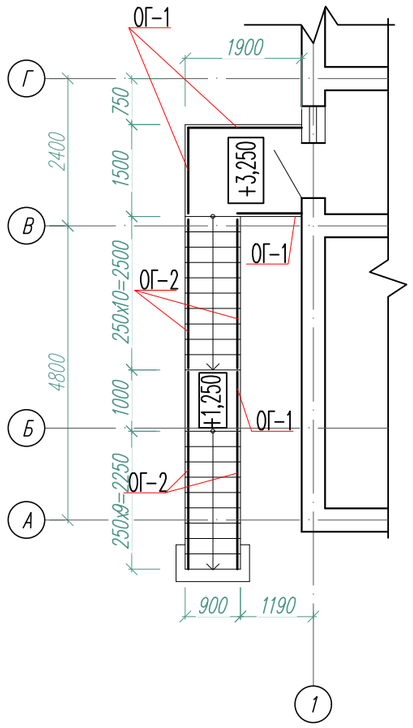

Схема расположения элементов наружной лестницы ЛН–1.

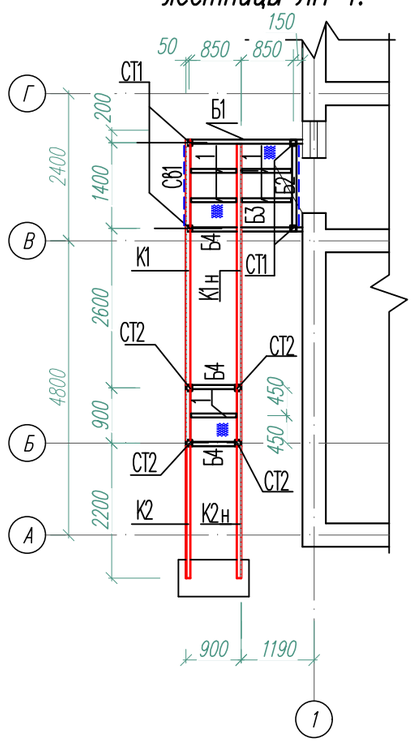

Разрез 1–1

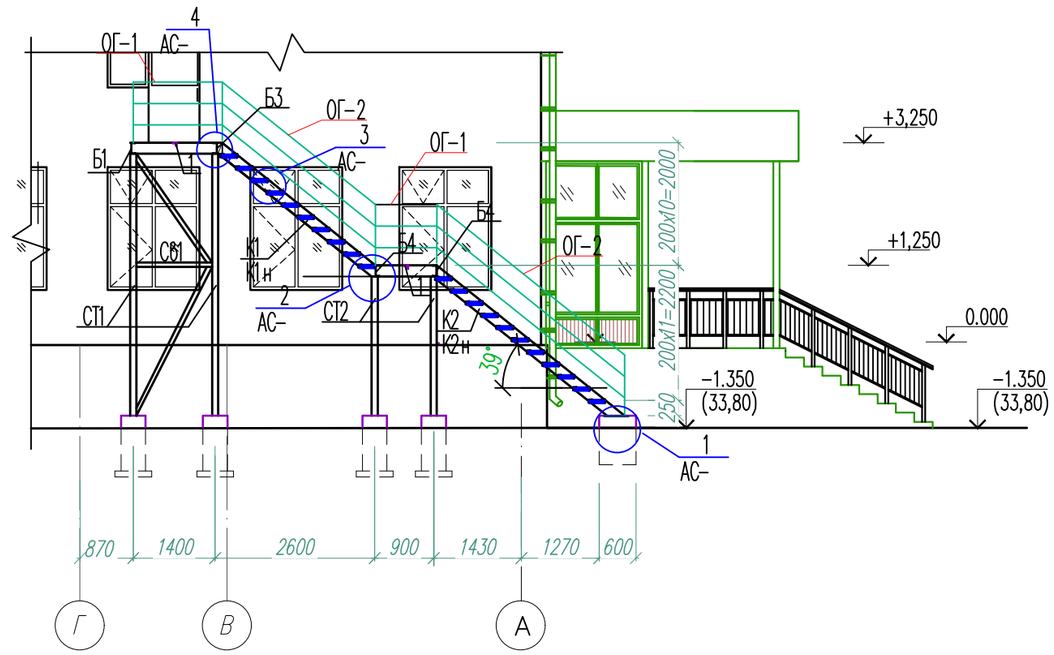

План наружной лестницы ЛН–1.

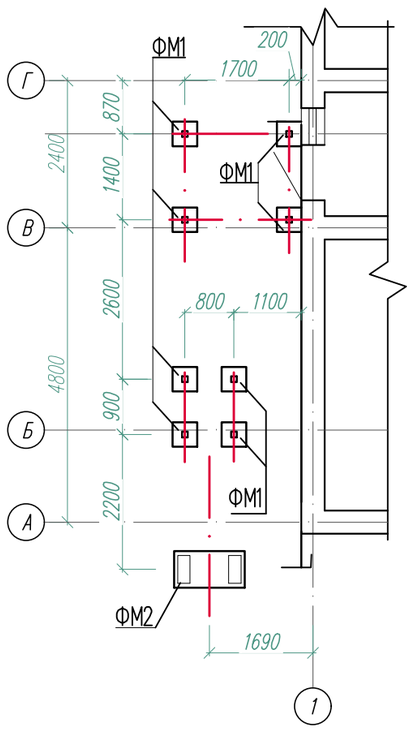

1. Данный лист смотреть совместно с листами АС–86, 87, 88.
2. Все металлические конструкции лестницы собираются на сварке электродами типа Э–42А по ГОСТ 9467–75*.
3. Защиту стальных конструкций от коррозии производить в соответствии с требованиями СН РК 2.01–01–2013 "Защита строительных конструкций от коррозии" по грунтовке ГФ–021 эмалевыми красками ПФ–115.
4. Стойки ограждения ОГ–1 и ОГ–2 привариваются к косоурам и балкам лестничной площадки .
5. Металлические элементы лестницы , соприкасающиеся с грунтом , окрасить кузбасслаком за 2 раза.
6. В спецификации монтажные уголки и крепежные элементы даны на всю лестницу

Изм.	Кол.уч	Лист	N док.	Подпись	Дата	30–2019–АС			
						"Реконструкция здания территориального центра социального обслуживания пенсионеров и инвалидов село Курмангазы, сельский округ Курмангазы, Курмангазинского района Атырауской области"			
ГИП		Тилеушов				Здания территориального центра социального обслуживания пенсионеров и инвалидов	Стадия	Лист	Листов
Проверил		Жамбаев					РП	56	
Разработал		Серикбаев				План наружной лестницы ЛН–1. Разрез 1–1. Схема расположения элементов и фундаментов наружной лестницы ЛН–1.	ТОО "МПК–Проект" г. Шымкент – 2020г.		
Н. Контр.		Сарсебаев							

Взам. инв. N | Подпись и дата | Инв. N подл.

Металлический косоур К 1 (К 1н)

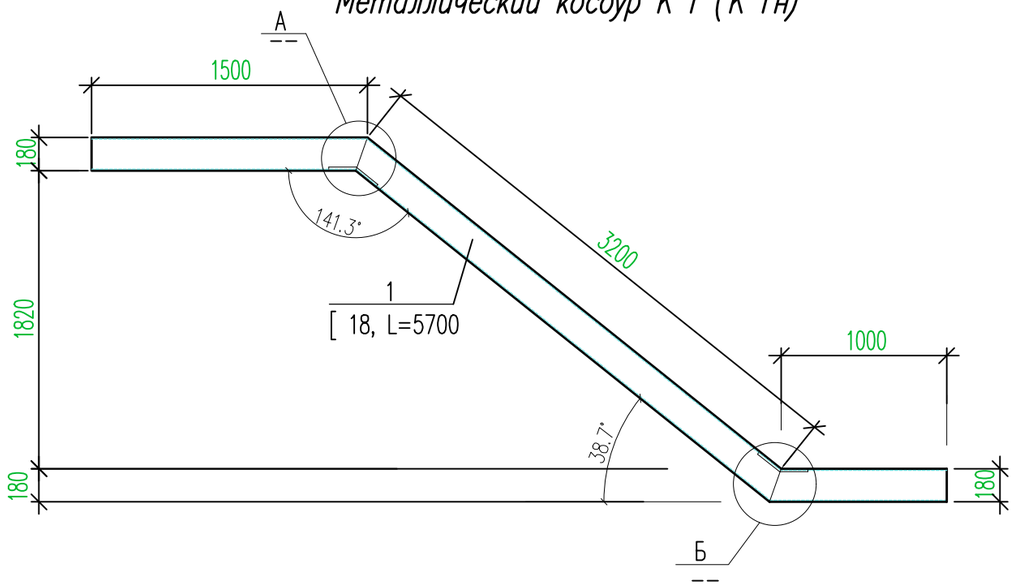

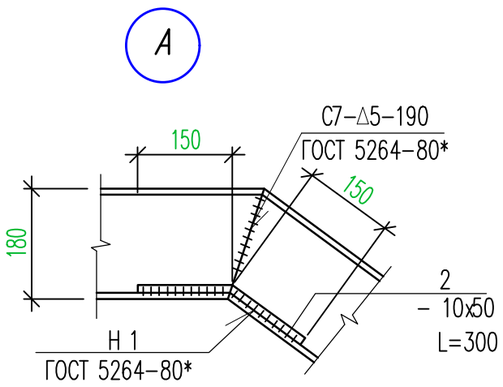

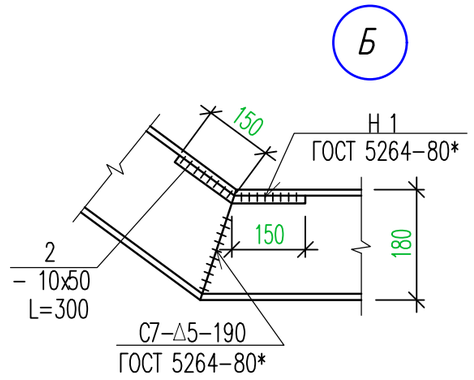

Спецификация на 1 изделие

Марка изделия	Поз. дет.	Наименование	Кол.	Масса 1 дет. кг.	Масса изделия
Косоур К 1(К 1н)	1	[18, ГОСТ 8240–97, L = 5700	1	92,91	95,31 кг
	2	– 10х50, ГОСТ 103–2006, L=300,	2	1,20	
Косоур К 2(К 2н)	1	[18, ГОСТ 8240–97, L = 3930	1	64.1	64.1 кг
Ступень СП 1	1	*L 50х5, ГОСТ 8509–93, L=240*	2	0,9	10,65 кг
	2	*L 50х5, ГОСТ 8509–93, L=760*	2	2,865	
	3	Сталь листовая просечно–вытяжная, ПВ2 506 толщиной 5мм, м2	0,19	*16,4*	
ЗД–3	1	–200х10, ГОСТ 103–2006, l=450	1	7,07	7,79 кг
	2	ø8А–III, ГОСТ 5781–82, l=300	6	0,12	
ОГ 1 (1 п.м.)		*Тр.ø32х2,8 ГОСТ 3262–75, L=1200*	2	*3,28*	14,75 кг
		Тр.ø32х2,8 ГОСТ 3262–75, L=1000	3	*2,73*	
ОГ 2 (1 п.м.)		*Тр.ø32х2,8 ГОСТ 3262–75, L=1200*	2	*3,28*	17,06 кг
		Тр.ø32х2,8 ГОСТ 3262–75, L=1280	3	*3,5*	

Металлический косоур К 2 (К 2н)

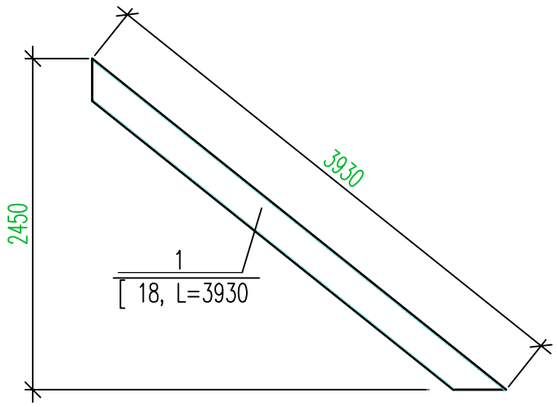

Закладная деталь ЗД–3

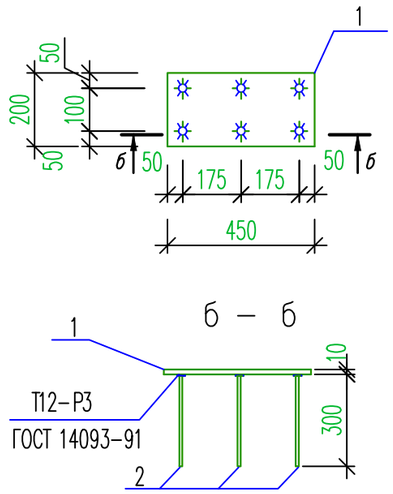

Ограждение ОГ 1 на 1п.м.

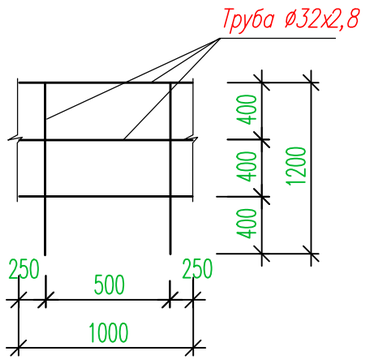

Ограждение ОГ 2 на 1п.м.

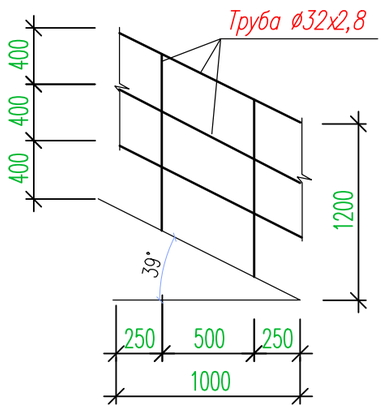

1. Сварку металла производить по ГОСТ 5264–80 электродами типа Э42 по ГОСТ 9467–75 на длину контактных поверхностей.
2. Катет шва h принимать по наименьшей толщине свариваемых элементов.
3. Данный лист читать совместно с листом АС–85.
4. Ступень СП 1 смотри на листе АС–87.

Изм.	Кол.уч	Лист	N док	Подпись	Дата
ГИП		Тилеушов			
Проверил		Жамбаев			
Разработал		Серикбаев			
Н. Контр.		Сарсебаев			

30–2019–АС

"Реконструкция здания территориального центра социального обслуживания пенсионеров и инвалидов село Курмангазы, сельский округ Курмангазы, Курмангазинского района Атырауской области"

Здания территориального центра социального обслуживания пенсионеров и инвалидов	Стадия	Лист	Листов
	РП	57	

Металические косоуры К 1 (К 1н), К2 (К 2н). Узлы А, Б. Ограждения ОГ–1, ОГ–2. Закладная деталь ЗД–3.

ТОО "МПК–Проект" г. Шымкент – 2020г.

Взам инв. N | Подпись и дата | Инв. N подл.

Стойки СТ1 (СТ2)

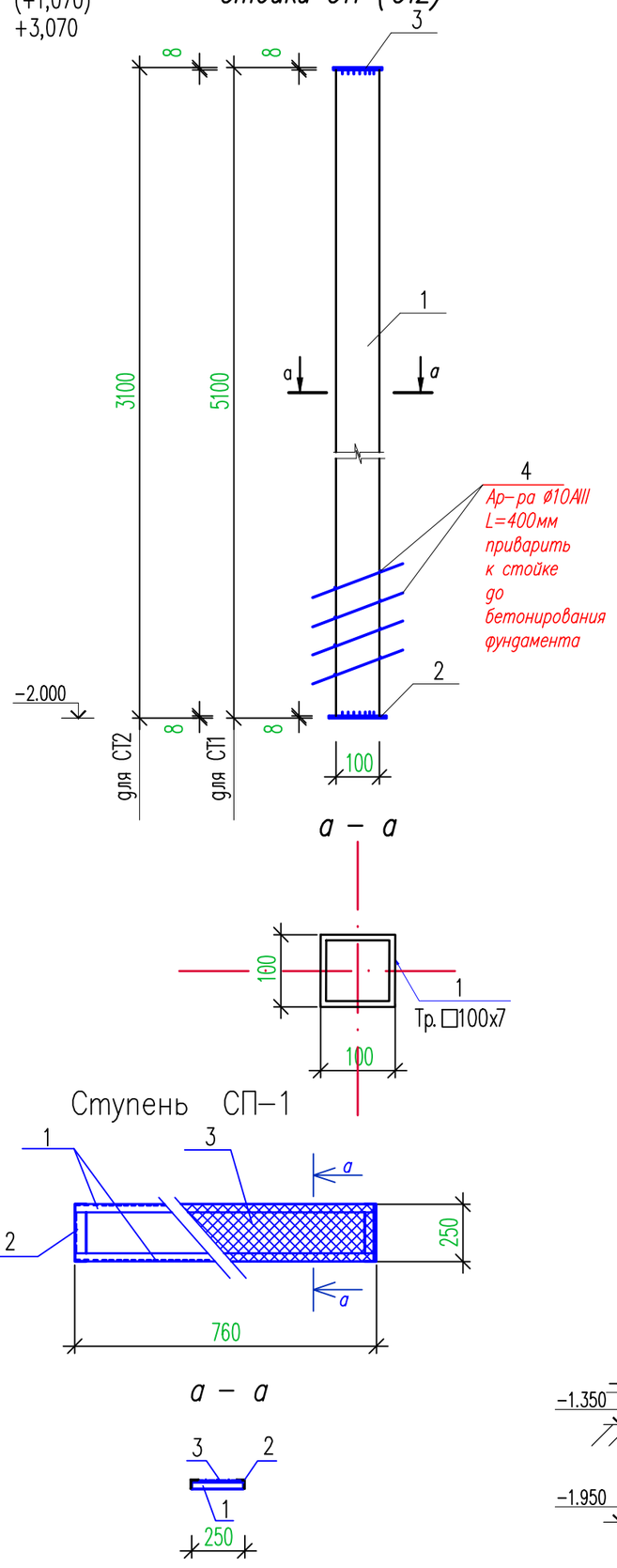

Монолитный фундамент ФМ-1

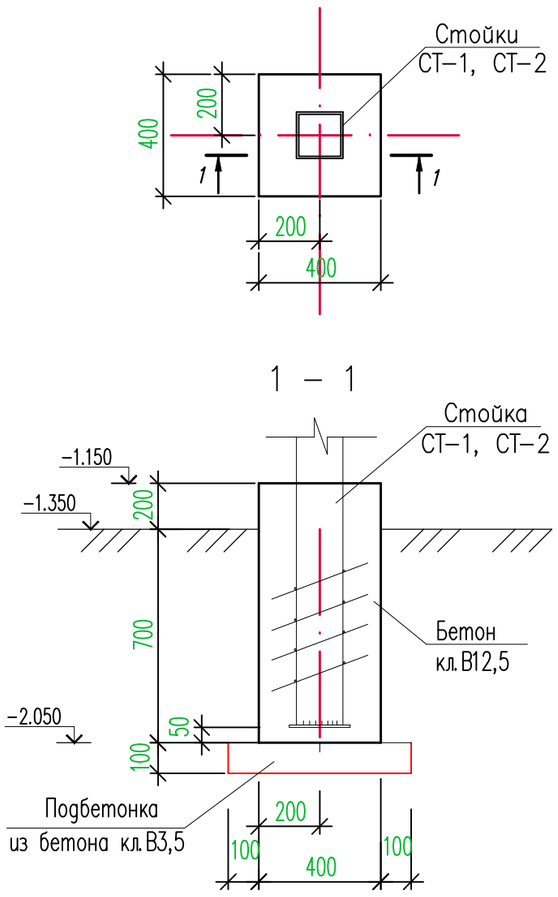

Монолитный фундамент ФМ-2

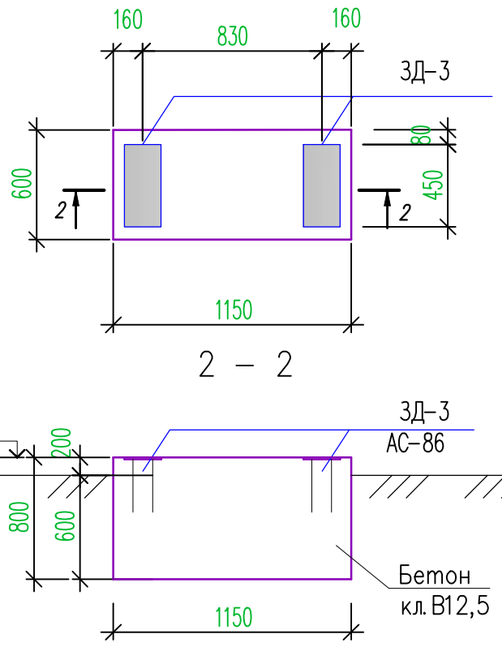

Ступень СП-1

Спецификация на один конструктивный элемент

Марка Поз.	Обозначение	Наименование	Кол. шт.	Масса ед. кг.	Примечание.
	данный лист	Стойка СТ1			
1	ГОСТ 12336-66	Тр. □100х7, l=5100	1	101	101 кг
2	ГОСТ 19903-90	−8х140, L=140	1	1,23	1,23кг
3	ГОСТ 19903-90	−8х130, L=130	1	1,06	1,06 кг
4	ГОСТ 5781-82	⌀10А-III, L=400	16	0,25	4,0 кг
		Общий вес стойки:	90,03		
	данный лист	Стойка СТ2			
1	ГОСТ 12336-66	Тр. □100х7, l=3100	1	61.3	61.3кг
2	ГОСТ 19903-90	−8х140, L=140	1	1,23	1,23кг
3	ГОСТ 19903-90	−8х130, L=130	1	1,06	1,06 кг
4	ГОСТ 5781-82	⌀10А-III, L=400	16	0,25	4,0 кг
		Общий вес стойки:	52,43		
	данный лист	Монолитный фундамент ФМ-1			
		Материалы:			
		Бетон кл. В12,5; W4 сульфатостойки м3	0,144		
	Подбетонка	Бетон кл. W4 сульфатостойки В3,5; м3	0,04		
	данный лист	Монолитный фундамент ФМ-2			
		Детали:			
	см. л. АС-86	Закладная деталь 3Д-3	2	7,79	15,58кг
		Материалы:			
		Бетон кл. В12,5 W4 сульфатостойки м3	0,552		

Расход на ступень СП 1 смотри на листе АС-86.
Данный лист читать совместно с листом АС-85.

Изм.	Кол.уч	Лист	N док.	Подпись	Дата
ГИП		Тилеушов			
Проверил		Жамбаев			
Разработал		Серикбаев			
Н. Контр.		Сарсебаев			

30-2019-АС

"Реконструкция здания территориального центра социального обслуживания пенсионеров и инвалидов село Курмангазы, сельский округ Курмангазы, Курмангазинского района Атырауской области"

Здания территориального центра социального обслуживания пенсионеров и инвалидов	Стадия	Лист	Листов
	РП	58	

Лестница ЛН-1. Монолитный фундамент ФМ-1, ФМ-2. Стойки СТ-1, СТ-2. Ступень СП-1.

ТОО "МПК-Проект"
г. Шымкент – 2020г.

Взам инв. N | Подпись и дата | Инв. N подл.

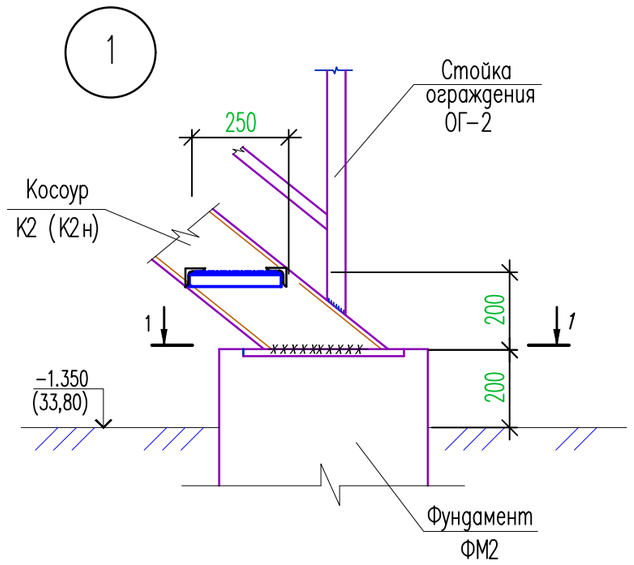

1 – 1

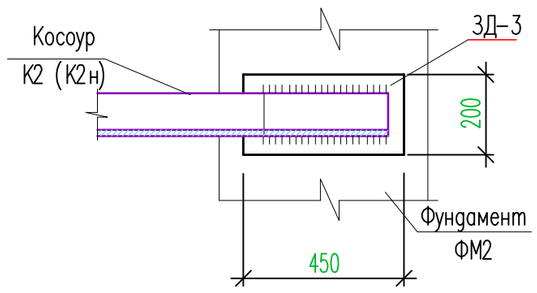

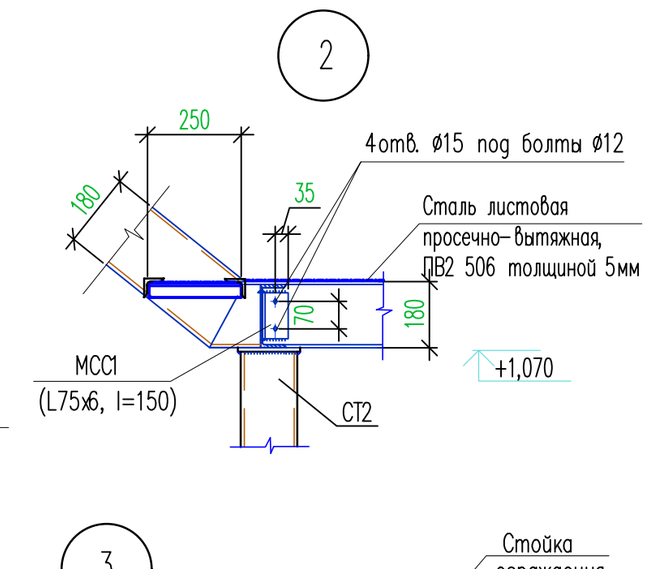

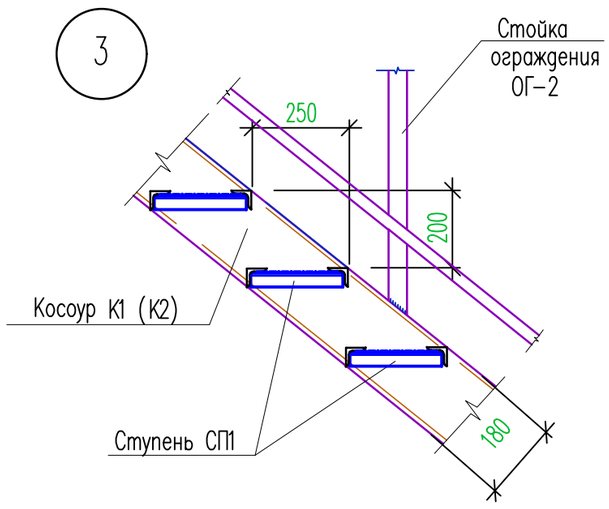

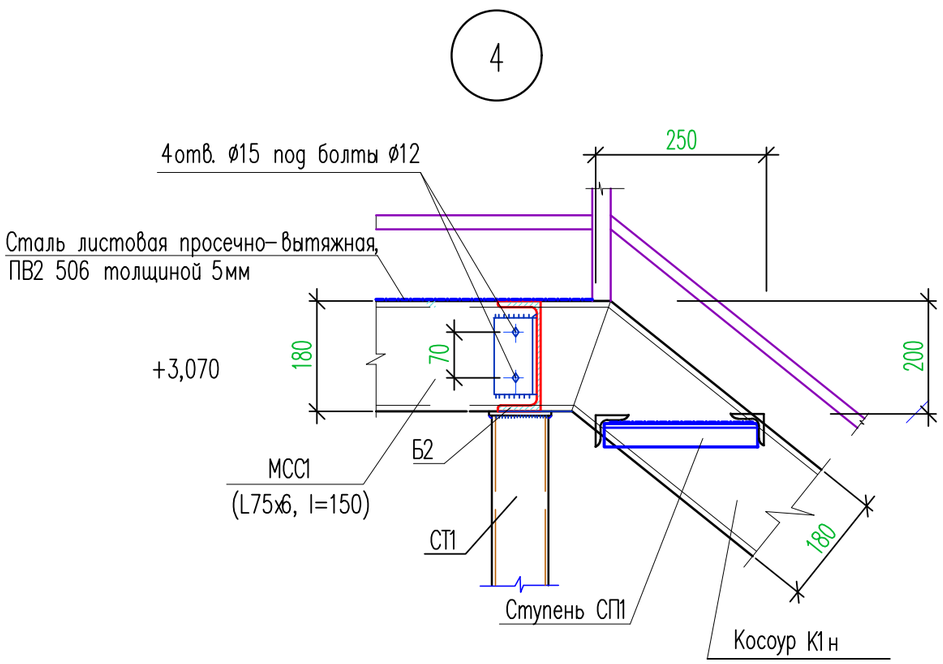

Спецификация расхода материалов на наружную лестницу ЛН-1

Марка Поз.	Обозначение	Наименование	Кол. шт.	Масса ед. кг.	Примечание.
		Элементы лестницы			
СТ1	см. л.АС-87	Стойка СТ-1	4	101	
СТ2	см. л.АС-87	Стойка СТ-2	4	61.3	
К1/К1н	см. л.АС-86	Металлический косоур К-1/ К-1н	1/1	95,31	190,62кг
К2/К2н	см. л.АС-86	Металлический косоур К-2/К-2н	1/1	64.1	128.2кг
Б1	ГОСТ 8240-97	Балка [18, L=1900	1	30,97	30,97кг
Б2	ГОСТ 8240-97	Балка [18, L=1400	1	22,82	22,82кг
Б3	ГОСТ 8240-97	Балка [18, L=1000	1	16,3	35,37кг
Б4	ГОСТ 8240-97	Балка [18, L=800	3	13,04	39,12кг
С61	ГОСТ 8509-93	Уголок L 70х6, п.м.	11,5	6,39	73,48кг
1	ГОСТ 8509-93	Уголок L 63х6, п.м.	4,5	5,72	25,74кг
		Ступени и ограждения			
СП1	см. л.АС-87	Ступень СП1	21	10,65	223.65кг
ОГ-1	см. л.АС-86	Ограждение ОГ-1, п.м.	6,5	14,75	95,87кг
ОГ-2	см. л.АС-86	Ограждение ОГ-2, п.м.	12,2	17,06	208,13кг
		Покрытие лестничных площадок			
	ГОСТ 8706-78	Сталь листовая просечно-вытяжная, ПВ2 506 толщиной 5мм, м2	3,8	16,4	62,32кг
		Монолитные фундаменты			
ФМ1	см. л.АС-87	Фундамент ФМ-1	8		
ФМ2	см. л.АС-87	Фундамент ФМ-2	1		
		Крепежные элементы			
МСС1	см. узлы 2, 4	ММС-1 L 75х6, ГОСТ 8509-92, L= 150	16	1,03	16,48кг
	ГОСТ 7798 -70	Болт М12 l=70	32	0,078	2,50кг
	ГОСТ 5915 -70	Гайка М12	32	0,0157	0,50кг
	ГОСТ 11371 -78*	Шайба 12	32	0,00556	0,18кг

Данный лист читать совместно с листами АС-85, 86, 87.

Изм.	Кол.уч	Лист	N док.	Подпись	Дата
ГИП		Тилеушов			
Проверил		Жамбаев			
Разработал		Серикбаев			
Н. Контр.		Сарсебаев			

30-2019-АС

"Реконструкция здания территориального центра социального обслуживания пенсионеров и инвалидов село Курмангазы, сельский округ Курмангазы, Курмангазинского района Атырауской области"

Здания территориального центра социального обслуживания пенсионеров и инвалидов	Стадия	Лист	Листов
	РП	59	

Спецификация расхода материалов на наружную лестницу ЛН-1. Узлы 1, 2, 3, 4.

ТОО "МПК-Проект" г. Шымкент – 2020г.

Взам инв. N | Подпись и дата | Инв. N подл.

Крыльцо Кр-1

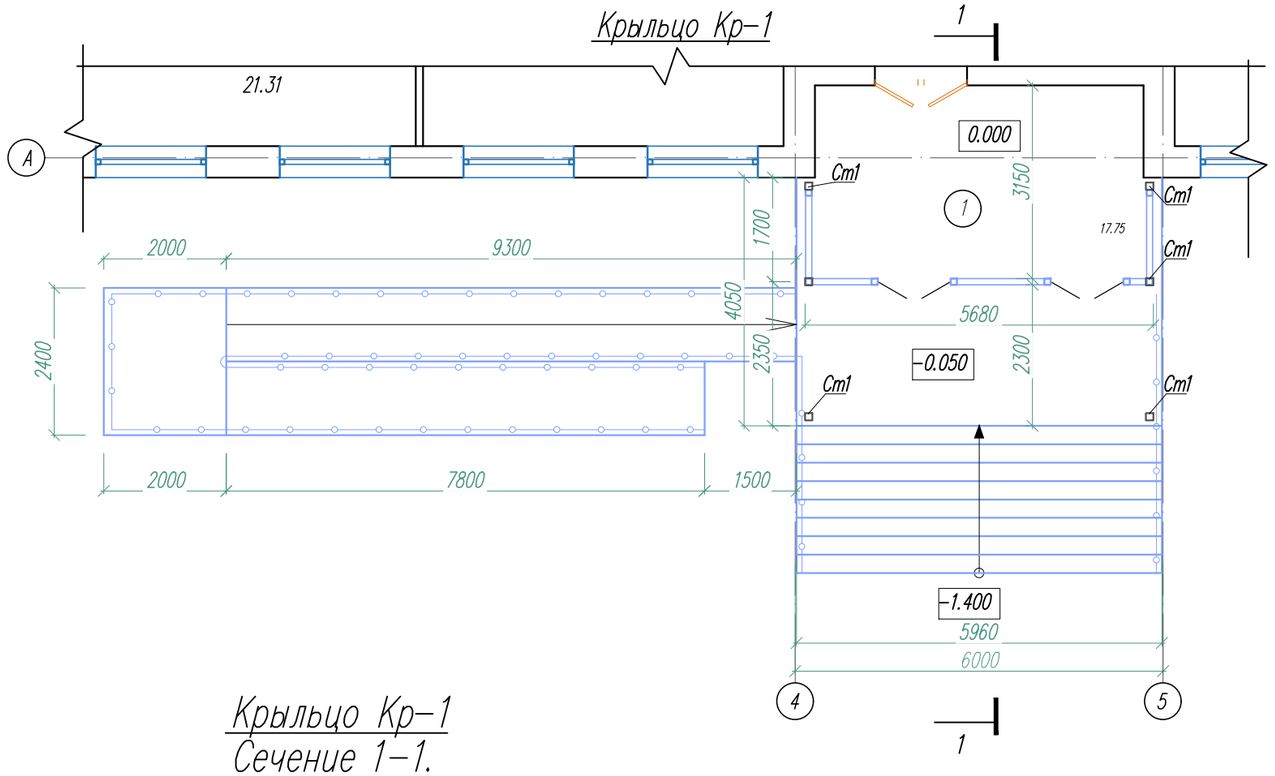

Крыльцо Кр-1
Сечение 1-1.

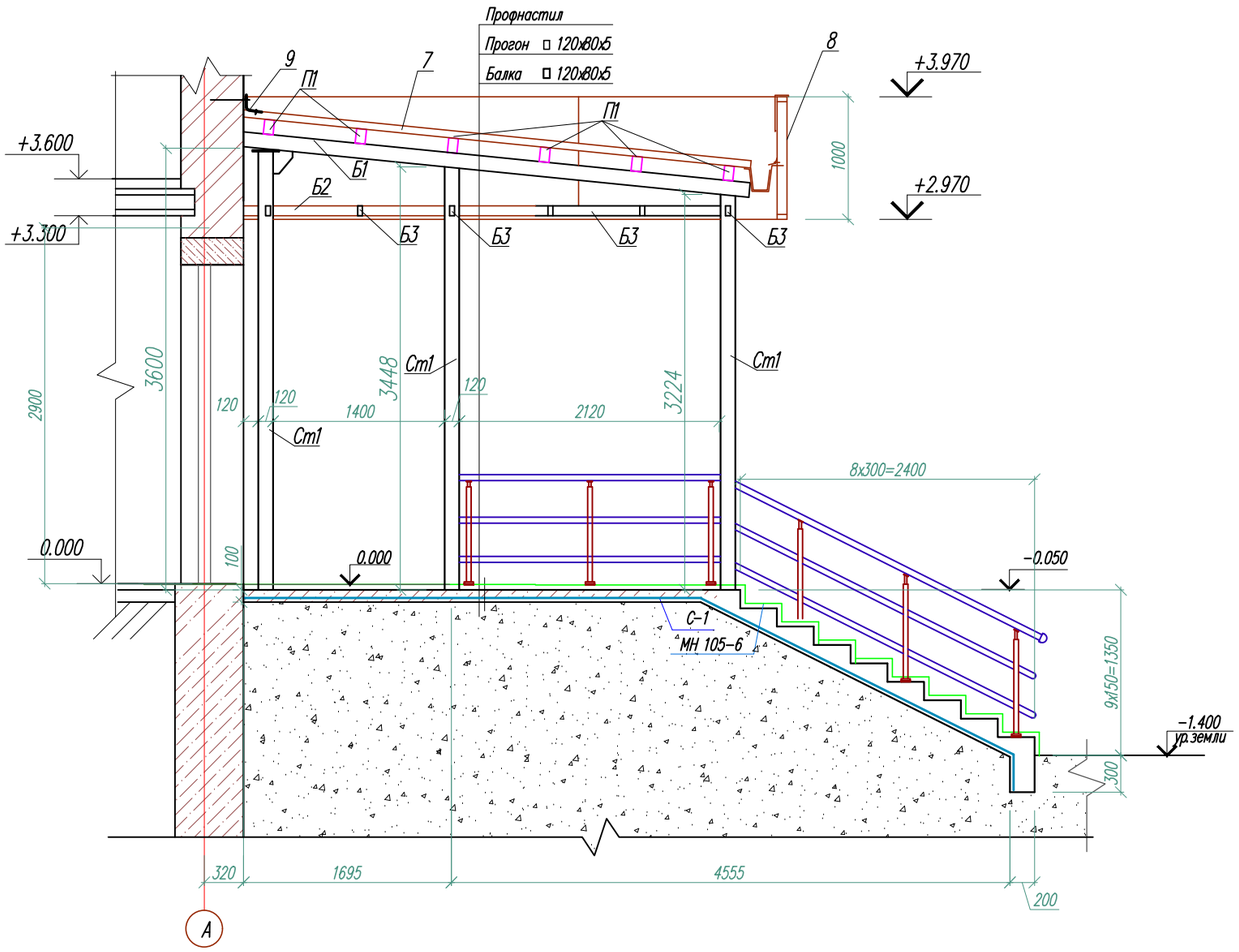

Стойки Ст-1

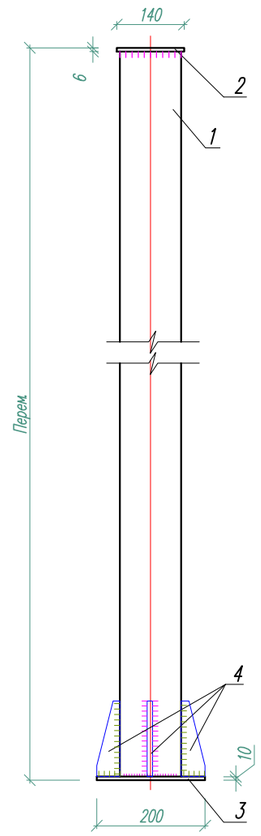

Деталь крепления стойки Ст-1

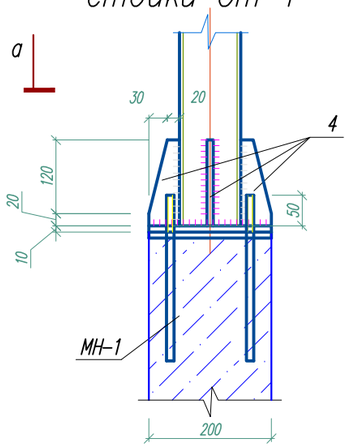

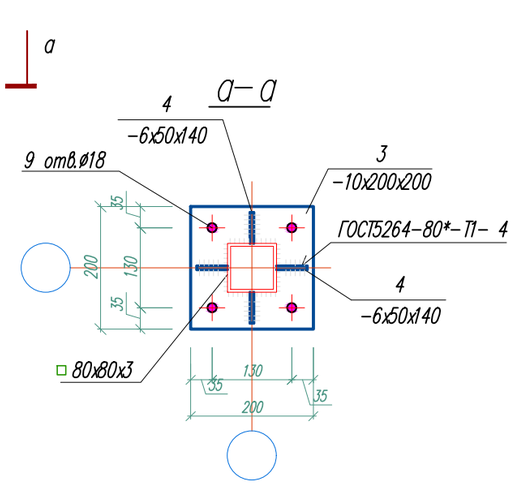

Изм.	Кол.уч	Лист	N док.	Подпись	Дата	30-2019-АС		
						"Реконструкция здания территориального центра социального обслуживания пенсионеров и инвалидов село Курмангазы, сельский округ Курмангазы, Курмангазинского района Атырауской области"		
ГИП		Тилеушов				Здания территориального центра социального обслуживания пенсионеров и инвалидов	Стадия	Лист	Листов
Проверил		Жамбаев					РП	60	
Разработал		Серикбаев				Крыльцо Кр-1. План стоек, балок и прогонов Кр-1. Сечение 1-1.	ТОО "МПК-Проект" г. Шымкент - 2020г.		
Н. Контр.		Сарсебаев							

НВ–1
План стоек и балок КР–1

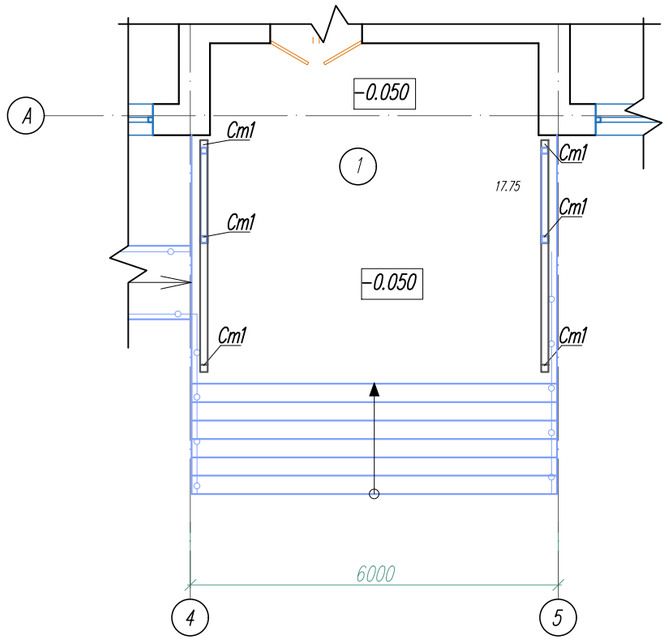

План прогонов КР–1

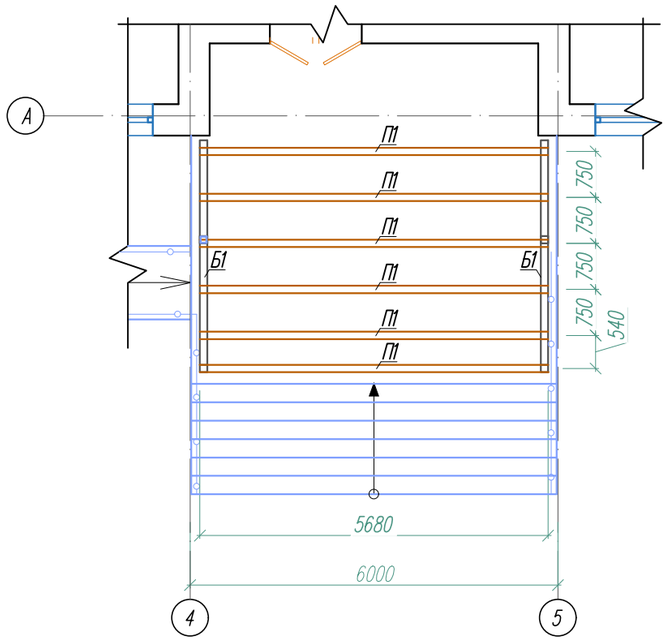

Спецификация материалов

Поз.	Обозначение	Наименование	Кол.	Масса кг	Прим.
		Стойка Ст–1			
1	ГОСТ 8639–82	Труба 120х120х7 ГОСТ 8639–82 / С245 ГОСТ 27772–2015 м.п.	21	24.18	507.78
2	ГОСТ 19903–74*	Лист 6х140х140 ГОСТ 19903–2015 / С245 ГОСТ 27772–2015	6	0.92	5.52
3	ГОСТ 19903–74*	Лист 10х200х200 ГОСТ 19903–74* / С235 ГОСТ 27772–88*	6	3.14	18.84
4	ГОСТ 19903–74*	Лист 6х50х140 ГОСТ 19903–74* / С235 ГОСТ 27772–88*	24	0.33	7.92
		Закладные детал МН–1	6	7.10	42.60
5	ГОСТ 19903–74*	Лист 10х200х200 ГОСТ 19903–74* / С235 ГОСТ 27772–88*	1	3.14	3.14
6	ГОСТ 24379.1–80	Болт 1.1 М16х250 шт.	4	0.99	3.96
		Балка			
Б1	ГОСТ 8545–80	Труба 120х80х5 ГОСТ 8545–80 / С245 ГОСТ 27772–2015 п. м.	9.6	14.6	140.16
Б2	ГОСТ 8545–80	Труба 80х40х4 ГОСТ 8545–80 / С 235 ГОСТ 27772–88* м.п.	7.8	6.82	53.20
Б3	ГОСТ 8545–80	Труба 80х40х4 ГОСТ 8545–80 / С 235 ГОСТ 27772–88* м.п.	39.9	6.82	272.12
		Прогон П1			
П1	ГОСТ 8545–80	Труба 120х80х5 ГОСТ 8545–80 / С245 ГОСТ 27772–2015 п. м.	39.5	14.6	576.70
7	ГОСТ 24045–86	Профилированный лист t=0.7мм м2	26.5		
		Водосточная труба Dн=90 из п. м.	7	1.9	13.30
		оцинкованной стали 0.8х300х1000			
8	ГОСТ 21631–76*	Лист алюминиевый t=1 мм м2	17.6	2.67	106.53
		Гипсокартон м2	25.0		
9	ГОСТ 14918–80	Фартук 0.7х500х1000			
		из оцинкованной стали м.п.	5.7	2.75	15.68

Изм.	Кол.уч	Лист	N док.	Подпись	Дата	30–2019–АС			
						"Реконструкция здания территориального центра социального обслуживания пенсионеров и инвалидов село Курмангазы, сельский округ Курмангазы, Курмангазинского района Атырауской области"			
ГИП		Тилеушов				Здания территориального центра социального обслуживания пенсионеров и инвалидов	Стадия	Лист	Листов
Проверил		Жамбаев					РП	61	
Разработал		Серикбаев							
						НВ–1. План стоек, балок и прогонов Кр–1. Сечение 1–1.	ТОО "МПК–Проект" г. Шымкент – 2020г.		
Н. Контр.		Сарсебаев							

Крыльцо Кр-1

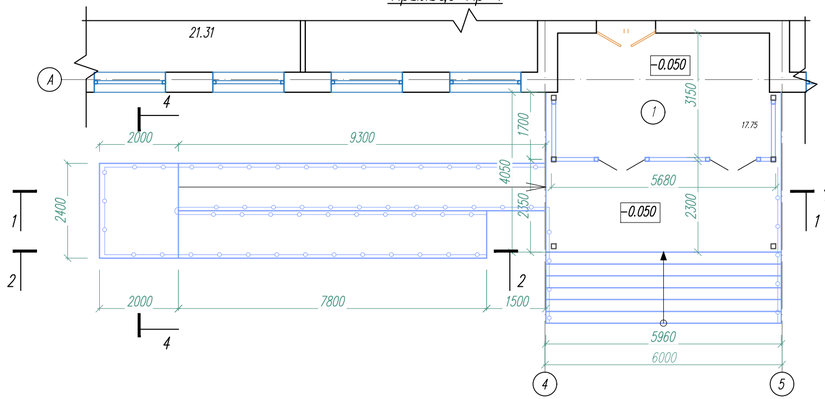

3-3

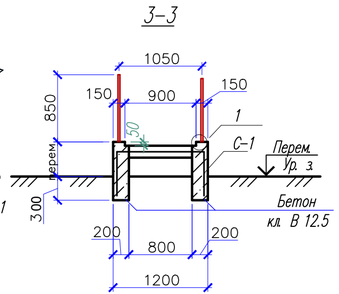

4-4

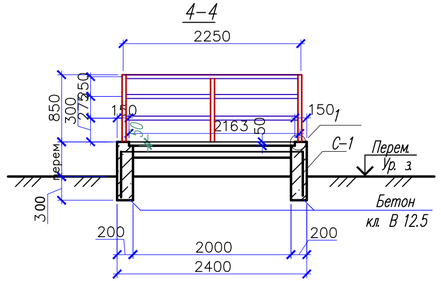

Спецификация материалов

Поз.	Обозначение	Наименование		Кол.	Масса кг	Прим.
		Крыльцо КР-1				
С-1	ГОСТ 8478-88	Сетка 5Вр-1 100/100	м2	43.0	2.88	123.84
МН 105-6	Серия1.400-15. в1. 120-05	Закладная деталь МН 105-6	шт.	6		
		Керамогранит t=10мм	м2	39.5		
	Материалы:	Бетон кл. В12.5 W4 на сульфатостойким цементе	м3	6.2		
		Ограждение ОГ-1		1	43.96	
1	ГОСТ 10704-91	Труба 45х3 / С245 ГОСТ 27772-2015	п.м	10.62	3.11	33.03
2	ГОСТ 10704-91	Труба 30х2 ГОСТ 10704-91 / С245 ГОСТ 27772-2015	п.м	7.92	1.38	10.93
		Пандус П-1				
С-1	ГОСТ 8478-88	Сетка 5Вр-1 100/100	м2	49.5	2.88	133.06
МН 105-6	Серия1.400-15. в1. 120-05	Закладная деталь МН 105-6	шт.	17		
		Керамогранит t=10мм	м2	26.5		
	Материалы:	Бетон кл. В12.5 W4 на сульфатостойким цементе	м3	8.2		
		Ограждение ОГ-1		1	281.10	
1	ГОСТ 10704-91	Труба 45х3 / С245 ГОСТ 27772-2015	п.м	54.0	3.11	167.94
2	ГОСТ 10704-91	Труба 30х2 ГОСТ 10704-91 / С245 ГОСТ 27772-2015	п.м	82.0	1.38	113.16

Сечение 1-1

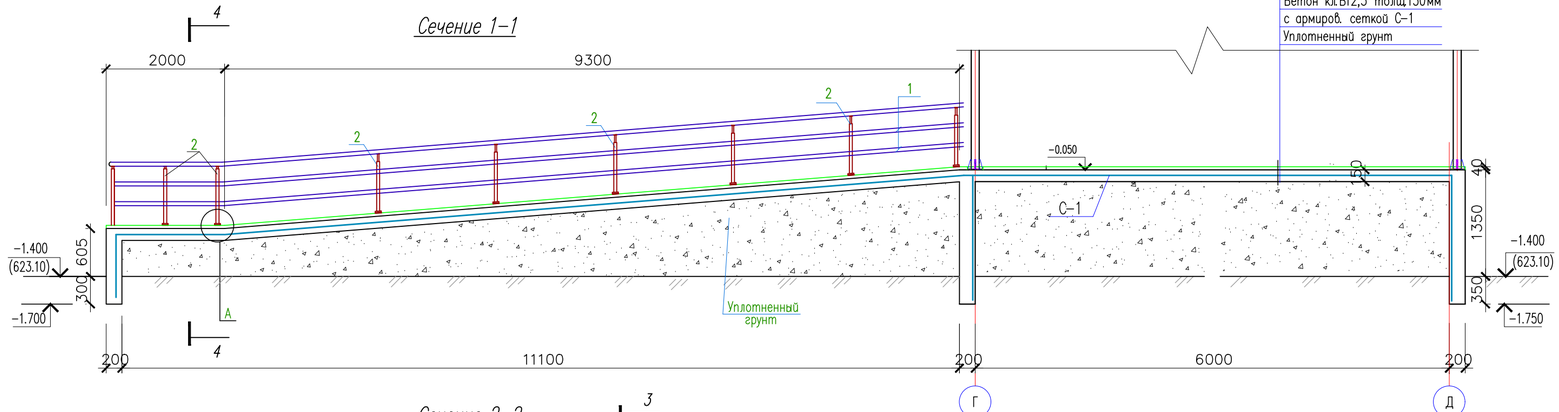

Сечение 2-2

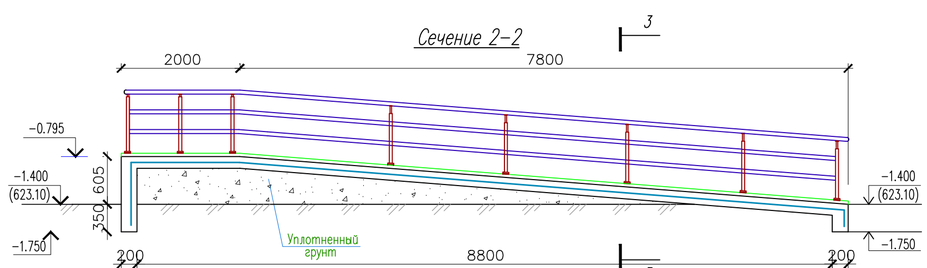

Закладная деталь Мн-1

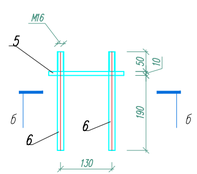

б – б

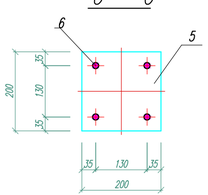

1. Данный лист читать совместно с листами АС- 60÷62.
2. Бетонные работы по возведению монолитных конструкций ведутся в соответствии указаниями требованиями СП 5.03.-107-2013 "Несущие и ограждающие конструкции".
3. Снятие несущей опалубки производить после достижения бетоном 70% проектной прочности.
4. Видимые поверхности стенок крылец и пандуса оштукатурить цементным раствором.
5. Защиту металлических элементов от коррозий выполнить масляными красками за 2 раза после окончания сварочных работ.

Изм.	Кол.уч	Лист	N док	Подпись	Дата	12-2019 АС		
						"Капитальный ремонт дома культуры в с. Кызылкум, с/о Кызылкум, Шардаринского района, Туркестанской области"		
ГИП		Тилеушов			02.20	Дом культуры	Стадия	Лист	Листов
Проверил		Тилеушов			02.20		РП	62	
Разработал		Серикбаев			02.20				
Н. контр.		Сарсебаев			02.20	Крыльцо Кр-1. Сечения 1-1,2-2,3-3,4-4. Спецификация материалов.	ТОО "МПК-Проект" г.Шымкент-2019г.		

Копировал | Формат А4-3

Согласовано | Взам. инв. N | Подп. и дата | Инв. N подл.

Крыльцо Кр-2

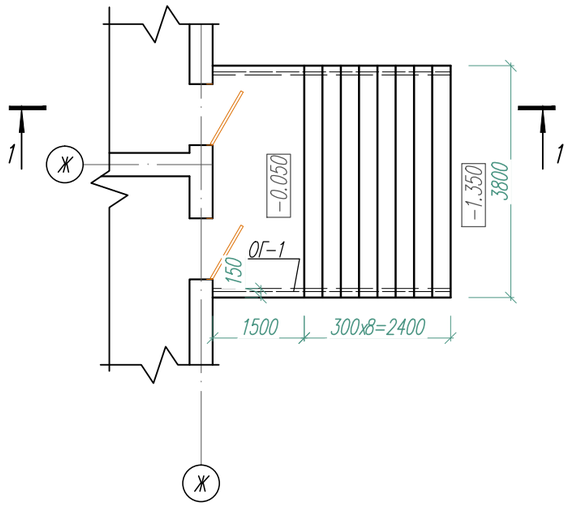

Крыльцо Кр-3

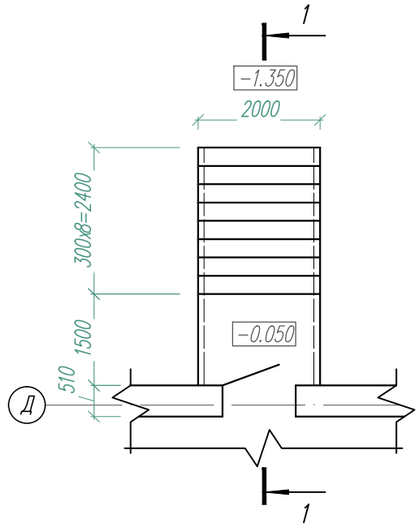

1 – 1

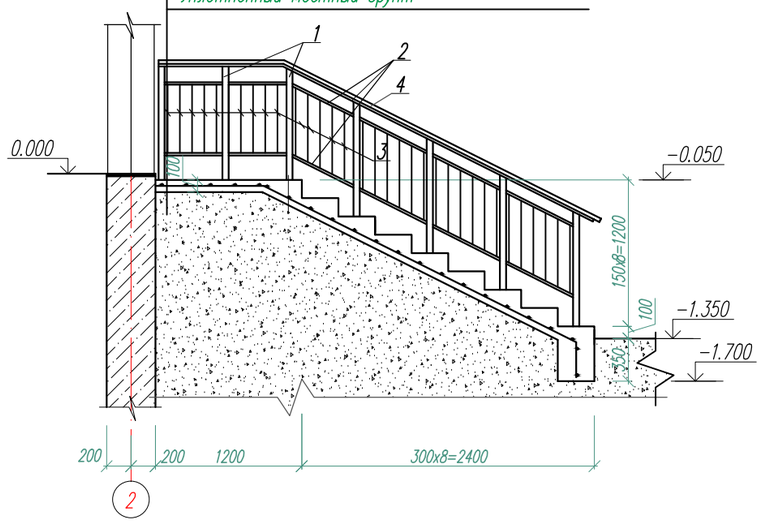

Спецификация материалов

Поз.	Обозначение	Наименование	Кол.	Масса кг	Прим.
		Крыльцо Кр-2	1		
	ГОСТ 8478-87	Сетка 5Вр1-100 / 5Вр1-100 м2	24.0	3.25	78.00
		Керамическая плитка с шероховатой			21.5 м2
		Бетон кл.В 12.5 м3			3.31
		Ограждение ОГ-1			
1	ГОСТ 8639-68	Квадрат □ 30х2 L=950	14	1.67	23.38
2	ГОСТ 8639-68	Квадрат □ 20х2 п.м.	46.0	1.33	61.18
3	ГОСТ 5781-91	Ø8 А-I L=600	64	0.24	15.36
		Ограждения металлические с поручнями из поливинилхлорида п.м.	15.5		
МН 105-6	Серия1.400-15. В1. 120-05	Закладная деталь МН 105-6 шт.	14		
		Крыльцо Кр-3	1		
	ГОСТ 8478-87	Сетка 5Вр1-100 / 5Вр1-100 м2	16.72	3.25	54.34
		Керамическая плитка с шероховатой поверхностью			16.8 м2
		Бетон кл.В 12.5W4 сульфатостойки м3			2.68
		Ограждение ОГ-1			
1	ГОСТ 8639-68	Квадрат □ 30х2 L=950	14	1.67	23.38
2	ГОСТ 8639-68	Квадрат □ 20х2 п.м.	46.0	1.33	61.18
3	ГОСТ 5781-91	Ø8 А-I L=600	64	0.24	15.36
		Ограждения металлические с поручнями из поливинилхлорида п.м.	15.5		
МН 105-6	Серия1.400-15. В1. 120-05	Закладная деталь МН 105-6 шт.	14		

1. Данный лист смотреть совместно с листом АС – ####

Изм.	Кол.уч	Лист	N док	Подпись	Дата	12-2019 АС		
						"Капитальный ремонт дома культуры в с. Кызылкум, с/о Кызылкум, Шардаринского района, Туркестанской области"		
ГИП		Тилеушов			02.20	Дом культуры	Стадия: РП	Лист: 63 / Листов:
Проверил		Тилеушов			02.20			
Разработал		Серикбаев			02.20			
Н. контр.		Сарсебаев			02.20	Крыльцо Кр-2, Кр-3, Кр-4. Сечения 1-1, 2-2, 3-3.	ТОО "МПК-Проект" г. Шымкент-2019г.	

Взам. инв. N | Подпись и дата | Инв. N подл.

Козырек

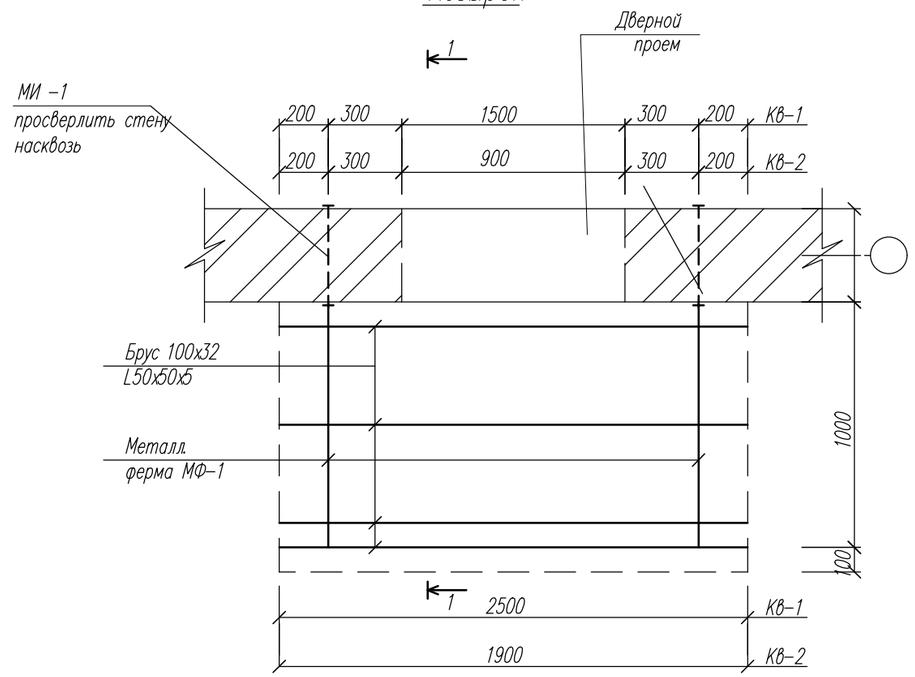

1–1

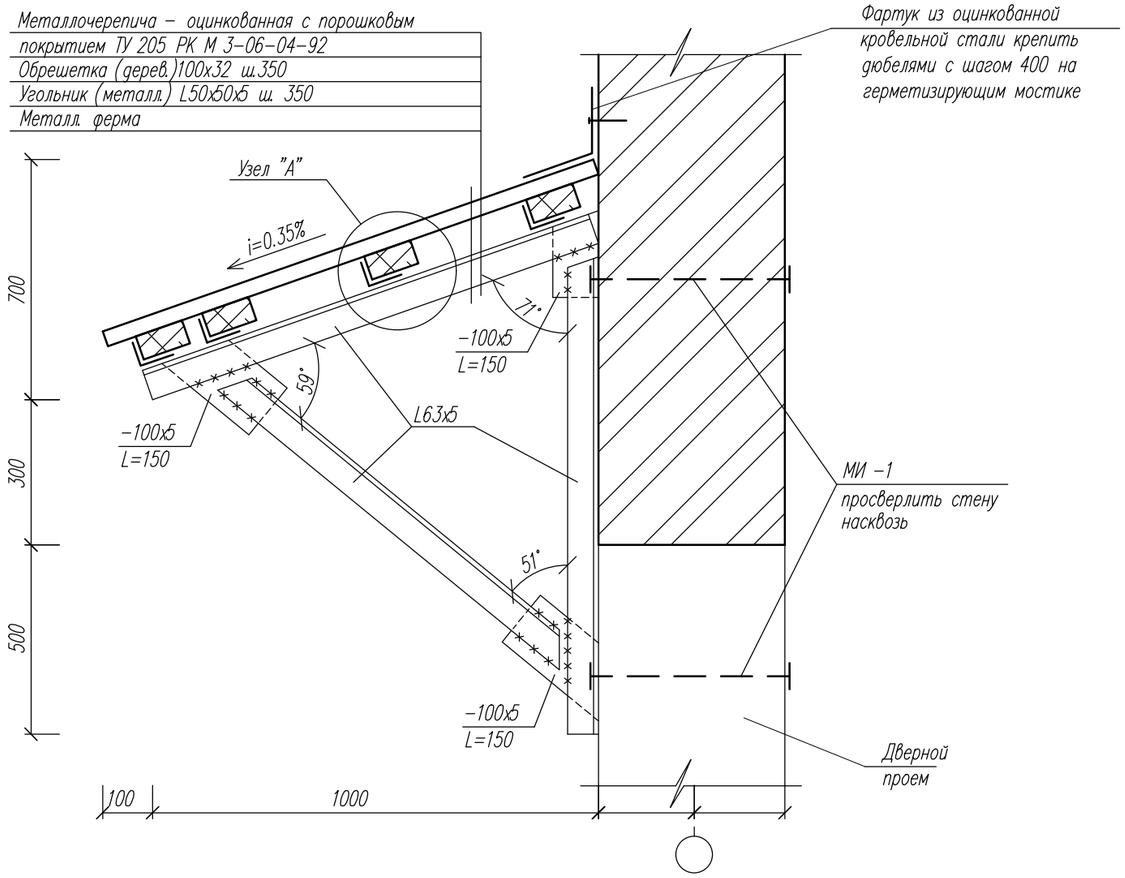

Узел "А"

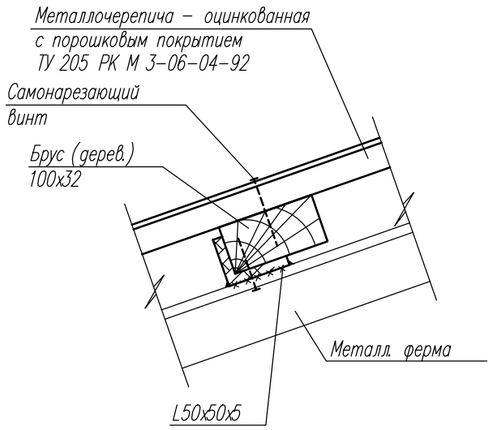

Металлическое изделие МИ–

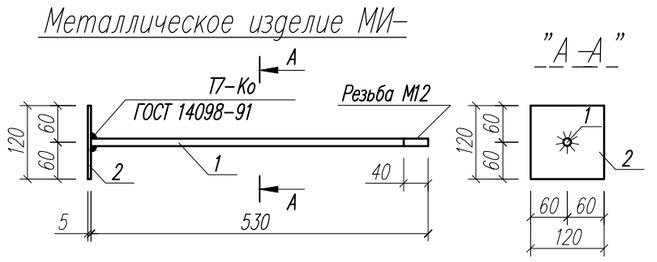

1. Металлочерепицу крепить к уголкам самонарезающими винтами М 6х25 по ТУ 67–269–79
2. Соединение металлических элементов козырька между собой выполнять ручной электродуговой сваркой электродами Э 42 А ГОСТ 9467–75* длину сварных швов принимать по длине контактных швов не менее 5 мм .
3. После окончания сварочных работ металлические элементы козырьков окрасить масляной краской за 2 раза .
4. Данный лист смотреть с л АС–13,14

Изм.	Кол.уч	Лист	N док.	Подпись	Дата
ГИП		Тилеушов			02.20
Проверил		Тилеушов			02.20
Разработал		Серикбаев			02.20
Н. контр.		Сарсебаев			02.20

12–2019 АС

"Капитальный ремонт дома культуры в с. Кызылкум, с/о Кызылкум, Шардаринского района, Туркестанской области"

Дом культуры	Стадия	Лист	Листов
	РП	64	
Козырек К–1.	ТОО "МПК–Проект" г. Шымкент–2019г.		

Взам. инв. N

Подп. и дата

Инв. N подл.

Спецификация материалов

Поз.	Обозначение	Наименование	Кол.	Масса кг	Прим.
		Козырек К-1	1		
	данный л.АС-	Металлическая ферма МФ-1	2	15,48	30,96
	ГОСТ 8509-93	L 63х5 L=950	3	4,57	13,71
	ГОСТ 19903-82*	- 100х5 L=150	3	0,59	1,77
	данный л.АС-	Металлическое изделие МИ-1	4	1.61	6.44
	ГОСТ 5781-91	Ф 12 А-I L=530	1	0.47	0.47
	ГОСТ 19903-82*	Сталь листовая d=5 (120х120)	2	0,57	1,14
	ГОСТ 8509-93	Угольник (металл.) L50х50х5, L=2500	4	9.43	37.7
	ГОСТ 8486-86*Е	Брус (дерев.) 100х32, L=2500	4	0.008	0.03
	ГОСТ 24045-86	Кровля - металлочерепица оцинкованная с порошковым покрытием, м2	3.2		
		Оцинкованная кровельная сталь толщ. 0,7мм, в=500мм, м2	1.25		
		Козырек К-2	3		
	данный л.АС-	Металлическая ферма МФ-1	2	15,48	30,96
	ГОСТ 8509-93	L 63х5 L=950	3	4,57	13,71
	ГОСТ 19903-82*	- 100х5 L=150	3	0,59	1,77
	данный л.АС-	Металлическое изделие МИ-1	4	1.61	6.44
	ГОСТ 5781-91	Ф 12 А-I L=530	1	0.47	0.47
	ГОСТ 19903-82*	Сталь листовая d=5 (120х120)	2	0,57	1,14
	ГОСТ 8509-93	Угольник (металл.) L50х50х5, L=1900	4	7.16	28.6
	ГОСТ 8486-86*Е	Брус (дерев.) 100х32, L=1900	4	0.006	0.024
	ГОСТ 24045-86	Кровля - металлочерепица оцинкованная с порошковым покрытием, м2	2.8		
		Оцинкованная кровельная сталь толщ. 0,7мм, в=500мм, м2	0.95		

Взам. инв. N

Подп. и дата

Инв. N подл.

Изм.	Кол.уч	Лист	N док	Подпись	Дата
ГИП		Тилеушов			02.20
Проверил		Тилеушов			02.20
Разработал		Серикбаев			02.20
Н. контр.		Сарсебаев			02.20

12-2019 АС

"Капитальный ремонт дома культуры в с. Кызылкум, с/о Кызылкум, Шардаринского района, Туркестанской области"

Дом культуры

Стадия	Лист	Листов
РП	65	

Спецификация материалов.

ТОО "МПК-Проект" г. Шымкент-2019г.

Схема крепления водосточной трубы

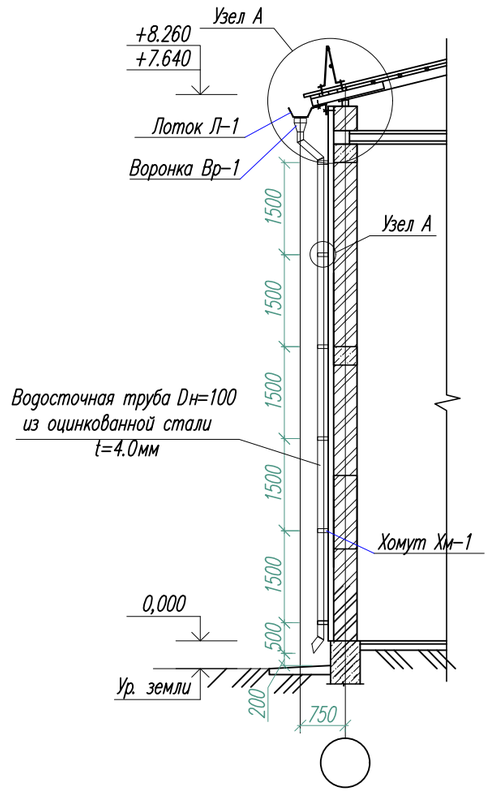

Хомут Хм-1

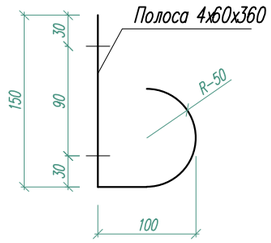

Узел "А"

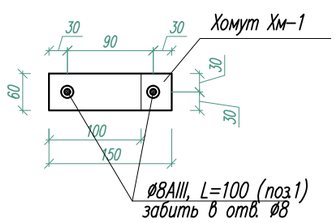

Воронка Вр-1

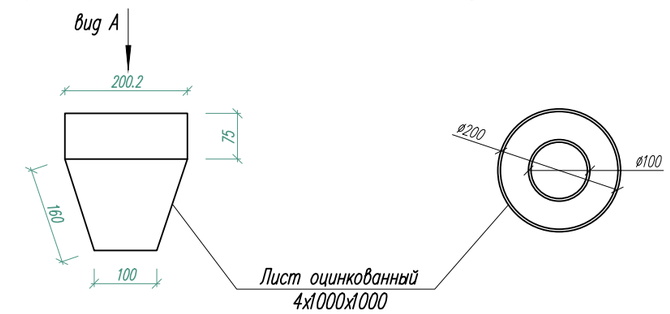

Узел "А"

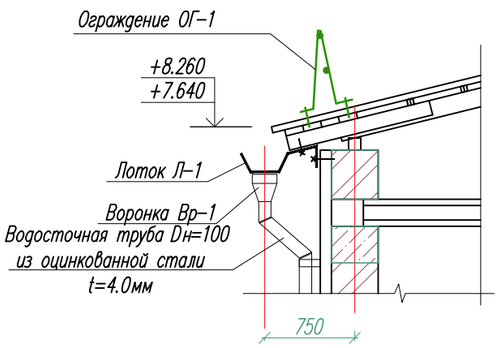

Лоток Л-1

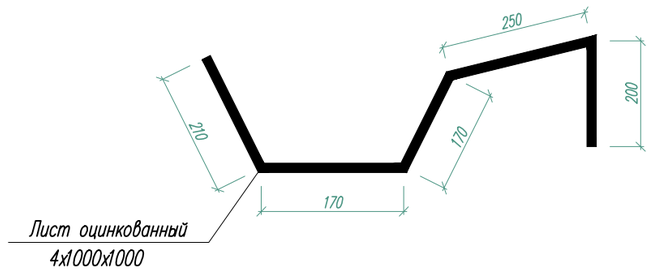

Спецификация материалов

Поз.	Обозначение	Наименование	Кол.	Масса ед., кг.	Примеч.
Л-1	ГОСТ 14918-80	Лист оцинкованный 4х1000х1000 п.м.	105	3.07	322.35
Хм-1	ГОСТ 103-76	Полоса 60х4 ГОСТ 103-76 / Вст3кп ГОСТ 380-94* L=360	48	0.68	32.64
	ГОСТ 14918-80	Водосточная труба Dн=100 из оцинкованной стали t=4.0мм п.м.	56	3.07	171.92
Вр-1	ГОСТ 14918-80	Лист оцинкованный 4х1000х1000 п.м.	2.2	3.07	6.75
1	ГОСТ 5781-82*	ø8AIII L=100	96	0.04	3.84

Изм.	Кол.уч	Лист	N док.	Подпись	Дата	12-2019 АС			
						"Капитальный ремонт дома культуры в с. Кызылкум, с/о Кызылкум, Шардаринского района, Туркестанской области"			
ГИП		Тилеушов			02.20	Дом культуры	Стадия	Лист	Листов
Проверил		Тилеушов			02.20		РП	66	
Разработал		Серикбаев			02.20				
Н. контр.		Сарсебаев			02.20	Схема крепления водосточной трубы	ТОО "МПК-Проект" г. Шымкент-2019г.		

Копировал Формат А3

Взам. инв. N | Подп. и дата | Инв. N подл.

План расположения фундамент

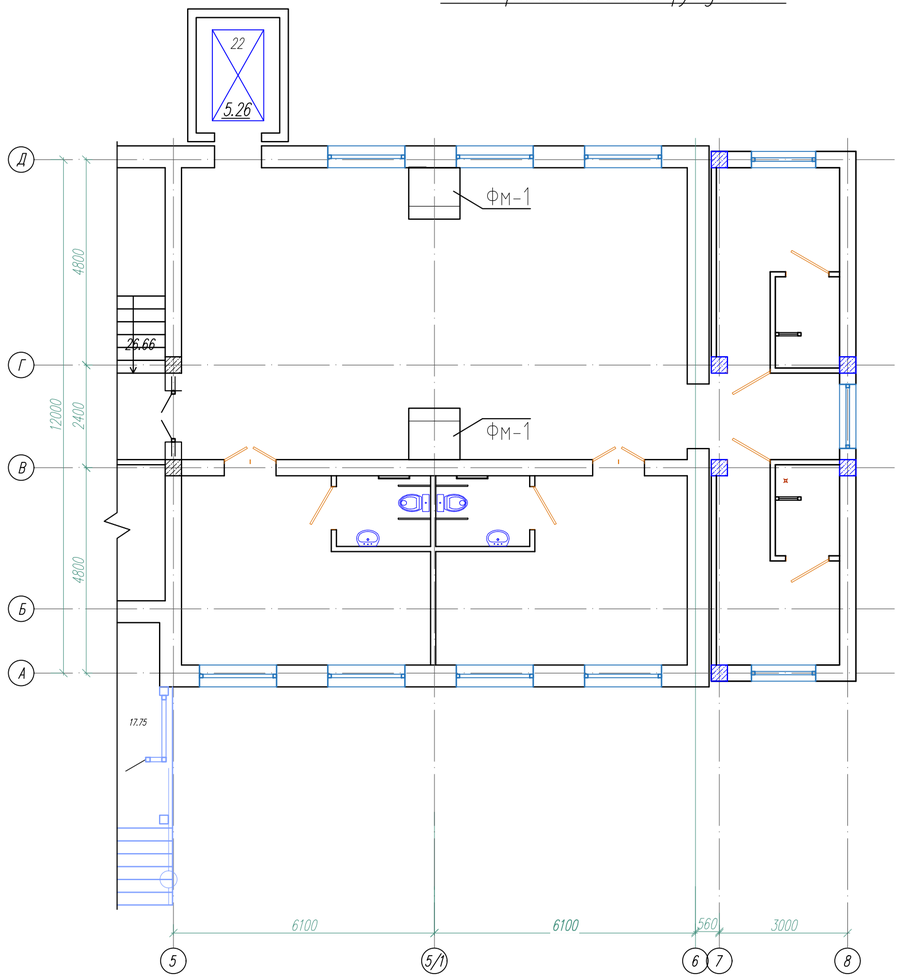

План расположения Балок

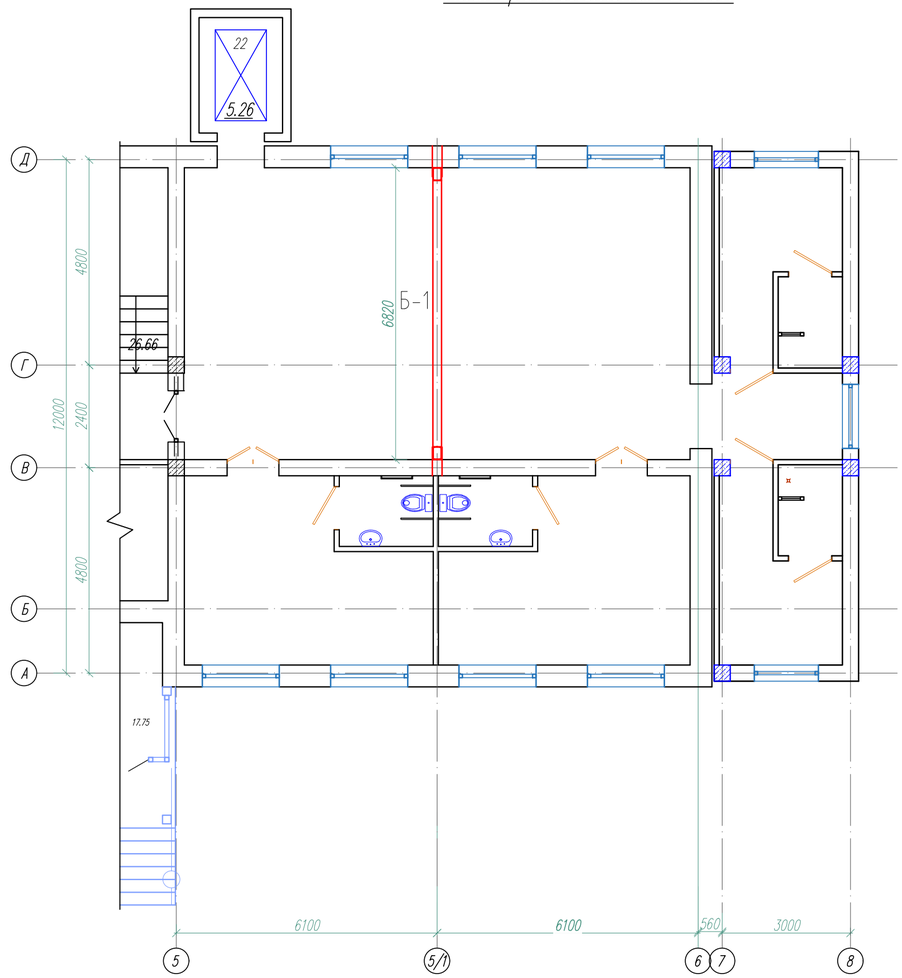

3–3

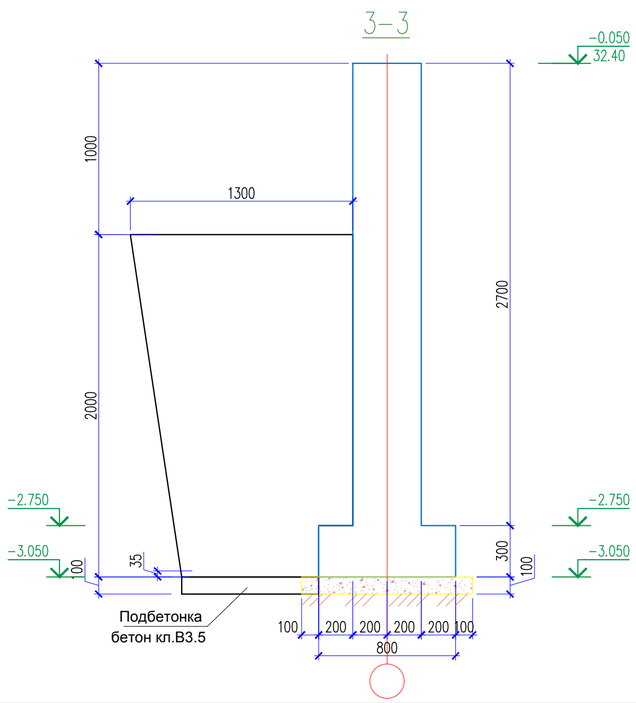

Согласовано

Раздел ВК	Сарсебаев	
Раздел ЭС	Гисматулина	
Раздел ОВ	Жайлина	
Раздел ГП	Каныбеков	
Раздел ТХ	Ашурова	
Раздел ПС	Гисматулина	

Взам. инв.N | Подп. дата | Инв.N подл.

Изм.	Кол. уч.	Лист	№ док.	Подпис	Дата
ГИП		Тилеушов			02.20
Проверил		Жамбаев			02.20
Исполнил		Серикбаев			02.20
Н. контр.		Сарсебаев			02.20

30-2019-АС

"Реконструкция здания территориального центра социального обслуживания пенсионеров и инвалидов село Курмангазы,сельский округ Курмангазы, Курмангазинского района Атырауской области"

Здания обслуживания пенсионеров и инвалидов

Стадия	Лист	Листов
РП	67	

План расположения фундамент

ТОО "МПК-Проект" г. Шымкент - 2020г.

Копировал | Формат А2

Фундамент ФМ-1

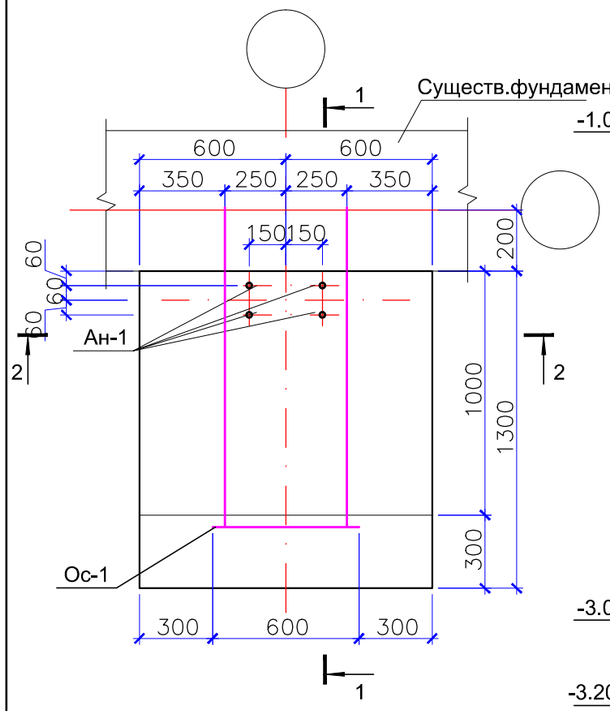

1 - 1

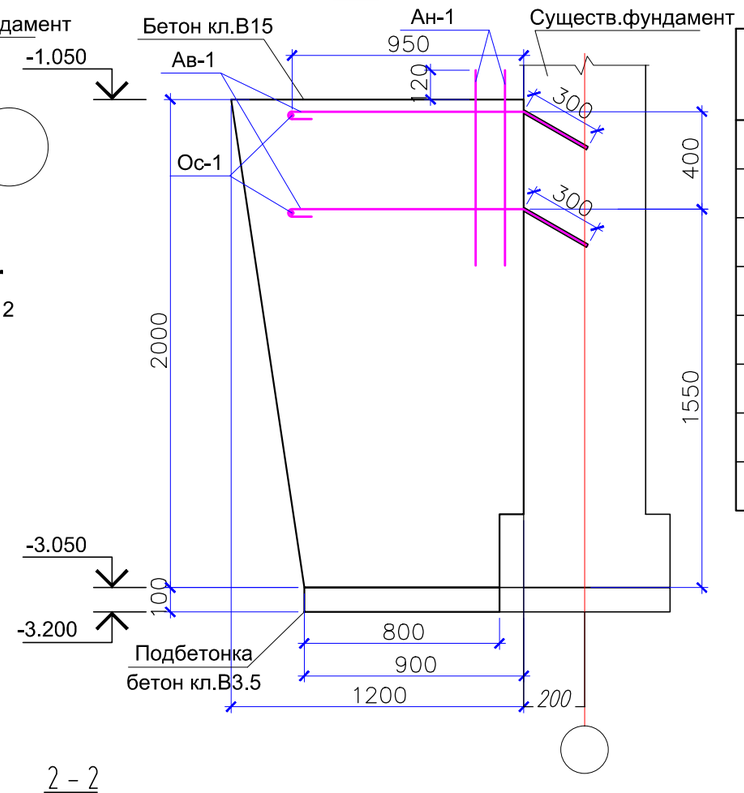

2 - 2

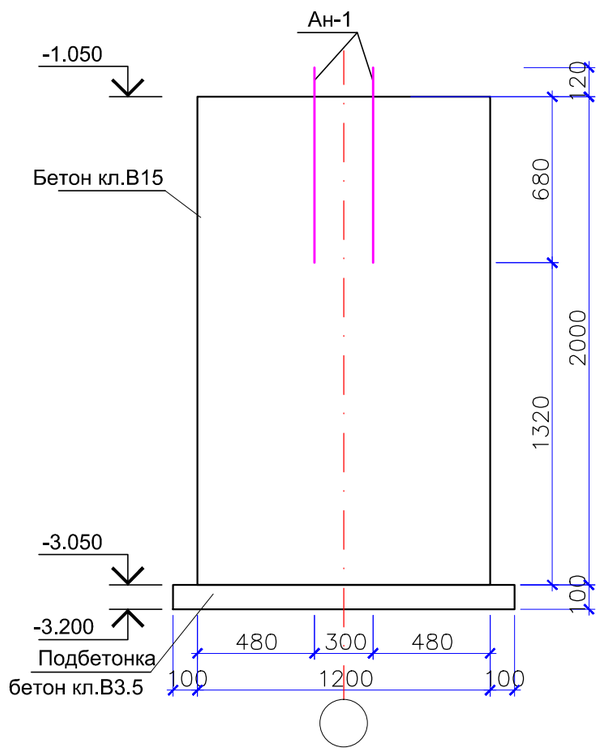

Спецификация элементов фундамента

Поз.	Обозначение	Наименование	Кол.	Масса ед.,кг.	Примеч.
		Фундамент ФМ-1	шт.	2	
Ан-1	ГОСТ 24379.1-80	Анкерный болт1.1М20х800 Вст3кп2	4	2,3	9.20
АВ-1	ГОСТ 5781-82*	Арматурный выпуск ø12 А-III L=1380	4	1.23	4.92
Ос-1	ГОСТ 5781-82*	Отдельные стержни ø12 А-III L=600	2	0.53	1.06
	Материалы:	Бетон кл. В 15 W4 сульфатостойки м3		2.4	
		Бетон кл. В 3.5 W4 сульфатостойки м3		0.16	подбетонка.
		Оклеечная гидроизоляция рубероидом в 2 слоя, м2	45.0		

Изм.	Кол.уч	Лист	N док.	Подпись	Дата
ГИП		Тилеушов			
Проверил		Жамбаев			
Разработал		Серикбаев			
Н. Контр.		Сарсебаев			

30-2019-АС

"Реконструкция здания территориального центра социального обслуживания пенсионеров и инвалидов село Курмангазы, сельский округ Курмангазы, Курмангазинского района Атырауской области"

Здания территориального центра социального обслуживания пенсионеров и инвалидов	Стадия	Лист	Листов
	РП	68	

Фундамент Фм-1 под метал. раму

ТОО "МПК-Проект" г. Шымкент - 2020г.

Взам. инв. N | Подпись и дата | Инв. N подл.

Разрез 2-2

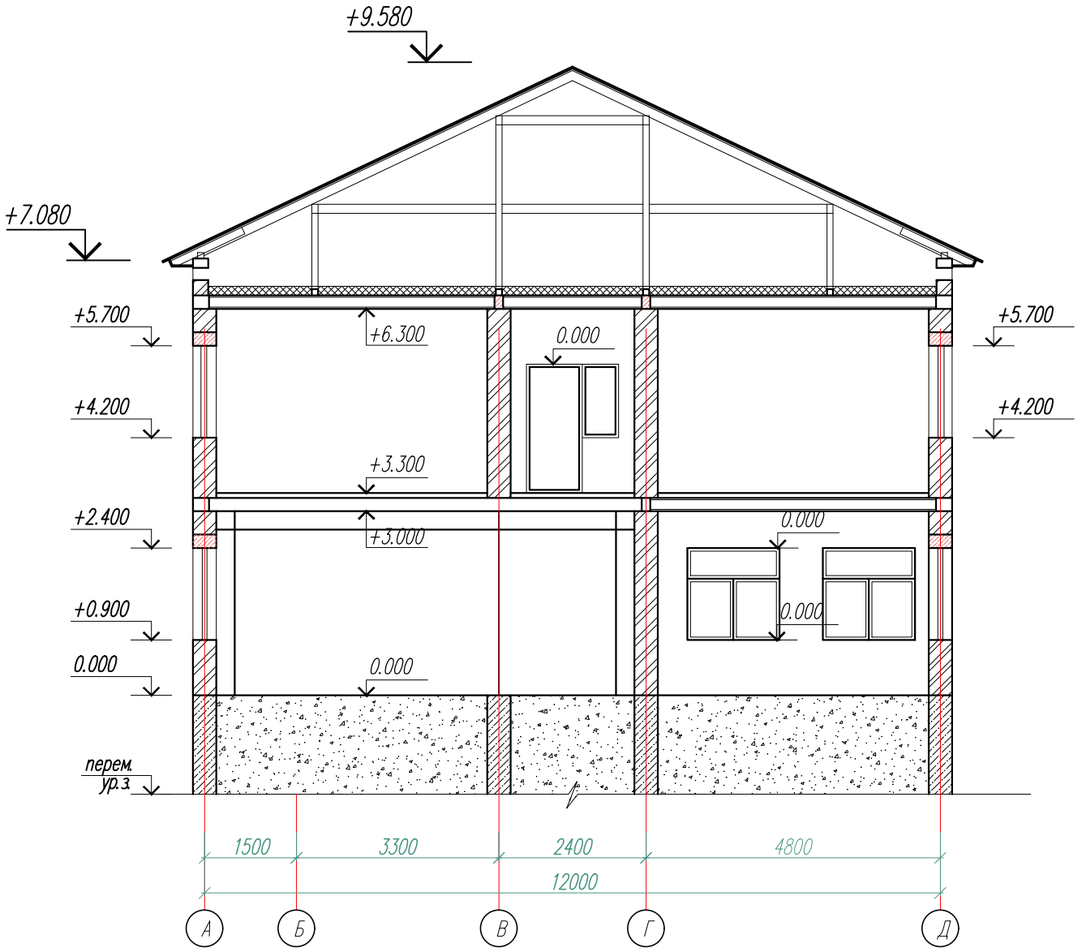

1–1

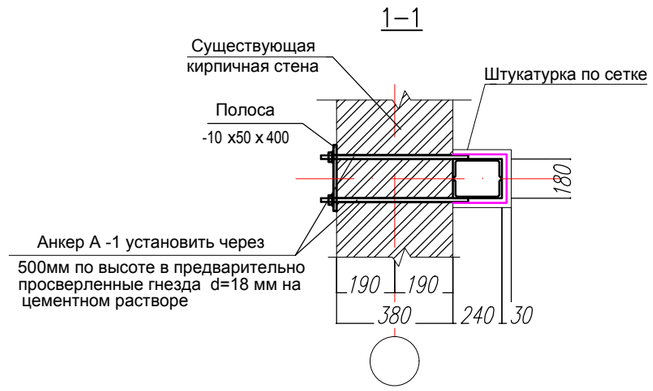

3–3

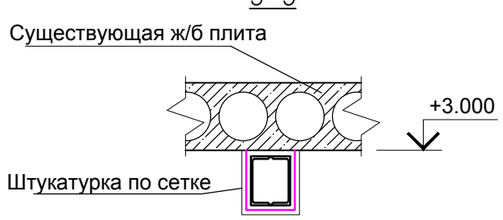

Взам. инв. N	
Подпись и дата	
Инв. N подл.	

Изм.	Кол.уч	Лист	N док.	Подпись	Дата	30–2019–АС			
						"Реконструкция здания территориального центра социального обслуживания пенсионеров и инвалидов село Курмангазы, сельский округ Курмангазы, Курмангазинского района Атырауской области"			
ГИП		Тилеушов				Здания территориального центра социального обслуживания пенсионеров и инвалидов	Стадия	Лист	Листов
Проверил		Жамбаев					РП	69	
Разработал		Серикбаев				*Фундамент Фм-1 под метал. раму (Сейсмоусиление)*	ТОО "МПК–Проект" г. Шымкент – 2020г.		
Н. Контр.		Сарсебаев							

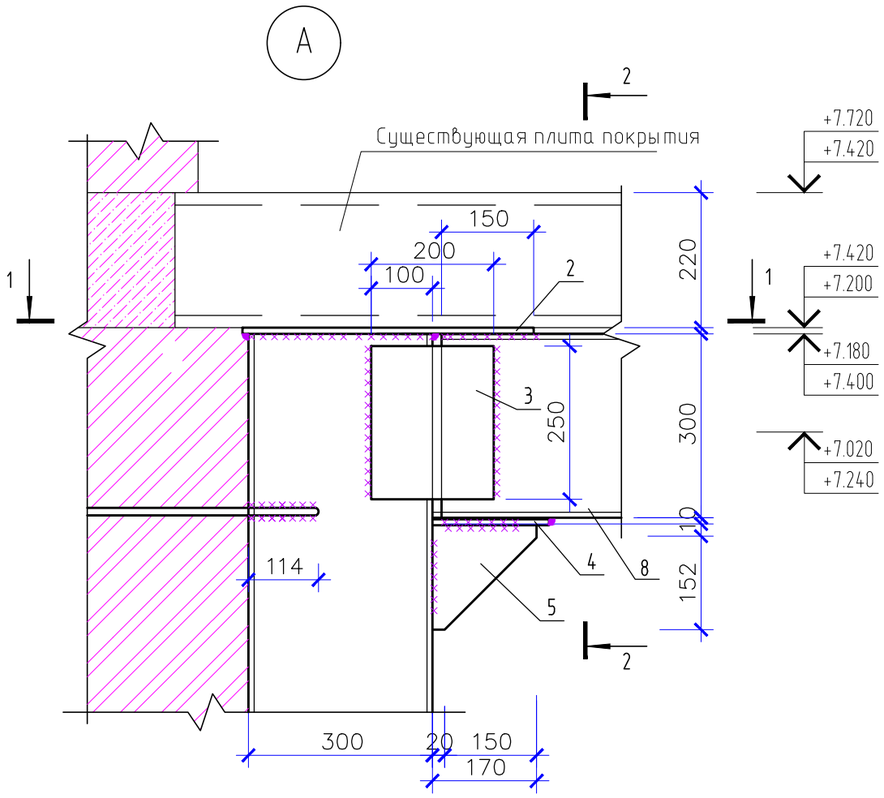

Деталь стыковки стоек металлической рамы

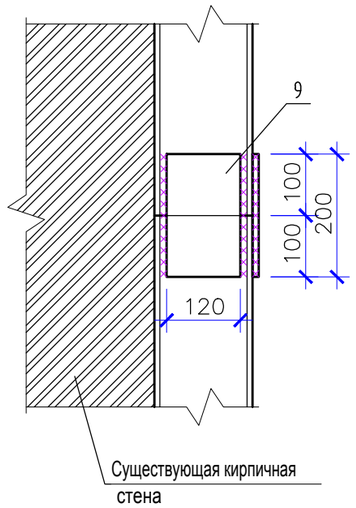

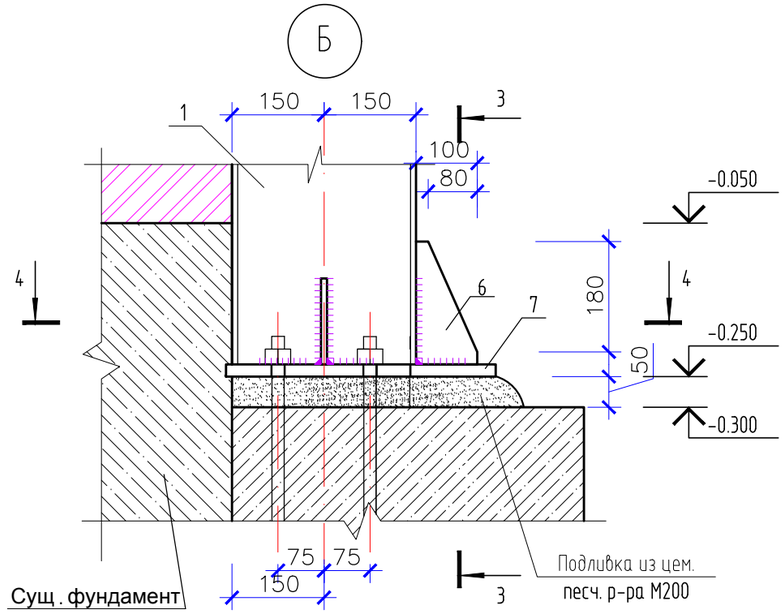

1 - 1

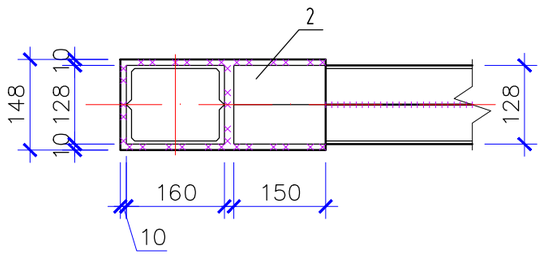

3 - 3

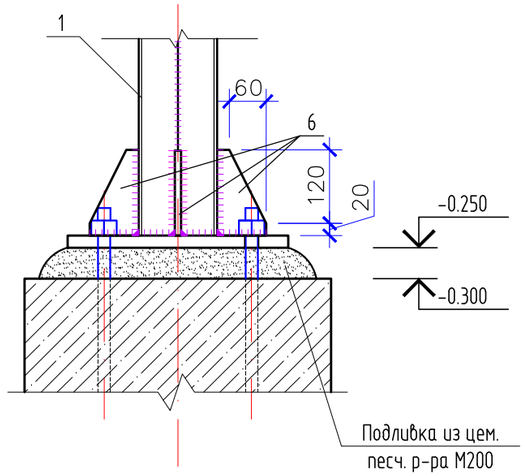

4 - 4

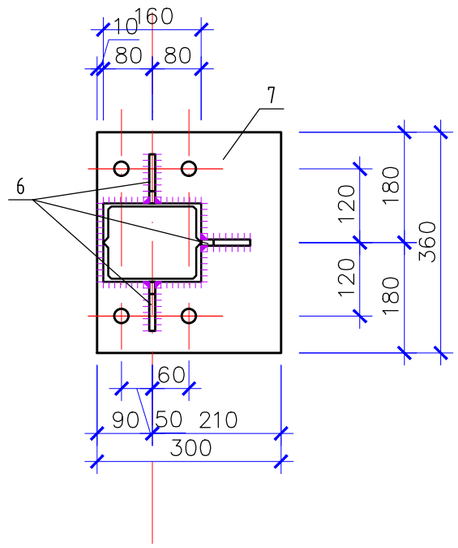

2 - 2

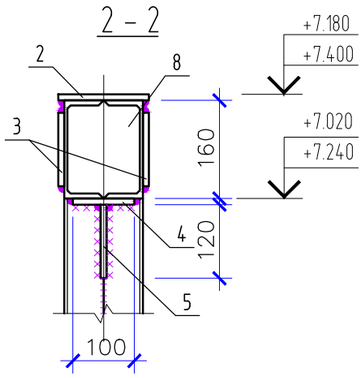

Все оси и отметки приняты условно.

Данный лист смотреть с л. АС–

Изм.	Кол.уч	Лист	N док.	Подпись	Дата	30–2019–АС		
						"Реконструкция здания территориального центра социального обслуживания пенсионеров и инвалидов село Курмангазы, сельский округ Курмангазы, Курмангазинского района Атырауской области"		
ГИП		Тилеушов				Здания территориального центра социального обслуживания пенсионеров и инвалидов	Стадия	Лист	Листов
Проверил		Жамбаев					РП	70	
Разработал		Серикбаев				*Металлическая рама РМ-1 Узлы. Сечения*	ТОО "МПК–Проект" г. Шымкент – 2020г.		
Н. Контр.		Сарсебаев							

Взам. инв. N

Подпись и дата

Инв. N подл.

Спецификация материалов

Поз.	Обозначение	Наименование	Кол.	Масса ед.,кг.	Примеч.
		Рама металлическая РМ-1	1	535.28	535.28
1	ГОСТ 8240-97	Швеллер 16 ГОСТ 8240-97 / С255 ГОСТ 27772-88* м.п.	16	14.2	227
2	ГОСТ 19903-74*	Лист 10х200х420 ГОСТ 19903-74* / С255 ГОСТ 27772-88*	2	6.6	13.20
3	ГОСТ 19903-74*	Лист 10х200х200 ГОСТ 19903-74* / С255 ГОСТ 27772-88*	4	3.14	12.56
4	ГОСТ 19903-74*	Лист 10х150х190 ГОСТ 19903-74* / С255 ГОСТ 27772-88*	2	2.2	4.4
5	ГОСТ 19903-74*	Лист 10х170х170 ГОСТ 19903-74* / С255 ГОСТ 27772-88*	2	2.3	4.60
6	ГОСТ 19903-74*	Лист 10х100х200 ГОСТ 19903-90 / С255 ГОСТ 27772-88*	6	1.6	9.60
7	ГОСТ 19903-74*	Лист 20х400х400 ГОСТ 19903-74* / С255 ГОСТ 27772-88*	2	25.12	50.24
8	ГОСТ 8240-97	Швеллер 16 ГОСТ 8240-97 / С255 ГОСТ 27772-88* L=6200	2	88.0	176
9	ГОСТ 19903-74*	Лист 10х200х300 ГОСТ 19903-74* / С255 ГОСТ 27772-88*	8	4.71	37.68

Указания по устройству металлических рам для повышения сейсмостойкости здания
-Металлические рамы выполнены согласно Серии 0.00-2.96с вып. ."0-3Повышение сейсмостойкости здании","Мелкоблочные здания".
- Металлические стойки рам стыкуется между собой с помощью металлических пластин толщиной 10мм на сварке. Все монтажные сварки элементов конструкций производить ручной электродуговой сваркой по ГОСТ *5264-80 электродами типа Э46А по ГОСТ *.9467-75
Сварные швы принять в соответствии с таб, 39 СНиП РК .5.04-23-2002
- Металлические стойки крепится на стену здание анкерами. Анкер А1- устанавливаемых в сквозные отверстия в стенах крепиться к стене с двух сторон с помощью стальных накладок с шагом 500мм по вертикали.
- Под металлические стойки рам предусмотрено столбчатые фундаменты.
- Стойки и ригели металлических рам выполнены из спаренных швеллеров 24.
- Жесткое соединение балок к колоннам осуществляется с помощью металлических пластин.
- Зазор между стоек и кирпичной кладки заполнить цементно-песчаным раствором.
- После установки металлических рам выполнить штукатурка по сетке.
Сетка N 20-2.0 по ГОСТ .5336-80 (20,0м2)

Данный лист смотреть с л. АС-41-45

Изм.	Кол.уч	Лист	N док.	Подпись	Дата	30-2019-АС			
						"Реконструкция здания территориального центра социального обслуживания пенсионеров и инвалидов село Курмангазы, сельский округ Курмангазы, Курмангазинского района Атырауской области"			
ГИП		Тилеушов				Здания территориального центра социального обслуживания пенсионеров и инвалидов	Стадия	Лист	Листов
Проверил		Жамбаев					РП	71	
Разработал		Серикбаев							
Н. Контр.		Сарсебаев				*Спецификация элементов металлических рам*	ТОО "МПК-Проект" г. Шымкент - 2020г.		

Геометрическая и монтажная схема металлической опоры МО-1

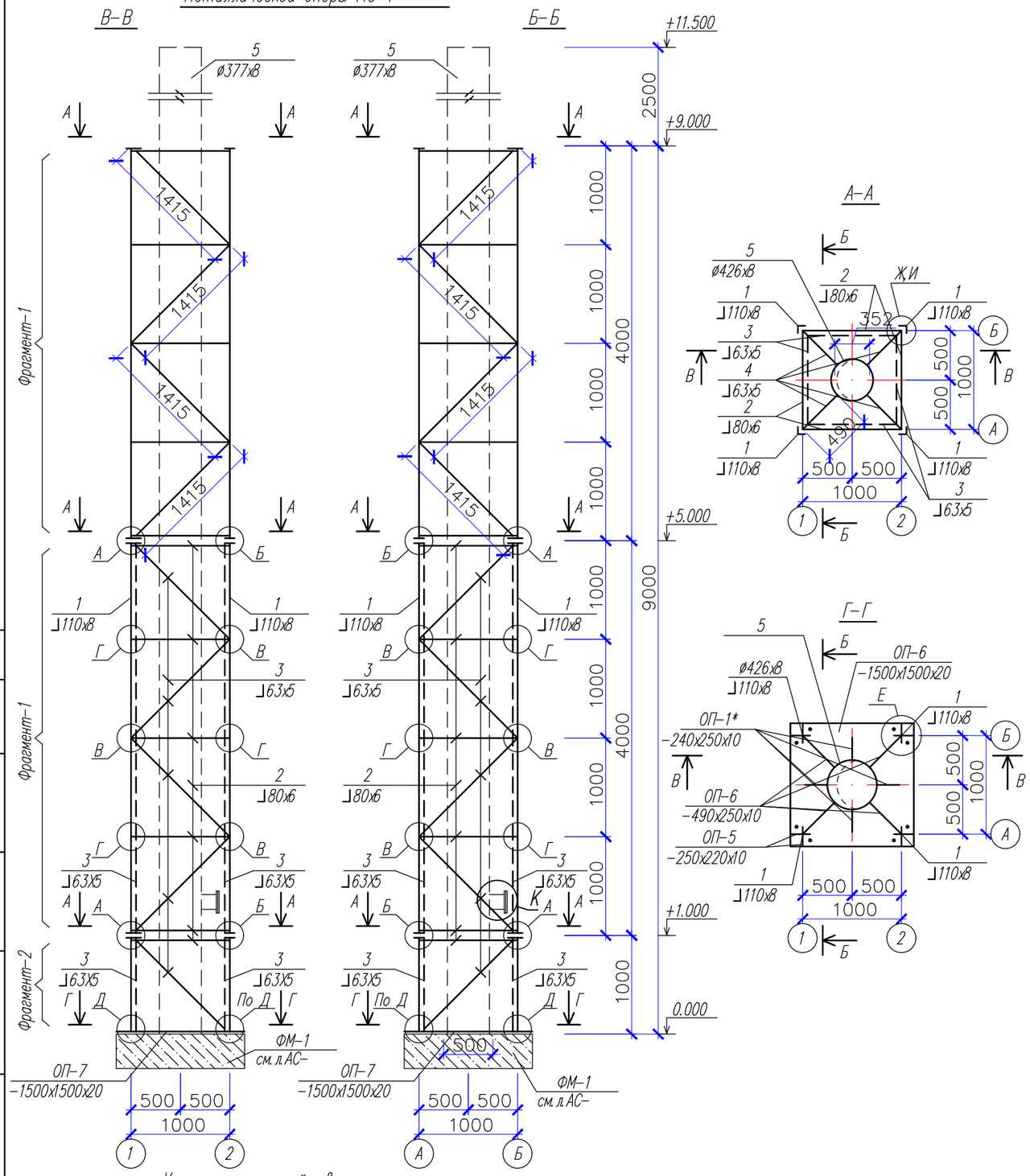

Указания по устройству опоры:

1. Металлоконструкции запроектированы в соответствии с требованиями СНиП 2.01.07-85* "Нагрузки и воздействия", НТП РК 03-01-1.1-2011 "Проектирование стальных конструкций. Часть 1-1. Общие правила для зданий", СП РК 2.01-101-2013 "Защита строительных конструкций от коррозии".
2. Соединение металлических элементов между собой производить ручной дуговой электросваркой, электродами типа Э-42 А по ГОСТ 9467-75*, при этом длину сварных швов принимать по длине контактных поверхностей стыкуемых элементов, высоту сварных швов по минимальной толщине свариваемых элементов, но не менее 5мм.
3. Все металл. конструкции окрасить эмалью ПФ-1126 в 2 слоя по грунту ГФ017 в 1 слой.
4. Данный лист смотреть совместно с листами КМ-73

Техническая спецификация стали

Поз.		ГОСТ, ТУ	Марка стали по ГОСТ 227772-88	Эскиз сечения	Наименование профиля		Кол.	Масса ед., кг	Прим-ечание
1		2	3	4	5		6	7	8
Фрагмент - 1	1	ГОСТ 8509-93	245	∟	L110х110х8	L=3980	4	53.7	215
	2	ГОСТ 8509-93	245	∟	L80х80х6	L=780	20	5.74	114.80
	3	ГОСТ 8509-93	245	∟	L63х63х5	L=1015	16	4.88	78.1
	4	ГОСТ 8509-93	245	∟	L63х63х5	L=760	20	3,66	73,20
	5	ГОСТ 8509-93	245	∟	L63х63х5	L=100	20	0,481	9,62
					Опорная пластина				
	ОП-1	ГОСТ 19903-74*	245	—	500х250х8		12	7,85	94,20
	ОП-2	ГОСТ 19903-74*	245	—	250х250х8		32	3,93	125,76
	ОП-3	ГОСТ 19903-74*	245	—	300х300х10		8	7,07	56,56
	ОП-4	ГОСТ 19903-74*	245	—	250х150х8		8	2,36	18,88
					Итого				786.12
Фрагмент - 2	1	ГОСТ 8509-93	245	∟	L110х110х8	L=970	4	13.1	52.4
	2	ГОСТ 8509-93	245	∟	L80х80х6	L=780	4	5.74	22.96
	3	ГОСТ 8509-93	245	∟	L63х63х5	L=1015	4	4.88	19.52
	4	ГОСТ 8509-93	245	∟	L63х63х5	L=760	4	3,66	14.64
	5	ГОСТ 8509-93	245	∟	L63х63х5	L=100	4	0,481	1.92
					Опорная пластина				
	ОП-1*	ГОСТ 19903-74*	245	—	240х250х10		4	4.71	18.84
	ОП-2	ГОСТ 19903-74*	245	—	250х250х8		16	3,93	62,88
	ОП-3	ГОСТ 19903-74*	245	—	300х300х10		4	7,07	28,28
	ОП-4	ГОСТ 19903-74*	245	—	250х150х8		4	2,36	9,44
	ОП-5	ГОСТ 19903-74*	245	—	250х220х10		8	4,32	34,56
	ОП-6	ГОСТ 19903-74*	245	—	490х250х10		4	9.61	38.44
	ОП-7	ГОСТ 19903-74*	245	—	1500х1500х20		1	353.25	353.25
	ОП-8	ГОСТ 19903-74*	245	—	120х120х20		8	2,26	18,08
					Итого				675.21

Изм.	Кол.уч	Лист	N док.	Подпись	Дата	30-2019-АС		
						"Реконструкция здания территориального центра социального обслуживания пенсионеров и инвалидов село Курмангазы, сельский округ Курмангазы, Курмангазинского района Атырауской области"		
ГИП		Тилеушов				Здания территориального центра социального обслуживания пенсионеров и инвалидов	Стадия	Лист	Листов
Проверил		Жамбаев					РП	72	
Разработал		Серикбаев				Геометрическая и монтажная схема металлической опоры МО-1. А-А Б-Б. В-В. Г-Г. Техническая спецификация стали	ТОО "МПК-Проект" г. Шымкент - 2020г.		
Н. Контр.		Сарсебаев							

Копировал Формат А3

Согласовано

Взам. инв. N

Подп. и дата

Инв. N подл.

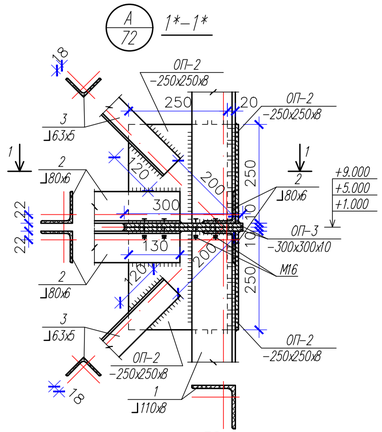

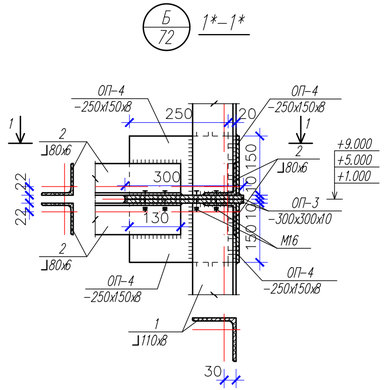

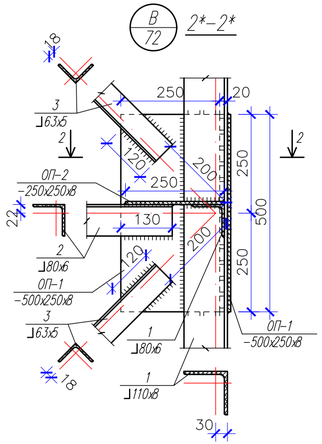

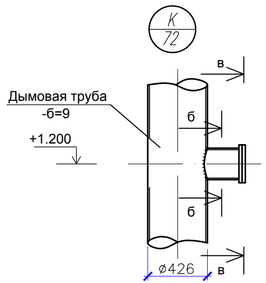

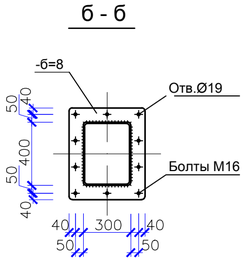

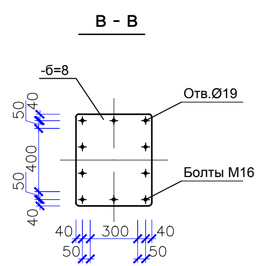

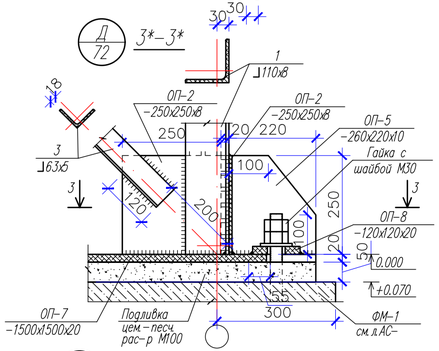

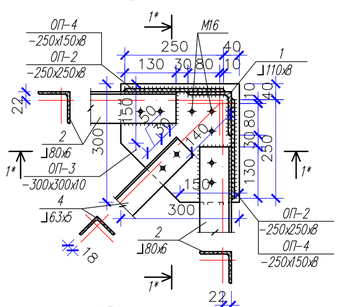

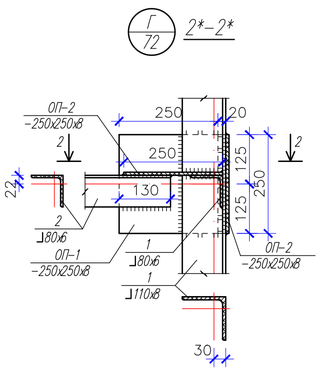

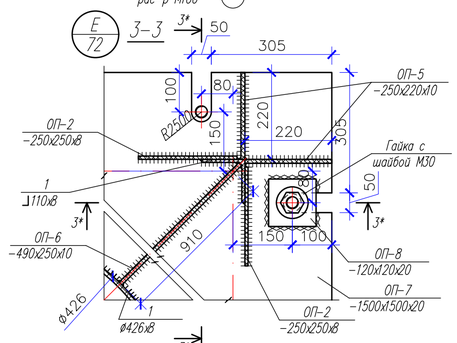

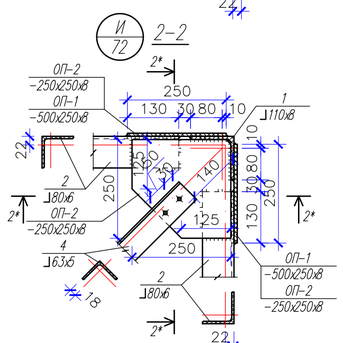

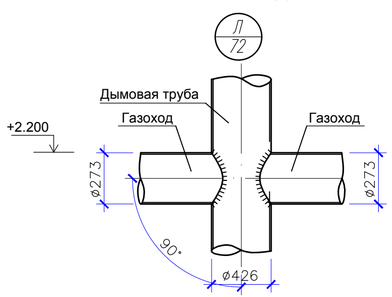

Спецификация конструктивных элементов

Марка Поз.	Обозначение	Наименование	Кол. шт.	Масса ед., кг.	Примеч.
		Металлической опоры МО–1	1		
Ф–1	данный л.КМ–	Фрагмент Ф–1	2	786.12	1572.24
Ф–2	данный л.КМ–	Фрагмент Ф–2	1	675.21	675.21
		Соединительные изделия			
М16	ГОСТ 7798–78*	Болт М16–8дх60.56	316	0.1516	47,906
	ГОСТ 5915–70*	Гайка М16–6Н5(S24)	316	0.0599	18,928
	ГОСТ 11371–78*	Шайба М16 12.01.08кп	632	0.0076	4,803

Изм.	Кол.уч	Лист	N док.	Подпись	Дата
ГИП		Тилеушов			
Проверил		Жамбаев			
Разработал		Серикбаев			
Н. Контр.		Сарсебаев			

30–2019–АС

"Реконструкция здания территориального центра социального обслуживания пенсионеров и инвалидов село Курманагазы,сельский округ Курманагазы, Курманазинского района Атырауской области"

Здания территориального центра социального обслуживания пенсионеров и инвалидов

Стадия	Лист	Листов
РП	73	

Узлы "А,Б,В,Г,Д,Е,Ж,И,К,Л" Сечение 1–1, 1*–1*, 2–2, 2*–2* 3–3, 3*–3*. Спецификация конструктивных элементов

ТОО "МПК–Проект" г. Шымкент – 2020г.

Согласовано

Взам. инв. N

Подп. и дата

Инв. N подл.

Копировал

Формат А4–3

Фундамент монолитный ФМ-3

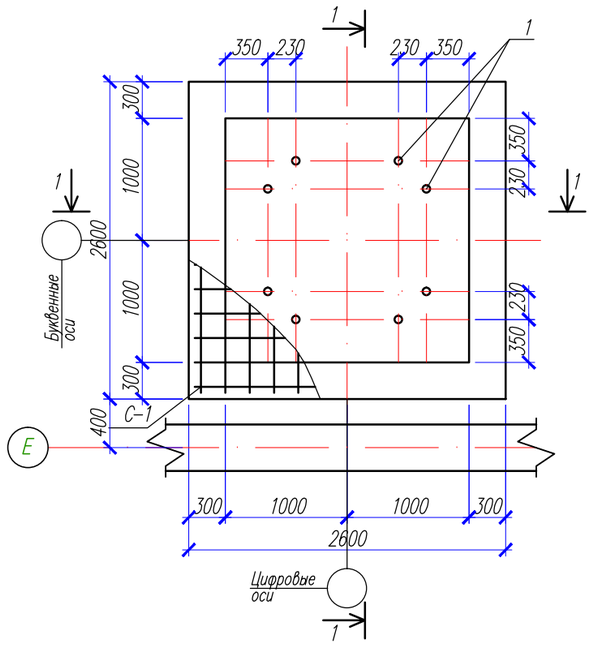

Сетка С-1

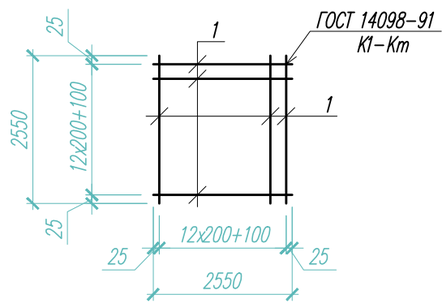

Сетка С-2

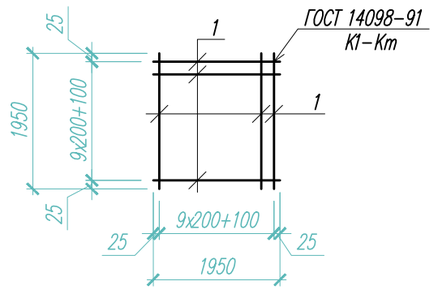

Разрез 1-1

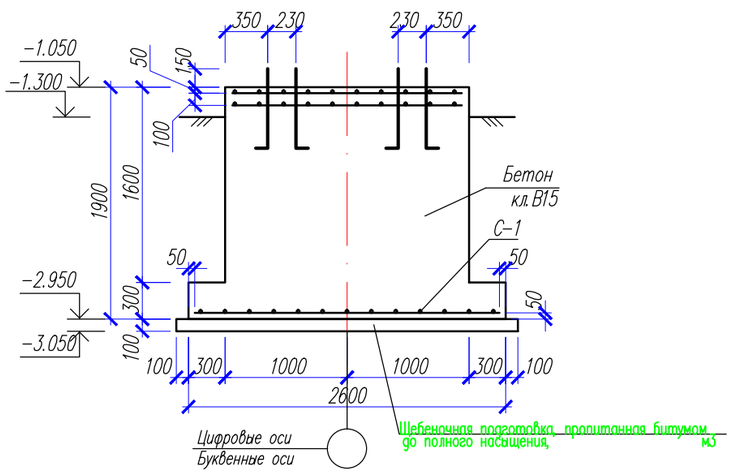

Спецификация элементов фундаментов

Марка поз.	Обозначение	Наименование	Кол	Масса ед.кг	Примеч.
		Фундамент монолитный ФМ-3	1		
С-1	данный лист	Сетка С-1	1	63.3	63.3
С-2	данный лист	Сетка С-2	2	38.1	76.20
		Бетон кл. В15 W4 сульфатостойки м3			8.44
		Щебеночная подготовка, пропитанная битумом до полного насыщения, м3			0.78
		Оклеечная гидроизоляция рубероидом в 2 слоя, м2			50.0
		Сетка С-1			
1	ГОСТ 5781-82*	ø12 А-III L=2550	28	2.26	63.3
		Сетка С-2			
1	ГОСТ 5781-82*	ø12 А-III L=1950	22	1.73	38.1

Примечание к плану покрытий

1. Бетонные и арматурные работы вести в соответствии с указаниями СН РК EN 1992-1-1:2004 "Проектирование железобетонных конструкций". СН РК 5.03-07-2013 "Несущие и ограждающие конструкции".
2. В связанных каркасах концы хомутов необходимо загибать вокруг стержня продольной арматуры и заводить внутрь бетонного ядра не менее, чем на 80мм.
3. Использование динамических нагрузок запрещается.
4. Перед установкой в опалубку отдельные стержни объединить в пространственные каркасы с помощью хомутов.
5. Арматуру монолитной плиты связать в каждом пересечении отожженной вязальной проволокой Ø4мм.
6. Снятие несущей опалубки производится после достижения бетоном 70% проектной прочности.

Данный лист смотреть с л.АС-72.

Согласовано

Взам. инв. N

Подп. и дата

Инв. N подл.

Изм.	Кол.уч	Лист	N док.	Подпись	Дата
ГИП		Тилеушов			
Проверил		Жамбаев			
Разработал		Серикбаев			
Н. Контр.		Сарсебаев			

30-2019-АС

"Реконструкция здания территориального центра социального обслуживания пенсионеров и инвалидов село Курмангазы, сельский округ Курмангазы, Курмангазинского района Атырауской области"

Здания территориального центра социального обслуживания пенсионеров и инвалидов	Стадия	Лист	Листов
	РП	74	
Фундамент монолитный ФМ-3 1-1, А-А Сетки С-1. Поз.3 Спецификация элементов фундаментов	ТОО "МПК-Проект" г. Шымкент - 2020г.		

Копировал

Формат А3

Спецификация конструктивных элементов

Марка поз.	Обозначение	Наименование	Кол. шт.	Масса ед.кг	Примеч. общ.расх.
		Вентшахта Вш-1	1		
С-1	ГОСТ 5336-80	Сетка 1-Р-20-2.0 ГОСТ 5336-80	0.35	2.66	0.93
	данный лист	Пояс обвязки, п.м.	2.5		
		Утеплитель-пеноплекс толщ. 20мм, м3	0.18		
	см. АС-	Зонт-1	1	28.37	28.37
		Вентшахта Вш-2	12		
С-1	ГОСТ 5336-80	Сетка 1-Р-20-2.0 ГОСТ 5336-80	0.35	2.66	0.93
	данный лист	Пояс обвязки, п.м.	2.12		
		Утеплитель-пеноплекс толщ. 20мм, м3	0.14		
	см. АС-	Зонт-1	1	28.37	28.37
		Вентшахта Вш-3	4		
С-1	ГОСТ 5336-80	Сетка 1-Р-20-2.0 ГОСТ 5336-80	0.35	2.66	0.93
	данный лист	Пояс обвязки, п.м.	1.4		
		Утеплитель-пеноплекс толщ. 20мм, м3	0.08		
	см. АС-	Зонт-2	1	22.40	22.40
		Пояс обвязки	п.м.		
1	ГОСТ 5781-91	Ø12 А-III L=1000	4	0,891	3,564
2	ГОСТ 5781-91	Ø6 А-I L=540	7	0,120	0,84
		Бетон кл. В15 м3			0,018

2.Наружные поверхности вентшахт оштукатурить.

Вентшахта Вш-1

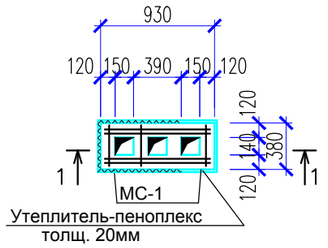

1-1

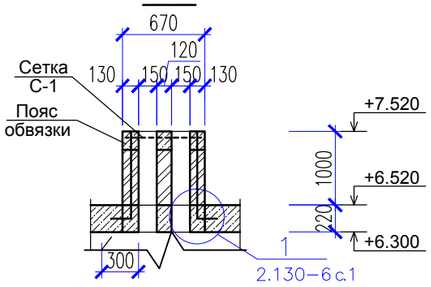

Вентшахта Вш-2

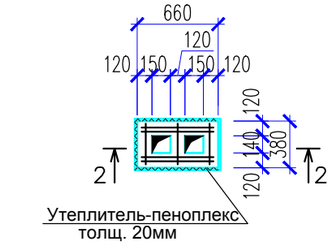

2-2

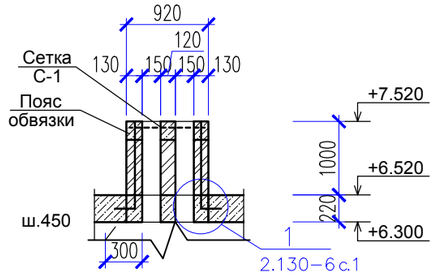

Вентшахта Вш-3

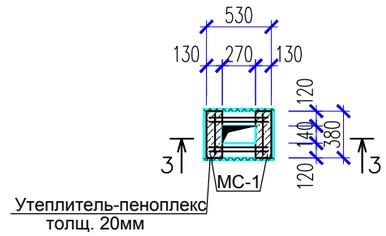

3-3

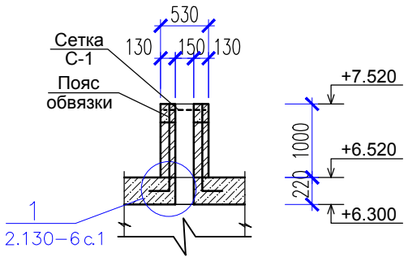

Пояс обвязки

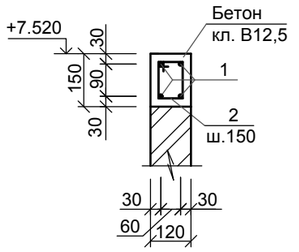

Поз.2

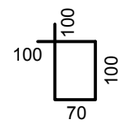

Изм.	Кол.уч	Лист	N док.	Подпись	Дата	30–2019–АС		
						"Реконструкция здания территориального центра социального обслуживания пенсионеров и инвалидов село Курмангазы, сельский округ Курмангазы, Курмангазинского района Атырауской области"		
ГИП		Тилеушов				Здания территориального центра социального обслуживания пенсионеров и инвалидов	Стадия: РП	Лист: 75 / Листов:
Проверил		Жамбаев						
Разработал		Серикбаев				Вентшахты Вш-1, Вш-2, Вш-3. Разрез 1-1-3-3. Пояс обвязки Спецификация конструктивных элементов	ТОО "МПК–Проект" г. Шымкент – 2020г.	
Н. Контр.		Сарсебаев						

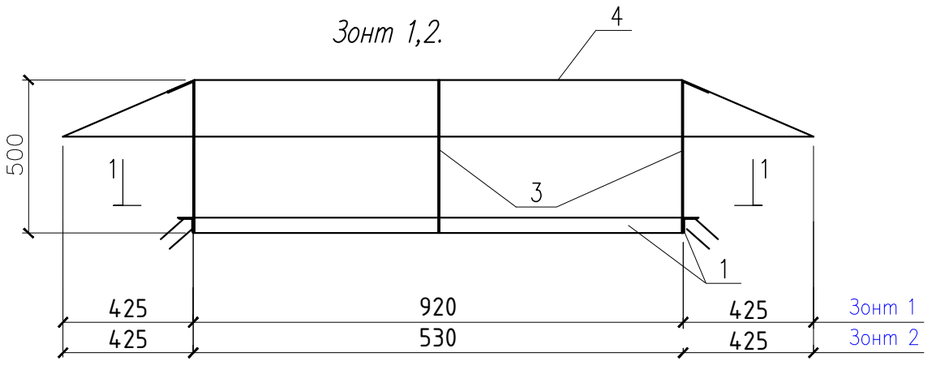

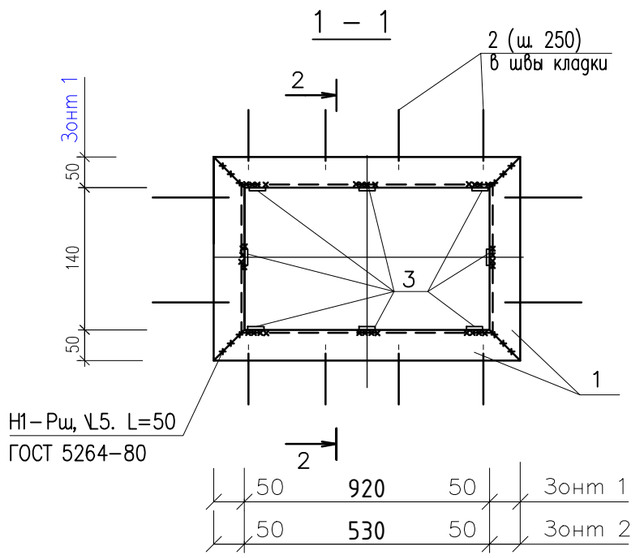

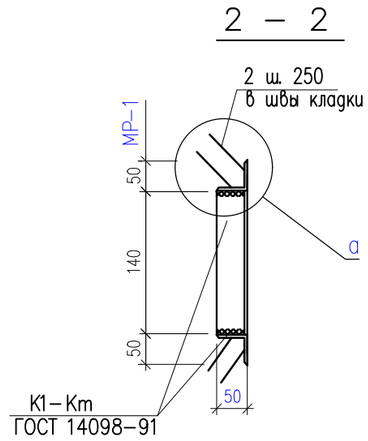

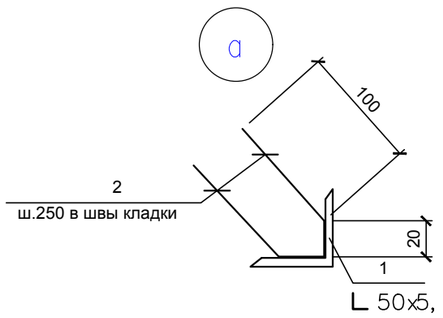

Спецификация конструктивных элементов

Марка поз.	Обозначение	Наименование	Кол	Масса ед.кг	Примеч.
		Зонт 1		28.37	
1	ГОСТ 8509-93	L50х5, ГОСТ 8509-93, п.м.	2.52	3.77 кг/м	9.5
2	ГОСТ 5781-91	⌀8AIII, ГОСТ 5781-91, L=240	4	0.10	0.4
3	ГОСТ 103-87	-5х50, ГОСТ 103-87, L=600	4	1.18	4.72
4	ГОСТ 19903-74	-1х990, ГОСТ 19903-74*, L=1770	1	13.75	13.75
		Зонт 2		22.40	
1	ГОСТ 8509-93	L50х5, ГОСТ 8509-93, п.м.	1.74	3.77 кг/м	6.56
2	ГОСТ 5781-91	⌀8AIII, ГОСТ 5781-91, L=240	4	0.10	0.4
3	ГОСТ 103-87	-5х50, ГОСТ 103-87, L=600	4	1.18	4.72
4	ГОСТ 19903-74	-1х990, ГОСТ 19903-74*, L=1380	1	10.72	10.72

1. Данный лист см. совместно с л. АС-74,75
2. Сварку производить электродами Э-42А по ГОСТ 9467-75*. Сварные соединения выполнять по ГОСТ 5264-80*.
3. Антикоррозийную защиту всех металлических элементов производить эмалью ПФ-115 по ГОСТ 6465-76 за 2 раза по грунтовке ГФ-021 по ГОСТ 25129-82.

Изм.	Кол.уч	Лист	N док.	Подпись	Дата	30–2019–АС			
						"Реконструкция здания территориального центра социального обслуживания пенсионеров и инвалидов село Курмангазы, сельский округ Курмангазы, Курмангазинского района Атырауской области"			
ГИП		Тилеушов				Здания территориального центра социального обслуживания пенсионеров и инвалидов	Стадия	Лист	Листов
Проверил		Жамбаев					РП	76	
Разработал		Серикбаев							
						Зонт–1,2. Спецификация конструктивных элементов	ТОО "МПК–Проект" г. Шымкент – 2020г.		
Н. Контр.		Сарсебаев							

План котлован

0,000 =–32.45

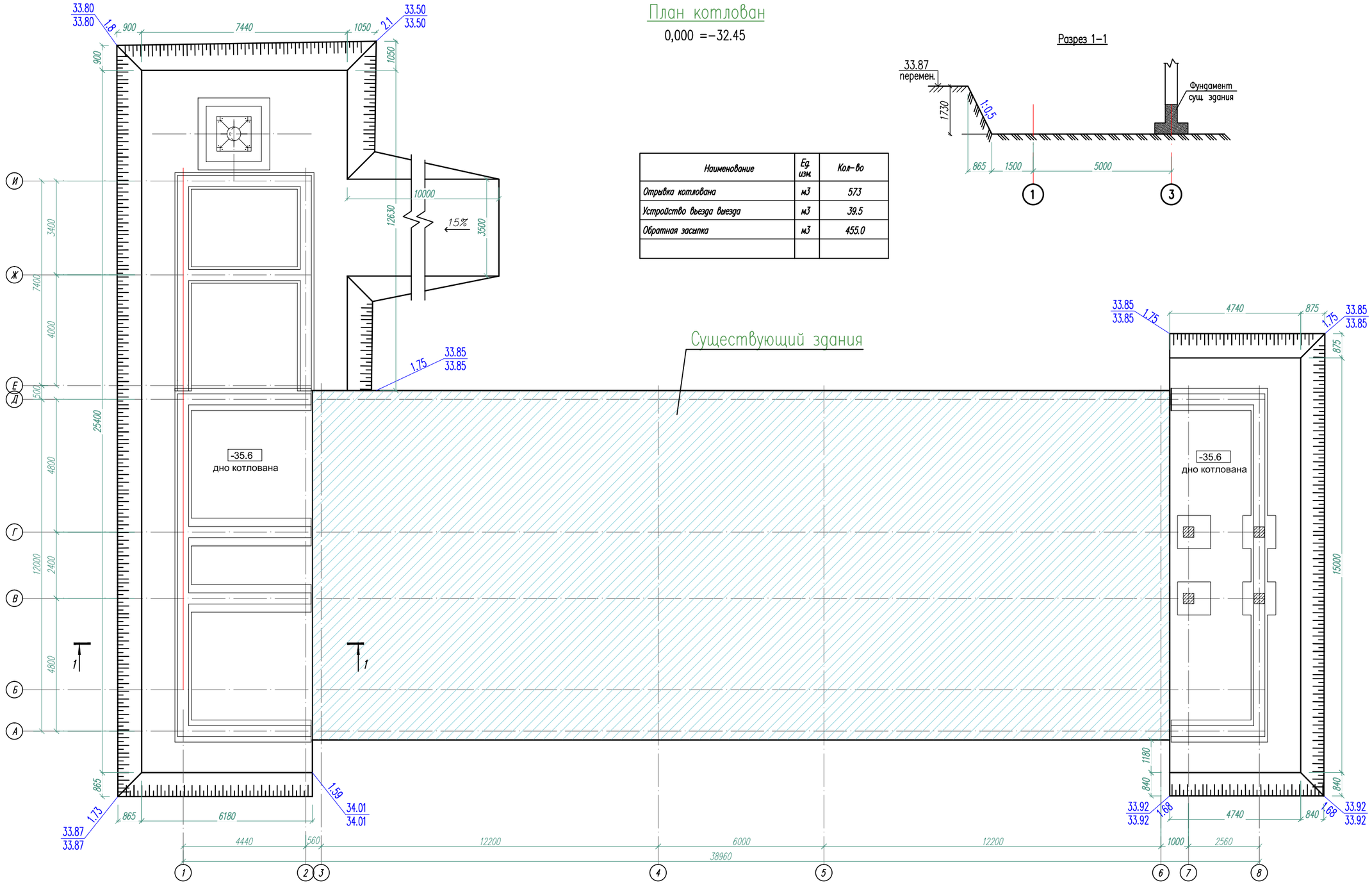

Разрез 1–1

Наименование	Ед. изм.	Кол–во
Отрывка котлована	м3	573
Устройство въезда выезда	м3	39.5
Обратная засыпка	м3	455.0

Общие указания к плану котлована

Котлован разработан на основании "Заключения об инженерно – геологических условиях" по объекту : ""Реконструкция здания территориального центра социального обслуживания пенсионеров и инвалидов село Курмангазы,сельский округ Курмангазы, Курмангазинского района Атырауской области" " ИП "Джакипбеков Ж. К." в январе месяце 2020 года согласно договора N149 от 12 декабря 2019 года с ТОО "МПК–Проект".

Инженерно – геологические и грунтовые условия площадки строительства приведены на листе "Общие данные ".

Посадку здания на местности производить согласно листа раздела ГП.

За относительную отметку 0.000 принят уровень чистого пола 1–го этажа здания, что соответствует абсолютной отметке –32,45 на местности.

Отметка дна котлована –35.6.

До устройства котлована необходимо очистить площадку от мусора и срезать растительный слой грунта.

Укатку основания выполнять согласно проекта производства работ с соблюдением требований СП РК 1.03–106–2012 "Охрана труда и техники безопасности в строительстве".

В Н И М А Н И Е !

1. При выполнении земляных работ не повредить сети, проходящие вблизи строящегося здания, для чего необходимо вызвать представителей организаций, эксплуатирующих эти сети.
2. Перед началом производства работ получить разрешение на строительство в ГАСК (Государственном архитектурно–строительном контроле).
3. Заключить договор на ведение авторского надзора.
4. Любые отклонения от проекта своевременно согласовывать с авторами проекта.
5. К строительным работам допускаются строительные организации, имеющие лицензию на право строительства в сейсмических районах.

Согласовано

Раздел ВК	Сарсебаев	
Раздел ЭС	Гисматулина	
Раздел ОВ	Жайлина	

Согласовано

Раздел ГП	Каныбеков	
Раздел ТХ	Ашурова	
Раздел ПС	Гисматулина	

Взам. инв.N	Подп. дата	Инв.N подл.

Изм.	Кол. уч.	Лист	№ док.	Подпис	Дата
ГИП		Тилеушов			02.20
Проверил		Жамбаев			02.20
Исполнил		Серикбаев			02.20
Н. контр.		Сарсебаев			02.20

30-2019-АС

"Реконструкция здания территориального центра социального обслуживания пенсионеров и инвалидов село Курмангазы,сельский округ Курмангазы, Курмангазинского района Атырауской области"

Здания обслуживания пенсионеров и инвалидов

Стадия	Лист	Листов
РП	33	

План котлован

ТОО "МПК-Проект" г. Шымкент - 2020г.

Копировал Формат А2