Түркістан облысы
«МПК-Проект» ЖШС

Туркестанская область
ТОО «МПК-Проект»

ГСЛ №13001017 от 28.01.2013 г.

г. Шымкент, ул. Тамерлановское шоссе б/н, РНН 582100242271, БИН 050140010009
ИИК KZ436017291000003082, АО «Народный Банк Казахстана» БИК HSBKKZKX, тел./факс: 8 /7252/ 98-40-39
эл. почта: toompkproekt@mail.ru

Заказ: 30-2019
Заказчик: ГУ «Отдел строительства, архитектуры и градостроительства Курмангазинского района Атырауской области»

РАБОЧИЙ ПРОЕКТ

«Реконструкция здания территориального центра социального обслуживания пенсионеров и инвалидов в селе Курмангазы, сельского округа Курмангазы, Курмангазинского района Атырауской области»

Альбом VI.II

Территориальный центр социального обслуживания

Пожарная сигнализация.

г. Шымкент - 2020 г.

Түркістан облысы
«МПК-Проект» ЖШС

Туркестанская область
ТОО «МПК-Проект»

ГСЛ №13001017 от 28.01.2013 г.

г. Шымкент, ул. Тамерлановское шоссе б/н, РНН 582100242271, БИН 050140010009
ИИК KZ436017291000003082, АО «Народный Банк Казахстана» БИК HSBKKZKX, тел./факс: 8 /7252/ 98-40-39
эл. почта: toompkproekt@mail.ru

Заказ: 30-2019
Заказчик: ГУ «Отдел строительства, архитектуры и градостроительства Курмангазинского района Атырауской области»

РАБОЧИЙ ПРОЕКТ

«Реконструкция здания территориального центра социального обслуживания пенсионеров и инвалидов в селе Курмангазы, сельского округа Курмангазы, Курмангазинского района Атырауской области»

Альбом VI.II

Территориальный центр социального обслуживания

Пожарная сигнализация.

Директор: **Жамбаев А.**

ГИП: **Тилеушов Ж.**

г. Шымкент - 2020 г.

ВЕДОМОСТЬ РАБОЧИХ ЧЕРТЕЖЕЙ МАРКИ АПС и СОУЭ.

Лист	Наименование	Примечание
1	Общие данные.	
2	Схема расположения устройств пожарной сигнализации	
3	План сети пожарной сигнализации 1 этажа	
4	План сети пожарной сигнализации 2 этажа	
5	План сети оповещения о пожаре 1 этажа	
6	План сети оповещения о пожаре 2 этажа	

ВЕДОМОСТЬ ССЫЛОЧНЫХ И ПРИЛАГАЕМЫХ ДОКУМЕНТОВ.

Обозначение	Наименование	Примечание
	ССЫЛОЧНЫЕ ДОКУМЕНТЫ	
РД 78.36.002-2010	Технические средства систем безопасности	
	объектов. Обозначения условные графические	
	элементов технических средств охраны систем	
	контроля и управления доступом, систем	
	охранного телевидения	
	ПРИЛАГАЕМЫЕ ДОКУМЕНТЫ.	
30-2019-ПС.СО	Спецификация оборудования, изделий и материалов	

ОСНОВНЫЕ ПОКАЗАТЕЛИ ПРОЕКТА

Наименование	Показатель
Категория электроснабжения	I
Прибор пожарной сигнализации	Гранит-15
Количество дымовых датчиков	105 шт
Количество ручных извещателей	5 шт
Протяженность линии пожарной сигнализации	470 м
Количество громкоговорителей	32 шт
Протяженность линии оповещения о пожаре	197 м

ОБЩИЕ УКАЗАНИЯ

Разработка рабочей документации автоматической пожарной сигнализации и системы оповещения о пожаре выполнена на основании технического задания на проектирование, архитектурно-планировочных решений и в соответствии с требованиями

ПУЭ РК Правила устройства электроустановок, 2015г;

СН РК 2.02-11-2002* Нормы оборудования зданий, помещений и сооружений системами автоматической пожарной сигнализации, автоматическими установками пожаротушения и оповещения людей о пожаре;

СН РК 2.02-102-2014 Пожарная автоматика зданий и сооружений..

В соответствии с требованиями нормативных документов, здание оснащается системой автоматической пожарной сигнализации.

Система пожарной сигнализации рассчитана на непрерывную, круглосуточную работу и предназначена для своевременного обнаружения очага возгорания, оповещения об этом.

Средствами пожарной сигнализации оборудуются все помещения здания предусмотренные требованиями СН РК 2.02-11-2002*.

Сигнал о пожаре осуществляется от автоматических пожарных извещателей дымовых типа ИП 212-45 и ручных пожарных извещателей типа ИПР 513-10.

Автоматические пожарные извещатели устанавливаются на потолке в соответствии с нормами СНиП РК 2.02-102-2014:

-дымовые -не более 4,5м от стен и 9м между извещателями;

-не менее 0.5м от осветительных ламп.

В каждом защищаемом помещении установлено не менее 2-х пожарных извещателей. На путях эвакуации, на стенах, устанавливаются пожарные извещатели ручного действия типа ИПР 513-10.

Прибор ППКОП "Гранит-15" устанавливается на 1 этаже. Для оповещения о пожаре предусматривается установка оптико-звукового устройства типа "Бия-С" снаружи здания, подключенная кабелем марки ВВГнг-0,66 в ПВХ трубе. Звуковые оповещатели типа "Маяк-12КП" установлены внутри здания и подключены проводом марки ПРППМ 2х1.2мм в ПВХ трубе . Высота установки - 2м от уровня пола.

Пожарные извещатели ручного действия типа устанавливаются на путях эвакуации, на стенах и подключены к прибору отдельным шлейфом. Высота установки – 1,5 м от уровня пола.

Проектом предусмотрена система оповещения 2-го типа (звуковое оповещение) в соответствии с СН РК 2.02-11-2002*.

Оповещение о пожаре осуществляется от звуковых оповещателей типа Маяк-12КП.

Прибором осуществляются отключения вентиляции при пожаре. Кабель КВВГ 4х1.5 для отключения вентиляции при пожаре прокладывается по стене скрыто в ПВХ трубе диаметром 16мм под слоем штукатурки.

Шлейфы пожарной сигнализации выполняются проводами с медными жилами КПСВВ 1х2х0.5, с укладкой их по потолкам и стенам в кабель-канале.

Подключение оборудования выполнить согласно документации предприятий-изготовителей.

Рабочий проект: «Реконструкция здания территориального центра социального обслуживания пенсионеров и инвалидов село Курмангазы,сельский округ Курмангазы, Курмангазинского района Атырауской области» разработан в соответствии с действующими на территории Республики Казахстан, нормами и правилами и предусматривает мероприятия, обеспечивающие взрыво-пожаробезопасность и исключающие вредные воздействия на окружающую среду и воздушный бассейн, а так же предупреждающие чрезвычайные ситуации природного и техногенного характера.

Гл. инженер проекта Тилеушов

Согласовано	
Раздел ВК	Сарсебаев
Раздел АС	Серикбаев
Раздел ОВ	Комаров
Раздел ВК	Джусупбаев
Раздел ТХ	Шишло
Раздел НСС	Усенбекова

Взам. инв.N | Подп. дата | Инв.N подл.

Изм.	Кол. уч.	Лист	№ док.	Подпис	Дата	30-2019-ПС		
						"Реконструкция здания территориального центра социального обслуживания пенсионеров и инвалидов село Курмангазы,сельский округ Курмангазы, Курмангазинского района Атырауской области"		
ГИП		Тилеушов			11.20	Здание обслуживания пенсионеров и инвалидов	Стадия: РП	Лист: 1 / Листов: 6
Проверил		Жамбаев			11.20			
Исполнил		Гисматулина			11.20	Общие данные	ТОО "МПК-Проект" г. Шымкент - 2020г.	
Н. контр.		Сарсебаев			11.20			

Формат А3

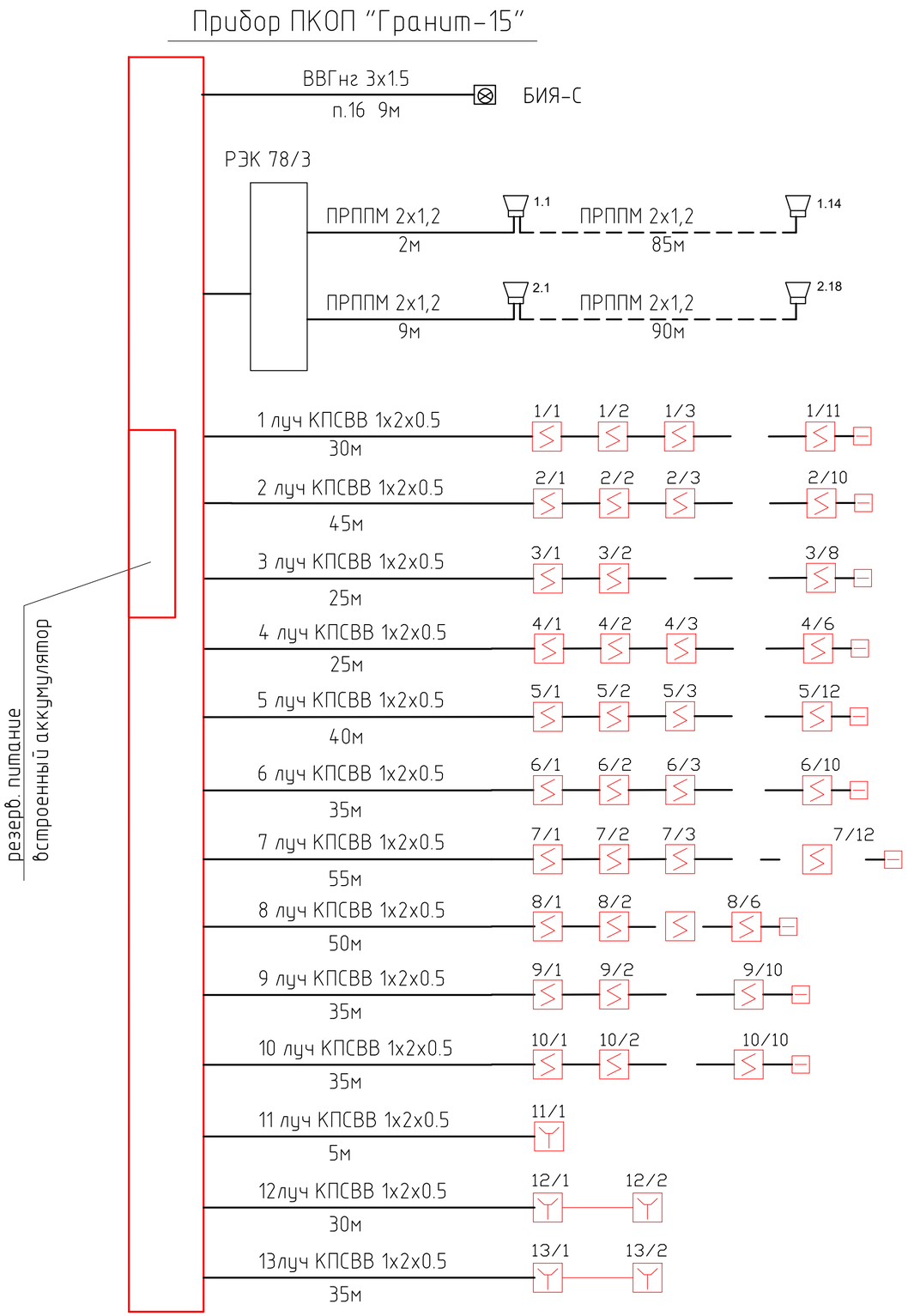

Взам. инв. N

Подпись и дата

Инв. N подл.

Изм.	Кол. уч.	Лист	№ док.	Подпис	Дата
ГИП		Тилеушов			11.20
Проверил		Жамбаев			11.20
Исполнил		Гисматулина			11.20
Н. контр.		Сарсебаев			11.20

30-2019-ПС

"Реконструкция здания территориального центра социального обслуживания пенсионеров и инвалидов село Курмангазы,сельский округ Курмангазы, Курмангазинского района Атырауской области"

Здание обслуживания пенсионеров и инвалидов

Стадия	Лист	Листов
РП	2	

Схема расположения устройств пожарной сигнализации

ТОО "МПК-Проект"
г. Шымкент - 2020г.

Формат А2

План 1 этажа

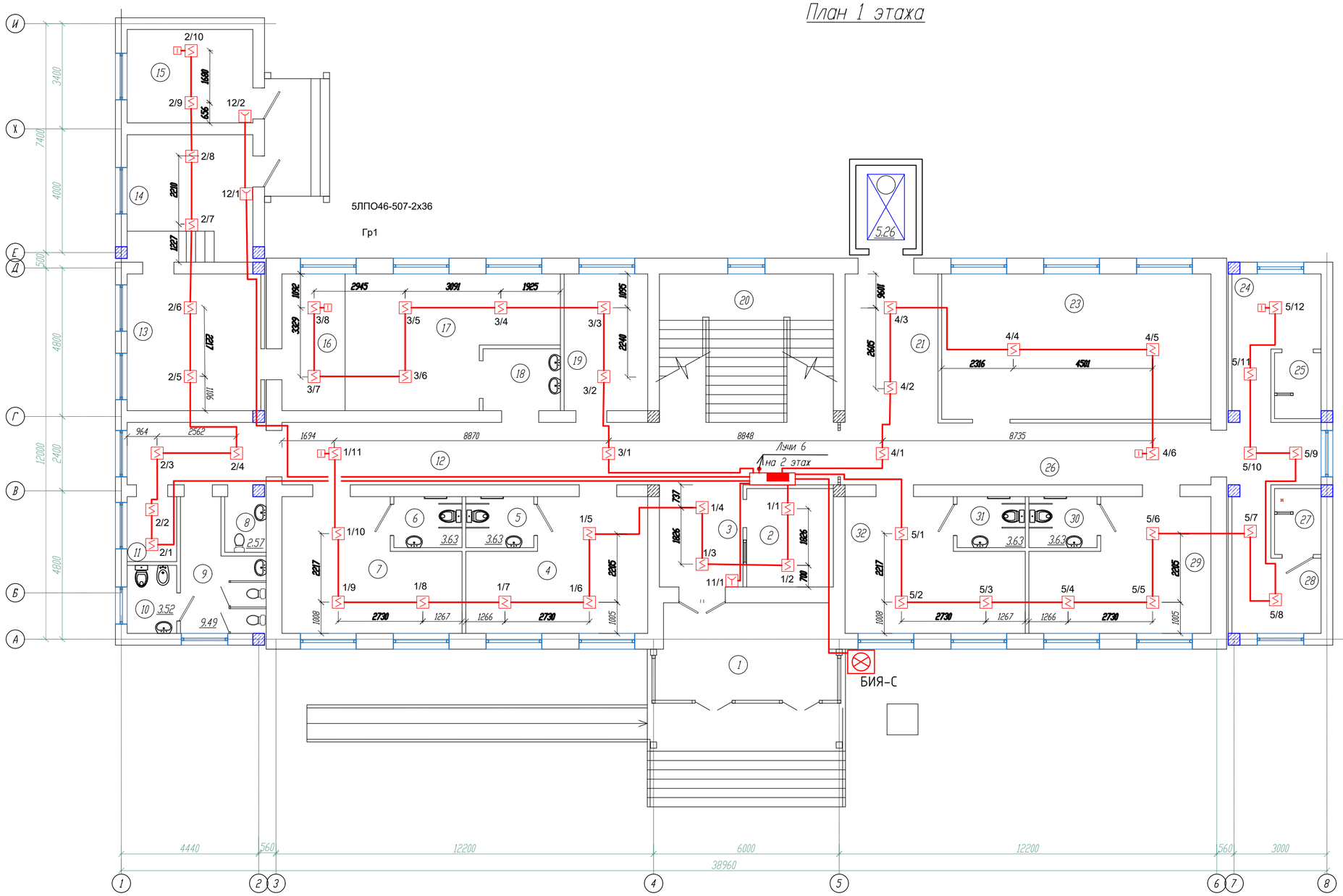

Экспликация помещений

Номер по проекту	Наименование	Площадь м2	Примеч.
1	Тамбур	17.75	
2	Приемная-регистратура	8.90	
3	Вестибюль	9.29	
4	Спальная комната на 4-х мест для детей	22.11	
5	Санузел	3.63	
6	Санузел	3.63	
7	Спальная комната на 4-х мест для детей	21.85	
8	Санузел для персонала (мужской)	2.57	
9	Санузел для персонала (женский)	9.49	
10	Помещение личной гигиены женщин	3.52	
11	Помещение уборочного инвентаря	3.55	
12	Коридор	46.13	
13	Кухня	19.29	
14	Склад	16.92	
15	Топочная	12.45	
16	Раздаточная	9.27	
17	Столовая на 8 мест	25.21	
18	Умывальная	5.23	
19	Кабинет соц. работника	12.12	
20	Лестничная клетка	26.98	
21	Лифтовый холл	14.92	
22	Лифт	5.26	
23	Спортзал	40.89	
24	Раздевалка женская	9.89	
25	Душевая	3.20	
26	Коридор	30.87	
27	Душевая	3.20	
28	Раздевалка мужская	9.89	
29	Спальная комната на 4-х мест для детей	22.11	
30	Санузел	3.63	
31	Санузел	3.63	
32	Спальная комната на 4-х мест для детей	21.85	
	Итого	449.23	

Согласовано		
Раздел ВК	Сарсебаев	
Раздел ЭС	Гисматулина	
Раздел ОВ	Жайлина	

Согласовано		
Раздел ГП	Каныбеков	
Раздел ТХ	Ашурова	
Раздел ПС	Гисматулина	

Взам. инв.N | Подп. дата | Инв.N подл.

Изм.	Кол. уч.	Лист	№ док.	Подпис	Дата
ГИП		Тилеушов			11.20
Проверил		Жамбаев			11.20
Исполнил		Гисматулина			11.20
Н. контр.		Сарсебаев			11.20

30-2019-ПС

"Реконструкция здания территориального центра социального обслуживания пенсионеров и инвалидов село Курмангазы,сельский округ Курмангазы, Курмангазинского района Атырауской области"

Здание обслуживания пенсионеров и инвалидов

Стадия	Лист	Листов
РП	3	

План сети пожарной сигнализации 1 этажа

ТОО "МПК-Проект" г. Шымкент - 2020г.

Копировал | Формат А2

План 2 этажа

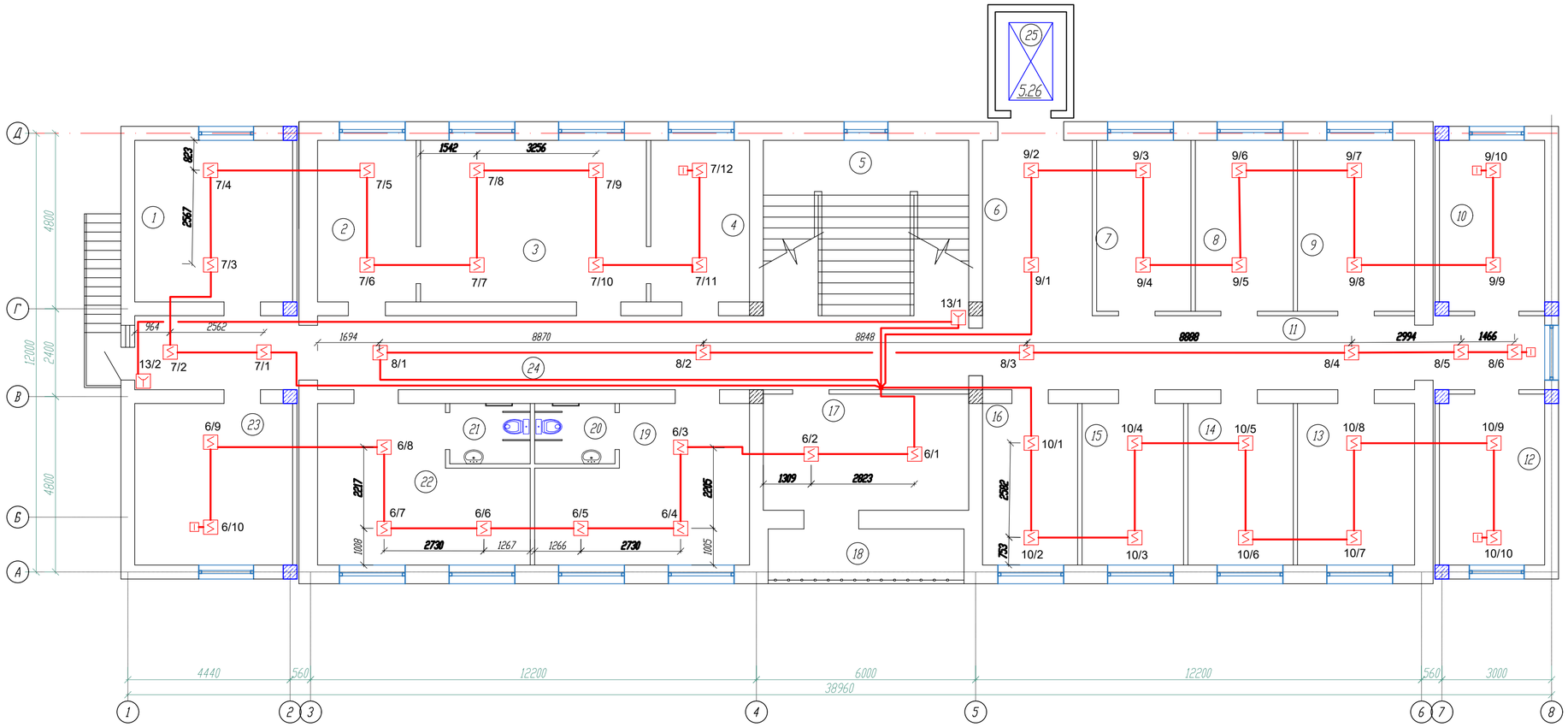

Экспликация помещений

Номер по проекту	Наименование	Площадь м2	Примеч.
1	Комната трудотерапии	19.28	
2	Кабинет врача-терапевта	12.13	
3	Процедурная	27.55	
4	Кабинет врача-педиатра	12.12	
5	Лестничная клетка	26.98	
6	Лифтовый холл	14.92	
7	Кабинет дефектолога	12.07	
8	Кабинет логопеда	12.54	
9	Кабинет психолога	14.98	
10	Кабинет для индивидуальных занятий	13.41	
11	Коридор	31.05	
12	Кабинет для индивидуальных занятий	13.41	
13	Кабинет бухгалтера	14.33	
14	Кабинет директора	12.92	
15	Кабинет юриста	12.48	
16	Кабинет заместителя директора	11.68	
17	Комната отдыха	18.25	
18	Балкон	8.04	
19	Спальная комната на 3 места для взрослых	22.11	
20	Санузел	3.63	
21	Санузел	3.63	
22	Спальная комната на 3 места для взрослых	21.85	
23	Кабинет для занятий	19.28	
24	Коридор	45.83	
25	Лифт	5.26	
	Итого	409.73	

Согласовано

Раздел ВК	Сарсебаев	
Раздел ЭС	Гисматулина	
Раздел ОВ	Жайпина	

Согласовано

Раздел ГП	Каныбеков	
Раздел ТХ	Ашурова	
Раздел ПС	Гисматулина	

Взам. инв.N

Подп. дата

Инв.N подл.

Изм.	Кол. уч.	Лист	№ док.	Подпис	Дата
ГИП		Тилеушов			11.20
Проверил		Жамбаев			11.20
Исполнил		Гисматулина			11.20
Н. контр.		Сарсебаев			11.20

30-2019-ПС

"Реконструкция здания территориального центра социального обслуживания пенсионеров и инвалидов село Курмангазы,сельский округ Курмангазы, Курмангазинского района Атырауской области"

Здание обслуживания пенсионеров и инвалидов

Стадия	Лист	Листов
РП	4	

План сети пожарной сигнализации 2 этажа

ТОО "МПК-Проект" г. Шымкент - 2020г.

Копировал

Формат А2

План 1 этажа

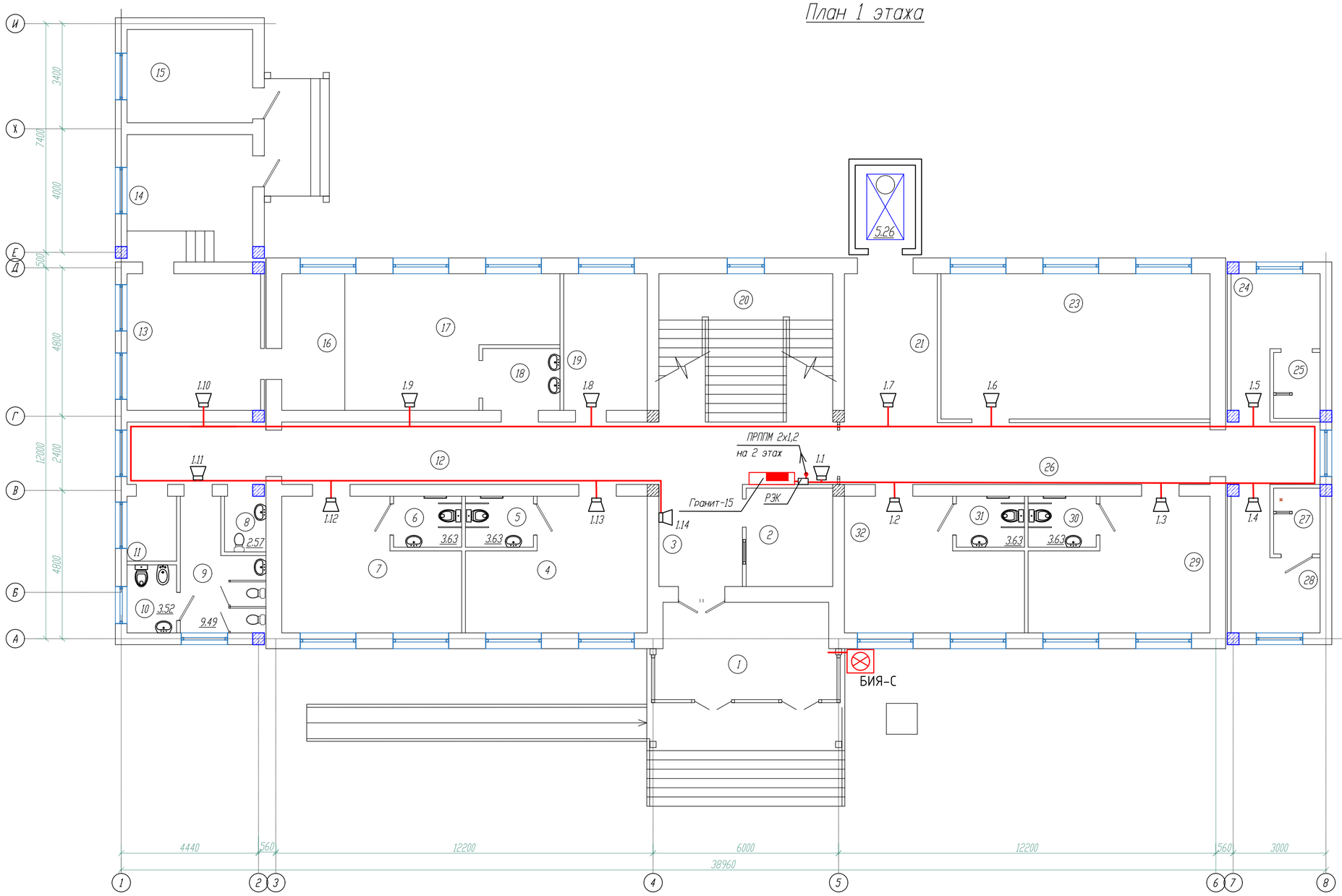

Экспликация помещений

Номер по проекту	Наименование	Площадь м2	Примеч.
1	Тамбур	17.75	
2	Приемная-регистратура	8.90	
3	Вестибюль	9.29	
4	Спальная комната на 4-х мест для детей	22.11	
5	Санузел	3.63	
6	Санузел	3.63	
7	Спальная комната на 4-х мест для детей	21.85	
8	Санузел для персонала (мужской)	2.57	
9	Санузел для персонала (женский)	9.49	
10	Помещение личной гигиены женщин	3.52	
11	Помещение уборочного инвентаря	3.55	
12	Коридор	46.13	
13	Кухня	19.29	
14	Склад	16.92	
15	Топочная	12.45	
16	Раздаточная	9.27	
17	Столовая на 8 мест	25.21	
18	Умывальная	5.23	
19	Кабинет соц. работника	12.12	
20	Лестничная клетка	26.98	
21	Лифтовый холл	14.92	
22	Лифт	5.26	
23	Спортзал	40.89	
24	Раздевалка женская	9.89	
25	Душевая	3.20	
26	Коридор	30.87	
27	Душевая	3.20	
28	Раздевалка мужская	9.89	
29	Спальная комната на 4-х мест для детей	22.11	
30	Санузел	3.63	
31	Санузел	3.63	
32	Спальная комната на 4-х мест для детей	21.85	
	Итого	449.23	

Согласовано

Раздел ВК	Сарсебаев	
Раздел ЭС	Гисматулина	
Раздел ОВ	Жайлина	

Согласовано

Раздел ГП	Каныбеков	
Раздел ТХ	Ашурова	
Раздел ПС	Гисматулина	

Взам. инв.N

Подп. дата

Инв.N подп.

Изм.	Кол. уч.	Лист	№ док.	Подпис	Дата
ГИП		Тилеушов			11.20
Проверил		Жамбаев			11.20
Исполнил		Гисматулина			11.20
Н. контр.		Сарсебаев			11.20

30-2019-ПС

"Реконструкция здания территориального центра социального обслуживания пенсионеров и инвалидов село Курмангазы,сельский округ Курмангазы, Курмангазинского района Атырауской области"

Здание обслуживания пенсионеров и инвалидов

Стадия	Лист	Листов
РП	5	

План сети оповещения о пожаре 1 этажа

ТОО "МПК-Проект" г. Шымкент - 2020г.

Копировал

Формат А2

План 2 этажа

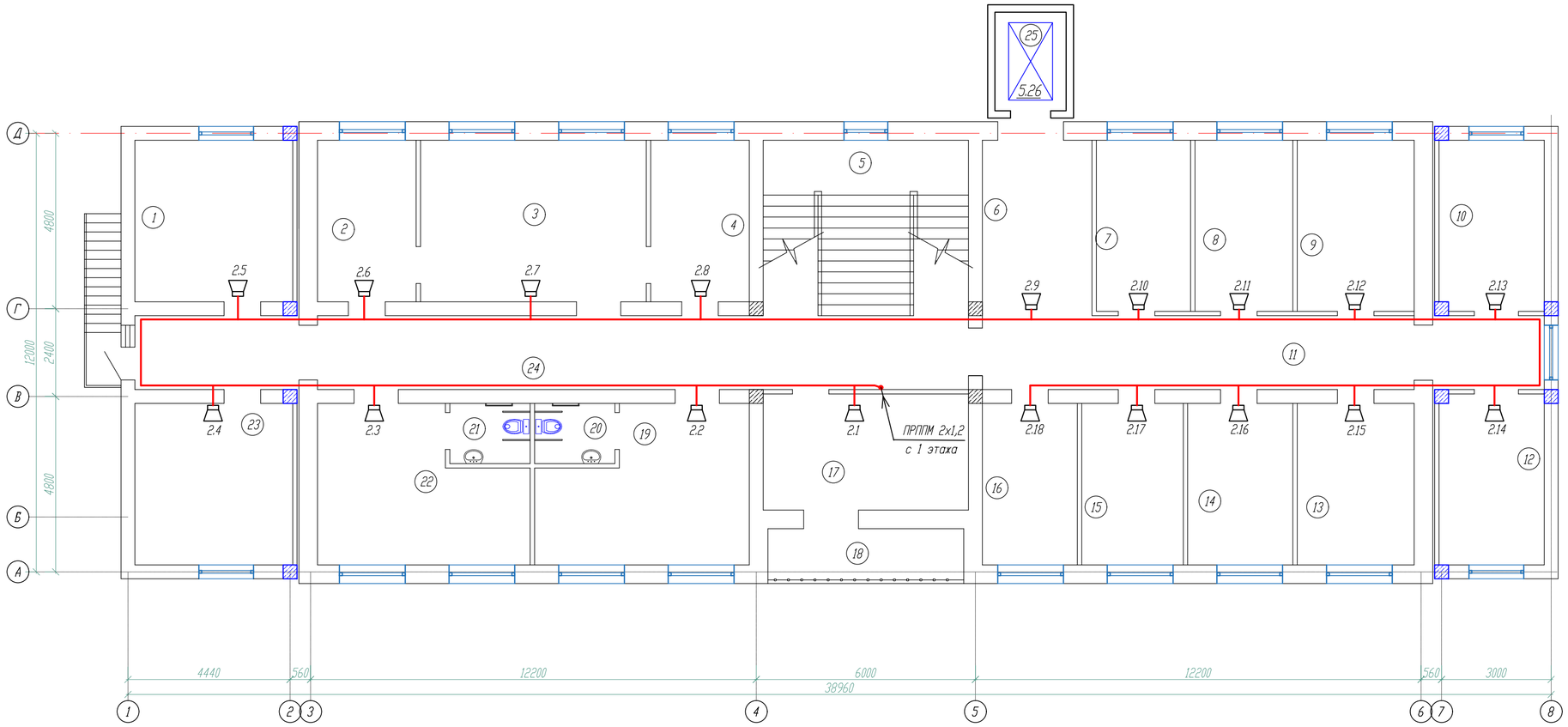

Экспликация помещений

Номер по проекту	Наименование	Площадь м2	Примеч.
1	Комната трудотерапии	19.28	
2	Кабинет врача-терапевта	12.13	
3	Процедурная	27.55	
4	Кабинет врача-педиатра	12.12	
5	Лестничная клетка	26.98	
6	Лифтовый холл	14.92	
7	Кабинет дефектолога	12.07	
8	Кабинет логопеда	12.54	
9	Кабинет психолога	14.98	
10	Кабинет для индивидуальных занятий	13.41	
11	Коридор	31.05	
12	Кабинет для индивидуальных занятий	13.41	
13	Кабинет бухгалтера	14.33	
14	Кабинет директора	12.92	
15	Кабинет юриста	12.48	
16	Кабинет заместителя директора	11.68	
17	Комната отдыха	18.25	
18	Балкон	8.04	
19	Спальная комната на 3 места для взрослых	22.11	
20	Санузел	3.63	
21	Санузел	3.63	
22	Спальная комната на 3 места для взрослых	21.85	
23	Кабинет для занятий	19.28	
24	Коридор	45.83	
25	Лифт	5.26	
	Итого	409.73	

Согласовано		
Раздел ВК	Сарсебаев	
Раздел ЭС	Гисматулина	
Раздел ОВ	Жайпина	

Согласовано		
Раздел ГП	Каныбеков	
Раздел ТХ	Ашурова	
Раздел ПС	Гисматулина	

Инв.N подл.	Подп. дата	Взам. инв.N

Изм.	Кол. уч	Лист	№ док.	Подпис	Дата
ГИП		Тилеушов			11.20
Проверил		Жамбаев			11.20
Исполнил		Гисматулина			11.20
Н. контр.		Сарсебаев			11.20

30-2019-ПС

"Реконструкция здания территориального центра социального обслуживания пенсионеров и инвалидов село Курмангазы,сельский округ Курмангазы, Курмангазинского района Атырауской области"

Здание обслуживания пенсионеров и инвалидов

Стадия	Лист	Листов
РП	6	

План сети оповещения о пожаре 2 этажа

ТОО "МПК-Проект"
г. Шымкент - 2020г.

Копировал

Формат А2

Позиция.	Наименование и техническая характеристика	Тип,марка обозначение документа опросного листа	Код оборудования изделия,	Поставщик	Единица измерения	Количество.	Масса единицы. кг.	Примечание
1	2	3	4	5	6	7	8	9
1	Прибор приемно-контрольный охранно-пожарный,	Гранит-15		ТД "Дозор" РК г.Павлодар	шт	1		
	напряжение на входе 17В, суммарная нагрузка на шлейфе							
	1.5мА, мощность 20ВА							
2	Аккумуляторная батарея напряжение 12В, емкость 7А/ч	АКБ 7А/ч		Китай	шт	1		
	число элементов - 6, 10-часовой разряд							
3	Извещатель пожарный дымовой оптико-электронный	ИП-212-141		ТД "Дозор" РК г.Павлодар	шт	105		+10% запаса
	(2-хпроводной), питание 9.0-30В, ток потребления							
	в дежурном режиме 0.04мА, IP30							
4	Резистор 6,1 кОм+-5%	МЛТ-0,5			шт.	15		+10% запаса
5	Кабель для пожарной сигнализации с двумя медными	КСВВнг(А)-LS			м.	470		+6% запаса
	однопроволочными жилами сеч. 1х2х0.5мм в ПВХ изоляции							

Изм.	Кол. уч	Лист	№ док.	Подпис	Дата	30-2019-ПС.СО		
						"Реконструкция здания территориального центра социального обслуживания пенсионеров и инвалидов село Курмангазы,сельский округ Курмангазы, Курмангазинского района Атырауской области"		
ГИП		Тилеушов			11.20	Здание обслуживания пенсионеров и инвалидов	Стадия	Лист	Листов
Проверил		Жамбаев			11.20		РП	1	2
Исполнил		Гисматулина			11.20	Спецификация оборудования, изделий и материалов	ТОО "МПК-Проект" г. Шымкент - 2020г.		
Н. контр.		Сарсебаев			11.20				

Позиция.	Наименование и техническая характеристика	Тип,марка обозначение документа опросного листа	Код оборудования изделия,	Поставщик	Единица измерения	Количество.	Масса единицы. кг.	Примечание
1	2	3	4	5	6	7	8	9
	Оповещение о пожаре							
1	Извещатель пожарный ручной с кнопкой, питание 9-30В,	ИПР 513-10		ТД "Дозор" РК г.Павлодар	шт	6		+10% запаса
	ток потребления в дежурном режиме 0.05мА, IP41							
2	Реле промежуточное, 24В, 4 откр.контакта	РЭК78/3			шт	1		
3	Оповещатель охранно-пожарный, звуковой, 12В,	Маяк12-КП		ТД "Дозор" РК г.Павлодар	шт	32		
	ток 20мА, 105дб							
4	Кабель парной скрутки с медными однопровлочными жила-	ПРППМ 2х1,2		ОАО "Казэлектро-кабель"	м.	197		с 6% запаса
	ми сеч. 1х2х0.5мм							
5	Устройство оптико - звуковое, модель 1/2, IP54	БИЯ-С		"Сибирский арсенал" Россия	шт.	1		
6	Кабель силовой с медными жилами, сеч. 3х1.5мм2	ВВГнг-0.66		ОАО "Казэлектро-кабель"	м.	10		с 6% запаса
7	Труба ПВХ Дн=16мм.	ГОСТ50827-95		ТПК "Электрокомплект"	м.	207		
	Кабельные каналы							
1	*Кабельный канал 16х16мм*			ТПК "Электрокомплект"	*м*	*470*		
2	*Соединитель для каналов*			*-//-*	*шт*	*20*		
3	*Поворот на 90*			*-//-*	*шт*	*10*		
4	*Угол внешний*			*-//-*	*шт*	*12*		
5	*Угол внутренний*			*-//-*	*шт*	*8*		