РЕСПУБЛИКА КАЗАХСТАН

ТОО "РЕМСТРОЙПРОЕКТ"

Лицензия №17003461

Рабочий проект

Заказ № 013/19

Капитальный ремонт в доме культуры "Нефтяников" в г.Кульсары, Атырауской области

Общеплощадочные материалы

Генеральный план.Архитектурно-строительные решения

Том 2

Альбом 2

2019г.

РЕСПУБЛИКА КАЗАХСТАН

ТОО "РЕМСТРОЙПРОЕКТ"

Лицензия №17003461

Рабочий проект

Заказ № 013/19

Капитальный ремонт в доме культуры "Нефтяников" в г.Кульсары, Атырауской области

Общеплощадочные материалы

Генеральный план.Архитектурно-строительные решения

Том 2
Альбом 2

Состав проекта:

Альбом 1	ГП	Генеральный план.
Альбом 2	ГП.АС	Генеральный план.Архитектурно-строительные решения
Альбом 3	НВК	Наружные сети водоснабжения и канализации

Директор ТОО — Сапаралиева А.К.

Главный архитектор проекта — Иманбаев М.М.

2019г.

ОБЩИЕ ДАННЫЕ

Установка ограждения разработан на основании задания на проектирование и исходных данных. Генплан разработан на материалах топографической съемки М1:1000, выполненной в 2019 году.

ВЕДОМОСТЬ РАБОЧИХ ЧЕРТЕЖЕЙ ОСНОВНОГО КОМПЛЕКТА

№п/п	Наименование	Примечание
1	Общие данные; Ситуационный план	ГП.АС-1
2	План ограждения территории	ГП.АС-2
3	Ограждение ОГ-1 ; Ограждение ОГ-2.	ГП.АС-3
4	Ограждение ОГ-3 ; Спецификация материалов	ГП.АС-4
5	Калитка К-1	ГП.АС-5
6	Навес	ГП.АС-6
7	Площадка ТБО	ГП.АС-7
8	Пожарный щит	ГП.АС-8
9	Ящик для песка	ГП.АС-9
10	Беседка	ГП.АС-10

ВЕДОМОСТЬ ССЫЛОЧНЫХ И ПРИЛЕГАЕМЫХ ДОКУМЕНТОВ

Обозначение	Наименование	
СП РК 3.01-101-2013*	Градостроительство, планировка и застройка городских и сельских населенных пунктов	
СН РК 3,01-02-2011	Инструкция с составе, порядке разработки, согласования и утверждения градостроительных проектов в РК	
ГОСТ 21.508-93	Правила выполнения рабочей документации генеральных планов предприятий, сооружений и жилищно-гражданских объектов	

Ситуационный план

УСЛОВНЫЕ ОБОЗНАЧЕНИЯ

Проектируемый участок

Настоящий проект разработан в соответствии с нормами и правилами, действующими на территории республики Казахстан и предусматривает мероприятия, обеспечивающие пожарную, взрывопожарную, экологическую и санитарно-гигиеническую безопасность для жизни и здоровья людей при правильной эксплуатации зданий и сооружений.

Главный архитектор проекта _____Имандаев

Изм.	Кол.уч.	Лист	N док.	Подпись	Дата	013/19-ГП.АС		
						"Капитальный ремонт в доме культуры "Нефтяников" р.Кульсары, Атырауской области"		
ГАП		Имандаев			02.2020	Генеральный план	Стадия	Лист	Листов
Разраб.		Балжигитов			02.2020		РП	1	10
Н.контр.		Сапаралиева			02.2020	Общие данные	ТОО "Ремстройпроект""		

План ограждения

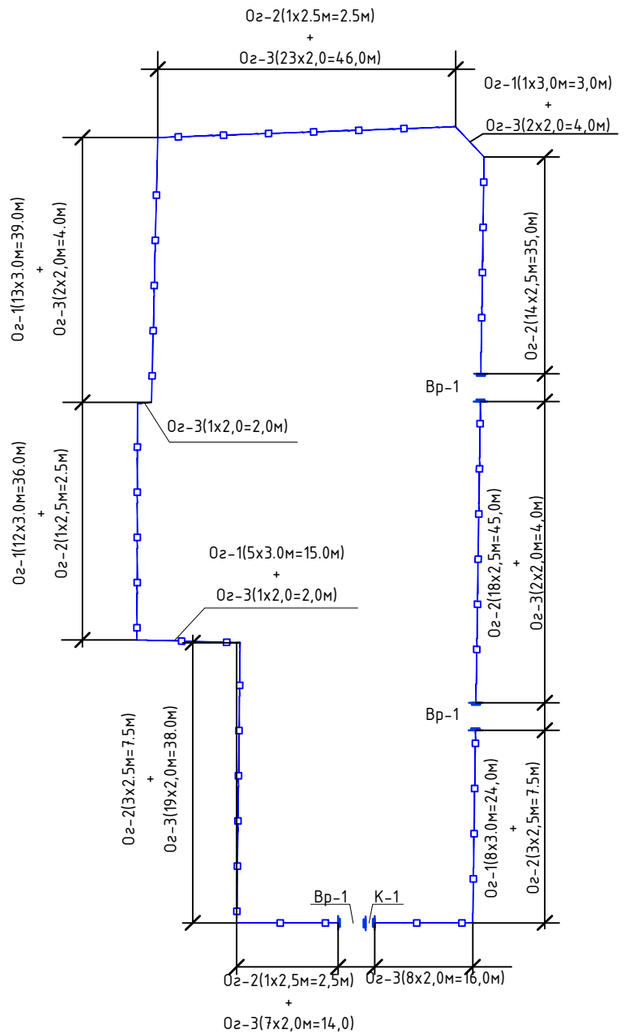

СПЕЦИФИКАЦИЯ ЭЛЕМЕНТОВ ОГРАД

Поз.	Обозначение	Наименование	Кол-во шт.	Масса ед. кг	Примечание
Ст-1	см. лист ГП.АС-3	Стойка Ст-1	144	42,08	8977,48
К-1	см. лист ГП.АС-5	Калитка К-1	1	74,3	74,3
ВР-1	8601-0605-0102	Ворота ВР-1	3	-	-
ОГ-1	см. лист ГП.АС-3	Ограждение ОГ-1 3,0м	39	106,62	4158,18
ОГ-2	см. лист ГП.АС-3	Ограждение ОГ-2 2,5м	41	81,36	3335,76
ОГ-3	см. лист ГП.АС-4	Ограждение ОГ-3 2,0м	65	69,52	4518,8
		Материалы			
	ГОСТ 26633-2015	Бетон класса В12,5 на фундаменты под стойки Ст-1	144	0,162 $м^3$	23,0$м^3$

Условные обозначения

- Проектируемая калитка
- Проектируемые ворота
- Проектируемое ограждение

Примечание:
1. Сварку и контроль выполнять согласно ГОСТ 5264-80.
2. Сварка ручная электрическая электродами типа Э-42. Высота катета сварных швов по наименьшей толщине свариваемых деталей.
3. Металлические поверхности огрунтовать ГФ-021.
4. Огрунтованные металлические поверхности окрасить масляной краской.
5. Ворота были взяты по УСН РК 8.02-03-2019

Изм.	Кол.уч.	Лист	N док.	Подпись	Дата	013/19-ГП.АС			
						"Капитальный ремонт в доме культуры "Нефтяников" р.Кульсары, Атырауской области"			
ГАП		Иманбаев			02.2020	Генеральный план	Стадия	Лист	Листов
Разраб.		Балжигитов			02.2020		РП	2	
Н.контр.		Сапаралиева			02.2020	План ограждения	ТОО "Ремстройпроект""		

Согласовано

Согласовано

Взамен инв. №

Подпись и дата

Инв. № подл.

Ограждение 1 (ОГ-1)

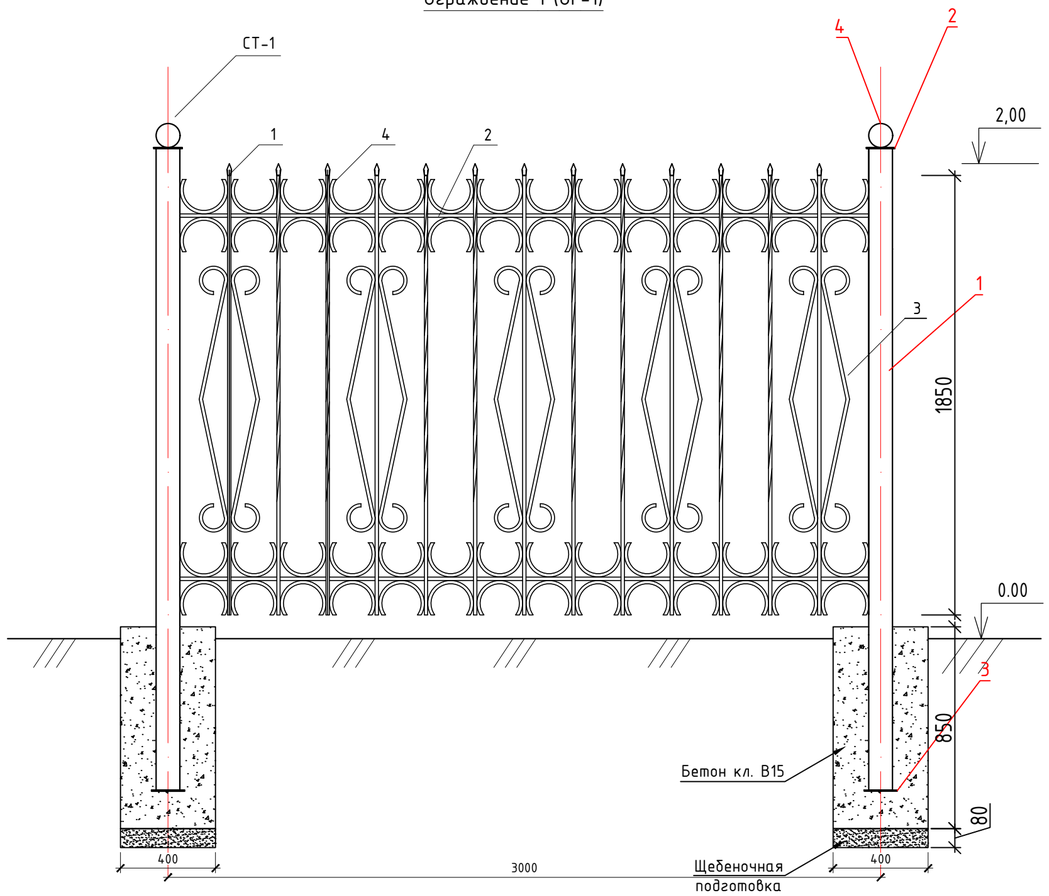

Ограждение 2 (ОГ-2)

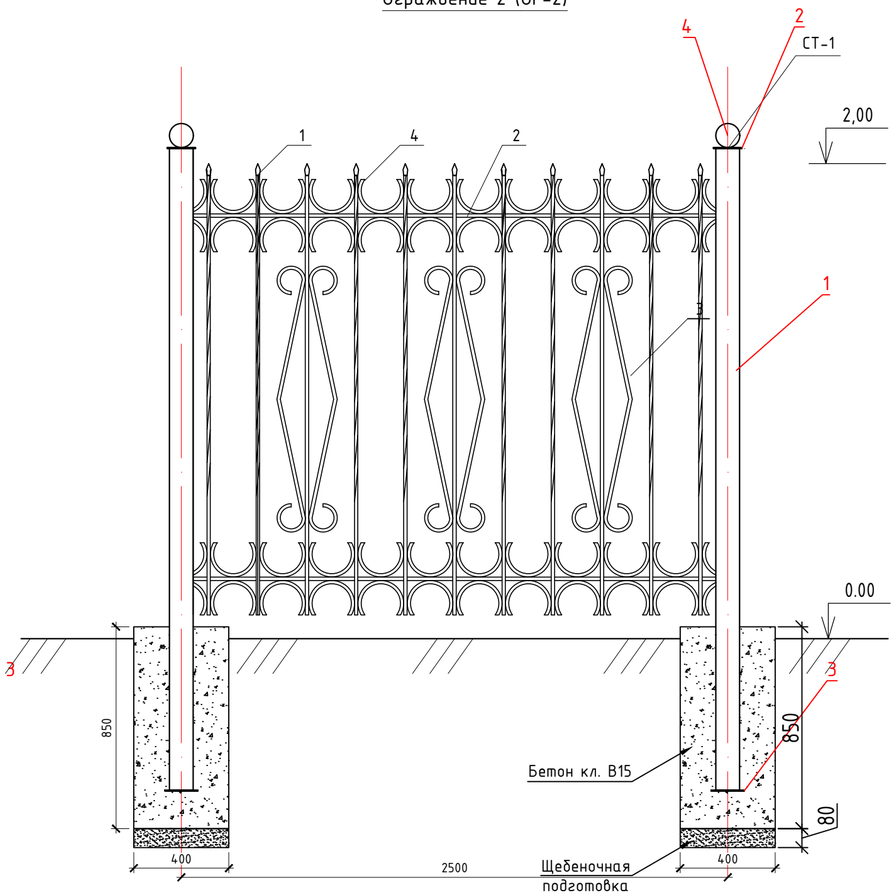

Примечание:
1. Сварку и контроль выполнять согласно ГОСТ 5264-80.
2. Сварка ручная электрическая электродами типа Э-42. Высота катета сварных швов по наименьшей толщине свариваемых деталей.
3. Металлические поверхности огрунтовать ГФ-021.
4. Огрунтованные металлические поверхности окрасить масляной краской.

						013/19-ГП.АС			
						"Капитальный ремонт в доме культуры "Нефтяников" р.Кульсары, Атырауской области"			
Изм.	Кол.уч.	Лист	N док.	Подпись	Дата				
ГАП		Иманбаев			02.2020	Генеральный план	Стадия	Лист	Листов
Разраб.		Балжигитов			02.2020		РП	3	
Н.контр.		Сапаралиева			02.2020	Ограждение 1; Ограждение 2	ТОО "Ремстройпроект""		

Ограждение 3 (ОГ-3)

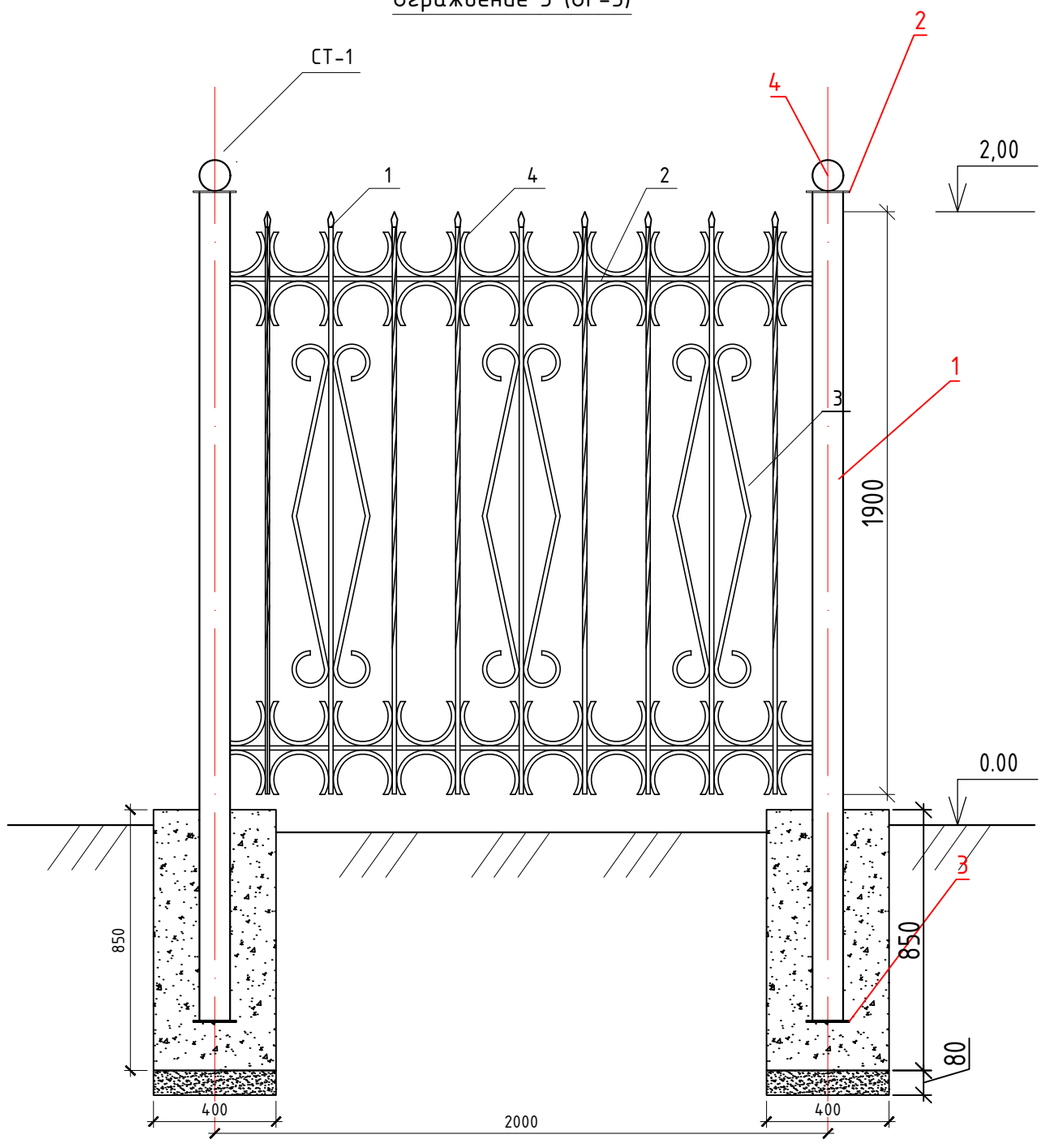

Спецификация материалов

№ п/п	Обозначение	Наименование	Кол-во шт.	Масса ед.кг	Примеч.
		Ограждение 1 (ОГ-1)			106,62
1	ГОСТ 2591-2006	Квадрат №14, L=1900мм	13	2,98	38,74
2	ГОСТ 2591-2006	Квадрат №14, L=2900мм	2	4,43	8,86
3	ГОСТ 2591-2006	Квадрат №14, L=1587мм	10	2,43	24,3
4	ГОСТ 2591-2006	Квадрат №14, L=404мм	56	0,62	34,72
		Ограждение 2 (ОГ-2)			81,36
1	ГОСТ 2591-2006	Квадрат №14, L=1900мм	11	2,98	32,78
2	ГОСТ 2591-2006	Квадрат №14, L=2200мм	2	3,36	6,72
3	ГОСТ 2591-2006	Квадрат №14, L=1587мм	6	2,43	14,58
4	ГОСТ 2591-2006	Квадрат №14, L=404мм	44	0,62	27,28
		Ограждение 3 (ОГ-3)			69,52
1	ГОСТ 2591-2006	Квадрат №14, L=1900мм	9	2,98	26,82
2	ГОСТ 2591-2006	Квадрат №14, L=1900мм	2	2,9	5,8
3	ГОСТ 2591-2006	Квадрат №14, L=1587мм	6	2,43	14,58
4	ГОСТ 2591-2006	Квадрат №14, L=404мм	36	0,62	22,32

Примечание:
1. Сварку и контроль выполнять согласно ГОСТ 5264-80.
2. Сварка ручная электрическая электродами типа Э-42. Высота катета сварных швов по наименьшей толщине свариваемых деталей.
3. Металлические поверхности огрунтовать ГФ-021.
4. Огрунтованные металлические поверхности окрасить масляной краской.

Изм.	Кол.уч.	Лист	N док.	Подпись	Дата
ГАП		Иманбаев			02.2020
Разраб.		Балжигитов			02.2020
Н.контр.		Сапаралиева			02.2020

013/19-ГП.АС

"Капитальный ремонт в доме культуры "Нефтяников" р.Кульсары, Атырауской области"

Генеральный план

Стадия	Лист	Листов
РП	4	

Ограждение 3; Спецификация материалов

ТОО "Ремстройпроект""

Согласовано

Согласовано

Взамен инв. №

Подпись и дата

Инв. № подл.

А3 (420x297) Г

Калитка К-1

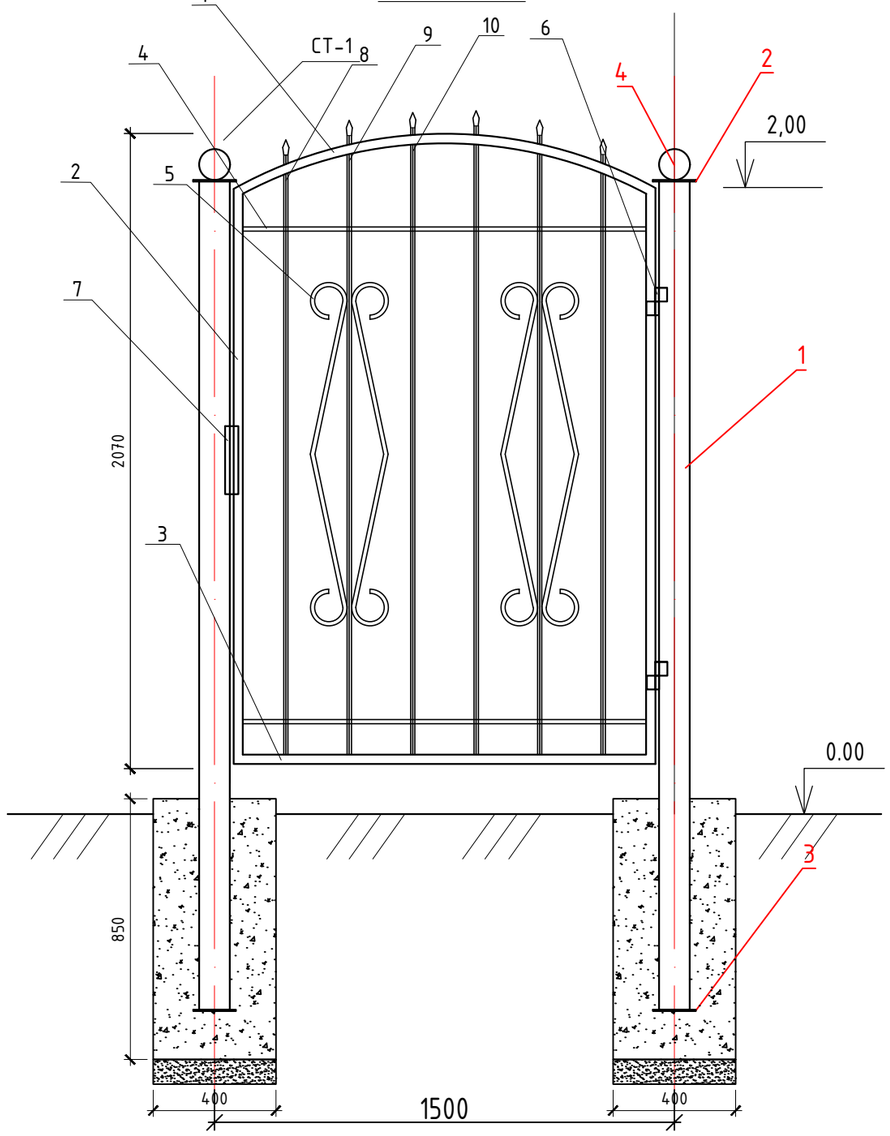

Спецификация материалов Стойки Ст-1

Марка по проекту	Обозначение	Наименование	Кол. шт	Масса ед.кг	Примечание
		Стойка Ст-1 (144 шт.)			42,08кг
1	ГОСТ 30245-2003	Профиль 100х100х5, L=2700мм	1	40,0	40,0кг
2	ГОСТ 19903-2015	Прокат листовой 120х120х5мм	1	0,57	0,57кг
3	ГОСТ 19903-2015	Прокат листовой 140х140х5мм	1	0,77	0,77кг
4	ГОСТ 19903-2015	Сфера ф100х3мм	1	0,74	0,74кг

Спецификация материалов Калитки К-1

№№	Обозначение	Наименование	Кол	Масса	Примеч.
		Калитка К-1	1		74,3
1	ГОСТ 30245-2003	Профиль 60х40х3, L=1385мм	1	5,86	5,86
2	ГОСТ 30245-2003	Профиль 60х40х3, L=1870мм	2	7,9	15,81 кг
3	ГОСТ 30245-2003	Профиль 60х40х3, L=1375мм	1	5,65	5,65
4	ГОСТ 2591-71	Квадрат №14, L=1315мм	2	2,02	4,05
5	ГОСТ 2591-71	Квадрат №14, L=1587мм	4	2.44	9,77
6	ГОСТ 18853-73	Навесы	2	6,63	13,26
7	ГОСТ 19903-74	- 60х100х5 мм	2	0,24	0,48
	ГОСТ 5781-82*	ф 12 А I L=500 мм	1	0,44	0,44
8	ГОСТ 2591-2006	Квадрат №14, L=2000мм	2	3,08	6.16
9	ГОСТ 2591-2006	Квадрат №14, L=2070мм	2	3,18	6,37
10	ГОСТ 2591-2006	Квадрат №14, L=2095мм	2	3,22	6,45

Примечание:
1. Сварку и контроль выполнять согласно ГОСТ 5264-80.
2. Сварка ручная электрическая электродами типа Э-42. Высота катета сварных швов по наименьшей толщине свариваемых деталей.
3. Металлические поверхности огрунтовать ГФ-021.
4. Огрунтованные металлические поверхности окрасить масляной краской.

Изм.	Кол.уч.	Лист	N док.	Подпись	Дата	013/19-ГП.АС			
						"Капитальный ремонт в доме культуры "Нефтяников" р.Кульсары, Атырауской области"			
ГАП		Иманбаев			02.2020	Генеральный план	Стадия	Лист	Листов
Разраб.		Балжигитов			02.2020		РП	5	
Н.контр.		Сапаралиева			02.2020	Калитка 1; Спецификация материалов	ТОО "Ремстройпроект""		

Согласовано

Согласовано

Взамен инв. №

Подпись и дата

Инв. № подл.

Навес Н1

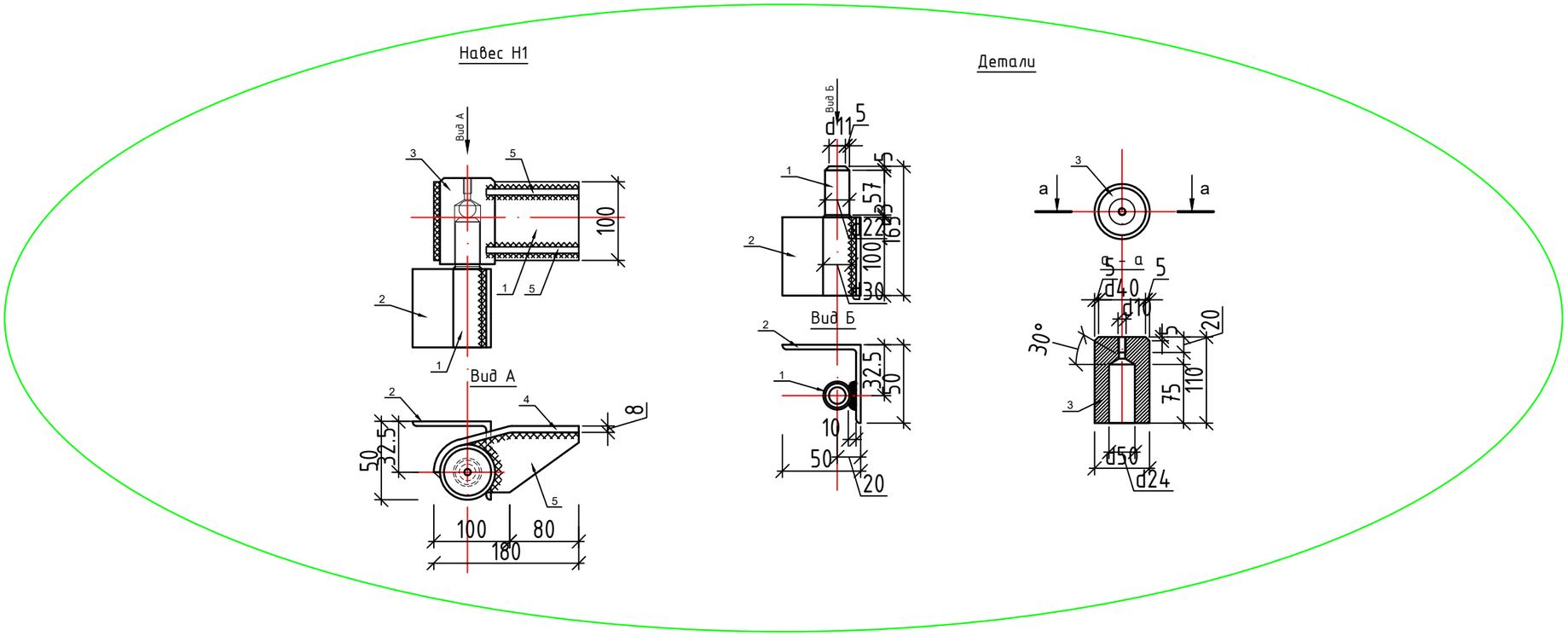

Спецификация материалов

Марка по проекту	Обозначение	Наименование	Кол. шт.	Масса ед. кг.	Примечание
		Навес Н1	1		
1	ГОСТ 21357-87	Ст08Г2ДНФЛ	1	0,9	0,9кг
2	ГОСТ 8509-93	Уголок 50х5мм, l=100мм	1	0,38	0,38кг
3	ГОСТ 21357-87	Ст08Г2ДНФЛ	1	2,2	2,2кг
4	ГОСТ 19903-2015	Прокат листовой 100х8, l=200мм	1	1,26	1,26кг
5	ГОСТ 19903-2015	Прокат листовой 100х8, l=150мм	2	0,94	1,88кг

Согласовано

Согласовано

Взамен инв. №

Подпись и дата

Инв. № подл.

Изм.	Кол.уч.	Лист	N док.	Подпись	Дата	013/19-ГП.АС		
						"Капитальный ремонт в доме культуры "Нефтяников" р.Кульсары, Атырауской области"		
ГАП		Иманбаев			02.2020	Генеральный план	Стадия	Лист	Листов
Разраб.		Балжигитов			02.2020		РП	6	
Н.контр.		Сапаралиева			02.2020	Навес	ТОО "Ремстройпроект""		

Площадка ТБО

М1:10

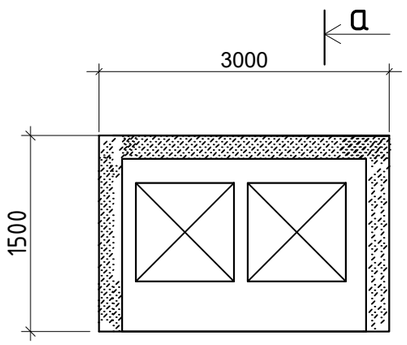

Сечение а-а

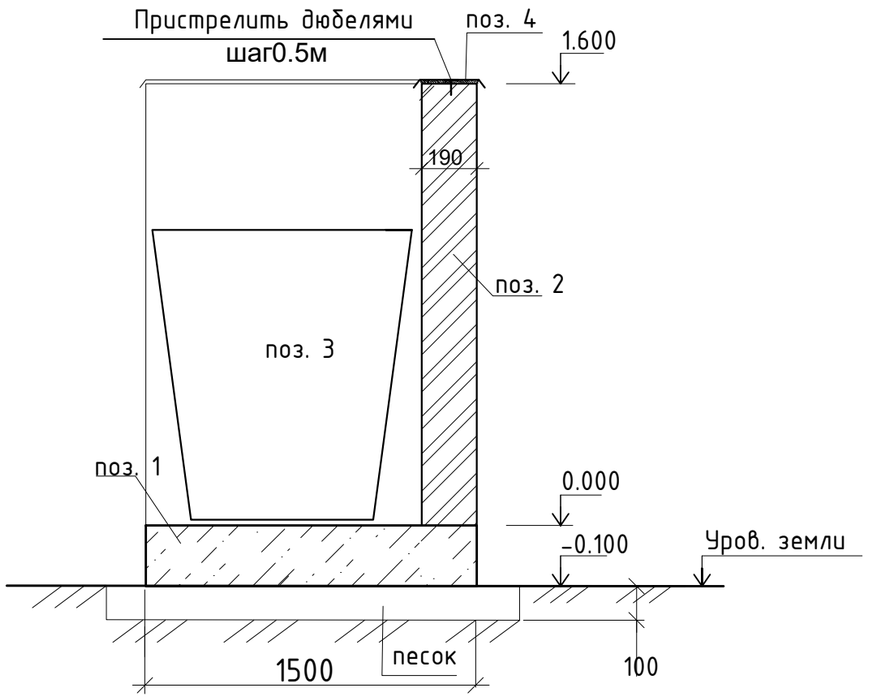

Спецификация материалов

Марка поз.	Обозначение	Наименование	Ед. изм.	К-во.	Приме-чание
1		Плита бетон кл. В15,W4 5,0х4,0х0,1	м3	2,0	
2	ГОСТ 26633-91	Пескоблок пустотелый 380х190х188мм	м3	1,5	
3	ГОСТ 6133	Контейнер мусорный металлический с плотно закрывающейся крышкой	шт	2	
4	ГОСТ 14918-80*	Лист оцинованный	$м^2$	1,2	
5					

Площадка для твердо -бытовых отходов размерами 1.5 х3.0 м выполнена из бетона кл. В15 толщиной 200 мм по щебеночной подготовке .

На площадке устанавливается металлический контейнер с крышкой для мусора размерами 820 х820 х1100 мм . по ГОСТ 12917-78.

Площадка с трех сторон ограждается пустотелым пескоблоком Металлические конструкции очистить от грязи , ржавчины , огрунтовать и покрыть эмалью за 2 раза.

Изм.	Кол.уч.	Лист	N док.	Подпись	Дата	013/19-ГП.АС			
						"Капитальный ремонт в доме культуры "Нефтяников" р.Кульсары, Атырауской области"			
ГАП		Иманбаев			02.2020	Генеральный план	Стадия	Лист	Листов
Разраб.		Балжигитов			02.2020		РП	7	
Н.контр.		Сапаралиева			02.2020	Площадка ТБО	ТОО "Ремстройпроект""		

Согласовано

Согласовано

Взамен инв. №

Подпись и дата

Инв. № подл.

СПЕЦИФИКАЦИЯ

Поз.	Обозначение	Наименование	Кол.	Обьем	Примеч.
1.	ГОСТ 8486-86Е	Брус 60х100 мм, L=1800	2	0,011	
2.	ГОСТ 8486-86Е	Обшивка из досок б=25 мм, 1200х800		0,024	
3.	ГОСТ 8486-86Е	Доска 25х100, L=1200	1	0,003	
4.		Багор пожарный разборный скручивающийся БПЩС	1		
5.		Лопата штыковая (крашеная)	1		
6.		Ведро пожарное конусное	1		

План

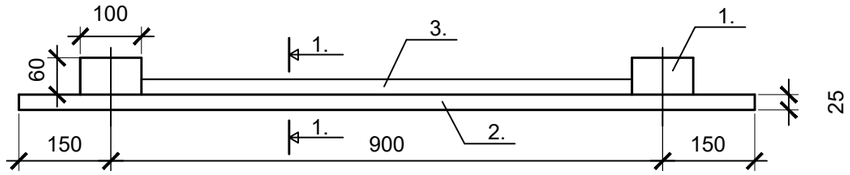

Фасад

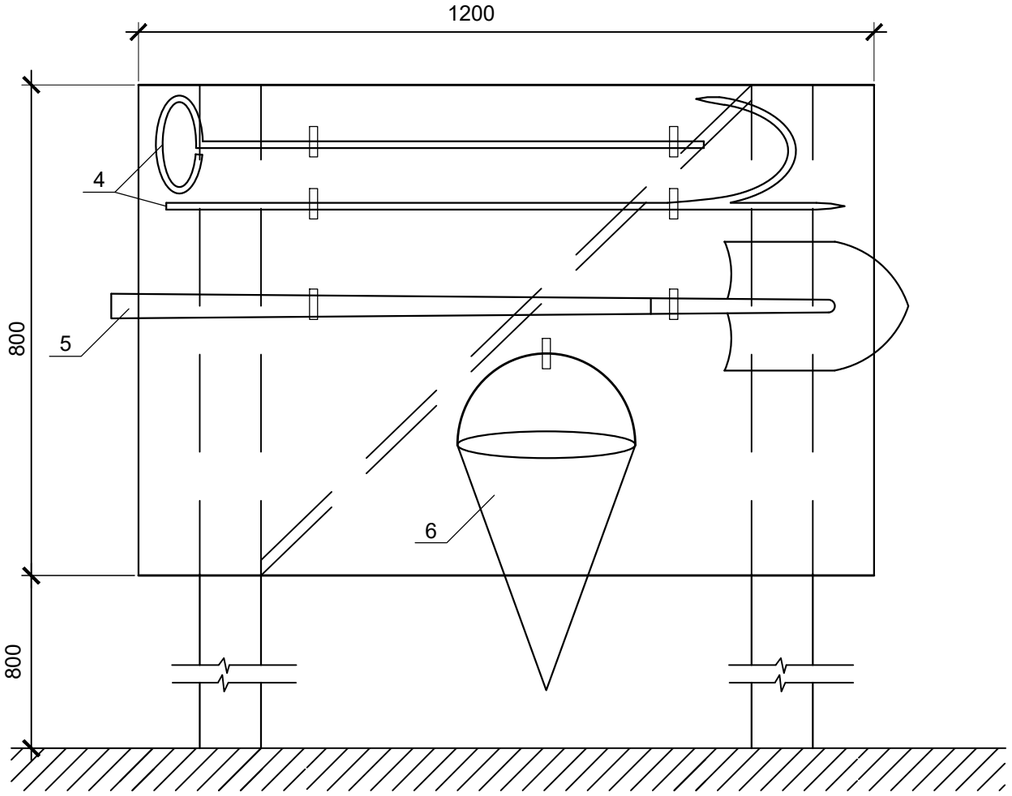

1 - 1

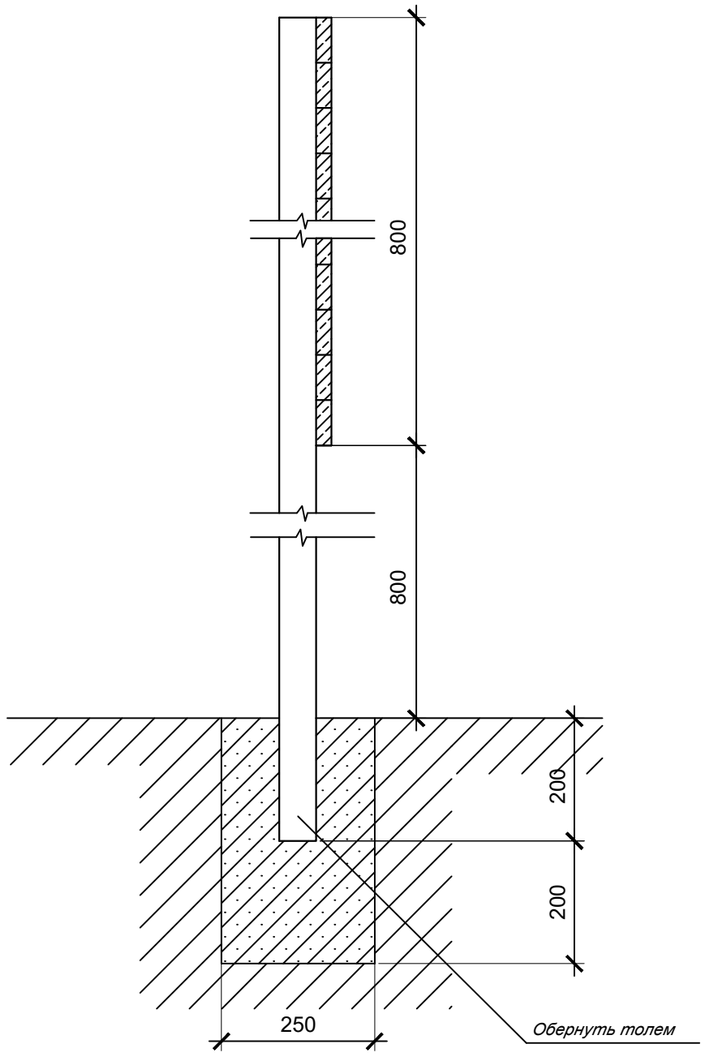

Согласовано

Согласовано

Взамен инв. №

Подпись и дата

Инв. № подл.

Изм.	Кол.уч.	Лист	N док.	Подпись	Дата
ГАП		Иманбаев			02.2020
Разраб.		Балжигитов			02.2020
Н.контр.		Сапаралиева			02.2020

013/19-ГП.АС

"Капитальный ремонт в доме культуры "Нефтяников" р.Кульсары, Атырауской области"

Генеральный план

Стадия	Лист	Листов
РП	8	

Пожарный щит

ТОО "Ремстройпроект""

ФАСАД

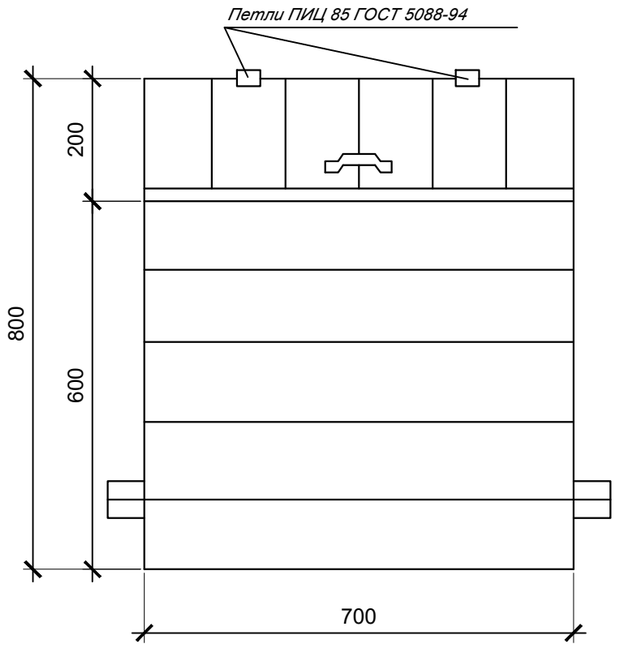

2 - 2

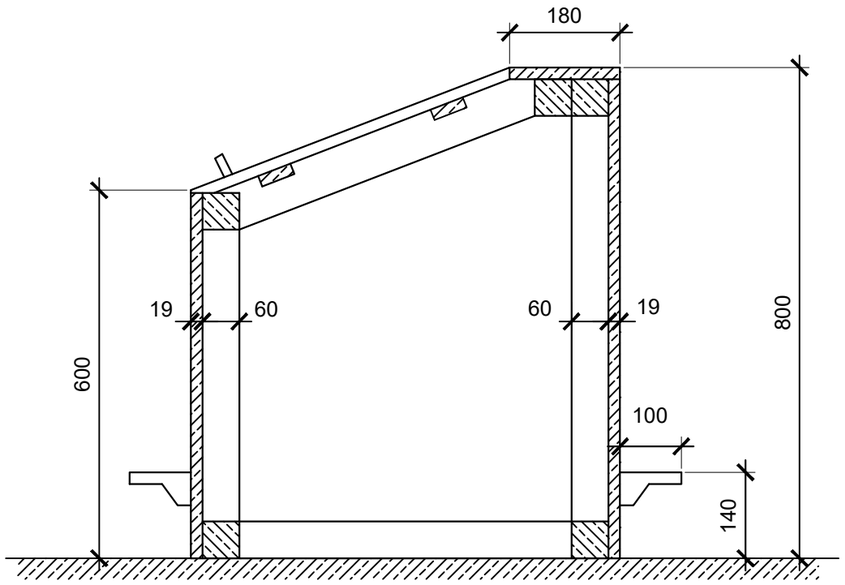

СПЕЦИФИКАЦИЯ

Поз.	Обозначение	Наименование	Кол.	Ед. изм.	Примеч.
1.	ГОСТ 5088-2005	Петли металлические	2.	пар	
2.		Ручки металлические	1.	шт	
3.	ГОСТ 4028-63	Гвозди Ф2 , L=40	0,5	кг	
4.	ГОСТ 8486-86Е	Брусок 60*60	0,018	м3	
5.	ГОСТ 8486-86Е	Доски 25		м3	
6.	ГОСТ 8486-86Е	Доски 19	0,042	м3	

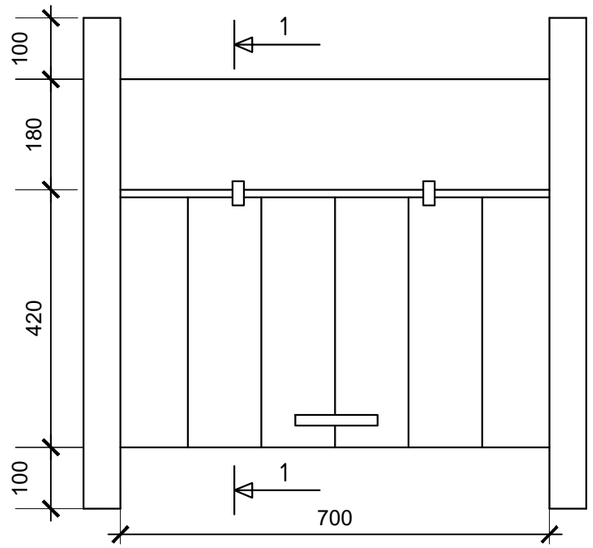

Примечание:

1. Ящик для песка устанавливается на щебеночное основание.

2. Наружняя поверхность ящика окрашивается масляной краской.

Изм.	Кол.уч.	Лист	N док.	Подпись	Дата	013/19-ГП.АС			
						"Капитальный ремонт в доме культуры "Нефтяников" р.Кульсары, Атырауской области"			
ГАП		Иманбаев			02.2020	Генеральный план	Стадия	Лист	Листов
Разраб.		Балжигитов			02.2020		РП	9	
Н.контр.		Сапаралиева			02.2020	Ящик для песка	ТОО "Ремстройпроект""		

Согласовано

Согласовано

Взамен инв. №

Подпись и дата

Инв. № подл.

ПЛАН НА ОТМЕТКЕ 0.000
М1:50

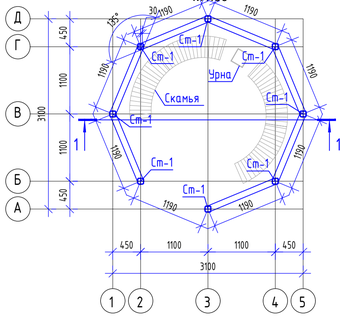

СЕЧЕНИЕ 2-2
М1:50

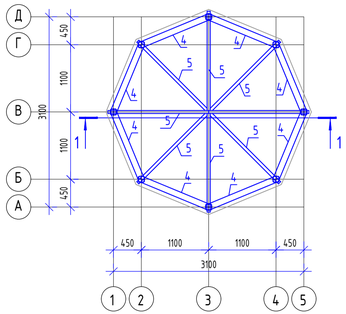

ПЛАН ФУНДАМЕНТА
М1:50

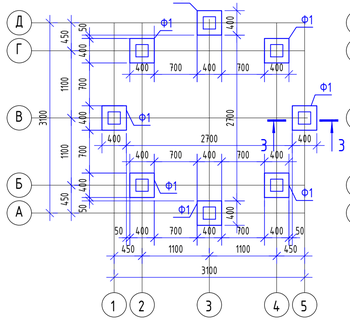

ПЛАН КРОВЛИ
М1:50

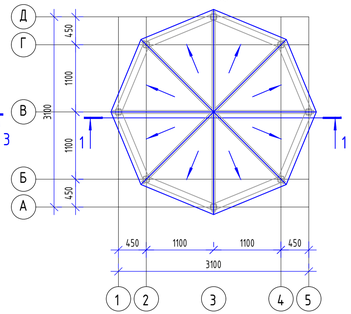

3-3

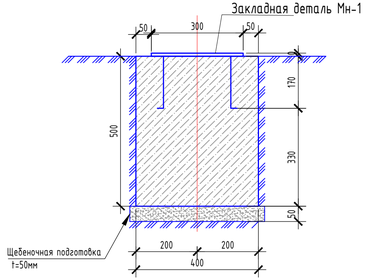

РАЗРЕЗ 1-1
М1:50

Гибкая черепица
Прокладочный ковер
Плита OSB-30
Балка- проф. труба 50х50х2мм

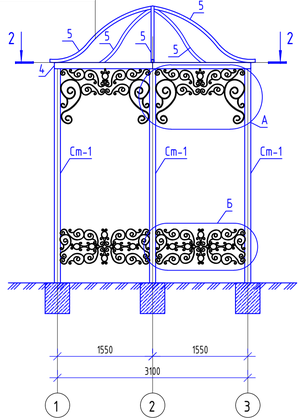

Узел А
ДЕКОРАТИВНЫЙ ЭЛЕМЕНТ БЕСЕДКИ

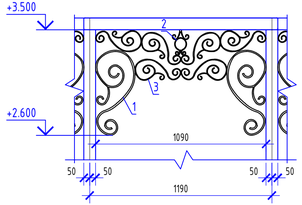

Узел Б
Декоративный элемент беседки

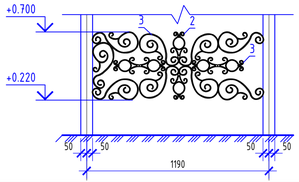

ВЕДОМОСТЬ ДЕТАЛЕЙ

Марка по проекту	Схема
1	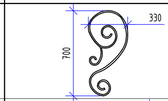
2	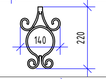
3	

1. Фундамент Фм-1 выполняется монолитным железобетонным из бетона класса В15
2. Монолитный фундамент выполняют согласно требованиям "Бетонные и железобетонные конструкции".
3. Требования к качеству поверхностей и внешнему виду монолитного фундамента согласно требованиям ГОСТ 13015-2012.
4. Сварные арматурные изделия должны соответствовать требованиям ГОСТ 10922 - 2012
5. Щебень для приготовления бетонной смеси должен соответствовать требованиям ГОСТ 8267-93*, вода для затворения бетонной смеси должна соответствовать ГОСТ 23732-2011.
6. Сварку и контроль выполнять согласно ГОСТ 5264-80.
7. Сварка ручная электрическая электродами типа Э-42. Высота катета сварных швов по наименьшей толщине свариваемых деталей.
8. Металлические поверхности огрунтовать ГФ-021.
9. Огрунтованные металлические поверхности окрасить масляной краской.
10. Боковые поверхности, соприкосающиеся с грунтом, обмазать горячим битумом за 2 раза.
11. Бетон для конструкций соприкасающихся с грунтом готовить нормальной плотности на сульфатостойком портландцементе.

ЗАКЛАДНАЯ ДЕТАЛЬ МН-1

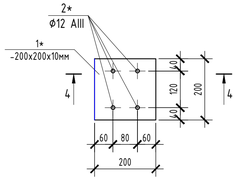

4-4

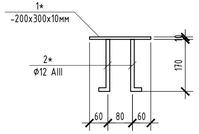

СПЕЦИФИКАЦИЯ МАТЕРИАЛОВ НА ОДНУ БЕСЕДКУ

Поз.	Обозначение	Наименование	Блок Кол.	Масса ед. кг.	Примечание
		Беседка	2		
		Фундамент ФМ-1	8		
	СТ РК 951-92	Щебеночная подготовка t=50мм			0.25м^2
	ГОСТ 26633-2015	Бетон класса В12.5 (фундамент)			0.08м^3
	ГОСТ 30245-2003	Вертикальная гидроизоляция			1.0м^2
		Закладная деталь Мн-1	8		
1*	ГОСТ 103-2006	Прокат листовой -200х200х10мм	1	3.77	3.77
2*	ГОСТ 34028-2016	Арматура Ф12 AIII L=200	4	0,1776	0.71
		Стойка Ст-1	8		
Ст-1	ГОСТ 30245-2003	Трубы стальные квадратные 100х5,0 L=3500	1	51.8	51.80
		Декоративный элемент	7		
1	ГОСТ 2591-2006	◻ 8 L=2500мм	2	1,255	2.51
2	ГОСТ 2591-2006	◻ 8 L=1500мм	15	0,753	11.30
3	ГОСТ 2591-2006	◻ 8 L=2000мм	5	1,004	5.02
		Кровля			
4	ГОСТ 30245-2003	Трубы стальные квадратные 100х5,0 L=10000	1	148	148.00
5	ГОСТ 30245-2003	Трубы стальные квадратные 50х5,0 L=2000	8	3.0	24.00
	ГОСТ Р 56309-2014	Плита OSB-30			25м^2
		Прокладочный ковер			25м^2
		Гибкая черепица			25м^2
	8601-0302-0305	Скамья радиусная	2		
	8601-0303-0210	Урна	1		

Изм.	Кол.уч.	Лист	N док.	Подпись	Дата			
						013/19-ГП.АС		
						"Капитальный ремонт в доме культуры "Нефтяников" р.Кульсары, Атырауской области"		
ГАП		Имандаев			02.2020	Генеральный план	Стадия	Лист	Листов
Разраб.		Балкигитов			02.2020		РП	10	
Н.контр.		Сапаралиева			02.2020	Беседка	ТОО "Ремстройпроект""		

Согласовано

Согласовано

Взамен инв. №

Подпись и дата

Инв. № подл.