РЕСПУБЛИКА КАЗАХСТАН

ТОО "РЕМСТРОЙПРОЕКТ"

Лицензия №17003461

Рабочий проект

Заказ № 013/19

Капитальный ремонт в доме культуры "Нефтяников" в районе Кульсары, Атырауской области"

Дом культуры

Архитектурные решения

Том 2

Альбом 1

2019г.

РЕСПУБЛИКА КАЗАХСТАН

ТОО "РЕМСТРОЙПРОЕКТ"

Лицензия №17003461

Рабочий проект

Заказ № 013/19

Капитальный ремонт в доме культуры "Нефтяников" в районе Кульсары, Атырауской области"

Дом культуры

Архитектурные решения

Том 2

Альбом 1

Состав проекта:

Альбом 1	АР	Архитектурные решения
Альбом 2	ВК	Водопровод и канализация
Альбом 3	ОВ	Отопление, вентиляция и кондиционирование
Альбом 4	ЭОМ	Электрическое освещение и силовое электрооборудование
Альбом 5	ПС	Пожарная сигналицзация

Директор ТОО — Сапаралиева А.К.

Главный инженер проекта — Иманбаев М.М.

Ведомость документов основного комплекта рабочих чертежей

Обозначение	Наименование	Примечание
ГП	Генеральный план	
АР	Архитектурные решения	
ВК	Водопровод и канализация	
ОВ	Отопление и вентиляция	
ЭОМ	Электрическое освещение и силовое электрооборудование	

Ведомость ссылочных документов

Обозначение	Наименование	Примечание
СН РК 1.02-03-2011	Порядок разработки, согласования, утверждения и состав проектной документации на строительство	
СП РК 2.02-101-2014	Пожарная безопасность зданий и сооружений	
СП РК 2.01-101-2013	Защита строительных конструкций от коррозии	
СП РК 2.04-01-2017	Строительная климатология	
СП РК 3.02-137-2013	Крыши и кровли	

Ведомость рабочих чертежей основного комплекта (начало)

Лист	Наименование	Примечание
1	Общие данные (начало)	
2	Общие данные (окончание)	
3	План подвала до кап. ремонта	
4	План подвала после кап. ремонта	
5	План первого этажа до кап. ремонта	
6	План первого этажа после кап. ремонта	
7	План второго этажа до кап. ремонта	
8	План второго этажа после кап. ремонта	
9	Разрез 1-1	
10	Разрез 2-2	
11	Фасад в осях 1-7; Ведомость отделки фасада	
12	Фасад в осях 7-1	
13	Фасад в осях А-Д	
14	Фасад в осях Д-А	
15	План полов подвала	
16	План полов первого этажа; Спецификация перемычек	
17	План полов второго этажа	
18	Ведомость отделки помещения; Спецификация заполнения проемов; Спецификация тактильных плит	
19	План крыши	
20	План чердачного пространства	
21	Перегородки для С/У из металлопласта	
22	Крыльцо №1 с пандусом	
23	Крыльцо №2	
24	Крыльцо №3 с пандусом	
25	Наружный организованный водосток; Спецификация материалов	

Согласовано
Гл.спец.ЭОМ Бирзул 03.2020
Гл.спец.ВК Султангалиев 03.2020
Гл.спец.ОВ Бирзул 03.2020

Взам. Инв. №

Подпись и Дата

Инв. № подл.

Разработанная документация является конфиденциальным документом между ТОО "Ремстройпроект" и Заказчиком и не может полностью или частично тиражироваться и распространяться, а также передаваться третьим лицом без предварительного письменного согласия другой Стороны.

Настоящий проект соответствует требованиям экологических, санитарно-технических, противопожарных и других норм, действующих на территории Республики Казахстан и обеспечивает безопасную для жизни и здоровья людей эксплуатацию объекта при соблюдении требований настоящего проекта

«РЕМСТРОЙПРОЕКТ» ТОВАРИЩЕСТВО С ОГРАНИЧЕННОЙ ОТВЕТСТВЕН. город Актобе Республика Казахстан

Главный архитектор проекта Иманбаев М.М.

Изм.	Кол.уч	Лист	№док.	Подпись	Дата
ГАП		Иманбаев			
Разраб.		Конысбаев			
Н.контр		Сапаралиева			

013/19-АС

"Капитальный ремонт в доме культуры "Нефтяников" районе Кульсары, Атырауской области"

Дом культуры

Стадия	Лист	Листов
РП	1	24

Общие данные (начало)

ТОО "Ремстройпроект"

Общие данные

Рабочий проект "Капитальный ремонт в доме культуры "Нефтяников" районе Кульсары, Атырауской области" на основание Архитектурно-планировочного задание №658 9 сентября 2019 года выданного ГУ "Аппарат города Кульсары районного значения".

Район строительства относится IVГ климатическому району со следующими природно-клематическими характеристиками:

-Расчетная температура наружного воздуха	*-26,6°С;*
-Нормативное значение веса снегового покрова	*-73кгс/м²;*
-Нормативное значение ветрового давление	*-30кгс/м²;*
-Нормативная глубина промерзания грунтов	*-1,8м.*
-уровень ответственности здания (сооружения);	*-II*
-категорию здания (сооружения) по взрывопожарной и пожарной опасности;	*-"Д"*
-степень огнестойкости здания (сооружения);	*-II*
-класс конструктивной пожарной опасности здания;	*-С0*
-класс функциональной пожарной опасности здания;	*-Ф2.1*

Объемно-планировочное решение

Существующий дом культуры двух этажное с подвальным помещением с наружными размерами в осях 30,25х22,25м. Высота здания 10,15м.

Фундамент здания выполнен сборный железобетонный, наружные стен из силикатного кирпича толщиной 650мм, внутренние стены из силикатного кирпича толщиной 510мм, 380мм и 250мм, перекрытие облегченные из деревянных накатов по деревянным балкам, покрытия монолитное, кровля многоскатная из металлочерепицы с организованным водостоком.

Конструктивная часть

Данным проектом предусмотрен капитальный ремонт здании дом культуры "Нефтяников" в р.Кульсары Атырауской области.

В проекте предусмотрены следующие виды работ:

-Отбивка штукатурного слоя фундамента, нанесение гидроизоляционного слоя 2 раза, облицовка поверхностей цоколя искусственным камнем;

-Разборка существующей поврежденной отмостки, выкапывание грунта, засыпка щебеночного слоя проливка битумом;

-Отбивка штукатурки с поверхностей фасада, шпатлевка по стекловолоконной сетке, в 2 раза затирки абразивным материалом, штукатурка поверхностей фасада сухими смесями, окраска поверхностей фасада атмосферастойкой краской 2 раза;

-Замена ПВХ оконных блоков, установка сливов из оцинкованных листов;

-В доме культуры производится замена всех дверей. Наружные двери устанавливаются металлические с утеплением;

-В здание первого этажа производится полный демонтаж полов во всех помещениях и устройство новых полов из материалов согласно назначения помещений;

-Очистка стен от набела, от масляной окраски, сплошное выравнивание штукатурки внутренних стен сухими смесями с последующими окрасками поливинилацетатными водоэмульсионными составами;

-Устройство крыльца дворового фасада;

-Устройство пандуса;

-Подшивка карниза окрашенными белыми профлистами, восстановить организованный водосток;

-Устройства цементной стяжки, выравнивание поверхностей бетонных и цементных оснований;

-Устройство покрытий из линолеума;

-Устройство покрытий на растворе из сухой смеси с приготовлением раствора из керамических плиток с установкой плинтусов из плиток;

-Настилка пола из ламината;

Мероприятия по охране окружающей окружающей среды:

Административное здания отрицательного воздействия на окружающую среду не оказывает, вредных выбросов в атмосферу нет. Сточные воды отводятся в проектируемый септик. Сброс сточных вод в водоемы отсутствует. Излишний строительный грунт вывозится в места, специально для это предусмотренные, мусор - на свалку.

Противопожарные мероприятия:

Противопожарные мероприятия в проекте выполнены с требованиями СП РК 2.02-101-2014 "Пожарная безопасность зданий и сооружений". Все деревянные конструкции необходимо пропитать антипиренами для защиты от возгорания, и антисептиками для защиты от увлажнения и гниения.

Ведомость рабочих чертежей основного комплекта *(окончание)*

Лист	*Наименование*	*Примечание*
26	*Придверная решетка; Спецификация материалов*	
27	*Металлическое ограждение; Спецификация материалов*	
28	*Слуховой окно; Спецификация материалов*	

Технико-экономические показатели

№ п/п	Наименование	Ед. изм.	Кол-во	Примечание
1	Площадь застройки	м²	890,11	
2	Общая площадь здания	м²	918,17	
3	Полезная площадь здания	м²	900,76	
4	Расчетная площадь здания	м²	701,85	
5	Строительный объем	м³	7341,20	
0	- подземный		220	
0	- надземный		7120	
6	Этажность	эт	2	

Условные обозначения:

- Закладываемые проемы керамическими кирпичами
- Демонтируемые стены и перегородки, пробиваемые проемы
- Монтируемые перегородки из алюминиевого профиля
- Монтируемые кирпичные перегородки

Изм.	Кол.уч	Лист	№док.	Подпись	Дата	013/19-АС			
						"Капитальный ремонт в доме культуры "Нефтяников" районе Кульсары, Атырауской области"			
ГАП		Иманбаев				Дом культуры	Стадия	Лист	Листов
Разраб.		Конысбаев					РП	2	
Н.контр		Сапаралиева							
						Общие данные (окончание)	ТОО "Ремстройпроект"		

Согласовано: Гл.спец.ЭОМ Бирзул 03.2020; Гл.спец.ВК Султангалиев 03.2020; Гл.спец.ОВ Бирзул 03.2020

Взам. Инв. №

Подпись и Дата

Инв. № подл.

Формат А3 (297х420)

План подвала до кап. ремонта

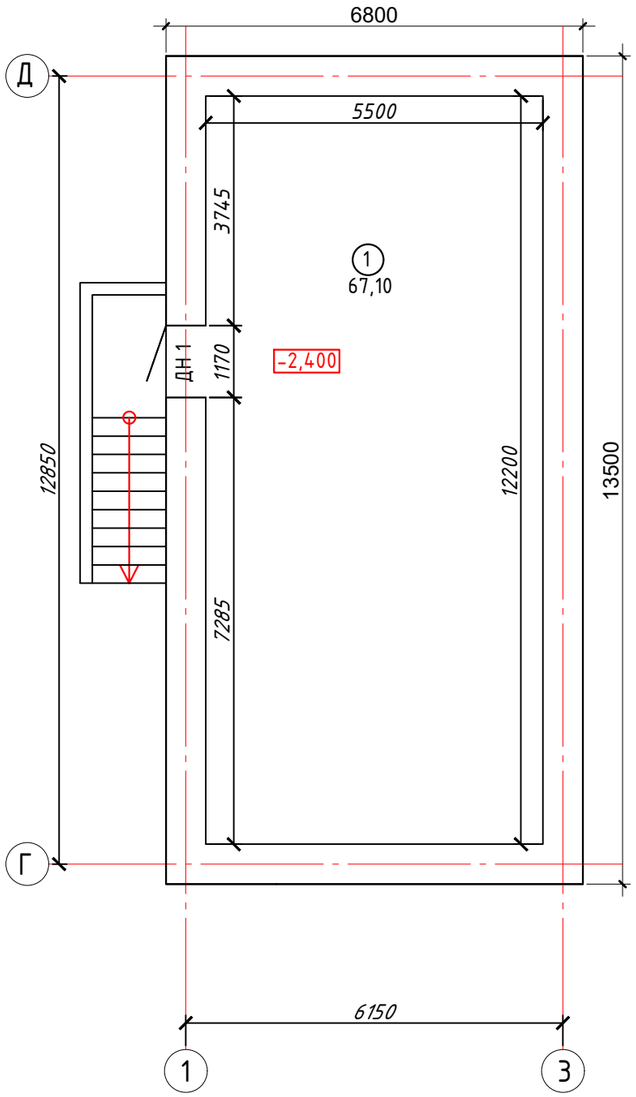

Экспликация помещения

Номер поме-щения	Наименование	Площадь м²	Кат. поме-щения
1	Тех. помещение	67,10	Д

Согласовано		
Гл.спец.ЭОМ	Бирзул	03.2020
Гл.спец.ВК	Султангалиев	03.2020
Гл.спец.ОВ	Бирзул	03.2020

Взам. Инв. №

Подпись и Дата

Инв. № подл.

Изм.	Кол.уч	Лист	№док.	Подпись	Дата
ГАП		Иманбаев			
Разраб.		Конысбаев			
Н.контр		Сапаралиева			

013/19-АС

"Капитальный ремонт в доме культуры "Нефтяников" районе Кульсары, Атырауской области"

Дом культуры

Стадия	Лист	Листов
РП	3	

План подвала

ТОО "Ремстройпроект"

Формат А3 (297х420)

План подвала после кап. ремонта

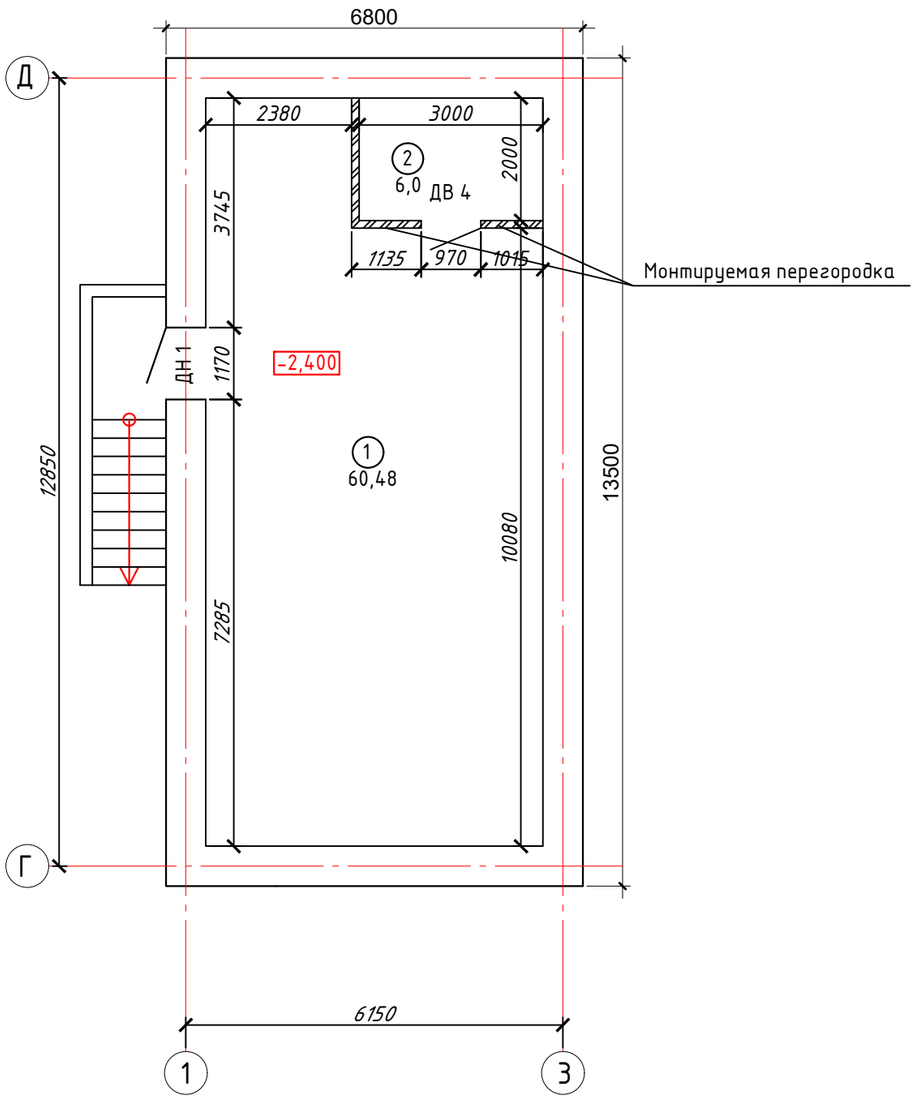

Экспликация помещения

Номер поме-щения	Наименование	Площадь м²	Кат. поме-щения
1	Тех. помещение	60,48	Д
2	Электрощитовая	6,0	Г

Условные обозначения:

– Монтируемые кирпичные перегородки

Монтажные работы:

1.Устройство перегородки из силикатного кирпича М75 на растворе М50 –1,045м³

Примечание:

1.Условная отметка –2,400 принята за отметку пола подвала.

2.Проектом предусмотрена перепланировка некоторых помещений. Возведение перегородок из силикатного кирпича М100 по ГОСТ 379-2015 на растворе М50 по ГОСТ 28013-98* толщиной 120мм. Перегородки не доводить до деревянных конструкций перекрытий на 30мм. Зазоры между перегородками и перекрытия проконопатить минеральной ватой и зачеканить с двух сторон цементным раствором. Перегородки армируются с сеткой из холоднотянутой проволоки Ф4 Вр-4 с ячейками 50х50мм через 4 ряда кладки.

Изм.	Кол.уч	Лист	№док.	Подпись	Дата	013/19-АС		
						"Капитальный ремонт в доме культуры "Нефтяников" районе Кульсары, Атырауской области"		
ГАП		Иманбаев				Дом культуры	Стадия	Лист	Листов
Разраб.		Конысбаев					РП	4	
Н.контр		Сапаралиева							
						План подвала	ТОО "Ремстройпроект"		

Согласовано: Гл.спец.ЭОМ Бирзул 03.2020; Султангалиев 03.2020; Г.спец.ОВ Бирзул 03.2020

Взам. Инв. № | Подпись и Дата | Инв. № подл.

Формат А3 (297х420)

План 1-го этажа до кап. ремонта

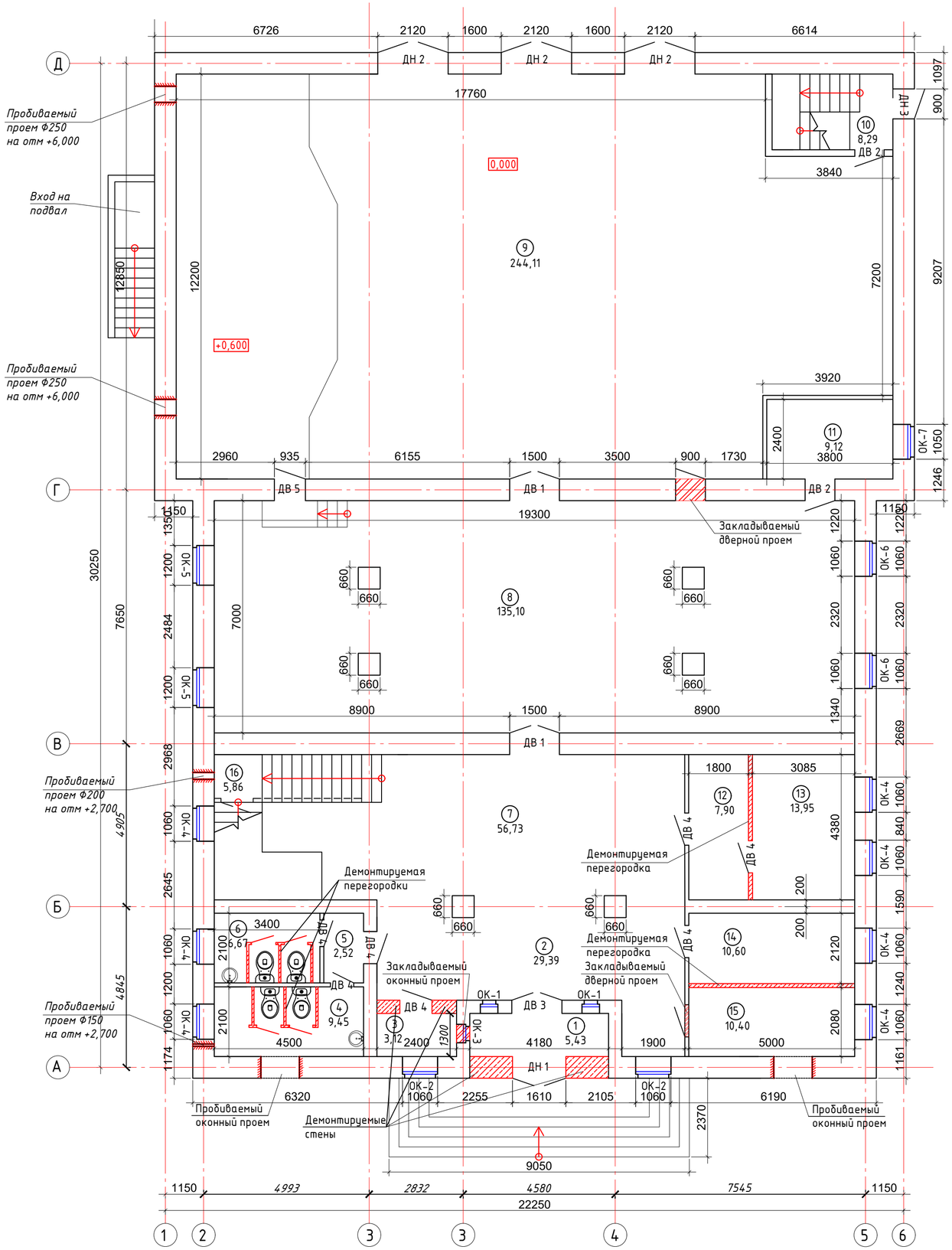

Экспликация помещения

Номер поме-щения	Наименование	Площадь м²	Кат. поме-щения
1	Тамбур	5,43	Д
2	Коридор	29,39	Д
3	Кабинет охраны	3,12	ВЗ
4	С/у	9,45	Д
5	Коридор	2,52	Д
6	С/у	6,67	Д
7	Танцевальный зал	56,73	ВЗ
8	Банкетный зал	135,10	ВЗ
9	Клуб	244,11	ВЗ
10	Лестница	8,29	Д
11	Кабинет	9,12	ВЗ
12	Приемная	7,90	ВЗ
13	Кабинет директора	13,95	ВЗ
14	Бухгалтерия	10,60	ВЗ
15	Администрация	10,40	ВЗ
16	Кладовая уборочного инвентаря	5,86	Д
	Всего:	558,64	

Условные обозначения:

- Закладываемые проемы силикатными кирпичами
- Демонтируемые стены и перегородки, пробиваемые проемы

Демонтажные работы:

1. Демонтируемые перегородки – 1,045м³
2. Демонтируемые стенки – 7,602м³
3. Пробиваемый оконный проем – 2,396м³
4. Пробиваемый проем – 0,120м³
5. Закладываемый дверной проем из силикатного кирпича М75 на растворе М50 – 1,414м³
6. Закладываемый оконный проем из силикатного кирпича М75 на растворе М50 – 0,112м³

						013/19-АС			
Изм.	Колуч	Лист	№док.	Подпись	Дата	"Капитальный ремонт в доме культуры "Нефтяников" районе Кульсары, Атырауской области"			
ГАП		Иманбаев				Дом культуры	Стадия	Лист	Листов
Разраб.		Коныс6аев					РП	5	
Н.контр		Сапаралиева							
						План первого этажа до кап. ремонта	ТОО "Ремстройпроект"		

Согласовано		
Гл.спец.ЭОМ	Биргул	03.2020
Согласовано		
Гл.спец.ВК	Султангалиев	03.2020
Гл.спец.ОВ	Биргул	03.2020

Взам. Инв. №

Подпись и Дата

Инв. № подл.

Формат А2 (420х594)

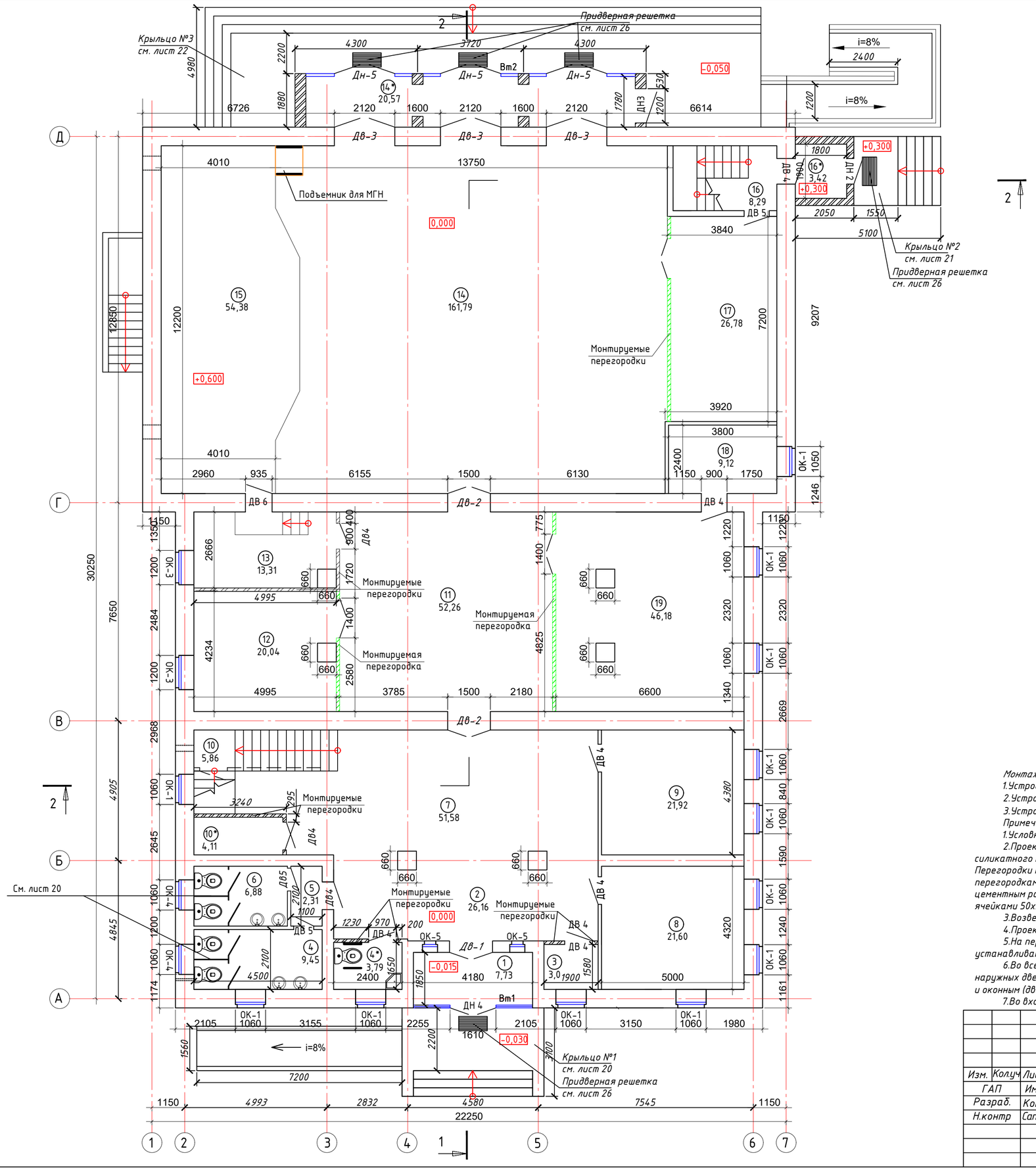

Экспликация помещения

Номер помещения	Наименование	Площадь м²	Кат. помещения
1	Тамбур	7,73	Д
2	Коридор	26,16	Д
3	Кабинет охраны	3,0	ВЗ
4	С/у (муж)	9,45	Д
4*	МГН	3,79	Д
5	Коридор	2,31	Д
6	С/у (жен)	6,88	Д
7	Коридор	51,58	Д
8	Гардероб	21,60	Г
9	Кабинет директора	21,92	ВЗ
10	Кладовая	5,86	Д
10*	Помещение уборочного инвентаря	4,11	Д
11	Фое	52,26	Д
12	Комната отдыха на 20 мест	20,04	ВЗ
13	Гримерная	13,31	ВЗ
14	Актовый зал на 100 мест	161,79	Д
14*	Тамбур	20,57	Д
15	Сцена	54,38	Д
16	Лестница	8,29	Д
16*	Тамбур	3,42	Д
17	Зал совещаний	26,78	ВЗ
18	Кабинет	9,12	ВЗ
19	Коворкинг на 30 мест	46,18	ВЗ
	Всего:	580,53	

Условные обозначения:

- Монтируемые перегородки из алюминиевого профиля
- Монтируемые кирпичные перегородки

Монтажные работы:

1. Устройство перегородки из силикатного кирпича М75 на растворе М50 – 5,531м³
2. Устройство тамбура из силикатного кирпича М75 на растворе М50 (крыльцо №2) – 5,680м³
3. Устройство тамбура из силикатного кирпича М75 на растворе М50 (крыльцо №3) – 5,361м³

Примечание:

1. Условная отметка 0,000 принята за отметку пола 1-го этажа.
2. Проектом предусмотрена перепланировка некоторых помещений. Возведение перегородок из силикатного кирпича М100 по ГОСТ 379-2015 на растворе М50 по ГОСТ 28013-98* толщиной 120мм. Перегородки не доводить до деревянных конструкций перекрытий на 30мм. Зазоры между перегородками и перекрытия проконопатить минеральной ватой и зачеканить с двух сторон цементным раствором. Перегородки армируются с сеткой из холоднотянутой проволоки Ф4 Вр-4 с ячейками 50х50мм через 4 ряда кладки.
3. Возведение перегородок предусмотрено и из алюминиевого профиля с двойным остеклением.
4. Проектом предусмотрена закладка дверных проемов в несущей стене и перегородках.
5. На первом и втором этажах здания производится замена всех дверей. Наружные двери устанавливаются металлические с утеплением.
6. Во всем здании производится замена оконных блоков. В местах установки оконных блоков и наружных дверей в качестве уплотнения применять монтажную пену для заделки стыка между стеной и оконным (дверным) блоком.
7. Во входной группе монтируется пандус для МГН.

						013/19-АС			
Изм.	Кол.уч.	Лист	№док.	Подпись	Дата	"Капитальный ремонт в доме культуры "Нефтяников" районе Кульсары, Атырауской области"			
ГАП		Имандаев				Дом культуры	Стадия	Лист	Листов
Разраб.		Конысбаев					РП	6	
Н.контр		Сапаралиева				План первого этажа после кап. ремонта	ТОО "Ремстройпроект"		

Согласовано: Гл.спец.ЭОМ Бурзин 03.2020; Гл.спец.ВК Султангалиев 03.2020; Гл.спец.ОВ Бурзин 03.2020

Взам. Инв. №

Подпись и Дата

Инв. № подл.

Формат А2 (420х594)

План 2-го этажа до кап. ремонта

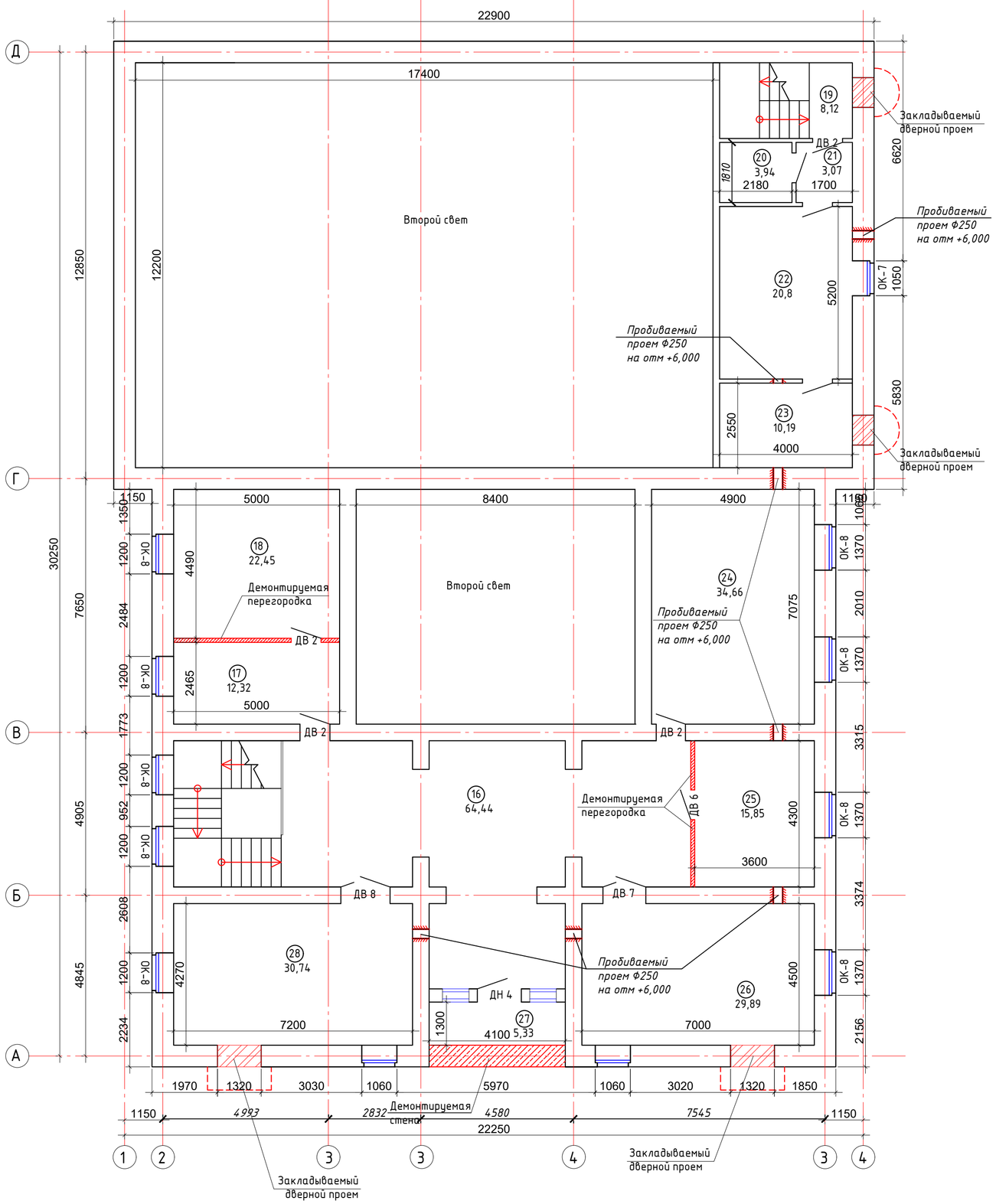

Экспликация помещения

Номер поме-щения	Наименование	Площадь м²	Кат. поме-щения
16	Холл	64,44	Д
17	Кабинет секретаря	12,32	ВЗ
18	Кабинет директора	22,45	ВЗ
19	Лестница	8,12	Д
20	Кладовая	3,94	Д
21	Коридор	3,07	Д
22	Читальный зал	20,80	ВЗ
23	Библиотека	10,19	ВЗ
24	Начальник отдела	34,66	ВЗ
25	Бухгалтерская	15,85	ВЗ
26	Кабинет главного специалиста	29,89	ВЗ
27	Лоджия	5,33	Д
28	Финансовый отдел	30,74	ВЗ
	Всего:	261,80	

Условные обозначения:

- Закладываемые проемы керамическими кирпичами
- Демонтируемые стены и перегородки, пробиваемые проемы

Демонтажные работы:

1.Демонтируемые перегородки -2,953м³
2.Демонтируемые стенки -2,398м³
3.Пробиваемый проем -0,202м³
4.Закладываемый дверной проем из силикатного кирпича М75 на растворе М50 -1,232м³

						013/19-АС		
Изм.	Кол.уч	Лист	№док.	Подпись	Дата	"Капитальный ремонт в доме культуры "Нефтяников" районе Кульсары, Атырауской области"		
ГАП		Иманбаев				Дом культуры	Стадия	Лист	Листов
Разраб.		Конысбаев					РП	7	
Н.контр		Сапаралиева				План второго этажа до кап. ремонта	ТОО "Ремстройпроект"		

Согласовано
Гл.спец.ЭОМ Бирзул 03.2020
Согласовано
Гл.спец.ВК Султанкалиев 03.2020
Гл.спец.ОВ Бирзул 03.2020

Взам. Инв. №
Подпись и Дата
Инв. № подл.

Формат А2 (420х594)

План 2-го этажа после кап. ремонта

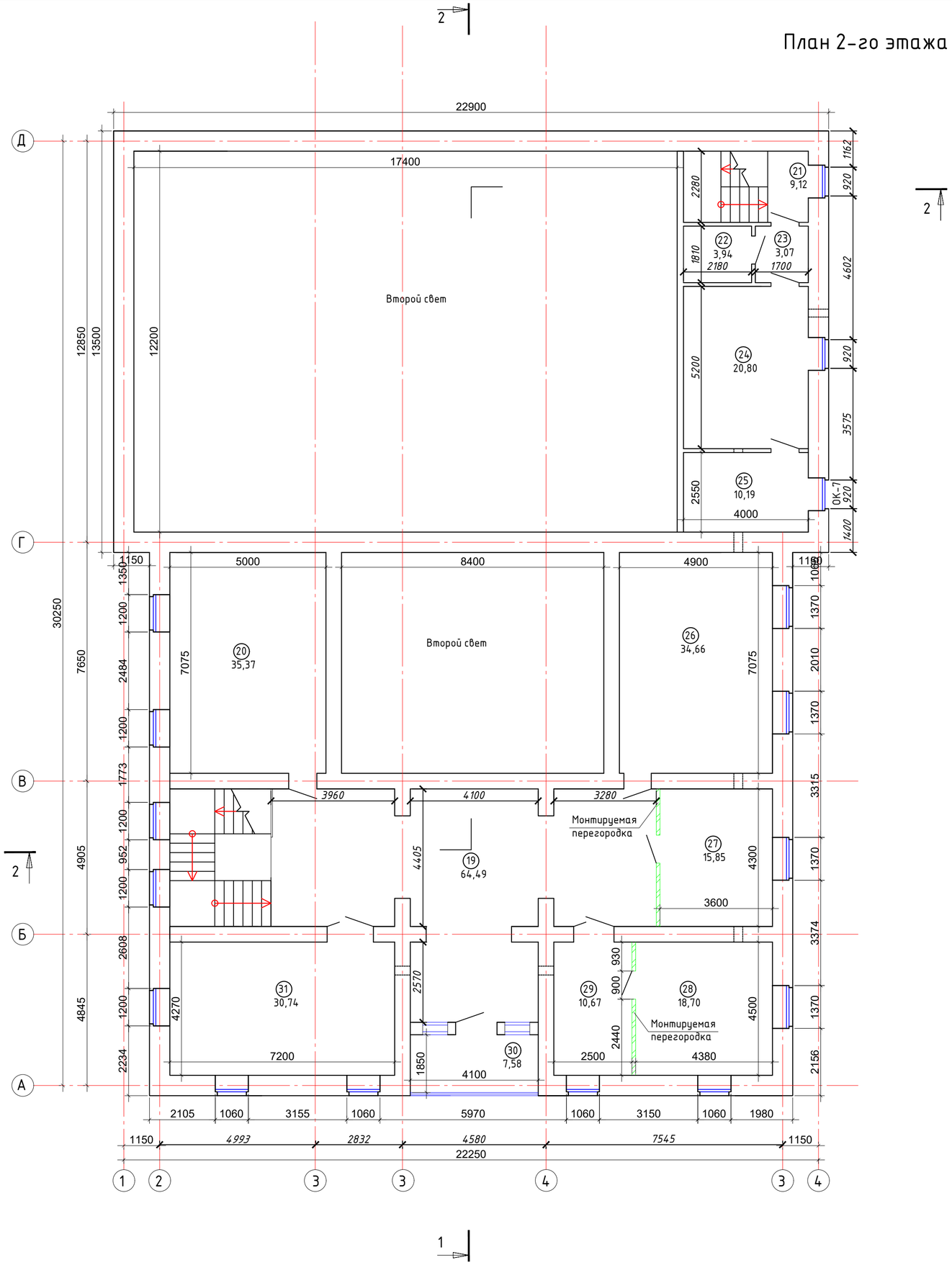

Экспликация помещения

Номер поме-щения	Наименование	Площадь м²	Кат. поме-щения
19	Холл	64,49	Д
20	Кабинет	35,37	ВЗ
21	Лестница	9,12	Д
22	Кладовая	3,94	Д
23	Коридор	3,07	Д
24	Читальный зал	20,80	ВЗ
25	Библиотека	10,19	ВЗ
26	Начальник отдела	34,66	ВЗ
27	Бухгалтерская	15,85	ВЗ
28	Кабинет директора	18,70	ВЗ
29	Приемная	10,67	ВЗ
30	Лоджия	7,58	Д
31	Финансовый отдел	30,74	ВЗ
	Всего:	265,18	

Условные обозначения:

– Монтируемые перегородки из алюминиевого профиля

Примечание:

1.Условная отметка +3,500 принята за отметку пола 2-го этажа.

2.Проектом предусмотрена перепланировка некоторых помещений. Возведение перегородок из силикатного кирпича М100 по ГОСТ 379-2015 на растворе М50 по ГОСТ 28013-98 толщиной 120мм. Перегородки не доводить до деревянных конструкций перекрытий на 30мм. Зазоры между перегородками и перекрытия проконопатить минеральной ватой и зачеканить с двух сторон цементным раствором. Перегородки армируются с сеткой из холоднотянутой проволоки Ф4 Вр-4 с ячейками 50х50мм через 4 ряда кладки.*

3.Возведение перегородок предусмотрено и из алюминиевого профиля с двойным остеклением.

4.Проектом предусмотрена закладка дверных проемов в несущей стене и перегородках.

5.На первом и втором этажах здания производится замена всех дверей. Наружные двери устанавливаются металлические с утеплением.

6.Во всем здании производится замена оконных блоков. В местах установки оконных блоков и наружных дверей в качестве уплотнения применять монтажную пену для заделки стыка между стеной и оконным (дверным) блоком.

7.Во входной группе монтируется пандус для МГН.

						013/19-АС		
Изм.	Колуч	Лист	№док.	Подпись	Дата	"Капитальный ремонт в доме культуры "Нефтяников" районе Кульсары, Атырауской области"		
ГАП		Иманбаев				Дом культуры	Стадия	Лист	Листов
Разраб.		Конысбаев					РП	8	
Н.контр		Сапаралиева				План второго этажа после кап. ремонта	ТОО "Ремстройпроект"		

Согласовано: Гл.спец.ЗОМ Бирзул 03.2020; Гл.спец.ВК Султангалиев 03.2020; Гл.спец.ОВ Бирзул 03.2020

Взам. Инв. № | Подпись и Дата | Инв. № подл.

Формат А2 (420х594)

Разрез 1-1 М1:100

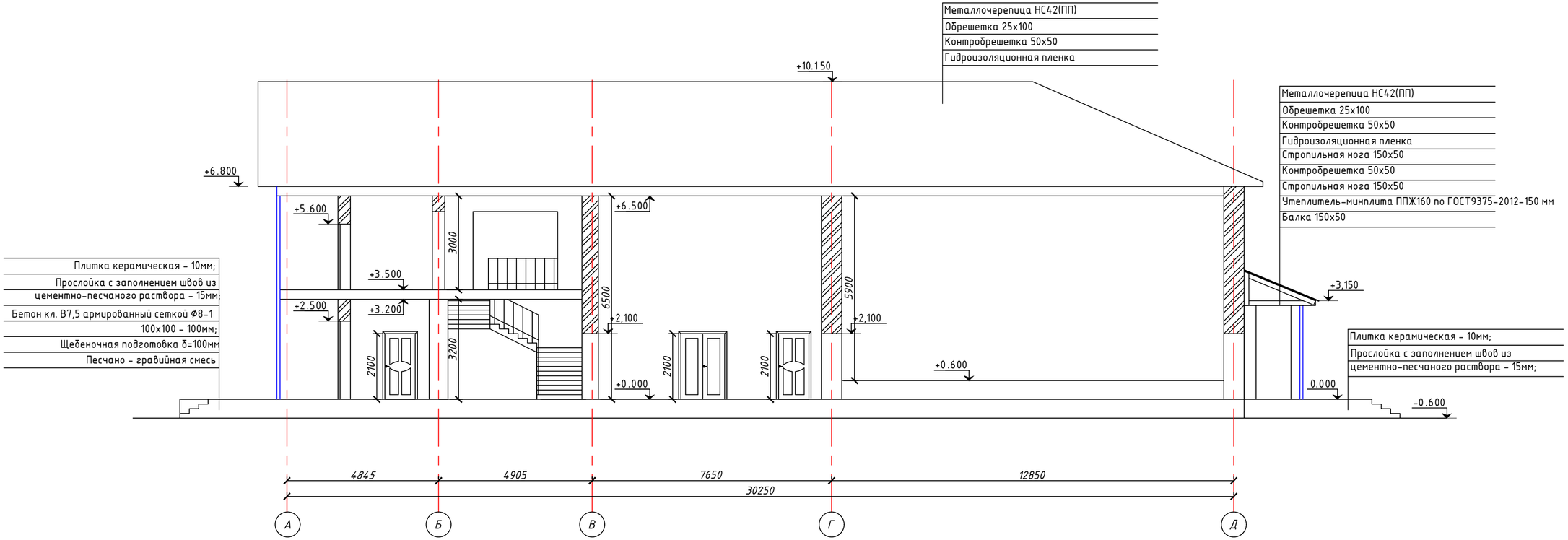

Изм.	Колуч	Лист	№док.	Подпись	Дата	013/19-АС
ГАП	Иманбаев					"Капитальный ремонт в доме культуры "Нефтяников" районе Кульсары, Атырауской области"
Разраб.	Конысбаев					Дом культуры — Стадия: РП; Лист: 9; Листов:
Н.контр	Сапаралиева					Разрез 1-1 — ТОО "Ремстройпроект"

Согласовано: Гл.спец.ЭОМ Бирзул 03.2020; Гл.спец.ВК Султангалиев 03.2020; Гл.спец.ОВ Бирзул 03.2020

Взам. Инв. №

Подпись и Дата

Инв. № подл.

Формат А3+ (297х594)

Разрез 2-2 М1:100

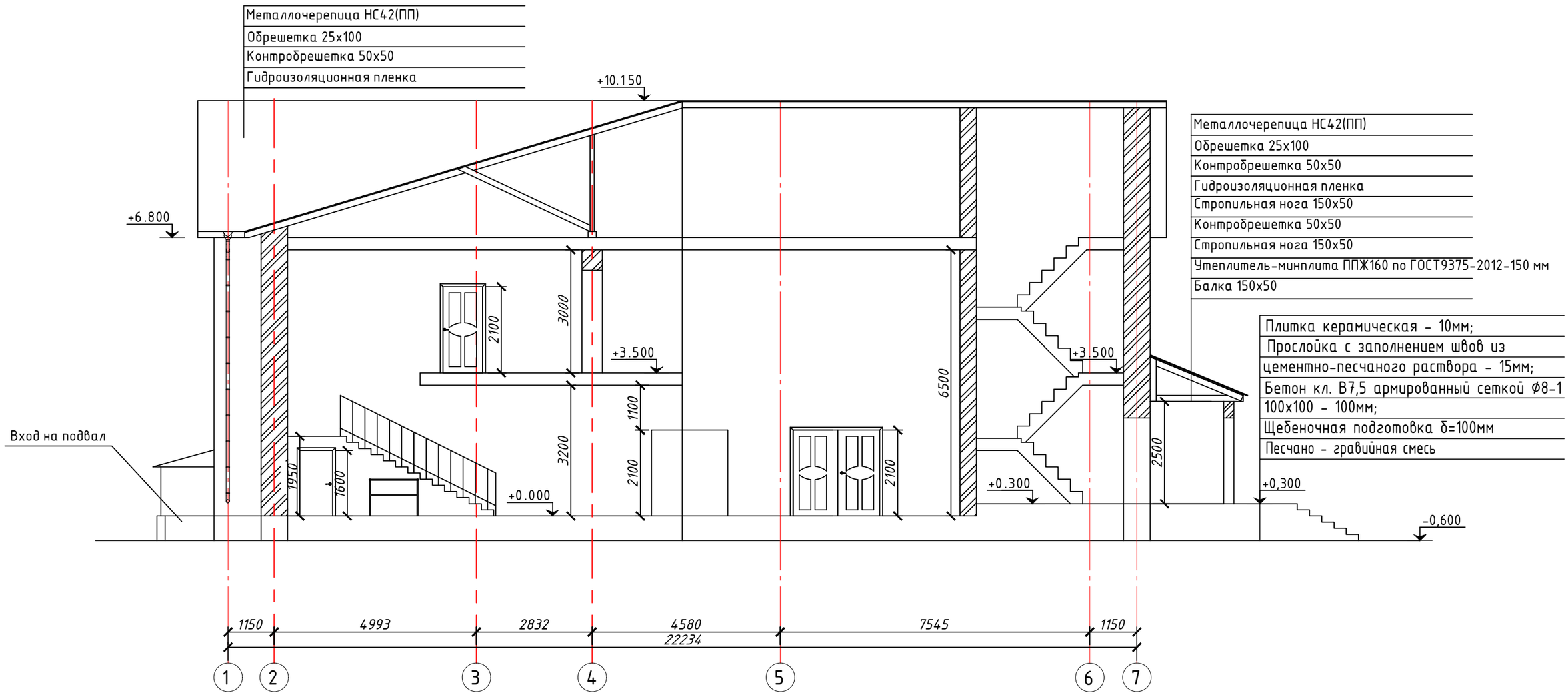

Согласовано		
Гл.спец.ЭОМ	Бирзул	03.2020
Гл.спец.ВК	Султангалиев	03.2020
Гл.спец.ОВ	Бирзул	03.2020

Взам. Инв. №

Подпись и Дата

Инв. № подл.

Изм.	Кол.уч	Лист	№док.	Подпись	Дата	013/19-АС		
						"Капитальный ремонт в доме культуры "Нефтяников" районе Кульсары, Атырауской области"		
ГАП		Иманбаев				Дом культуры	Стадия	Лист	Листов
Разраб.		Конысбаев					РП	10	
Н.контр		Сапаралиева							
						Разрез 2-2	ТОО "Ремстройпроект"		

Формат А3 (297х420)

Фасад в осях 1-7

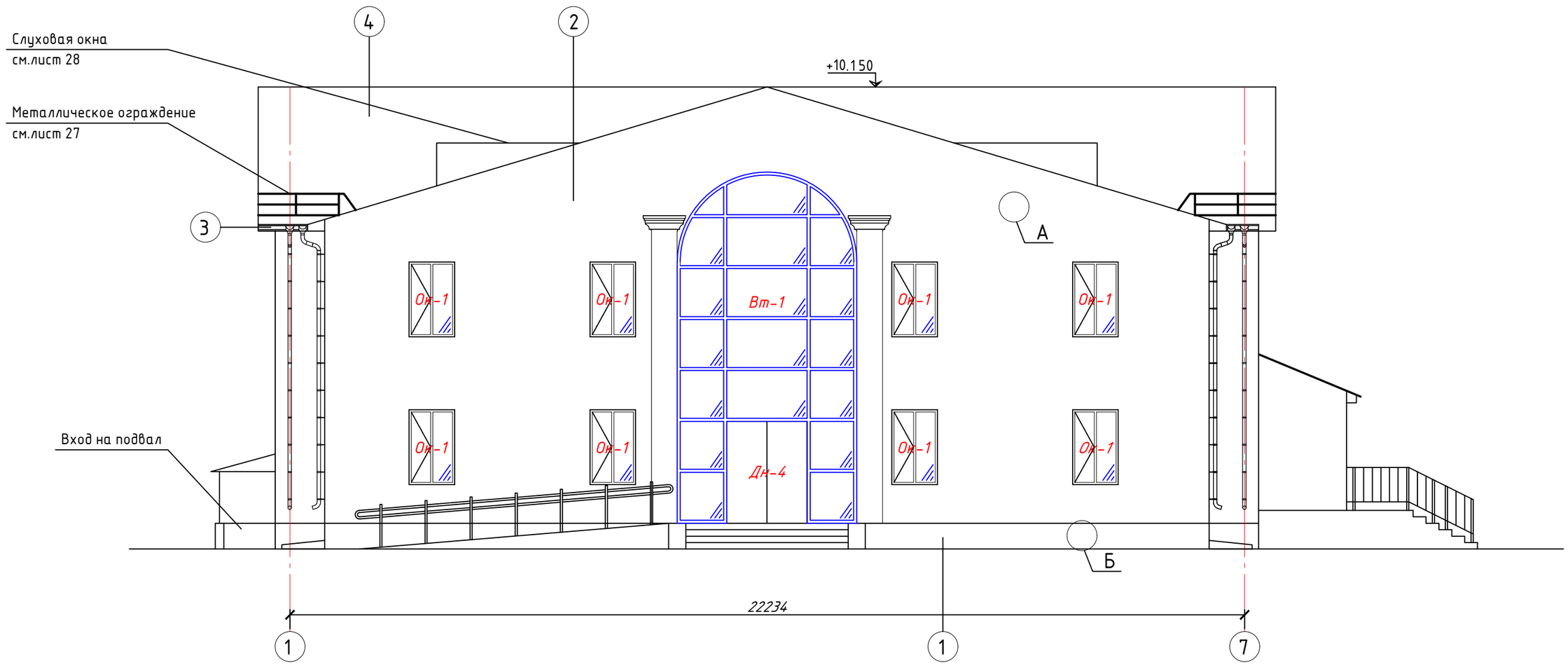

Ведомость отделки фасада

2	Элемент фасада	Отделка	Площадь м²	Цвет	Примечание
1	Фундамент (цокольная часть)	Отбивка штукатурного слоя Облицовка цоколя керамической плиткой клеевой раствором -10мм	82м²	Природный камень	
		Обмазать горячим битумом 2 раза	82м²		
2	Фасад (стена)	Минвата, у=100кг/м³, t=100мм Сетка штукатурная (капроновая) Штукатурно-клеевая смесь - 10мм Штукатурка цементная декоративная - 3мм Покраска фасадной краской	693м²		(Распорный дюбель 120 мм из расчета на 1м² 10шт)
3	Карниз	Монтаж карниза профлистом	-	Белый	
4	Крыша	Металлочерепица НС44	-	Коричневый	

Примечание:
1.Наружный организованный водосток смотреть лист 24
2.Данный лист смотреть совместно с листами 10, 11, 12, 13.

Изм.	Кол.уч	Лист	№док.	Подпись	Дата	013/19-АС		
						"Капитальный ремонт в доме культуры "Нефтяников" районе Кульсары, Атырауской области"		
ГАП		Иманбаев				Дом культуры	Стадия	Лист	Листов
Разраб.		Конысбаев					РП	11	
Н.контр		Сапаралиева							
						Фасад в осях 1-7	ТОО "Ремстройпроект"		

Согласовано
Гл.спец.ЭОМ Бирзул 03.2020
Гл.спец.ВК Султангалиев 03.2020
Гл.спец.ОВ Бирзул 03.2020

Взам. Инв. №
Подпись и Дата
Инв. № подл.

Формат А3 (297х420)

Фасад в осях 7-1

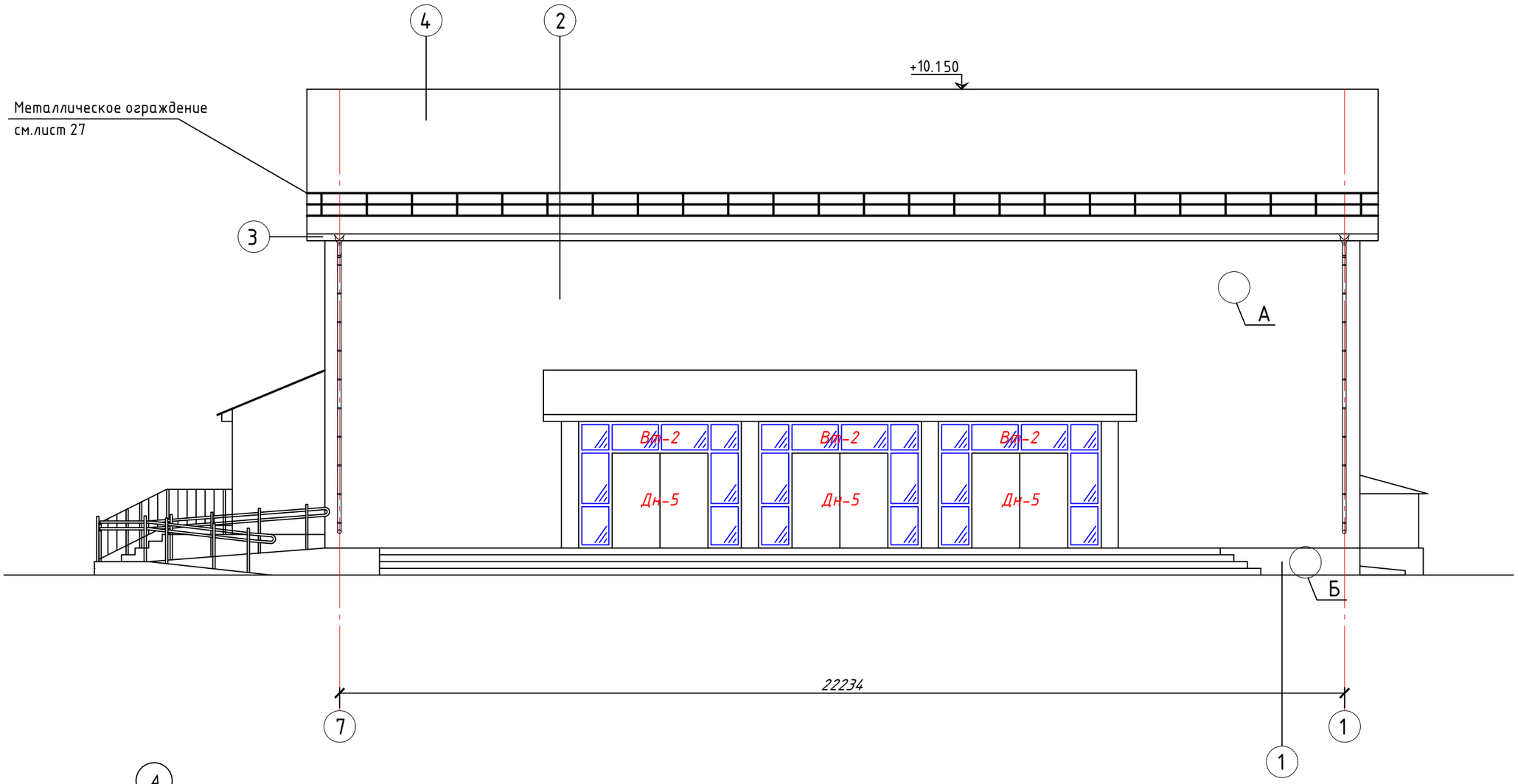

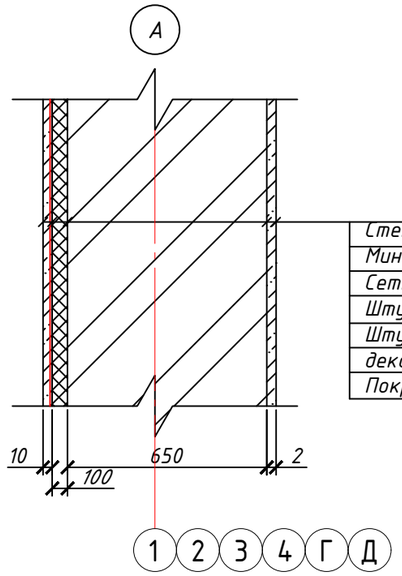

Стена кирпичная - 650мм
Минвата, γ=100кг/м^3, t=100мм
Сетка штукатурная (капроновая)
Штукатурно-клеевая смесь - 10мм
Штукатурка цементная
декоративная - 3мм
Покраска фасадной краской

Примечание:
1.Наружный организованный водосток смотреть лист 24
2.Данный лист смотреть совместно с листами 10, 11, 12, 13.

						013/19-АС		
Изм.	Кол.уч	Лист	№док.	Подпись	Дата	"Капитальный ремонт в доме культуры "Нефтяников" районе Кульсары, Атырауской области"		
ГАП		Иманбаев				Дом культуры	Стадия	Лист	Листов
Разраб.		Конысбаев					РП	12	
Н.контр		Сапаралиева							
						Фасад в осях 7-1	ТОО "Ремстройпроект"		

Согласовано
Гл.спец.ЭОМ Бирзул 03.2020
Гл.спец.ВК Султангалиев 03.2020
Гл.спец.ОВ Бирзул 03.2020

Взам. Инв. №
Подпись и Дата
Инв. № подл.

Формат А3 (297х420)

Фасад в осях А-Д

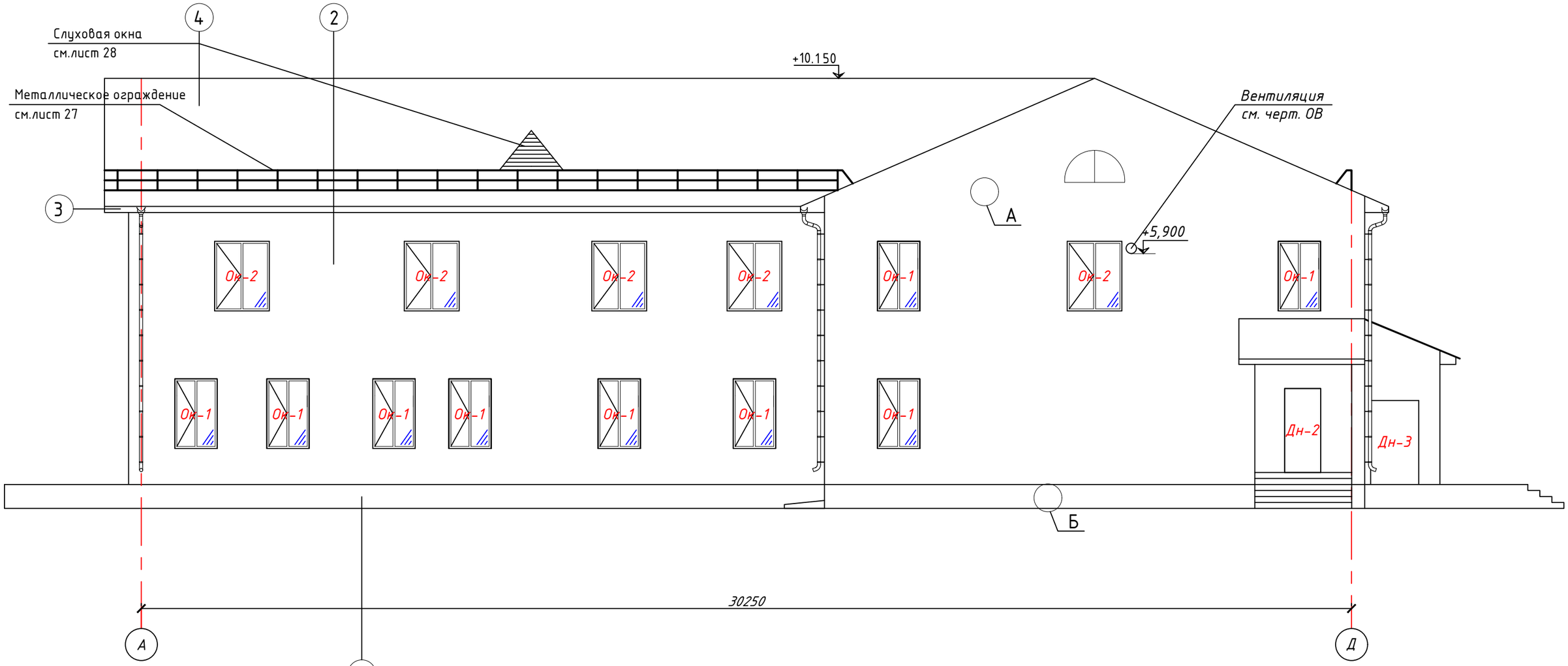

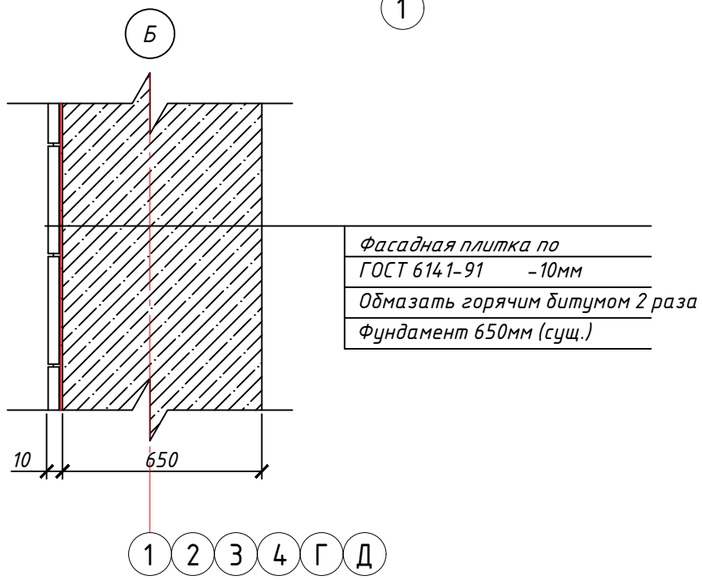

Примечание:
1.Наружный организованный водосток смотреть лист 24
2.Данный лист смотреть совместно с листами 10, 11, 12, 13.

						013/19-АС		
Изм.	Кол.уч	Лист	№док.	Подпись	Дата	"Капитальный ремонт в доме культуры "Нефтяников" районе Кульсары, Атырауской области"		
ГАП		Иманбаев				Дом культуры	Стадия	Лист	Листов
Разраб.		Конысбаев					РП	13	
Н.контр		Сапаралиева							
						Фасад в осях А-Д	ТОО "Ремстройпроект"		

Согласовано
Гл.спец.ЭОМ Бирзул 03.2020
Гл.спец.ВК Султангалиев 03.2020
Гл.спец.ОВ Бирзул 03.2020

Взам. Инв. №
Подпись и Дата
Инв. № подл.

Формат А3 (297х420)

Фасад в осях Д-А

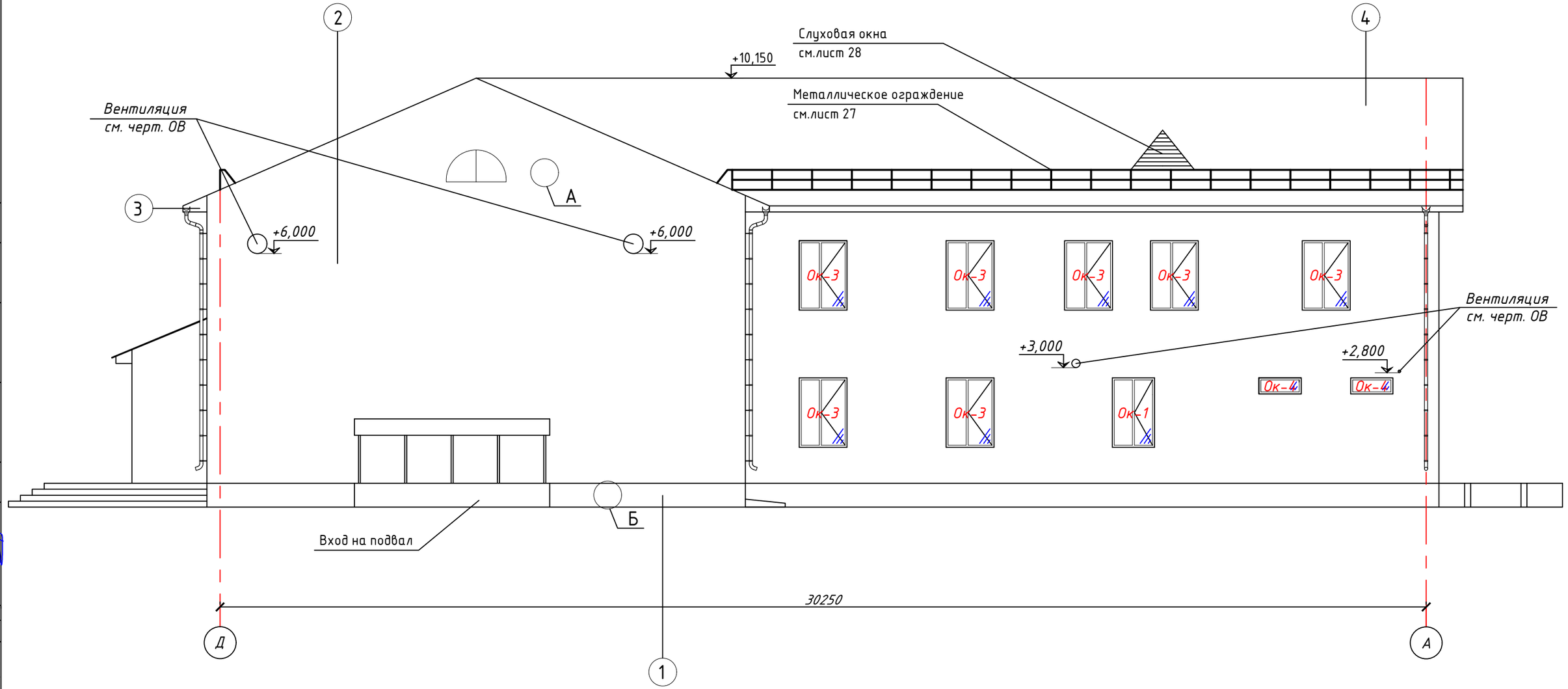

Примечание:
1.Наружный организованный водосток смотреть лист 24
2.Данный лист смотреть совместно с листами 10, 11, 12, 13.

						013/19-АС		
						"Капитальный ремонт в доме культуры "Нефтяников" районе Кульсары, Атырауской области"		
Изм.	Кол.уч	Лист	№док.	Подпись	Дата			
ГАП		Иманбаев				Дом культуры	Стадия	Лист	Листов
Разраб.		Конысбаев					РП	14	
Н.контр		Сапаралиева							
						Фасад в осях Д-А	ТОО "Ремстройпроект"		

Согласовано
Гл.спец.ОВ — Бирзул — 03.2020
Гл.спец.ВК — Султангалиев — 03.2020
Гл.спец.ЭОМ — Бирзул — 03.2020
Согласовано

Взам. Инв. №
Подпись и Дата
Инв. № подл.

Формат А3 (297х420)

План подвала

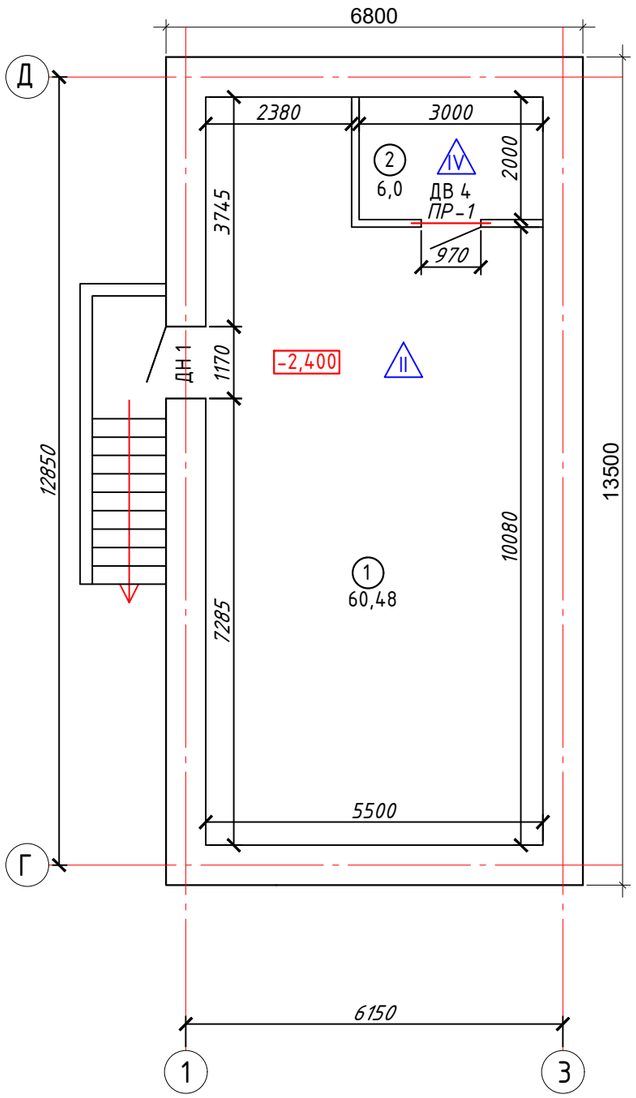

Экспликация полов

Наименование или номер помещение по проекту	Тип пола	Схема пола	Данные элементов пола	Площадь м²
1	II		Керамическая плитка10мм Клеющий состав- 5 мм Стяжка из бетона кл. В12.5 - 50мм Базальтовая вата 30мм Гидроизоляц слой из гидроизола 2мм Бетонная подготовка В7.5 - 80мм	60,48
2	IV		Стяжка из бетона кл. В12.5 - 50 мм Гидроизоляц слой из гидроизола 2мм Бетонная подготовка В7.5 - 80 мм	6,0
Плинтус полов из керамической плитки -керамическая плитка h=70мм,				п.м 34,23

Примечание:

1.Перед выполнением работ выполнить демонтаж покрытия и основания пола.

2.Линолеум по ГОСТ 7251-77 перед укладкой необходимо вылежаться до исчезновения волн и полностью прилегать к основанию. Кромки стыкуемые полотнищ линолеума должны быть сварены или приклеены. В помещения с покрытием из линолеума выполнить устройство плинтусов из ПВХ профилей.

3.Укладку керамической плитки по ГОСТ 6787-2001 вести по слою свежеуложенного цементно-песчаного раствора М150.

4.В помещениях с покрытием из керамической плитки выполнить устройство керамических плинтусов.

5.Температура основания и окружающей среды при проведении работ должна составлять от +5 до +25°С. В бетонной смеси не допускается использовать хлористый кальций и соленую воду.

6.Уплотнение бетонной смеси выполнить виброрейкой.

7.Данный лист смотреть совместно с листом 15

Изм.	Кол.уч	Лист	№док.	Подпись	Дата	013/19-АС		
						"Капитальный ремонт в доме культуры "Нефтяников" районе Кульсары, Атырауской области"		
ГАП		Иманбаев				Дом культуры	Стадия	Лист	Листов
Разраб.		Конысбаев					РП	15	
Н.контр		Сапаралиева							
						План полов подвала	ТОО "Ремстройпроект"		

Согласовано
Гл.спец.ЗОМ Бирзул 03.2020
Гл.спец.ВК Султангалиев 03.2020
Гл.спец.ОВ Бирзул 03.2020

Взам. Инв. №

Подпись и Дата

Инв. № подл.

Формат А3 (297х420)

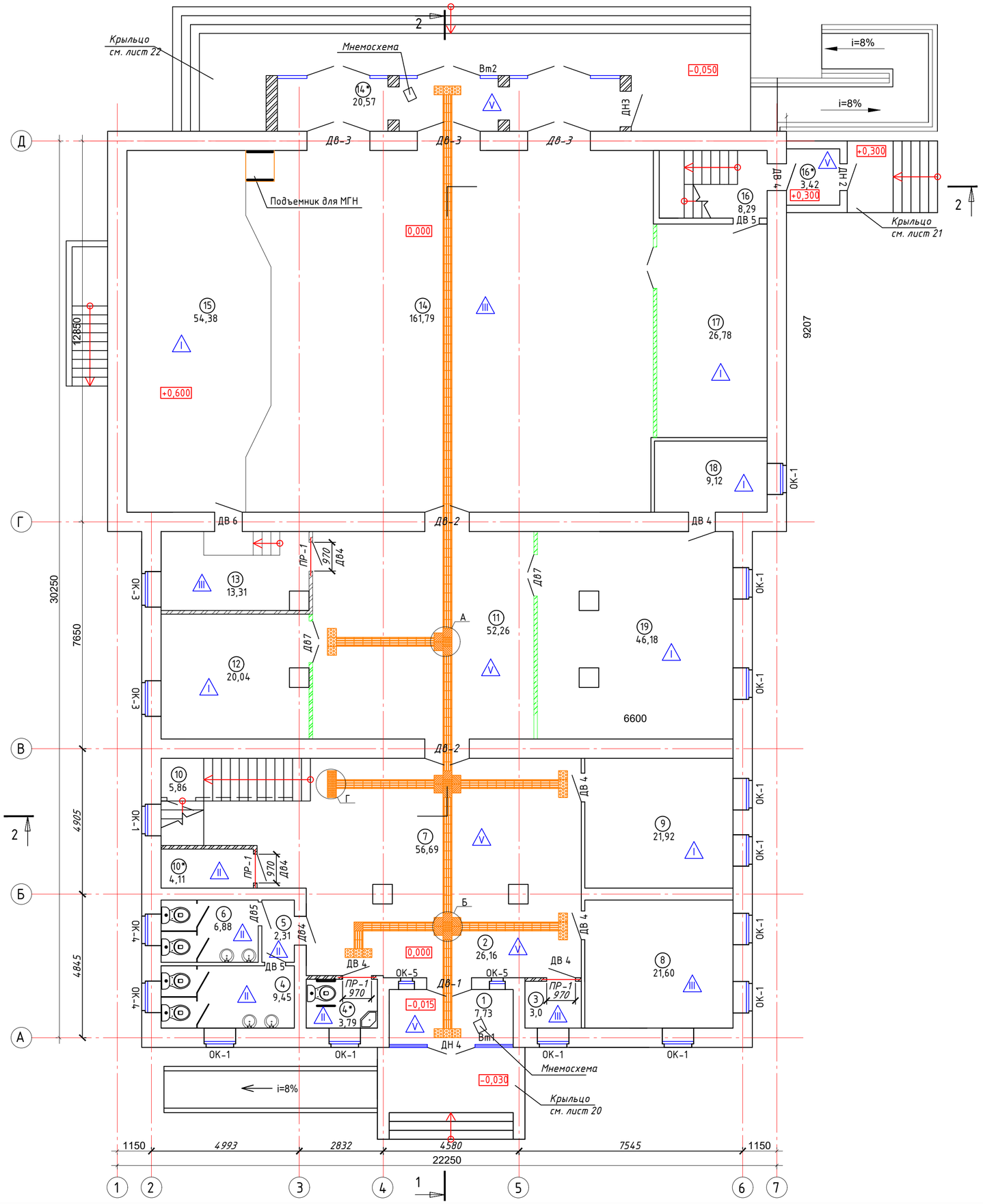

Экспликация полов

Наименование или номер помещение по проекту	Тип пола	Схема пола	Данные элементов пола	Площадь, м²
9; 12; 15; 17; 18; 19	I		Ламинат ГОСТ32304-2013-8мм Пробковая подложка- 2мм Пароизоляция(полипропиленовые пленки) Стяжка из бетона клВ12.5 - 50мм Гидроизоляц слой из гидроизола2мм Бетонная подготовка В7.5 - 80мм	169,92
4; 4*; 5; 6; 10*	II		Керамическая плитка10мм Клеющий состав- 5 мм Стяжка из бетона клВ12.5 - 50мм Гидроизоляц слой из гидроизола2мм Бетонная подготовка В7.5 - 80мм	26,54
3; 8; 13; 14	III		Линолеум-3мм Выравнивающая смесь- 5 мм Цементная стяжка клВ12.5 - 50мм Гидроизоляц 1слой из гидроизола2мм Бетонная подготовка В7.5 - 80мм	199,7
1; 2; 7: 14*; 16*	V		Керамогранит с шероховатый поверхностью -10мм; Прослойка и заполнение швов из цементно-песчаного раствора М100-10мм Цементно-песчаная стяжка кл. В12,5-50мм Гидроизоляция 1 слой из гидроизола-2мм Бетонная подготовка В7,5 -80мм	163,07
Плинтус полов из керамической плитки -керамическая плитка h=70мм,				п.м 52,6
Плинтус полов из линолеума и ламината -ПВХ профиль				п.м 252,4
Плинтус полов из керамогранитной плитки -керамогранитная плитка h=70мм,				п.м 95,5

Ведомость перемычек этажа

Марка	Схема сечения
ПР-1 5шт	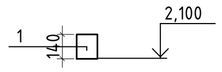

Спецификация перемычек

Марка по проекту	Обозначение	Наименование	Кол.	Масса ед., кг.	Примечание
	ГОСТ 948-84	1ПБ13-1	5	25	

Примечание:

1.Перед выполнением работ выполнить демонтаж покрытия и основания пола.

2.Данный лист смотреть совместно с листами 15, 16, 17.

3.Линолеум по ГОСТ 7251-77 перед укладкой необходимо вылежаться до исчезновения волн и полностью прилегать к основанию. Кромки стыкуемые полотнищ линолеума должны быть сварены или приклеены. В помещения с покрытием из линолеума выполнить устройство плинтусов из ПВХ профилей.

4.Укладку керамической плитки по ГОСТ 6787-2001 вести по слою свежеуложенного цементно-песчаного раствора М150.

5.В помещениях с покрытием из керамической плитки выполнить устройство керамических плинтусов.

6.Температура основания и окружающей среды при проведении работ должна составлять от +5 до +25°С. В бетонной смеси не допускается использовать хлористый кальций и соленую воду.

7.Уплотнение бетонной смеси выполнить виброрейкой.

Согласовано		
Гл.спец.ЭОМ	Бирзул	03.2020
Согласовано		
Гл.спец.ВК	Султаналиев	03.2020
Гл.спец.ОВ	Бирзул	03.2020

Взам. Инв. №

Подпись и Дата

Инв. № подл.

Изм.	Кол.уч	Лист	№док.	Подпись	Дата	013/19-АС		
						"Капитальный ремонт в доме культуры "Нефтяников" районе Кульсары, Атырауской области"		
ГАП		Имандаев				Дом культуры	Стадия	Лист	Листов
Разраб.		Конысбаев					РП	16	
Н.контр		Сапаралиева							
						План полов первого этажа; Спецификация перемычек	ТОО "Ремстройпроект"		

Формат А2 (420х594)

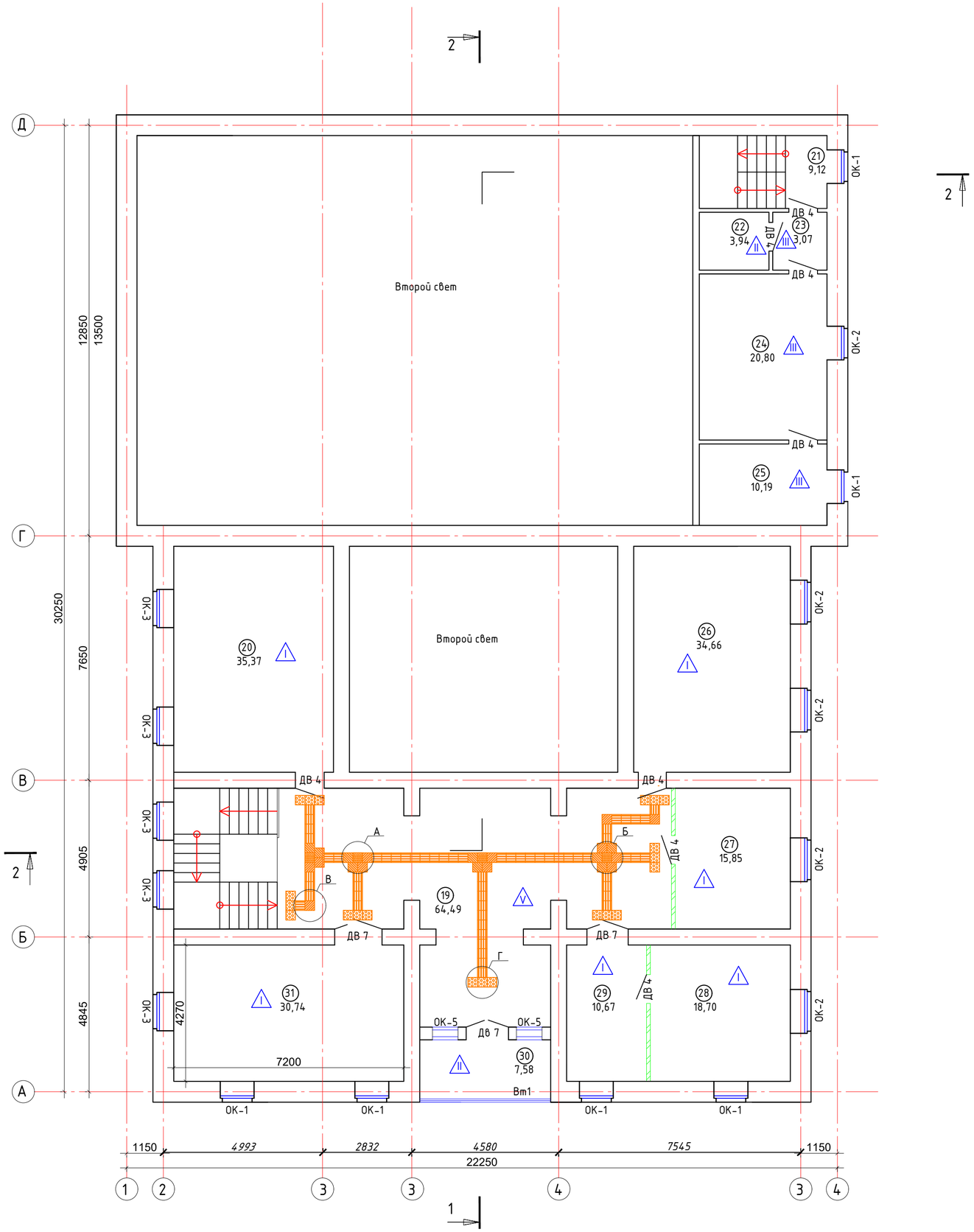

Экспликация полов

Наименование или номер помещение по проекту	Тип пола	Схема пола	Данные элементов пола	Площадь, м²
20; 26; 27; 28; 29; 31.	I		Ламинат ГОСТ 32304-2013 -8мм Подковая подложка -5мм Существующий основание	145,99
22; 30.	II		Керамическая плитка -10мм Клеящий состав -5мм Существующий основание	11,52
23; 24; 25.	III		Линолиум -10мм Подковая подложка -5мм Существующий основание	34,06
19	V		Керамогранит с шероховатый поверхностью -10мм; Прослойка и заполнение швов из цементно-песчаного раствора М100-10мм Существующий основание	64,49
Плинтус полов из керамической плитки -керамическая плитка h=70мм,				п.м 20
Плинтус полов из линолеума и ламината -ПВХ профиль				п.м 143,8
Плинтус полов из керамогранитной плитки -керамогранитная плитка h=70мм,				п.м 49,4

Спецификация элементов

Поз.	Обозначение	Наименование	Кол.	Масса ед., кг	Примечание
		Поручен для лестницы			
	ГОСТ 22233-2018	Перилла с 3 ригелями 16х50,8х38,1х900-1200 п.м.	1		16м
		Поручен для МГН			
	ГОСТ 22233-2018	Поручен настенный l=800мм	1		
	ГОСТ 22233-2018	Поручен П-образный	1		
		Тактильная мнемосхема 400х600	2		

Примечание:

1.Перед выполнением работ выполнить демонтаж покрытия пола.

2.Данный лист смотреть совместно с листами 15, 16, 17.

3.Линолеум по ГОСТ 7251-77 перед укладкой необходимо вылежаться до исчезновения волн и полностью прилегать к основанию. Кромки стыкуемые полотнищ линолеума должны быть сварены или приклеены. В помещения с покрытием из линолеума выполнить устройство плинтусов из ПВХ профилей.

4.Укладку керамической плитки по ГОСТ 6787-2001 вести по слою свежеуложенного цементно-песчаного раствора М150.

5.В помещениях с покрытием из керамической плитки выполнить устройство керамических плинтусов.

6.Температура основания и окружающей среды при проведении работ должна составлять от +5 до +25°С. В бетонной смеси не допускается использовать хлористый кальций и соленую воду.

7.Уплотнение бетонной смеси выполнить виброрейкой.

Изм.	Кол.уч	Лист	№док.	Подпись	Дата	013/19-АС
						"Капитальный ремонт в доме культуры "Нефтяников" районе Кульсары, Атырауской области"
ГАП		Иманбаев				Дом культуры — Стадия: РП; Лист: 17; Листов:
Разраб.		Конысбаев				
Н.контр		Сапаралиева				
						План полов второго этажа; Спецификация элементов лестницы — ТОО "Ремстройпроект"

Согласовано: Гл.спец.ВК Султангалиев 03.2020; Гл.спец.ОВ Бирзул 03.2020; Гл.спец.ЭОМ Бирзул 03.2020

Взам. Инв. № | Подпись и Дата | Инв. № подл.

Формат А2 (420х594)

Вид отделки элементов интерьера

Номер помещения	Вид отделки элементов интерьера							
	Потолок	Площадь $м^2$	Стены или перегородки	Площадь $м^2$	Откосы	Высота мм.	Площадь $м^2$	Примечание
Технический подвал								
1, 2	Известковая штукатурка Окраска известковым составом	66,48	Известковая штукатурка Окраска известковым составом	88,39				На всю высоту
1-этаж								
1, 2, 3, 5, 7, 8, 9, 10, 14, 15, 16, 17	Выравнивание 2 раза раствором сухой смеси-3мм Водоэмульсионная окраска потолка-1мм	556,30	Штукатурка цементно-песчаным раствором-15мм Шпатлевка выравнивающая и финишная-3мм Водоэмулсионная окраска-1мм	1079,35	Штукатурка цементно-песчаным раствором-15мм Выравнивание откосов сухими смесями-3мм Водоэмульсионная окраска-1мм		95,4	На всю высоту
4,4*,6,10*	Выравнивание 2 раза раствором сухой смеси-3мм Акриловая окраска потолка-1мм	24,23	Влагостойкий клей для плитки-5мм. Настенная керамическая плитка-5мм	131,49				
2-этаж								
19, 20, 21, 22, 23, 24, 25, 26, 27, 28, 29, 30, 31	Выравнивание 2 раза раствором сухой смеси-3мм Водоэмульсионная окраска потолка-1мм	265,18	Штукатурка цементно-песчаным раствором-15мм Шпатлевка выравнивающая и финишная-3мм Водоэмулсионная окраска-1мм	568,44	Штукатурка цементно-песчаным раствором-15мм Выравнивание откосов сухими смесями-3мм Водоэмульсионная окраска-1мм		22	На всю высоту

Спецификация тактильных плит

Марка по проекту	Обозначение	Наименование	Кол.	Масса ед., кг.	Примечание
1		Контрастный наземный тактильный указатель с конусообразными рифами (внимание лестница, внимание скамья), (ПВХ, h=5мм.) 300х300мм	49		
2		Контрастный наземный тактильный указатель с диагональными рифами (предварительная информация о направлении движения), (ПВХ, h=5мм.) 300х300мм	38		
3		Контрастный наземный тактильный указатель с продольными рифами (информация о направлении движения), (ПВХ, h=5мм.) 300х300мм	209		

Спецификация элементов заполнения проемов

(начало)

Марка по проекту	Обозначение	Наименование	Кол.	Масса ед., кг.	Примечание
		Окна			
ОК-1	ГОСТ 30674-99	ОП В2 1740х1060мм ($4М_1$-16Ar-K4)	20		
ОК-2	ГОСТ 30674-99	ОП В2 1740х1370мм ($4М_1$-16Ar-K4)	5		
ОК-3	ГОСТ 30674-99	ОП В2 1740х1200мм ($4М_1$-16Ar-K4)	7		
ОК-4	ГОСТ 30674-99	ОП В2 400х1060мм ($4М_1$-16Ar-K4)	2		
ОК-5	ГОСТ 30674-99	ОП В2 1740х530мм ($4М_1$-16Ar-K4)	4		
		Витражи			
Вт-1	ГОСТ 22233-2018	4180х8170мм ($4М_1$-СМ1,16Ar-K4)	1		(алюмин.)
Вт-2	ГОСТ 22233-2018	530х1740мм ($4М_1$-СМ1,16Ar-K4)	3		(алюмин.)
		Подоконные доски			
Пд-1	ГОСТ 30673-2013	Подоконные доска ПВХ 1060х380мм	20		
Пд-2	ГОСТ 30673-2013	Подоконные доска ПВХ 1370х380мм	5		
Пд-3	ГОСТ 30673-2013	Подоконные доска ПВХ 1200х380мм	7		
Пд-4	ГОСТ 30673-2013	Подоконные доска ПВХ 1060х380мм	2		
Пд-5	ГОСТ 30673-2013	Подоконные доска ПВХ 530х380мм	4		
		Отлив (подоконник наружный)			
	ГОСТ 30246-2016	Окрашенный сталь t=0.7мм 1060х400мм	20		
	ГОСТ 30246-2016	Окрашенный сталь t=0.7мм 1370х400мм	5		
	ГОСТ 30246-2016	Окрашенный сталь t=0.7мм 1200х400мм	7		
	ГОСТ 30246-2016	Окрашенный сталь t=0.7мм 1060х400мм	2		
	ГОСТ 30246-2016	Окрашенный сталь t=0.7мм 530х400мм	4		
		Двери наружные			
Дн-1	ГОСТ 31173-2003	ДСН Оп Прг Л Н Псп ДФ 2100х1170мм	1		(Протвопож. утиплен.)
Дн-2	ГОСТ 31173-2003	ДСН Оп Прг Л Н Псп ДФ 2100х970мм	1		(Протвопож. утиплен.)
Дн-3	ГОСТ 31173-2003	ДСН Оп Бпр Л Н Псп ДФ 2100х1200мм	1		(Протвопож. утиплен.)
Дн-4	ГОСТ 30970-2014	ДПН О Бпр Дп Пр Р 2370х1872мм	1		
Дн-5	ГОСТ 30970-2014	ДПН О Бпр Дп Пр Р 2100х2120мм	3		
		Двери внутренние			
Дв-1	ГОСТ 6629-88	ДГ П 1500х2500мм	1		
Дв-2	ГОСТ 6629-88	ДГ П 1500х2100мм	2		(Звуко-изоляц)
Дв-3	ГОСТ 6629-88	ДГ П 2120х2100мм	3		
Дв-4	ГОСТ 6629-88	ДГ 970х2100мм	17		
Дв-5	ГОСТ 6629-88	ДГ 870х2100мм	3		
Дв-6	ГОСТ 6629-88	ДГ 970х2100мм	1		(Звуко-изоляц)
Дв-7	ГОСТ 6629-88	ДГ 1400х2100мм	5		

Примечание:
1.Данный лист смотреть совместно с листами 14, 15, 16, 17.
2.Окна и витражи с энергосберегающим покрытием.
3.Наружные двери самозакрывающие с доводчиком.
4.Проектом предусмотрен полный демонтаж поручней на лестничных ограждениях и замена на новые из алюминиевых профилей согласно ГОСТ 22233-2018.

А

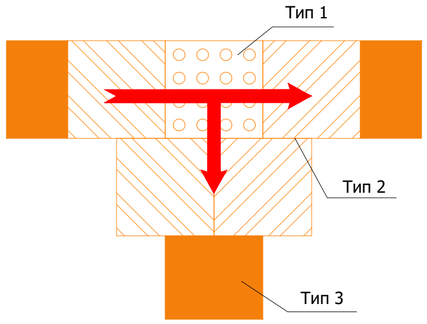

Б

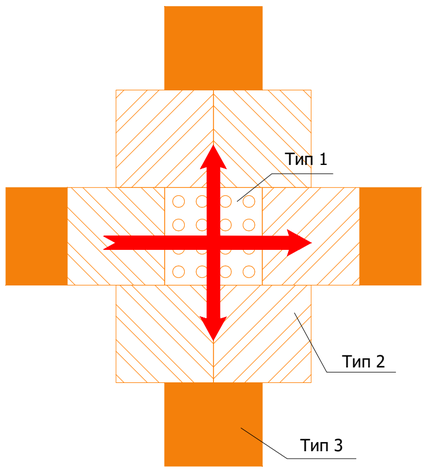

Г

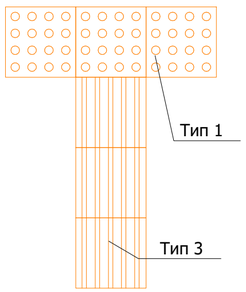

В

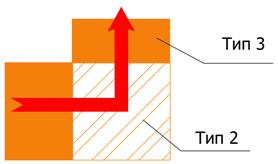

Изм.	Колуч	Лист	№док.	Подпись	Дата	013/19-АС		
ГАП	Иманбаев					"Капитальный ремонт в доме культуры "Нефтяников" районе Кульсары, Атырауской области"		
Разраб.	Конысбаев					Дом культуры	Стадия	Лист	Листов
Н.контр	Сапаралиева						РП	18	
						Ведомость отделки помещения; Спецификация заполнения проемов; Спецификация тактильных плит	ТОО "Ремстройпроект"		

Согласовано: Гл.спец.ЭОМ Бирзул 03.2020; Гл.спец.ВК Султангалиев 03.2020; Гл.спец.ОВ Бирзул 03.2020

Взам. Инв. № | Подпись и Дата | Инв. № подл.

План крыши

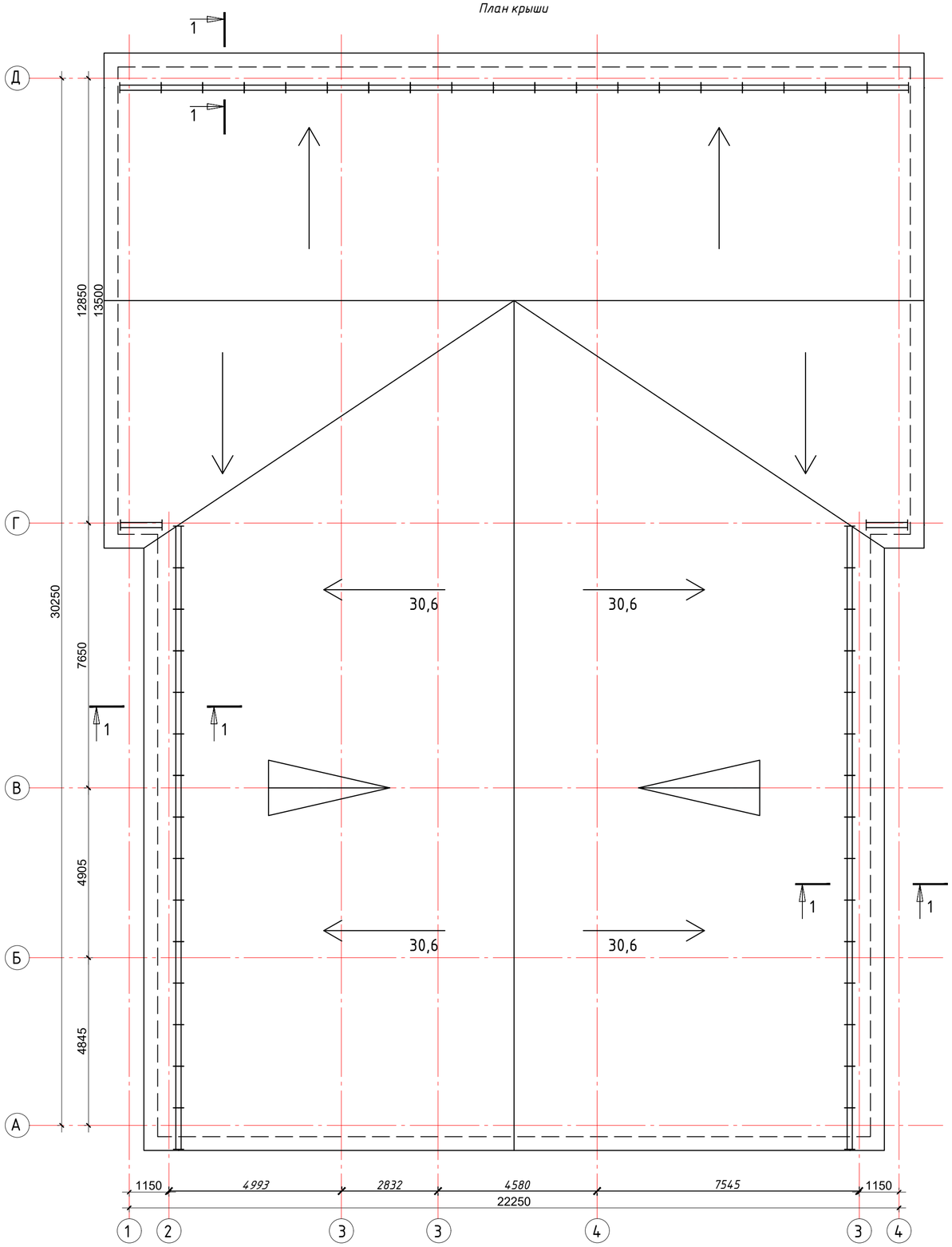

Спецификация элементов крыши

Марка по проекту	Обозначение	Наименование	Кол.	Масса ед., кг.	Примечание
		Крыша			
	ГОСТ 30547-97	Гидроизоляционная пленка	1		753,56м²
	ГОСТ 24454-80*	Контробрешетка 50х50	1		83,73м²
	ГОСТ 24454-80*	Обрешетка 25х100	1		251м²
	ТУ 640 РК-39066682-ЗАО-01-2001	Металлочерепица НС42(ПП)	1		753,56м²
	ГОСТ 1144-80	Саморез 4,8х60			20кг
	ГОСТ 9573-2012	Базальтовая вата IZOTERM ρ=75,0(кг/м³) t=100мм			667м²
	СТ РК 3256-2018	Полипропиленовая пленка			667м²
		Рубероид			667м²
		Карниз			
	ГОСТ 24454-80*	Доска обшивки 25х100 l=68000мм	5	0,17	0,85
	ГОСТ 24454-80*	Накладки 25х100 l=250мм	152	0,001	0,15
	ГОСТ 34180-2017	Уголок наружный 50х50 п.м.			62м
	ГОСТ 34180-2017	Уголок внутреннее 50х50 п.м			60м
	ГОСТ 24045-2010	Профлист С10 t=0,5мм			34м²
	ГОСТ 1144-80	Саморез 4,8х60			4кг

Разрез 1-1

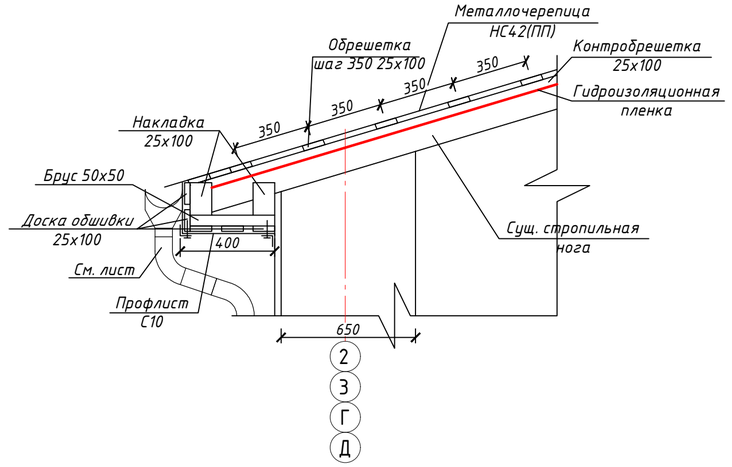

Примечание:
1.Перед выполнением работ выполнить демонтаж черепицы и обрешетку.
2.Все деревянные элементы конструкций следует обработать антикорозинным средствам по СН РК 2.01-01-2013.

						013/19-АС
Изм.	Колуч	Лист	№док.	Подпись	Дата	"Капитальный ремонт в доме культуры "Нефтяников" районе Кульсары, Атырауской области"
ГАП		Иманбаев				Дом культуры — Стадия: РП; Лист: 19; Листов:
Разраб.		Коныс6аев				
Н.контр		Сапаралиева				План крыши — ТОО "Ремстройпроект"

Согласовано: Гл.спец.ЭОМ Бирзул 03.2020; Гл.спец.ВК Султангалиев 03.2020; Гл.спец.ОВ Бирзул

Взам. Инв. № | Подпись и Дата | Инв. № подл.

Формат А2 (420х594)

План чердачного пространства

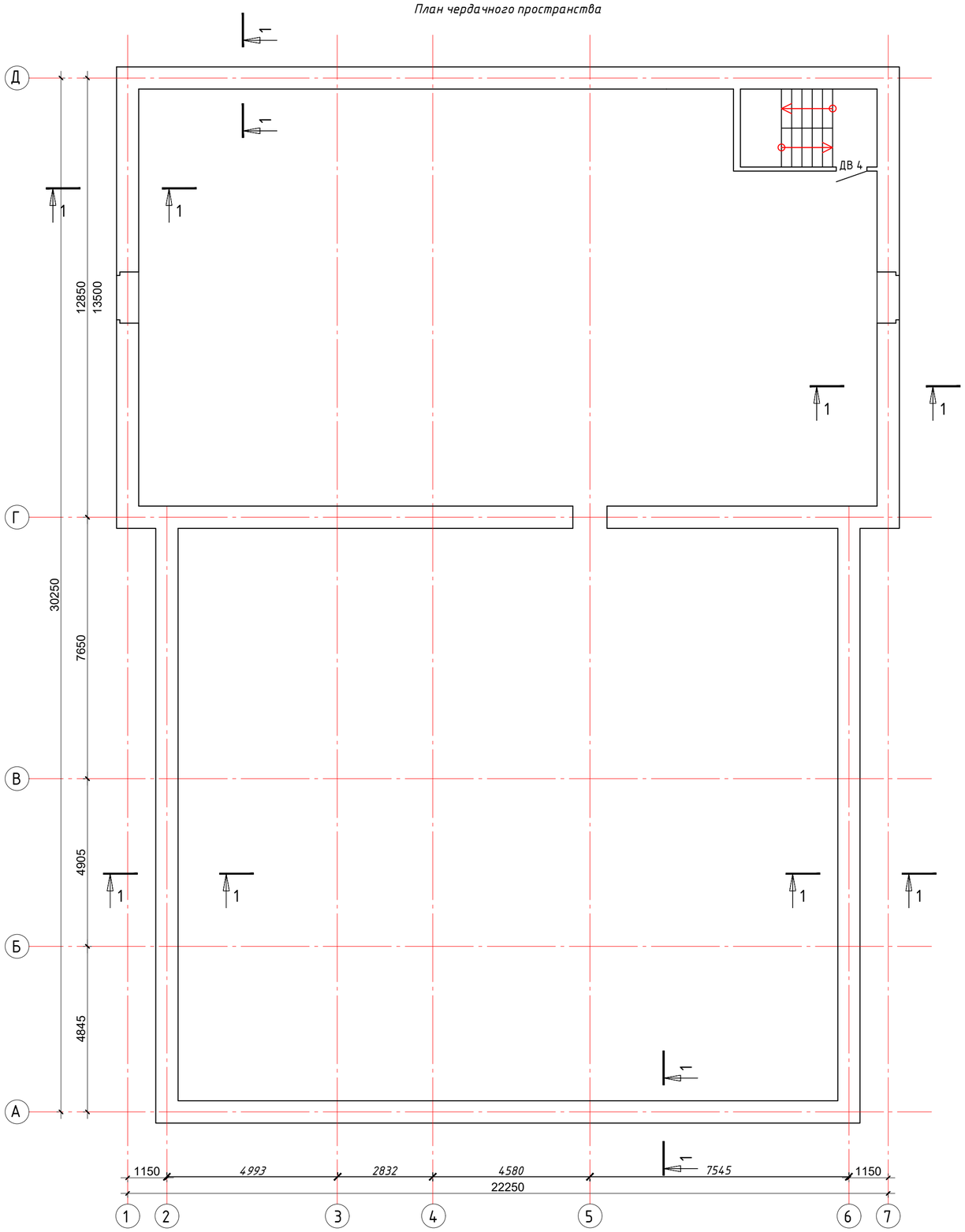

Разрез 1-1

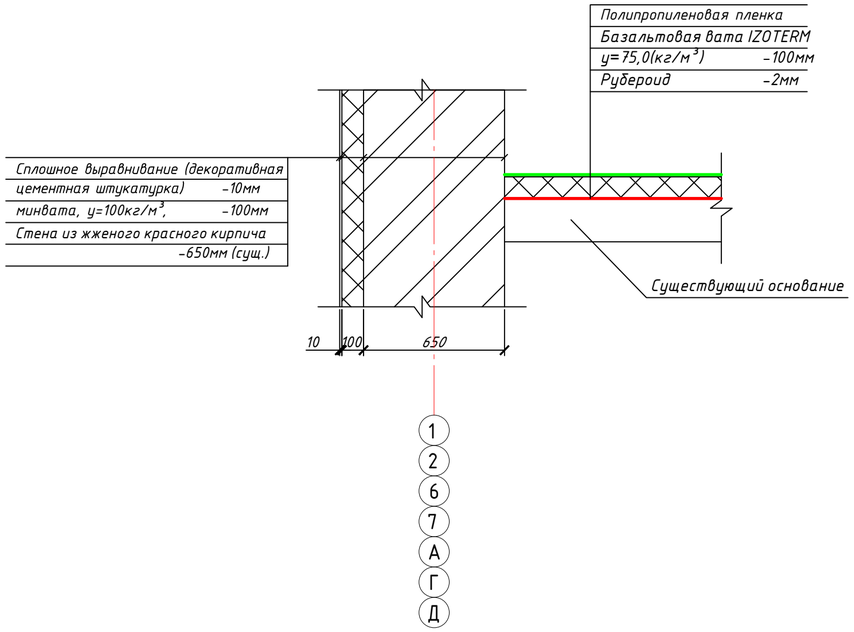

Примечание:
1.Данный лист смотреть совместно с листом 19

						013/19-АС		
Изм.	Колуч	Лист	№док.	Подпись	Дата	"Капитальный ремонт в доме культуры "Нефтяников" районе Кульсары, Атырауской области"		
ГАП		Иманбаев				Дом культуры	Стадия	Лист	Листов
Разраб.		Коныс6аев					РП	20	
Н.контр		Сапаралиева							
						План крыши	ТОО "Ремстройпроект"		

Согласовано
Гл.спец.ЭОМ Бирзул 03.2020
Согласовано
Гл.спец.ВК Султангалиев 03.2020
Гл.спец.ОВ Бирзул 03.2020

Взам. Инв. №
Подпись и Дата
Инв. № подл.

Формат А2 (420х594)

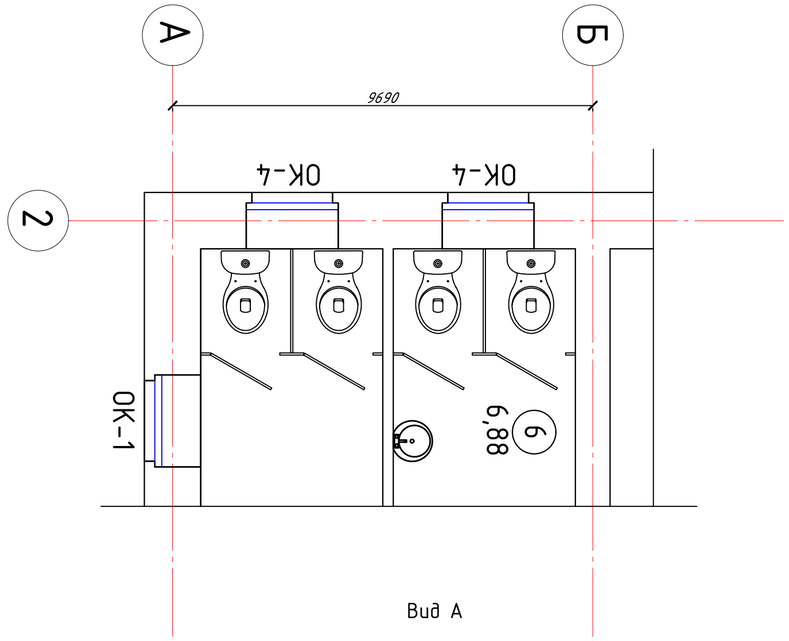

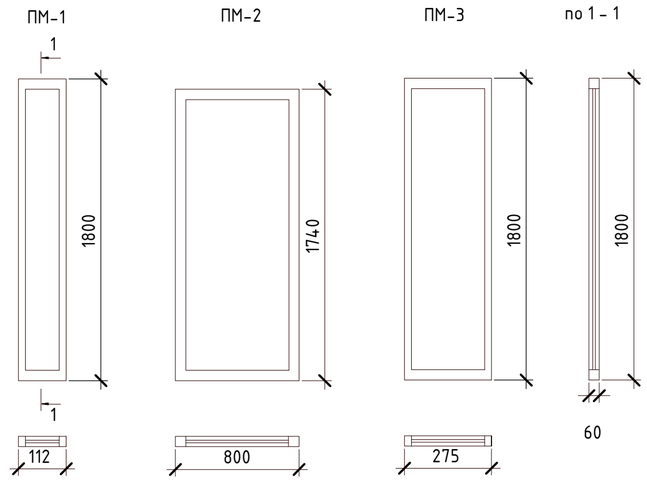

СПЕЦИФИКАЦИЯ ЭЛЕМЕНТОВ ПЕРЕГОРОДОК

Марка поз.	Обозначение	Наименование	Кол.	Масса ед.,кг	Приме-чание
ПМ-1		Панель из металлопласта ПМ-1	4	4,65	18,6
ПМ-2		Панель из металлопласта ПМ-2	4	18,6	74,4
ПМ-3		Панель из металлопласта ПМ-3	2	10,8	21,6
ПМ-4		Панель из металлопласта ПМ-4	2	32,4	64,8
РМ-1		Ригель из металлопласта РМ-1 п.м.	6,84	0.95	6,5
		Закладные детали			
		Металлическая консоль МК-1	4		
1	ГОСТ 8509-93	Уголок ∟50х50х5 L=150мм	1	0.6	1.2
2	ГОСТ 3262-75	Труба ∅21.3 L=320мм	1	0.4	0.8
3	ГОСТ 2590-2006	Сталь круглая ∅15 L=25мм	1	0.04	0.08
		Металлическая консоль МК-2	2		
1	ГОСТ 8509-93	Уголок ∟ 50х50х5 L=150мм	1	0.6	1.2
2	ГОСТ 3262-75	Труба ∅21.3 L=320мм	1	0.4	0.8
3	ГОСТ 2590-2006	Сталь круглая ∅15 L=25мм	1	0.04	0.08
4	ГОСТ 8509-93	Уголок ∟ 50х50х5 L=150мм	1	0.6	1.2
		Металлическая консоль МК-3	2		
1	ГОСТ 8509-93	Уголок ∟50х50х5 L=150мм	1	0.6	2,4
5	ГОСТ 19903-2015	Пластина — 6х150х150	1	1.1	4,4

Вид А

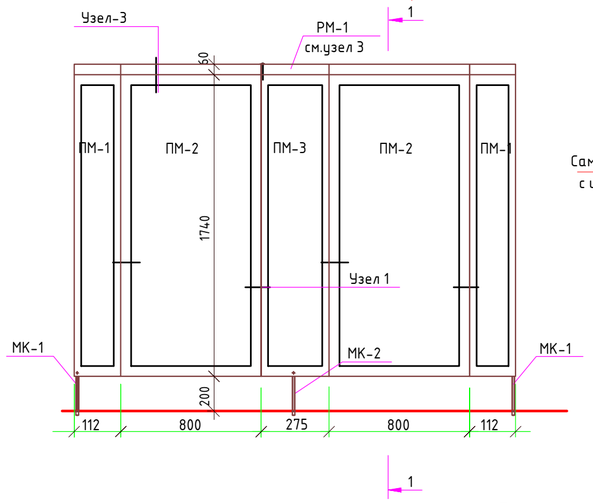

по 1 - 1
ПМ-4

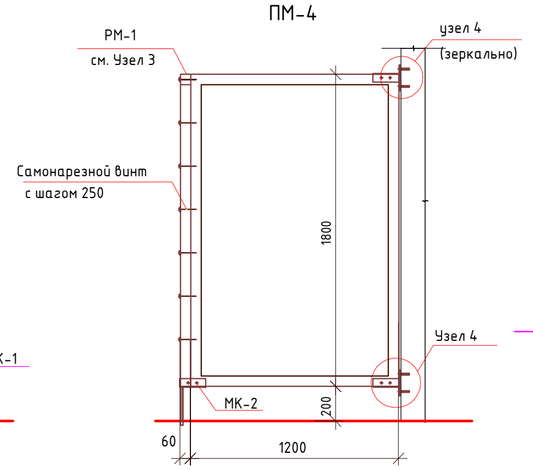

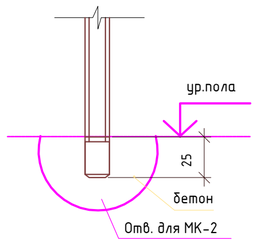

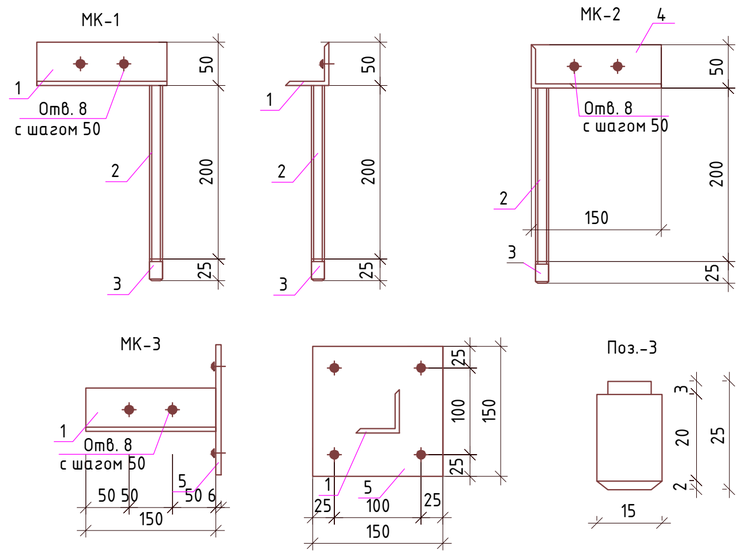

1

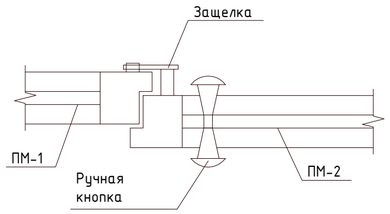

3

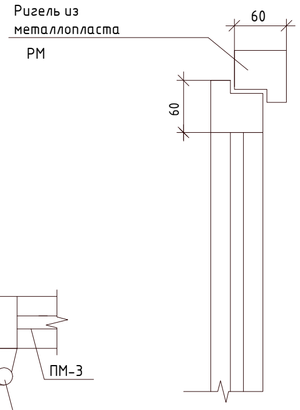

4

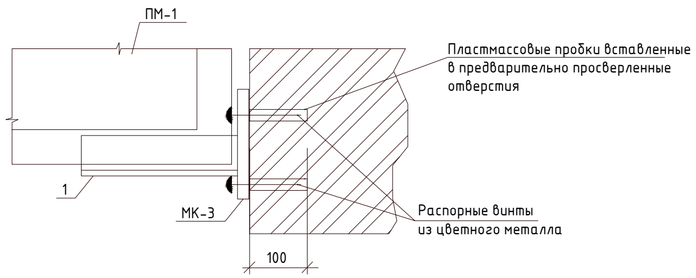

2

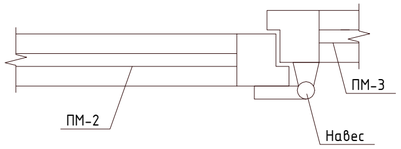

Примечание:
1. Данный лист смотри совместно с листами АС - 5
2. Разделительные перегородки выполнить из металлопласта со сплошным заполнением. Размеры уточнить на месте и при изготовлении с учетом принятых зазоров. Примыкание перекрыть нащельниками.
3. Закладные детали выполнить с гальваническим покрытием.
4. В перегородках санузлов металлопласт без стекла 1м^2=15 кг.

						013/19-АС		
Изм.	Колуч	Лист	№док.	Подпись	Дата	"Капитальный ремонт в доме культуры "Нефтяников" районе Кульсары, Атырауской области"		
ГАП		Иманбаев				Дом культуры	Стадия	Лист	Листов
Разраб.		Конысбаев					РП	21	
Н.контр		Сапаралиева							
						Перегородки для С/У из металлопласта	ТОО "Ремстройпроект"		

Согласовано: Гл.спец.ЭОМ Бирзул 03.2020; Гл.спец.ВК Султангалиев 03.2020; Гл.спец.ОВ Бирзул 03.2020

Взам. Инв. № | Подпись и Дата | Инв. № подл.

План крыльца №1 с пандусом
М1:100

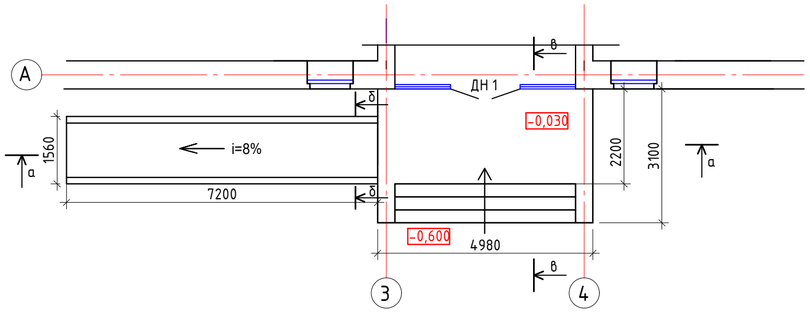

в-в

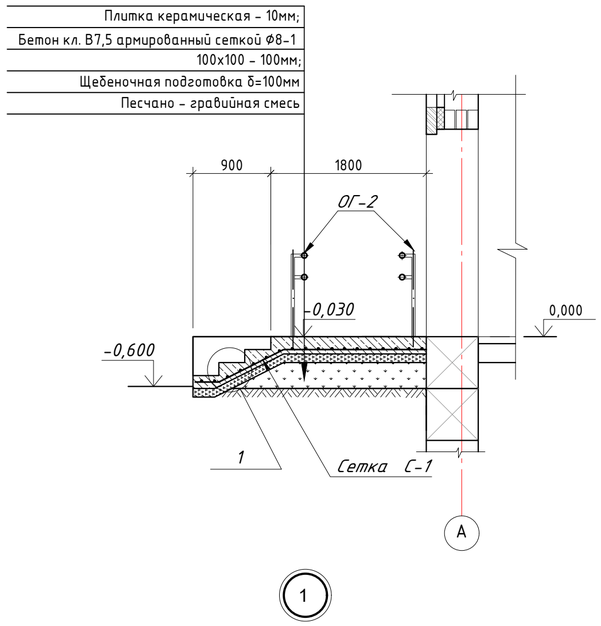

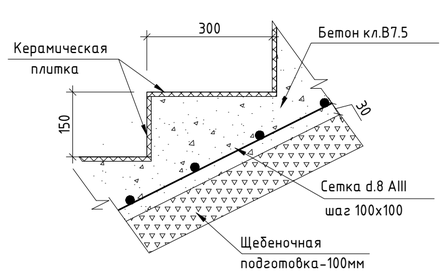

Плитка керамическая - 10мм;
Бетон кл. В7,5 армированный сеткой Ф8Вр-1 150х150 - 100мм;
Щебеночная подготовка δ=100мм
Песчано - гравийная смесь

ЗД-1
М1:10

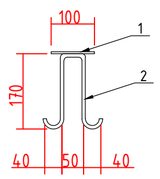

δ - δ

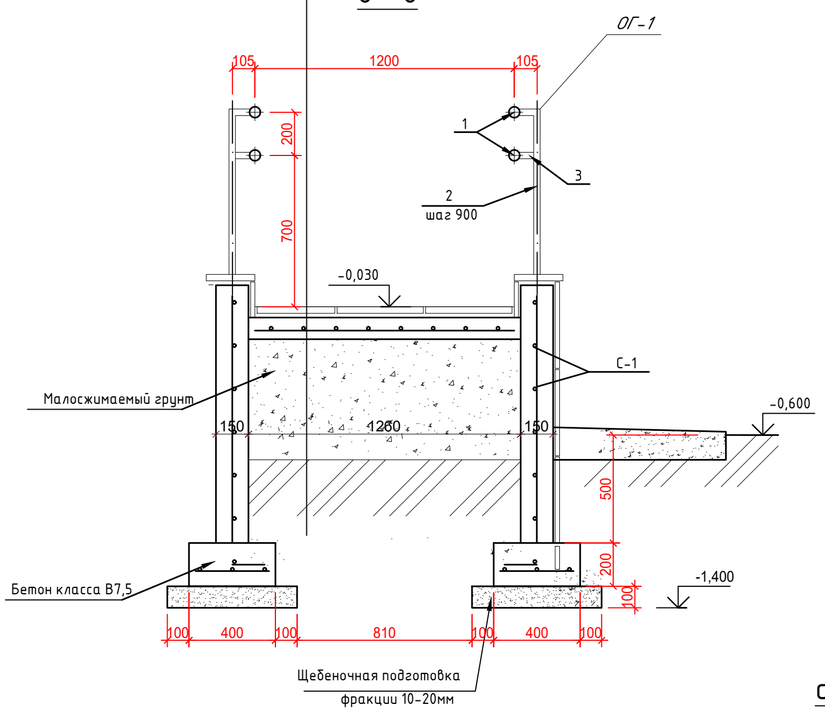

а - а

Плитка керамическая - 10мм;
Бетон кл. В7,5 армированный сеткой Ф8-1 100х100 - 100мм;
Щебеночная подготовка δ=100мм
Песчано - гравийная смесь

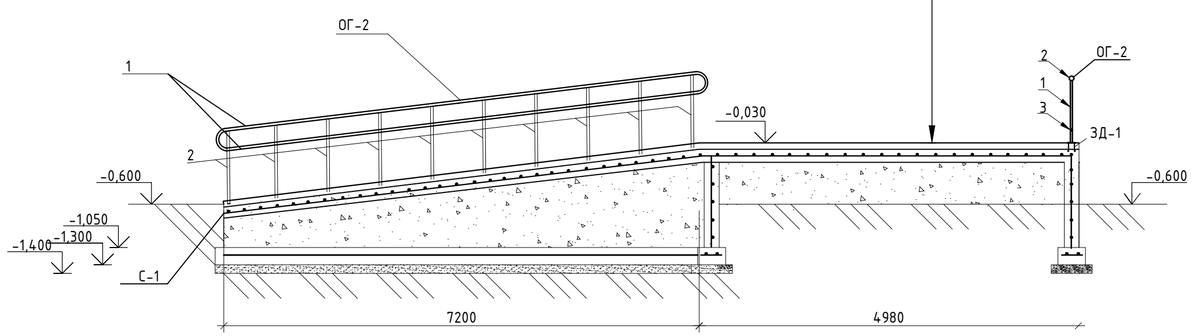

ОГ-2
М1:10

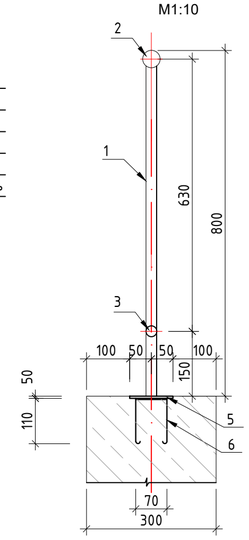

Спецификация материалов главного входа

Марка поз.	Обозначение	Наименование	Кол. шт.	Масса ед. кг.	Примечание
		Крыльца №1			
	ГОСТ 530-2012	Бортиковый камень t=250мм	2	0,15 $м^3$	0,3 $м^3$
	ГОСТ 26633-2015	Бетон класса В7,5			2,27 $м^3$
	ГОСТ 26633-2015	Бетон класса В15			2,85 $м^3$
	ГОСТ 6787-2001	*Плитка керамическая t=10мм*			33,66 $м^2$
С-1	*ГОСТ 23279-2012*	Сетка С-1 Ø8 А400 яч. 100х100мм, S=33,66 $м^2$		265,9 кг	265,9 кг
	СТ РК 1284-2004	Щебеночная подготовка δ=100 мм			2,93 $м^3$
	ГОСТ 8735-88	Песчано-гравийная смесь			4,82 $м^3$
		Ограждение ОГ-1	1		17,34
1	ГОСТ 8645-68*	Труба Ф25х2,5мм L=0,9м	5	1,25	6,25
2	ГОСТ 8645-68*	Труба Ф40х2,5мм L=3,0м	1	6,93	6,93
3	ГОСТ 19903-74*	Труба Ф25х2,5мм L=3,0м	1	4,16	4,16
		Закладная деталь ЗД-1	5	0,45 кг	9,0 кг
1	ГОСТ 19903-2015	Прокат листовой 100х70х5мм	1	0,275	0,275 кг
2	ГОСТ 34028-2016	Арматура Ф8мм А400 L=450 мм	1	0,18	0,18 кг
		Пандус			
	ГОСТ 530-2012	Бортиковый камень t=150 мм	2	0,14 $м^3$	0,28 $м^3$
	ГОСТ 26633-2015	Бетон класса В7,5			3,24 $м^3$
	ГОСТ 6787-2001	*Плитка керамическая t=10мм*			10,8 $м^2$
С-1	*ГОСТ 23279-2012*	Сетка С-1 Ø8 А400 яч. 100х100мм, S=10,8 $м^2$		85,32 кг	85,32 кг
	СТ РК 1284-2004	Щебеночная подготовка δ=100мм			1,08 $м^3$
	ГОСТ 8735-88	Песчано - гравийная смесь			2,6 $м^3$
		Ограждение ОГ-2	2	77,14	154,28
1	ГОСТ 8645-68*	Труба Ф50х2,5мм L=14,8 м в круговую	1	43,34	43,34
2	ГОСТ 8645-68*	Труба Ф25х2,5мм L=0,9м	10	1,46	14,6
3	ГОСТ 19903-74*	Труба Ф25х2,5мм L=70 мм	20	0,96	19,2

Примечание:
1. Вдоль пандуса с обеих сторон устанавливаются ограждения с поручнями
2. Поручни располагают на высоте 0,7 и 0,9м
3. Стойки ограждений привариваются к закладным деталям, заделываемым в бетоне основание
4. Вдоль пандуса с обеих сторон и крыльца предусмотрены бортики высотой 0,05м для предотвращения соскальзывания ноги, трости, костыля или коляски
5. Свариваемые элементы должны быть очищеныот грязи и ржавчины
6. Сварку вести электродами типа Э42 по ГОСТ9467-75*
7. Все металлические элементы окрасить эмалью ПФ-115 ГОСТ 25129-86 за 2 раза по грунтовке ГФ-021 в 2 слоя
8. Бетонные поверхности, соприкасающиеся с грунтом, обмазать горячим битумом за 2 раза.
9. Покрытие площадок, ступеней и пандуса выполнить из керамических плиток сшероховатой поверхностью (антискользящее покрытие).
10. Данный лист смотреть совместно с листами АС-5.

Изм.	Кол.уч.	Лист	N док.	Подпись	Дата	013/19-АС			
						"Капитальный ремонт в доме культуры "Нефтяников" районе Кульсары, Атырауской области"			
ГАП		Иманбаев				Дом культуры	Стадия	Лист	Листов
Разраб.		Конысбаев					РП	22	
Н.контр		Сапаралиева				Крыльцо №1 с пандусом	ТОО "РЕМСТРОЙПРОЕКТ"		

Согласовано: Гл.спец.ЭОМ Бирзул 03.2020; Гл.спец.ВК Султанкулиев 03.2020; Гл.спец.ОВ Бирзул 03.2020

Взам. Инв. № | Подпись и Дата | Инв. № подл.

Формат А2 (420х594)

План крыльца №2

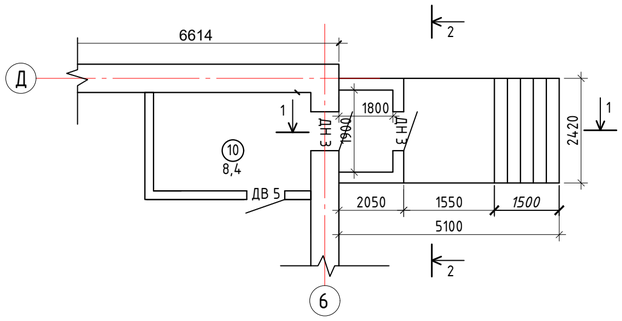

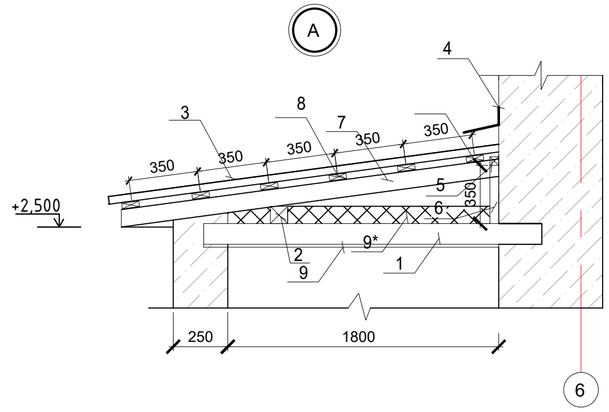

1-1

2-2

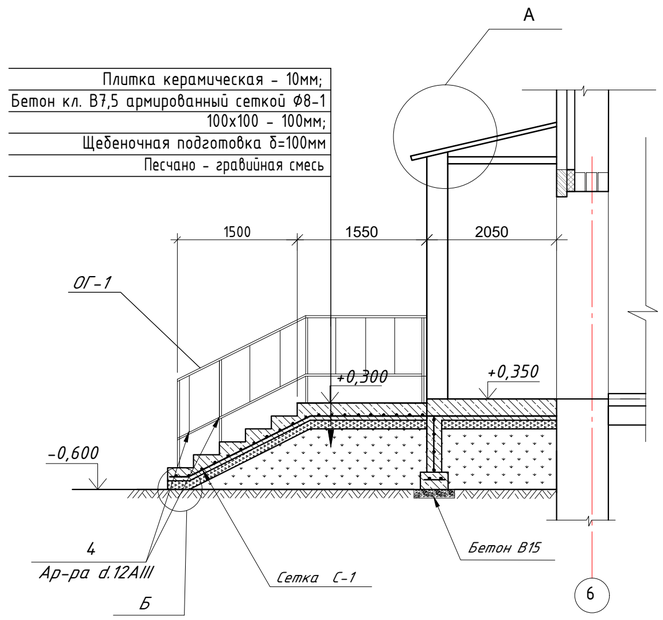

ОГ-1
М1:10

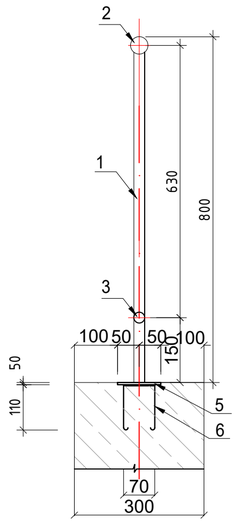

Б

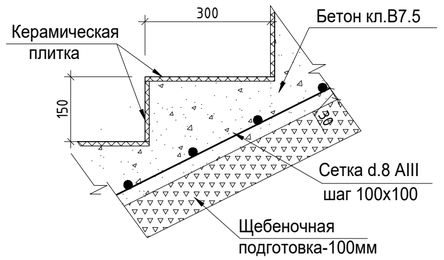

ЗД-1
М1:10

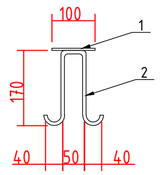

Спецификация материалов главного входа

Марка поз.	Обозначение	Наименование	Кол шт.	Масса ед. кг.	Примечание
		Козырек			
1	ГОСТ 8240-97	брусок 50х150 L=1900 мм, шаг 800 мм	4	0,012 $м^3$	0,048 $м^3$
2	ГОСТ 8240-97	брусок 100х100 L=2100 мм (маурлат)	1	0,021 $м^3$	0,021 $м^3$
3	ТУ 640 РК-39066682-ЗАО-01-2001	Металлочерепица НС42(ПП)	1	4,96 $м^2$	4.96 $м^2$
4	ГОСТ 14918-80	оцинк. стальной лист - 0,7мм, шир.500мм	1	1.0 $м^2$	1,0 $м^2$
5	ГОСТ 24454-80*	брусок 100х100 L=2100 мм (прогон)	1	0,021 $м^3$	0,021 $м^3$
6	ГОСТ 24454-80*	брусок 50х100 L=350 мм (стойка)	4	0,0017$м^3$	0,0068 $м^3$
7	ГОСТ 24454-80*	брусок 50х100 L=2160 мм (стропило)	4	0,009 $м^3$	0,036 $м^3$
8	ГОСТ 24454-80*	доска 25х100 L=2500 мм (обрешетка)	6	0,008 $м^3$	0,048 $м^3$
9	ГОСТ 24454-80*	доска толщ. 16 мм (обшивка) S=2,37$м^2$	1	0,038 $м^3$	0,038 $м^3$
		итого леса:			0,219 $м^3$
10	ГОСТ 27017-86	шуруп кровельный 4,8х35	124	0,005	0,62 кг
11	ГОСТ 27017-86	самонарезающие винт с шайбой 5,5х38 (по металлу)	38	0,007	0,26 кг
9*	ГОСТ 9573-2012	Базальтовая вата IZOTERM γ=75,0(кг/$м^3$) t=100мм			4,96$м^2$
	СТ РК 3256-2018	Полипропиленовая пленка			4,96$м^2$
		Крыльцо №2			
	ГОСТ 26633-2015	Бетон класса В7,5			3,65 $м^3$
	ГОСТ 26633-2015	Бетон класса В15			1,98 $м^3$
	ГОСТ 6787-2001	Плитка керамическая t=10мм			13,89$м^2$
С-1	ГОСТ 23279-2012	Сетка Ø8 А400 яч. 100х100мм, S=17,46 $м^2$		137,75	137,75 кг
	СТ РК 1284-2004	Щебеночная подготовка δ=100 мм			2,12 $м^3$
	ГОСТ 8735-88	Песчано - гравийная смесь			4,4 $м^3$
ОГ-1		Ограждение ОГ-1	2	22,56	45,12 кг
1	ГОСТ 10704-91	Ø 25х2,5 L= 770 мм	4	1,0	4,0 кг
2	ГОСТ 10704-91	Ø 40х2,5 L= 3900 мм	1	9,02	9,02 кг
3	ГОСТ 10704-91	Ø 25х2,5 L= 3900 мм	1	5,41	5,41кг
4	ГОСТ 34028-2016	Ф12 А-400, L=10мм	7	0,59	4,13 кг

Примечание:

1. Сварка ручная электрическая электродами типа Э-42 (ГОСТ 9467-75). Сварка металлических деталей и конструкций производится согласно требованиям ГОСТ 11534-75 и ГОСТ 3242-79. Длину сварных швов принимать по длине контактных поверхностей стыкуемых элементов. Высоту сварных швов принимать по минимальной толщине стыкуемых элементов.
2. Металлические поверхности очистить металлическими щетками и окрасить железным суриком за два раза.
3. Металлические поверхности ограждений огрунтовать ЭП057 и окрасить масляной краской за два раза.
4. Стойки ограждений приваривающются к закладным деталям, заделываемым в бетоне основания
6. Бетонные поверхности, соприкасающиеся с грунтом, обмазать горячим битумом за 2 раза.
7. Покрытие площадок, ступеней и пандуса выполнить из керамических плиток сшероховатой поверхностью (антискользящее покрытие).
10. Данный лист смотреть совместно с листами АС-5.

Изм.	Кол.уч.	Лист	N док.	Подпись	Дата	013/19-АС		
						"Капитальный ремонт в доме культуры "Нефтяников" районе Кульсары, Атырауской области"		
ГАП		Иманбаев				Дом культуры	Стадия	Лист	Листов
Разраб.		Конысбаев					РП	23	
Н.контр		Сапаралиева							
						Крыльцо №2	ТОО "РЕМСТРОЙПРОЕКТ"		

Согласовано: Гл.спец.ВК Султанзалиев 03.2020; Гл.спец.ОВ Бирзул 03.2020; Гл.спец.ЭОМ Бирзул 03.2020

Взам. Инв. № | Подпись и Дата | Инв. № подл.

Формат А2 (420х594)

План крыльца №3 с пандусом

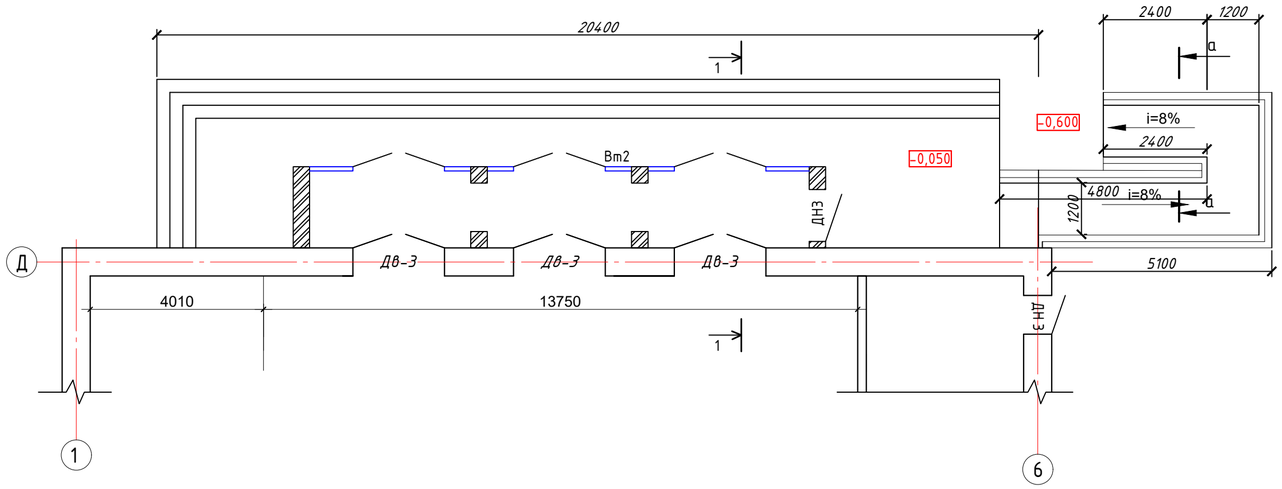

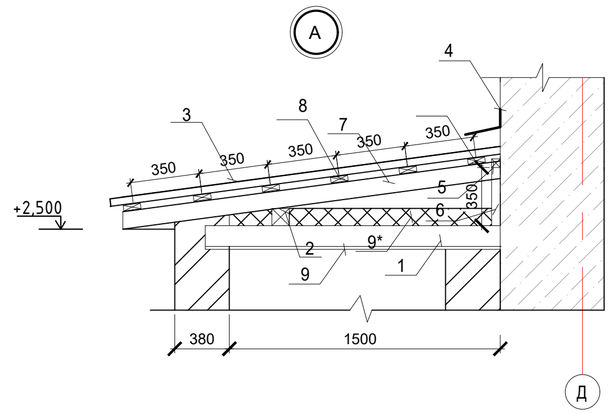

1-1

Плитка керамическая -10мм
Прослойка с заполнением швов из цементно-песчаного раствора - 15мм;
Бетон кл. В7,5 армированный сеткой Ø8Вр-1 150х150 - 100мм;
Щебеночная подготовка δ=100мм
Песчано - гравийная смесь

δ - δ

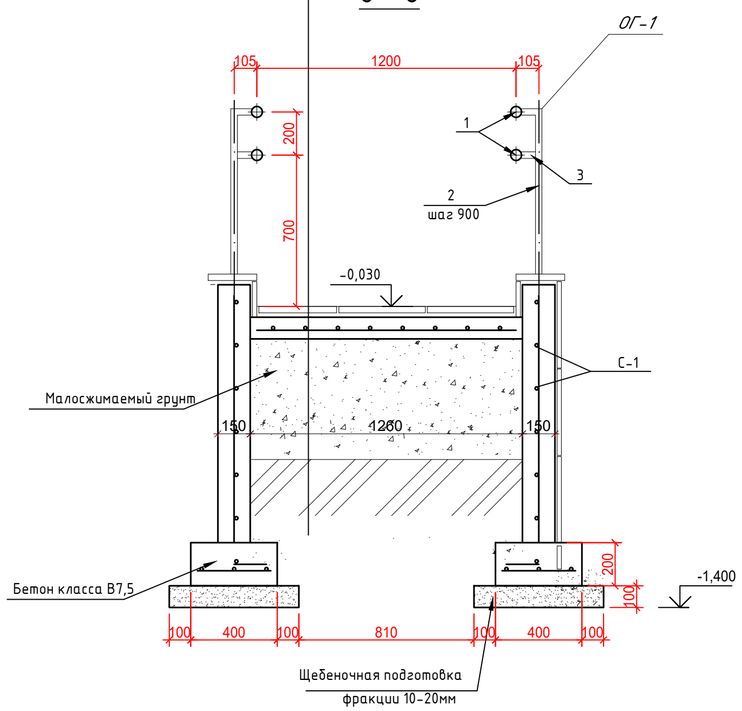

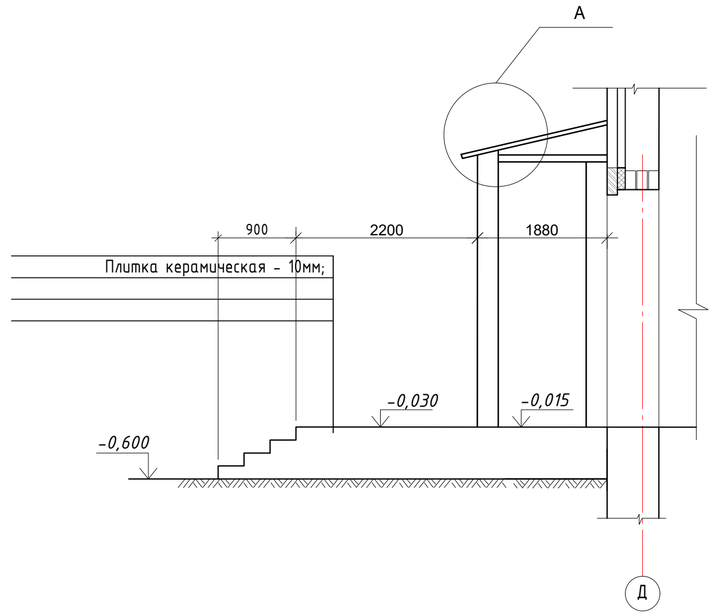

Спецификация материалов

Марка поз.	Обозначение	Наименование	Кол. шт.	Масса ед. кг.	Примечание
		Крыльцо №3			
	ГОСТ 6787-2001	*Плитка керамическая t=10мм*			81,6 $м^2$
		Пандус			
	ГОСТ 530-2012	Бортиковый камень t=150 мм	2	0,28 $м^3$	0,56
	ГОСТ 26633-2015	Бетон класса В7,5			6,24
	ГОСТ 6787-2001	*Плитка керамическая t=10мм*			21,7 м
С-1	*ГОСТ 23279-2012*	Сетка С-1 Ø8 А400 яч. 100х100мм, S=19,7 $м^2$		155,43	155,43 кг
	СТ РК 1284-2004	Щебеночная подготовка δ=100мм			6,27 м
	ГОСТ 8735-88	Песчано - гравийная смесь			13,6 м
		Ограждение ОГ-1	1		217,6
1	ГОСТ 8645-68*	Труба Ø50х2,5мм L=47,84 м в круговую п.м.	1	2,99	143,04кг
2	ГОСТ 8645-68*	Труба Ø25х2,5мм L=0,9м	32	1,63	52,16
3	ГОСТ 19903-74*	Труба Ø25х2,5мм L=70 мм	32	0,7	22,4кг
		Козырек			
1	ГОСТ 8240-97	брусок 50х150 L=1600 мм, шаг 800 мм	4	0,012 $м^3$	0,048 $м^3$
2	ГОСТ 8240-97	брусок 100х100 L=12100 мм (маурлат)	1	0,021 $м^3$	0,021 $м^3$
3	*ТУ 640 РК-39066682-ЗАО-01-2001*	Металлочерепица НС42(ПП)	1	25 $м^2$	25 $м^2$
4	ГОСТ 14918-80	оцинк. стальной лист - 0,7мм, шир.500мм	1	2,5 $м^2$	2,5 $м^2$
5	ГОСТ 24454-80*	брусок 100х100 L=12100 мм (прогон)	1	0,021 $м^3$	0,021 $м^3$
6	ГОСТ 24454-80*	брусок 50х100 L=350 мм (стойка)	16	0,0017$м^3$	0,0068 $м^3$
7	ГОСТ 24454-80*	брусок 50х100 L=1760 мм (стропило)	4	0,009 $м^3$	0,036 $м^3$
8	ГОСТ 24454-80*	доска 25х100 L=13200 мм (обрешетка)	6	0,008 $м^3$	0,048 $м^3$
9	ГОСТ 24454-80*	доска толщ. 16 мм (обшивка) S=9,48$м^2$	1	0,038 $м^3$	0,038 $м^3$
		итого леса:			0,219 $м^3$
10	ГОСТ 27017-86	шуруп кровельный 4,8х35	496	0,005	0,62 кг
11	ГОСТ 27017-86	самонарезающие винт с шайбой 5,5х38 (по металлу)	152	0,007	0,26 кг
*9**	*ГОСТ 9573-2012*	*Базальтовая вата IZOTERM γ=75,0(кг/$м^3$) t=100мм*			*23,16$м^2$*
	СТ РК 3256-2018	*Полипропиленовая пленка*			*23,16$м^2$*

Примечание:
1. Вдоль пандуса с обеих сторон устанавливаются ограждения с поручнями
2. Поручни располагают на высоте 0,7 и 0,9м
3. Стойки ограждений привариваются к закладным деталям, заделываемым в бетоне основание
4. Вдоль пандуса с обеих сторон и крыльца предусмотрены бортики высотой 0,05м для предотвращения соскальзывания ноги, трости, костыля или коляски
5. Свариваемые элементы должны быть очищеньют грязи и ржавчины
6. Сварку вести электродами типа Э42 по ГОСТ9467-75*
7. Все металлические элементы окрасить эмалью ПФ-115 ГОСТ 25129-86 за 2 раза по грунтовке ГФ-021 в 2 слоя
8. Бетонные поверхности, соприкасающиеся с грунтом, обмазать горячим битумом за 2 раза.
9. Покрытие площадок, ступеней и пандуса выполнить из керамических плиток сшероховатой поверхностью (антискользящее покрытие).
10. Данный лист смотреть совместно с листами АС-5.

Изм.	Кол.уч.	Лист	N док.	Подпись	Дата	013/19-АС			
						"Капитальный ремонт в доме культуры "Нефтяников" районе Кульсары, Атырауской области"			
ГАП		Имандаев				Дом культуры	Стадия	Лист	Листов
Разраб.		Конысбаев					РП	24	
Н.контр		Сапаралиева							
						Крыльцо №3 с пандусом	ТОО "РЕМСТРОЙПРОЕКТ"		

Согласовано: Гл.спец.ЭОМ Бурзул 03.2020; Гл.спец.ВК Султангалиев 03.2020; Гл.спец.ОВ Бурзул

Взам. Инв. №

Подпись и Дата

Инв. № подл.

Формат А2 (420х594)

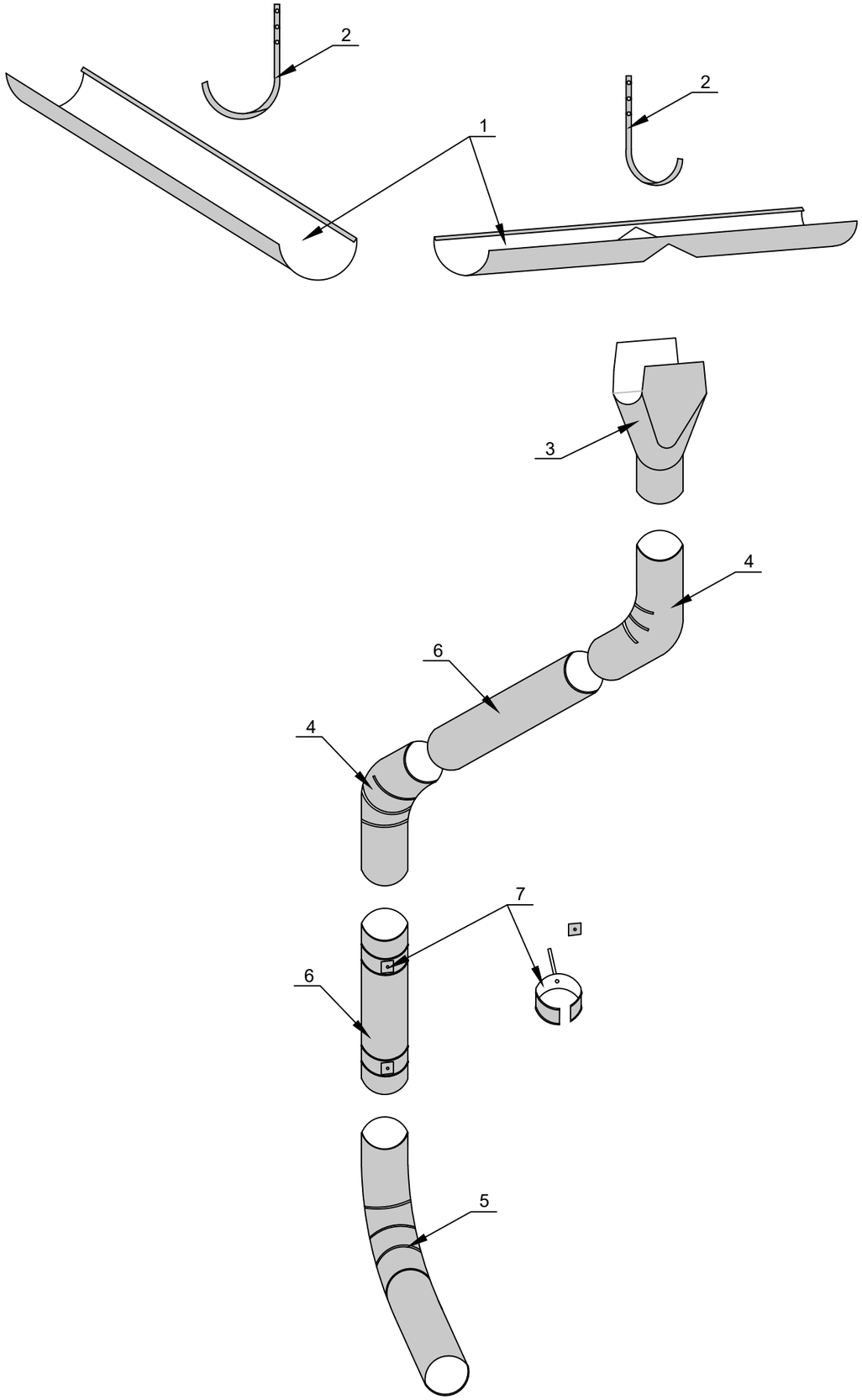

Спецификация материалов

№	Обозначение	Наименование	Кол. шт	Масса ед. кг.	Примечание
		Наружный организованный водосток	1		
1	ГОСТ 14918-80	Желоб водосточный D185			135,2м
2	ГОСТ 14918-80	Держатель желоба D185х350 (шаг 500мм)	250		
		Трубы	6		
3	ГОСТ 14918-80	Воронка выпускная D185/150	1		
4	ГОСТ 14918-80	Колено трубы D150 (60°)	2		
5	ГОСТ 14918-80	Колено трубы сливное D150 (60°)	1		
6	ГОСТ 14918-80	Труба водосточная D150			6,8м
7	ГОСТ 14918-80	Держатель трубы D150 (шаг 700мм)	10		

Согласовано
Гл.спец.ЭОМ Бирзул 03.2020
Гл.спец.ВК Султангалиев 03.2020
Гл.спец.ОВ Бирзул 03.2020

Взам. Инв. №

Подпись и Дата

Инв. № подл.

Изм.	Кол.уч	Лист	№док.	Подпись	Дата	013/19-АС		
						"Капитальный ремонт в доме культуры "Нефтяников" районе Кульсары, Атырауской области"		
ГАП		Иманбаев				Дом культуры	Стадия	Лист	Листов
Разраб.		Конысбаев					РП	25	
Н.контр		Сапаралиева							
						Наружный организованный водосток; Спецификация материалов	ТОО "Ремстройпроект"		

Формат А3 (297х420)

КО-1 (2 шт.)

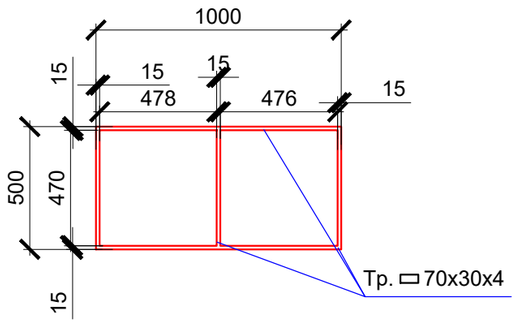

Придверная решетка
резина+скребок

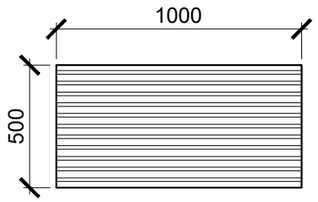

Спецификация материалов

Марка по проекту	Обозначение	Наименование	Кол.	Масса ед., кг.	Примечание
		Решетка	5		
1	КО-1	Придверная решетка резина+скребок 1000х500мм	1		
	ГОСТ 8645-68	ТР. 70х30х4 п.м.			3,5м

Устройство придверной решетки для вытирания обуви

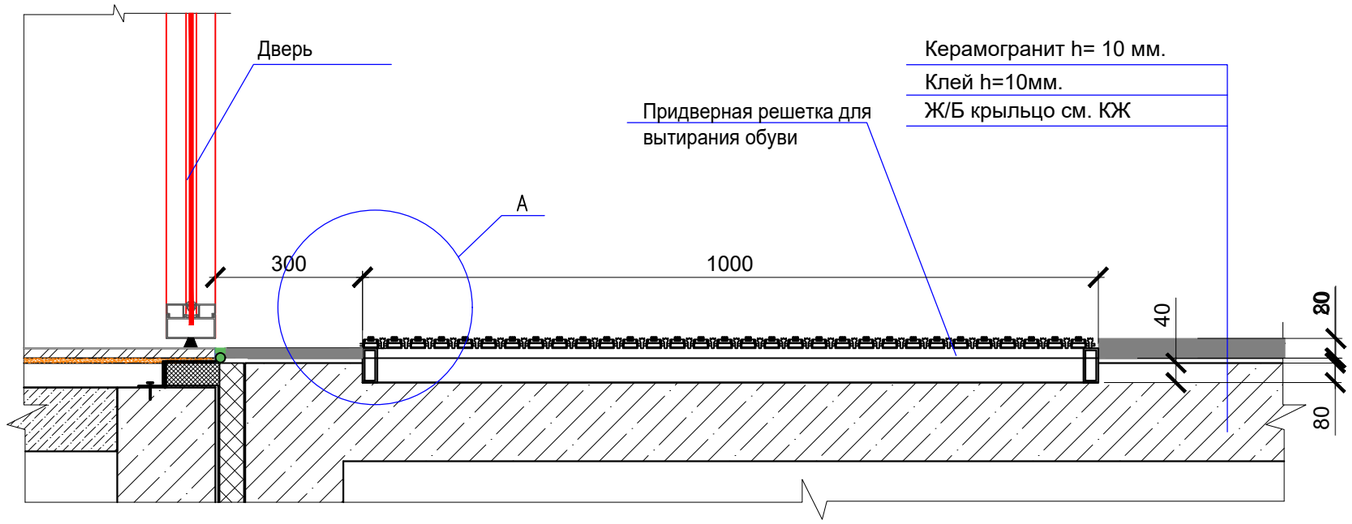

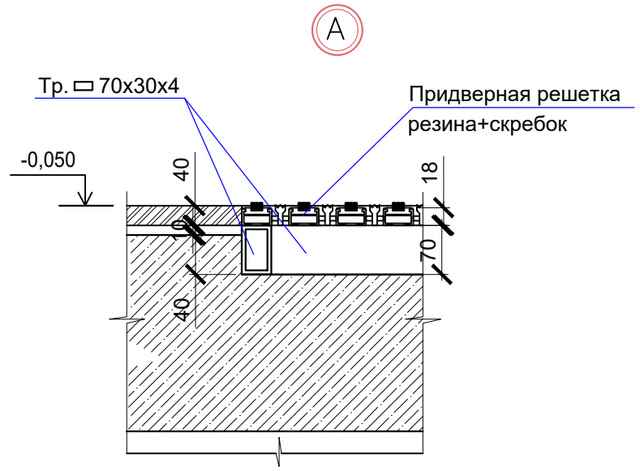

Согласовано		
Гл.спец.ЭОМ	Бирзул	03.2020
Гл.спец.ВК	Султангалиев	03.2020
Гл.спец.ОВ	Бирзул	03.2020

Взам. Инв. №

Подпись и Дата

Инв. № подл.

Изм.	Кол.уч	Лист	№док.	Подпись	Дата	013/19-АС		
						"Капитальный ремонт в доме культуры "Нефтяников" районе Кульсары, Атырауской области"		
ГАП		Иманбаев				Дом культуры	Стадия	Лист	Листов
Разраб.		Конысбаев					РП	26	
Н.контр		Сапаралиева							
						Придверная решетка; Спецификация материалов	ТОО "Ремстройпроект"		

Формат А3 (297х420)

Металлическое ограждение Мок-1

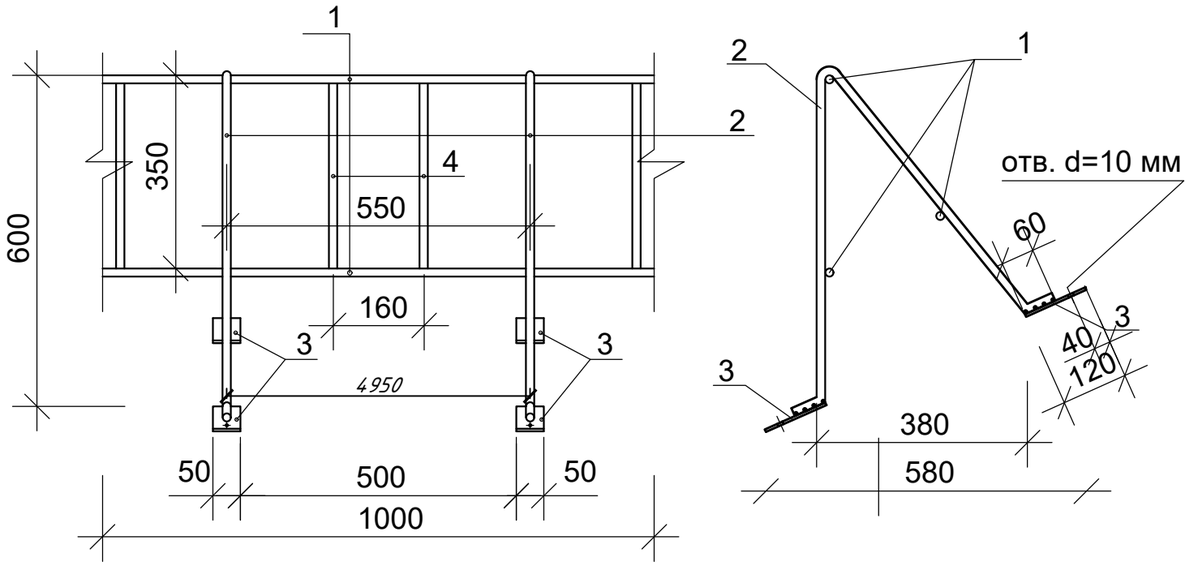

Спецификация элементов на один конструктивный элемент

Марка, поз.	Обозначение	Наименование	Кол.	Масса ед. кг	Примечание
		Металлическое ограждение Мок-1	64		
1	ГОСТ 5781-82*	Ø 16 А I, L=1000 шт.	3	1,58	4,74 кг
2	"	Ø 16 А I, L=1550 шт.	2	2,45	4,9 кг
3	ГОСТ 103-2006	полоса 5х50х120, шт.	4	0,24	0,96 кг
4	ГОСТ 5781-82*	Ø 16 А I, L=350 шт.	4	0,553	1,106 кг
		Изделие соединительное МС 1			
5	ГОСТ 103-2006	полоса 50х4, L=250 шт.	1	0,4	0,4 кг
		Изделие соединительное МС 2			
6	ГОСТ 103-2006	полоса 60х4, L=300 шт.	1	0,56	0,56 кг

МС 1

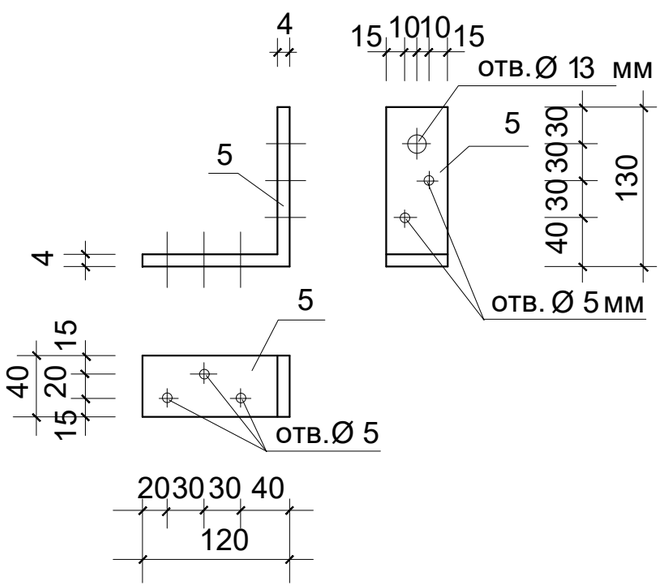

МС 2

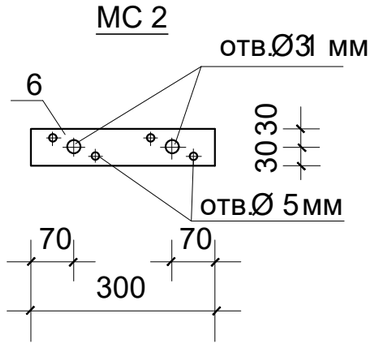

1. Данный лист см. совместно листами - .
2. Точные размеры ограждения и соеденительных изделий уточнить по месту.
3. Сварку вести электродами Э 42 А ГОСТ 9467-75*.
   После сварочных работ антикоррозийную защиту металлических элементов восстановить.
4. Все металлические элементы покрыть лаком ПФ 170 ГОСТ 15907-70.

Изм.	Кол.уч	Лист	№док.	Подпись	Дата	013/19-АС		
						"Капитальный ремонт в доме культуры "Нефтяников" районе Кульсары, Атырауской области"		
ГАП		Иманбаев				Дом культуры	Стадия	Лист	Листов
Разраб.		Конысбаев					РП	27	
Н.контр		Сапаралиева							
						Металлическое ограждение; Спецификация материалов	ТОО "Ремстройпроект"		

Согласовано: Гл.спец.ЭОМ Бирзул 03.2020; Гл.спец.ВК Султангалиев 03.2020; Гл.спец.ОВ Бирзул 03.2020

Взам. Инв. № | Подпись и Дата | Инв. № подл.

Слуховое окно СО-1

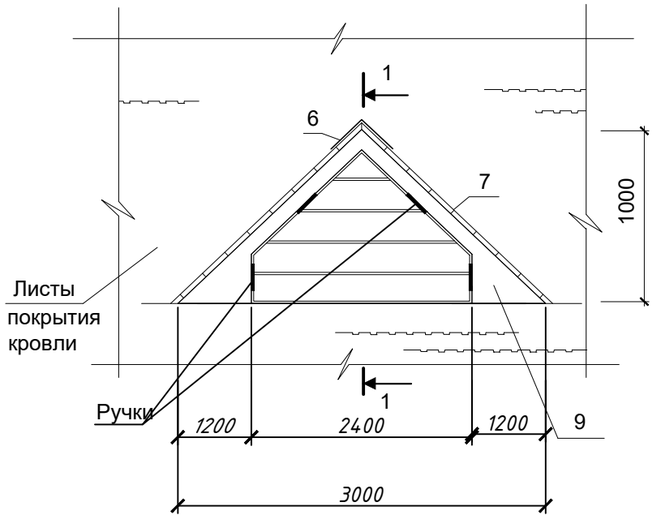

1 - 1

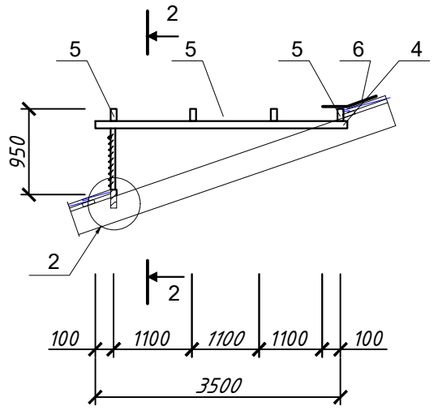

2 - 2

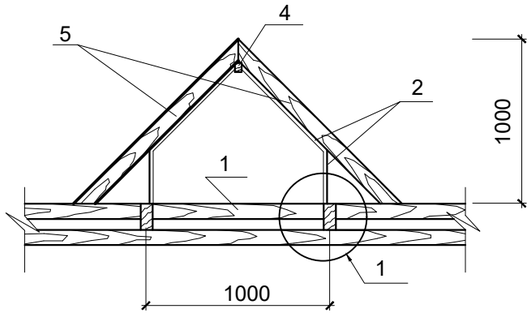

2

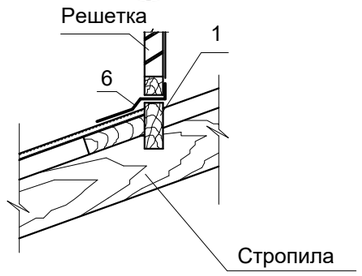

1

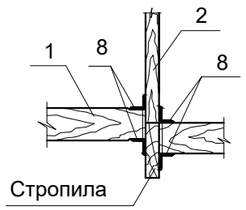

Вид"А"

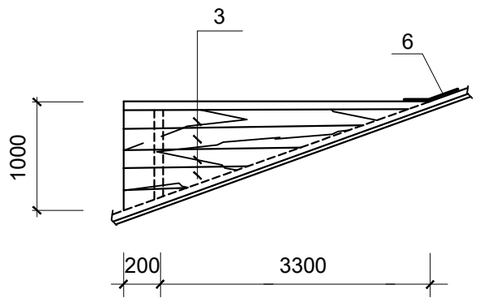

Решетка

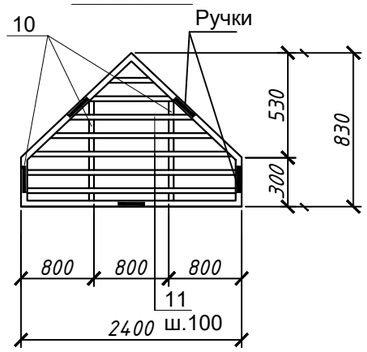

3 - 3

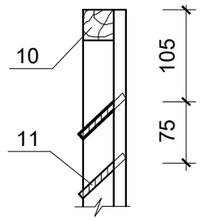

Спецификация элементов СО-1

Марка, поз.	Обозначение	Наименование	Кол.	Масса ед. кг	Примечание
		Слуховое окно СО-1	2		
1	ГОСТ 8486-86* Е	Доска 50х150 L=2500	1		0,02 м3
2	ГОСТ 8486-86* Е	Брус 50х50 L = п. м.	5,8		0,014 м3
3	ГОСТ 8486-86* Е	Обшивка доска δ=30 мм, м2	4,0		0,012 м3
4	ГОСТ 8486-86* Е	Коньковый брус 50 х 100 L=4100	1		0,0205 м3
5	ГОСТ 8486-86* Е	Брус 50 х 100 L=п.м.	9,0		0,045 м3
6	ГОСТ 24045-94	Оцинк. кров. сталь δ=0,8 мм, м2	2,4	6,44	14,5 кг
7	ТОО "ASG"	Металлочерепица м2	5,0		
8	ГОСТ 8509-86*	Уголок 50х50 L=40	10	0,15	1,5 кг
9	ГОСТ 8486-86* Е	Доска 20х100 м2	0,5		0,001 м3
		Решетка			
10	ГОСТ 8486-86* Е	Брусок 50 х 50 L= п.м.	5,0		0,0125 м3
11	ГОСТ 8486-86* Е	Доска 20х100 L= п.м.	5,5		0,011 м3
		Ручки оконные шт.	5		

Согласовано: Гл.спец.ЭОМ Бирзул 03.2020; Гл.спец.ВК Султангалиев 03.2020; Гл.спец.ОВ Бирзул 03.2020

Взам. Инв. № | Подпись и Дата | Инв. № подл.

Изм.	Кол.уч	Лист	№док.	Подпись	Дата	013/19-АС		
						"Капитальный ремонт в доме культуры "Нефтяников" районе Кульсары, Атырауской области"		
ГАП		Иманбаев				Дом культуры	Стадия	Лист	Листов
Разраб.		Конысбаев					РП	28	28
Н.контр		Сапаралиева							
						Слуховой окно; Спецификация материалов	ТОО "Ремстройпроект"		

Формат А3 (297х420)