Тип1

(Ограждения с декоративным элементом)

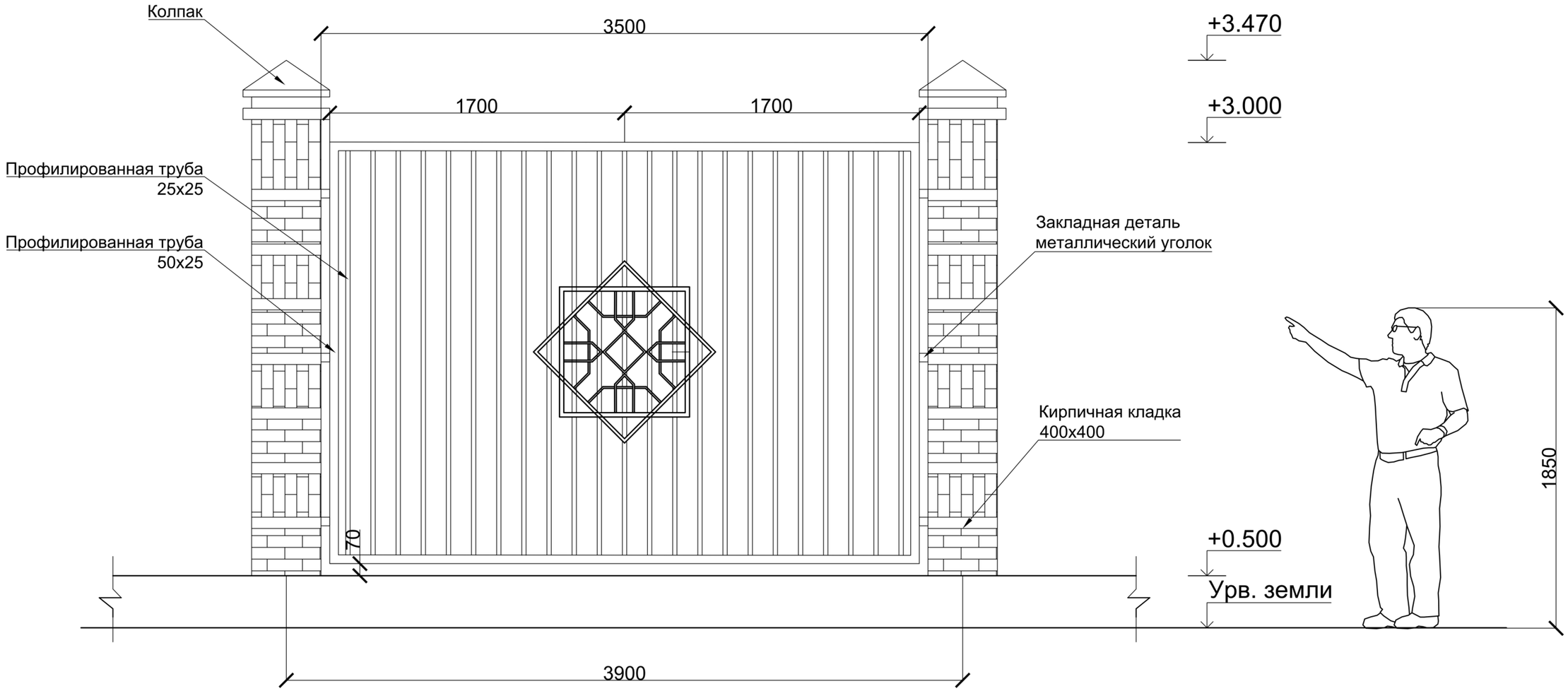

Изм.	Кол.уч	Лист	№док.	Подп.	Дата	Ограждения.	Стадия	Лист	Листов
							ЭП	42	45
ГИП		Ипатов				Тип 1	БЮРО ИНЖЕНЕРНОГО ПРОЕКТИРОВАНИЯ	КАЗАХСКИЙ НАУЧНО-ИССЛЕДОВАТЕЛЬСКИЙ И ПРОЕКТНЫЙ ИНСТИТУТ МАТЕРИАЛЬНОЙ КУЛЬТУРЫ	
Разработал		Жумай							
Проверил		Ипатов							

Формат А3А

Тип2

(Панельные ограждения ГАРДИС)

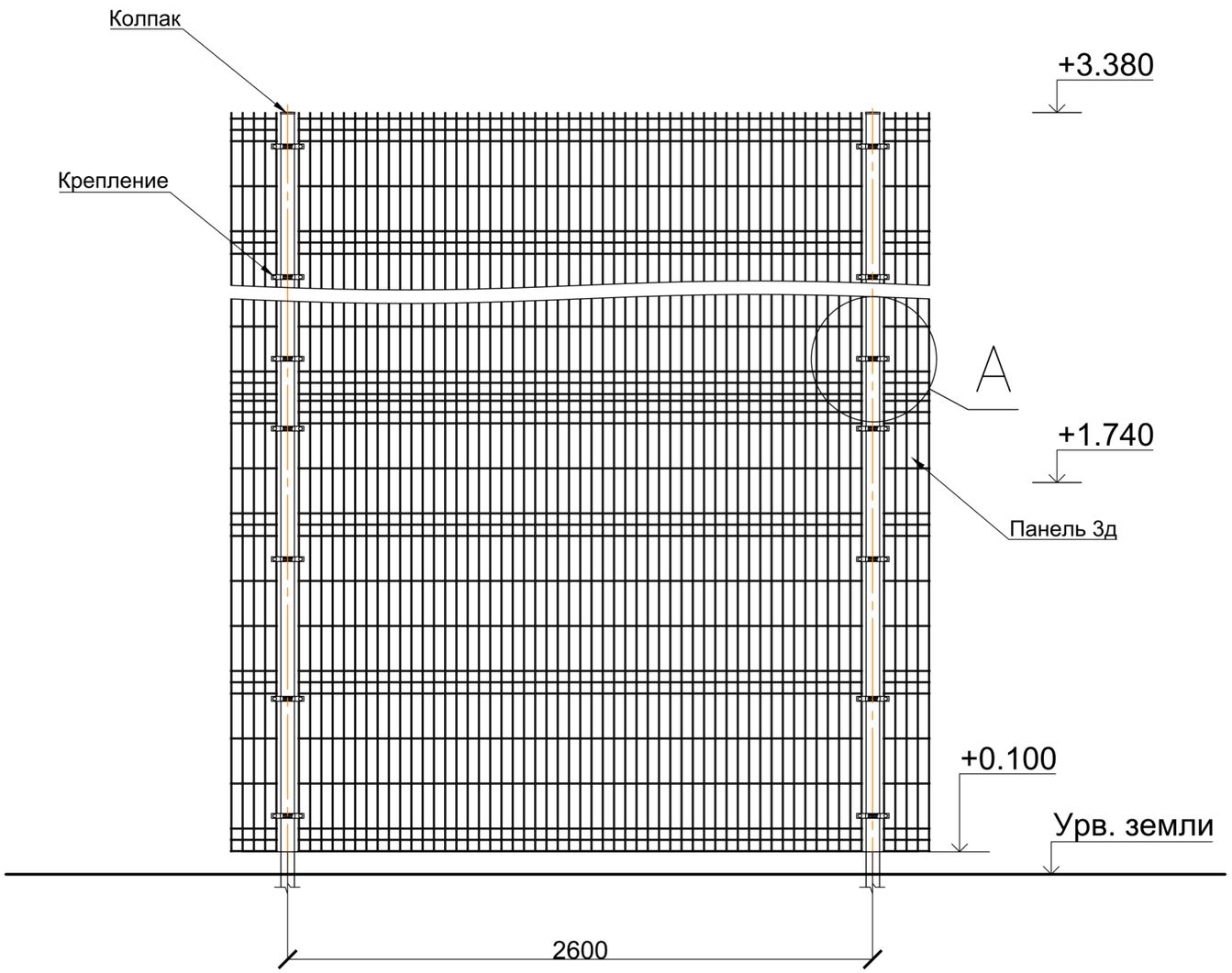

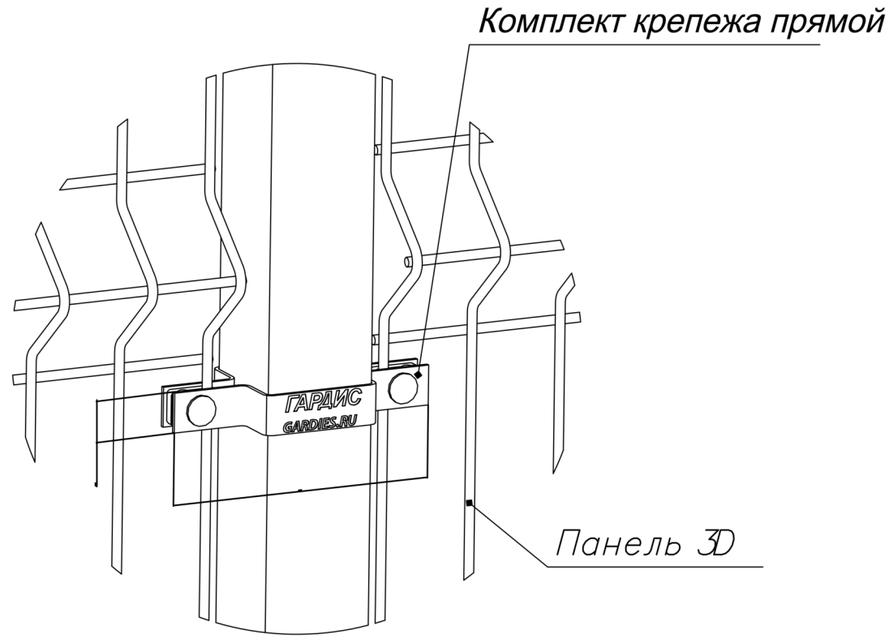

Изм.	Кол.уч	Лист	№док.	Подп.	Дата	Ограждения.	Стадия	Лист	Листов
							ЭП	43	45
ГИП		Ипатов				Тип 2	БЮРО ИНЖЕНЕРНОГО ПРОЕКТИРОВАНИЯ	КАЗАХСКИЙ НАУЧНО-ИССЛЕДОВАТЕЛЬСКИЙ И ПРОЕКТНЫЙ ИНСТИТУТ МАТЕРИАЛЬНОЙ КУЛЬТУРЫ	
Разработал		Жумай							
Проверил		Ипатов							

Формат А3А

План инженерных сетей

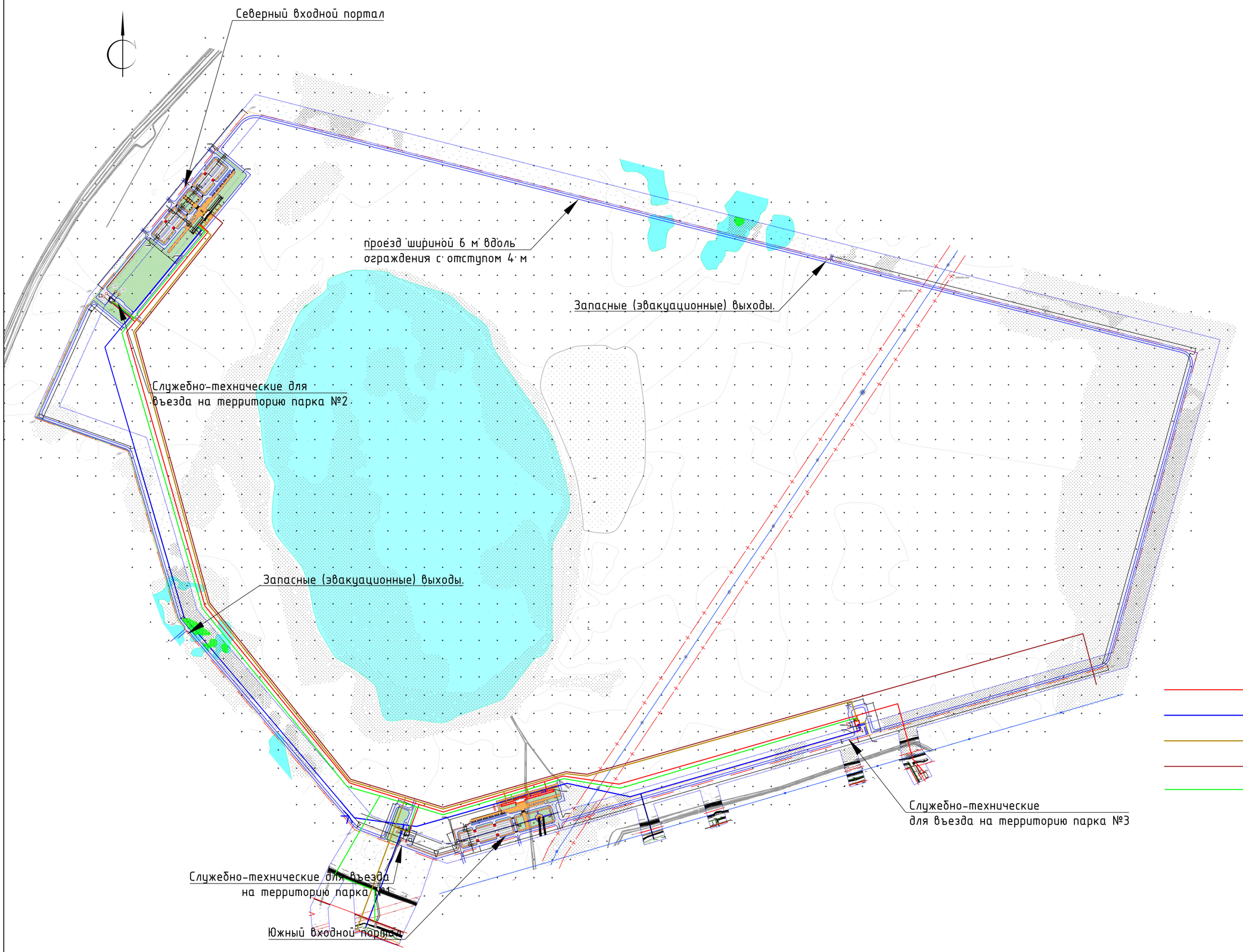

Проектируемые электросети

Проектируемый хоз.- питевой водопровод

Проектируемая хоз.- бытовая канализация

Проектируемая ливневая канализация

Проектируемый кабель связи

Изм.	Кол.уч.	Лист	№док.	Подп.	Дата		Стадия	Лист	Листов
							ЭП	44	45
ГИП		Ипатов				План инженерных сетей	БОРО ИНЖЕНЕРНОГО ПРОЕКТИРОВАНИЯ		
Разработал		Хумай							
Проверил		Ипатов							

Формат А1А

Малые архитектурные формы

1.Фонарь
1,5x3,5x0,8

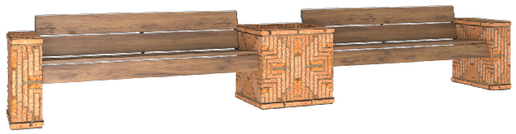

2.Скамья
4,5x0,8x0,6

3. Урна
0,75x0,6x0,75

4.Осветительный фонарь
0,15x1x0,15

5. Всадник на постаменте 4,5x5,5x2,5

6. Тематический маф "Штурм всадников"
2,5x2,2x0,9

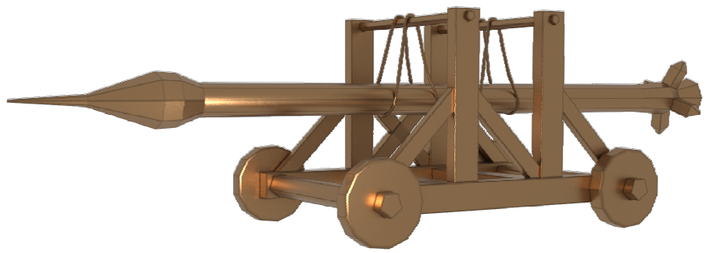

7. "Таран с войнами" 8,5x3x4,5

8. Тематический маф "Бозок"
4,5x12x4,5

Ведомость малых архитектурных форм и переносных изделий

Поз.	Условное обозначение	Наименование	Кол-во	Примечание
1		Скамья 4,5x0,8x0,6	40	
2		Урна со вставкой 0,75x0,6x0,75	40	
3		Фонарь 1,5x3,5x0,8	60	
4		Осветительный фонарь 0,15x1x0,15	45	
5		Тематический маф "Штурм всадников"	14	
6		Маф "Таран с воинами"	1	
7		Всадник на постаменте	2	
8		Тематический маф "Бозок"	1	

Изм.	Кол.уч	Лист	№док.	Подп.	Дата		Стадия	Лист	Листов
							ЭП	45	45
ГИП		Ипатов				Малые архитектурные формы	БЮРО ИНЖЕНЕРНОГО ПРОЕКТИРОВАНИЯ	КАЗАХСКИЙ НАУЧНО-ИССЛЕДОВАТЕЛЬСКИЙ И ПРОЕКТНЫЙ ИНСТИТУТ МАТЕРИАЛЬНОЙ КУЛЬТУРЫ	
Разработал		Жумай							
Проверил		Ипатов							

Формат А3А