БЮРО
ИНЖЕНЕРНОГО
ПРОЕКТИРОВАНИЯ

ТОО «Бюро Инженерного Проектирования»
ГСЛ №014307 от 27.12.2017г.

ТОО "Казахский Научно-исследовательский и проектный институт материальной культуры"
ГСЛ №21022986 от 23.07.2021

КАЗАХСКИЙ НАУЧНО
ИССЛЕДОВАТЕЛЬСКИЙ
И ПРОЕКТНЫЙ ИНСТИТУТ
МАТЕРИАЛЬНОЙ КУЛЬТУРЫ

Рабочий проект

«Строительство ограждения в архитектурном стиле средневековья Национального парка под открытым небом на основе археологических раскопок древнего городища Бозок» в городе Нур-Султан, район «Есиль», севернее жилого массива «Ильинка»

1022-IFLS-DD-AP
Альбом 3.3.2.

Архитектурные решения

Нур-Султан 2021

БЮРО ИНЖЕНЕРНОГО ПРОЕКТИРОВАНИЯ

ТОО «Бюро Инженерного Проектирования»
ГСЛ №014307 от 27.12.2017г.

ТОО "Казахский Научно-исследовательский и проектный институт материальной культуры"
ГСЛ №21022986 от 23.07.2021

КАЗАХСКИЙ НАУЧНО ИССЛЕДОВАТЕЛЬСКИЙ И ПРОЕКТНЫЙ ИНСТИТУТ МАТЕРИАЛЬНОЙ КУЛЬТУРЫ

Рабочий проект

«Строительство ограждения в архитектурном стиле средневековья Национального парка под открытым небом на основе археологических раскопок древнего городища Бозок» в городе Нур-Султан, район «Есиль», севернее жилого массива «Ильинка»

1022-IFLS-DD-AP
Альбом 3.3.2.

Архитектурные решения

Генеральный директор _____ Р. Гузырь

Главный инженер проекта: _____ Н. Ипатов

И.О. Генерального директора: _____ О. Кутдусова

Нур-Султан 2021

Ведмость основного комплекта рабочих чертежей

Обозначение	Наименование	Примечание
ГП	Генеральный план	
АР	Архитектурные решение	
КЖ	Конструкция железобетонная	
ТХ	Технологическая решения	
ОВ	Отопление и вентеляция	
ВК	Водопровод и канализация	
ЭЛ	Электроосвещение	

Ведомость ссылочных и прилагаемых документов

Обозначение	Наименование	Примечание
СП РК 3.02-107-2014	Общественные здания и сооружения	
СП РК 2.02-101-2014	Пожарная безопасность зданий и сооружений	

УСЛОВНЫЕ ОБОЗНАЧЕНИЯ:

6 - тип пола помещения

5 - тип дверей

Ок - оконный блок

Условные обозначение:

– Ж/Б стены

– Кирпич 120 мм

– Теплоблок -100мм.

– Утеплитель

Технико-экономические показатели

Наименование параметров	Значение
Количество этажей	*2 этажа*
Площадь застройки	*835 кв.м.*
Общая площадь здания	*1149 кв.м.*
Полезная площадь здания	*1032 кв.м.*
Строительный объем:	*9190 куб.м*

Технические решения соответствуют требованиям экологических, санитарно--гигиенических, противопожарных и других норм, действующих на территории РК, и обеспечивают безопасную для жизни и здоровья людей эксплуатацию объекта при соблюдении предусмотренных проектом мероприятий

Главный инженер проекта Ипатов

Согласовано:

Согласовано:

взам.инв.N

подпись и дата

инв.Nподл.

Изм.	Кол.уч.	Лист	№док.	Подп.	Дата
ГИП		Ипатов			11.21
					11.21
Выполнил		Зайцев			11.21
Проверил		Ипатов			11.21
Н.контроль		Жумай			11.21

1022-IFLS-DD-AP

"Строительство ограждения в архитектурном стиле средневековья Национального парка под открытым небом на основе археологических раскопок древнего городища Бозок" в г.Нур-Султан,район "Есиль", севернее жилого массива "Ильинка"

Северный портал

Стадия	Лист	Листов
РП	1	

Общие данные (начало)

БЮРО ИНЖЕНЕРНОГО ПРОЕКТИРОВАНИЯ

КАЗАХСКИЙ НАУЧНО ИССЛЕДОВАТЕЛЬСКИЙ И ПРОЕКТНЫЙ ИНСТИТУТ МАТЕРИАЛЬНОЙ КУЛЬТУРЫ

Ведомость рабочих чертежей основного комплекта АР

Лист	Наименование	Примечание
1	Общие данные (начало)	
2	Общие данные (продолжение)	
2.1	Общие данные (продолжение)	
2.2	Ведомость отделки	
2.3	Экспликация полов	
2.4	Спецификация элементов заполнения оконных и дверных проемов	
3	План первого этажа на отм.0.000	
4	План второго этажа на отм.5.700	
5	План эксплуатируемой кровли на отм. 7.520	
6	План кровли	
7	Разрез 1-1.Разрез 2-2.	
8	Разрез 3-3.	
9	Разрез 4-4.	
10	Фасад 1-29. Фасад 29-1.	
11	Фасад А-Д. Фасад Д-А.	
12	Узлы крепления кирпичных перегородок	
13	Детали перегородок из блоков.Спецификация материала кладки перегородок.	
14	Перемычка ПР1.....ПР3. Спецификация элементов монолитных перемычек	
15	Перемычка ПР4.....ПР6. Спецификация элементов монолитных перемычек	
16	Пандус. Вид - А	
17	Узел 1 обрамление окон. Спецификация элементов	
18	Узлы по кровле. Узел 2	
19	Схема заполнения витражей	
20	Каркас заполнения витражей. Узлы А,Б,В.	

взам.инв.N

подпись и дата

инв.Nподл.

Изм.	Кол.уч.	Лист	№док.	Подп.	Дата
ГИП		Ипатов			11.21
					11.21
Выполнил		Зайцев			11.21
Проверил		Ипатов			11.21
Н.контроль		Жумай			11.21

1022-IFLS-DD-AP

"Строительство ограждения в архитектурном стиле средневековья Национального парка под открытым небом на основе археологических раскопок древнего городища Бозок" в г.Нур-Султан,район "Есиль", севернее жилого массива "Ильинка"

Северный портал

Стадия	Лист	Листов
РП	2	

Общие данные (продолжение)

БЮРО ИНЖЕНЕРНОГО ПРОЕКТИРОВАНИЯ

КАЗАХСКИЙ НАУЧНО ИССЛЕДОВАТЕЛЬСКИЙ И ПРОЕКТНЫЙ ИНСТИТУТ МАТЕРИАЛЬНОЙ КУЛЬТУРЫ

Формат А3

Общие указания

1. Настоящий проект "Строительство ограждения в архитектурном стиле средневековья Национального парка под открытым небом на основе археологических раскопок древнего городища Бозок" в г.Нур-Султан,район "Есиль", севернее жилого массива "Ильинка" разработан на основании задания на проектирование, согласно Договора. Заказчик "Государственный историко-культурный музей-заповедник "Бозок" Министерства культуры и спорта Республики Казахстан.

Архитектурные решения на объект : "Северный портал",в составе "Строительство ограждения в архитектурном стиле средневековья Национального парка под открытым небом на основе археологических раскопок древнего городища Бозок" в городе Нур-Султан, район "Есиль", севернее массива Ильинка".

Согласно СП РК 2.04-01-2017 "Строительная климатология" проект разработан для строительства в районе со следующими природно-климатическими условиями:

- Климатический район строительства - IВ
- средняя наиболее холодной пятидневки - минус 31,2С
- средняя наиболее холодных суток - минус 40.1 С.
  значение ветрового давления -W=0.77 кПа (0.77кг/м2).
  значение снеговой нагрузке на грунт,кПа-1,5
- СП РК 2.04-01-2017.

Характеристика объекта

- Уровень ответственности здания - II (нормальный)
- Степень огнестойкости - I
- Функциональная пожарная опасность - Ф 2.4
- Класс конструктивной пожарной опасности - СО

Архитектурно-планировочное решение

1. Планировочное решение выполнено согласно задания на проектирования.
Портал имеет прямоугольную форму на плане с размерами в осях 1-30 / А-Д 123,0м. х11,5м. С выступающими круглыми башнями диаметром 3,2 и 4,8м. и выступающим порталом.
В здании за отметку 0.000 принята отметка чистого пола первого этажа что соответствует абс. отм. =340,80.
Портал состоит их трех частей: левого крыла размером в осях 47,7м., в центральной части размером в осях 24,4м., правого крыла размером в осях 47,8м. соединенных между собой деформациионным швом.
Состоит из двух этажей и эксплуатируемой кровли. На первом этаже левого крыла расположены: коридор, комната досмотра, комната экскурсоводов, кладовые и сан.узлы кассы, холл, тамбуры, пом. охраны. В правом крыле расположены: коридор,холл, тамбуры, кладовые и сан.узлы, КМиР, тамбуры, пом. для торговли, тех. помещения. На втором этаже расположены крытая и открытая галереи, открытые площадки. На эксплуатируемой кровле смотровая башня, открытая площадка и лестница. Вход на объект оформлен крытым проходом (типа долон),нервюром со стрельчатым сводом шириной 4700мм. Завершены куполами сферической формы на круглом барабане с оконными проемами стрельчатой формы. С двух сторон входного портала предусмотрены ниспадающие стены с зубцами (бойницами) высотой 2500мм.
2.Наружные ограждающие конструкции- монолитные ж/б стены утепленные толщ.120мм.
Облицовка стен декоративным кирпичом.
2.Внутренние кирпичные перегородки толщиной 120мм. из красного глинянного кирпича Кр-р по 250х120х65/1НФ /100/2.0/25 ГОСТ 530-2012 марки 75 на растворе марки 100. Теплоблоки толщ.100мм.
3. Оконные проемы - деревянные с наружные декоративной решеткой из фибробетона.
4. Кровля эксплуатируемая, оборудованная дренажной системой.внутренний водосток.
5. Внутренняя отделка - Затирка швов,водоэмульсионная покраска ,дисперсионной краской матовой (моющейся). В санузлах глазурованная плитка.
Полы - керамогранитное,керамические .
Отделка- потолков заделка швов, левкас, водоэмульсионная окраска - цвет белый.
6. Лестницы входа облицовываются керамогранитом с шероховатой поверхностью.
7. Наружные двери запроектированы металлическими с деревянными общивками.
8. Вокруг здания устроить отмостку из асфальтобетона шириной 1000 мм о гравийно- щебеночной подготовке.

Мероприятия по предупреждению чрезвычайных ситуаций и по взрыво-пожаробезопасности:

Противопожарные мероприятия в проекте выполнены в соответствии с требованиями СП РК 2.02-101-2014 «Пожарная безопасность зданий и сооружений».
Степень огнестойкости зданий - I.
Количество эвакуационных выходов обеспечивает безопасную эвакуацию людей
. Открывание дверей выполнено по ходу эвакуации людей. Помещения оборудуются пожарной сигнализацией и оповещением людей о пожаре. Отделка путей эвакуации выполнена из несгораемых материалов.

Мероприятия по обеспечению доступности для маломобильных посетителей

Проект здания учитывает все необходимые мероприятия по обеспечению доступности для маломобильных посетителей.
Обеспечиваются условия для попадания маломобильных посетителей в здания.
При входе в здание запроектирован пандус шириной 1,0 м с продольным уклоном 7%.
Вдоль пандусов для маломобильных посетителей предусматриваются ограждения с поручнем на высоте 0,9 и 0,7 метров.
Размеры пространства для маневрирования кресел-колясок принимаются не менее 1,4х1,5 м. Дверные проемы имеют ширину не менее 0,9 м. Высота порогов для наружных дверей не превышает 0,020 м. Перед каждой дверью предусматривается пространство для маневрирования кресла-коляски.
Доступность здания маломобильными группами населения.
На главном входе предусмотрен пандус, в холле здания имеется сан.узел для МГН оборудованный спец.оборудованием. Ширина проступей лестниц не менее 0,3 м, а высота подъема ступеней - не более 0,15м. Уклоны лестниц не более 1:2. Ширина входных дверей принята не менее 1 м. Дверные проемы не имеют порогов и перепадов высот, за исключением входных дверей с порогом не более 14 мм;
В покрытии полов коридоров и других мест общего пользования применены материалы, исключающие возможность скольжения.

Лифты

В проекте применены лифт грузоподъемностью - Q=1000 кг, 1 шт.

Изм.	Кол.уч.	Лист	№док.	Подп.	Дата	1022-IFLS-DD-AP
						"Строительство ограждения в архитектурном стиле средневековья Национального парка под открытым небом на основе археологических раскопок древнего городища Бозок" в г.Нур-Султан,район "Есиль", севернее жилого массива "Ильинка"
ГИП		Ипатов			11.21	Северный портал — Стадия: РП; Лист: 2.1; Листов:
					11.21	
Выполнил		Зайцев			11.21	
Проверил		Ипатов			11.21	Общие данные (продолжение)
Н.контроль		Жумай			11.21	

БЮРО ИНЖЕНЕРНОГО ПРОЕКТИРОВАНИЯ | КАЗАХСКИЙ НАУЧНО ИССЛЕДОВАТЕЛЬСКИЙ И ПРОЕКТНЫЙ ИНСТИТУТ МАТЕРИАЛЬНОЙ КУЛЬТУРЫ

взам.инв.N | подпись и дата | инв.Nподл.

Формат А3

Ведомость отделки помещений

Наименование или номер помещения	Потолок		Стены или перегородки,ригели и колонны			Примечание
	Площадь, м²	Вид отделки	Площадь, м²	Вид отделки	Высота, мм	
План на отм. 0.000						
Отделка тип - 1						
Тамбур Центральный портал Холл	87.35м²	обшивка из ГКЛ Грунтовка,затирка. Водоэмульсионная окраска за 2 раза	127.43 м²	По утеплителю штукатурка по сетке (капронов.), левкас.Окраска дисперсионной краской матовой (моющ)		
Отделка тип - 2						
Сан.узел, Сан узел МГН Душевая	48.94 м²	обшивка из ГВЛ Грунтовка,затирка. Водоэмульсионная окраска за 2 раза	165.48 м²	по Ж/Бетон.стен Грунтовка, облицовка керам. плитка по кирп. стенам - толщ.120мм штукатурка по сетке, облицовка керамическ. плиткой		
Отделка тип - 3						
Пост охраны Касса Комната экскурсоводов Комната досмотра ПЦН Тамбур Комната матери и ребенка Пожарный пост Комната персонала Раздевальная	166.1 м²	обшивка из Армстронг	392.51 м²	По стены и перегородки. штукатурка, Сплошное выравнивание гипсовыми смесями. Водоэмульсионная окраска за 2 раза		
Отделка тип - 4						
Магазин Холл Коридор Тамбур	143.89 м²	обшивка из Армстронг	388.9 м²	По стены и перегородки. штукатурка, Сплошное выравнивание гипсовыми смесями. Окраска дисперсионной краской матовой (моющ)		
Лестничная площадка	24.34 м²	Затирка. Водоэмульсионная окраска за 2 раза				

Ведомость отделки помещений

План на отм. 0.000						
Отделка тип - 5						
Серверная Тепловой узел Водомерный узел	36.18 м²	Грунтовка,левкас. Водоэмульсионная окраска за 2 раза	109.76 м²	По стены и перегородки. штукатурка, Сплошное выравнивание гипсовыми смесями. Водоэмульсионная окраска за 2 раза		
План на отм. 6.010						
Отделка тип - 4						
Лифтовой холл Крытая галерея	75.75 м²	Обшивка из Армстронг	147.96 м²	По стены и перегородки. штукатурка, Сплошное выравнивание гипсовыми смесями. Окраска дисперсионной краской матовой (моющ)		
Кладовые (33,34)	41.6 м²	Утеплитель толщ. -100мм. Обшивка из ГКЛ	191.0 м²	Утеплитель толщ.100мм. штукатурка по сетке, Сплошное выравнивание гипсовыми смесями. Окраска дисперсионной краской матовой (моющ)		
Стены фундамента			528.9 м²	Утеплитель толщ.70мм. Пеноплекс		
Лестница		Гусеничный автономный подъемник для мгн			2 шт.	

взам.инв.N

подпись и дата

инв.Nподл.

Изм.	Кол.уч.	Лист	№док.	Подп.	Дата
ГИП		Ипатов			11.21
ГАП		Жумай			11.21
Выполнил		Зайцев			11.21
Проверил		Ипатов			11.21
Н.контроль		Жумай			11.21

1022-IFLS-DD-AP

"Строительство ограждения в архитектурном стиле средневековья Национального парка под открытым небом на основе археологических раскопок древнего городища Бозок" в г.Нур-Султан,район "Есиль", севернее жилого массива "Ильинка"

Северный портал

Стадия	Лист	Листов
РП	2.2	

Ведомость отделки

БЮРО ИНЖЕНЕРНОГО ПРОЕКТИРОВАНИЯ

КАЗАХСКИЙ НАУЧНО ИССЛЕДОВАТЕЛЬСКИЙ И ПРОЕКТНЫЙ ИНСТИТУТ МАТЕРИАЛЬНОЙ КУЛЬТУРЫ

Формат А3

Экспликация полов

Наименование или номер помещения	Тип пола по плану	Схема пола или номер узла по серии	Элементы пола и их толщина	Площадь м²
План на отм. 0.000				
Тамбур Центральный портал Холл Пост охраны Касса Комната экскурсоводов Комната досмотра ПЦН Комната матери и ребенка Пожарный пост Комната персонала Раздевальная	1	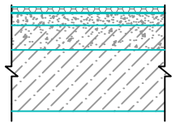	Покрытие - плитка керамогранитная плитка на клее с шероховатой поверхностью - 10 мм Стяжка ц/п М150 арм-ая сеткой Ø 3Вр-1 ячейки 200х200 мм - - 40 мм Утеплитель пеноплекс - 50 мм Ж/Б плита перекрытия	462.7м²
Сан узел. Кладовые уб.	2	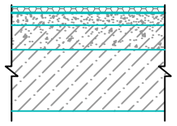	Покрытие - плитка керамическая ГОСТ 6787-2001 на клее с шероховатой поверхностью - 10...12 мм Гидроизоляция мастика -2 слоя Выравнивающий слой 5- 10 мм Стяжка ц/п М150 арм-ая сеткой Ø 3Вр-1 ячейки 200х200 мм - 30 мм Утеплитель пеноплекс - 50 мм Ж/Б плита перекрытия	22.84м²
Лестница	3		Покрытие - керамогранитная плитка на клее с шероховатой поверхностью - 14 мм Выравнивающий слой (наливной) 5- 10 мм Стяжка -30мм	24.34м²
Водомерный узел, Тепловой пункт, Эл.щитовой	4	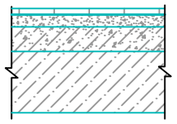	Покрытие - ц/песчанная стяжка М300 (шлифованная) -20мм Бетон класса В15, армированный сеткой 4ВрI 150х150 -100мм Щебень втрамбованный в грунт - 50 мм Послойно уплотненный грунт	77.78м²

Экспликация полов

Наименование или номер помещения	Тип пола по плану	Схема пола или номер узла по серии	Элементы пола и их толщина	Площадь м²
План на отм. 6.010				
Лифтовой холл Крытая галерея	1	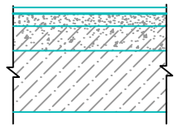	Покрытие - плитка керамогранитная плитка на клее с шероховатой поверхностью - 10 мм Стяжка ц/п М150 - 40 мм Утеплитель пеноплекс - 50 мм Ж/Б плита перекрытия	87.6м²
Лестница	3		Покрытие - керамогранитная плитка на клее с шероховатой поверхностью - 14 мм Выравнивающий слой (наливной) 5- 10 мм Стяжка -30мм	
Смотровая площадка Открытая галерея	5		Тротуарная плитка -40мм. Выравниваюц.слой (гравий фр.5-10мм) -50мм Дренажная мембрана Техноэласт ЭПП -4мм.(2слоя) Праймер битумный ТЕХНОНИКОЛЬ №01 Стяжка армированная сеткой 1Вр5, 100х100мм. -40мм Керамзитобетон (переменн.)- 250мм. Утеплитель пенополистрирол -130мм. CARBON PROF ГОСТ 32310-2012 (EN 13164:2008) Пароизоляция Технобарьер Ж/Б плита -200мм.	338.54м²

Спецификация плинтусов

№		Наименование	Количество п.м	Прим.
1	0	Плинтус h=10см	433,5900	Без учета запаса

Спецификация плинтусов

№		Наименование	Количество п.м	Прим.
1	0	Плинтус h=10см	51,8000	Без учета запаса

Изм.	Кол.уч.	Лист	№док.	Подп.	Дата
ГИП		Ипатов			11.21
					11.21
Выполнил		Зайцев			11.21
Проверил		Ипатов			11.21
Н.контроль		Жумай			11.21

1022-IFLS-DD-AP

"Строительство ограждения в архитектурном стиле средневековья Национального парка под открытым небом на основе археологических раскопок древнего городища Бозок" в г.Нур-Султан,район "Есиль", севернее жилого массива "Ильинка"

Стадия	Лист	Листов
РП	2.3	

Экспликация полов

БЮРО ИНЖЕНЕРНОГО ПРОЕКТИРОВАНИЯ

КАЗАХСКИЙ НАУЧНО ИССЛЕДОВАТЕЛЬСКИЙ И. ПРОЕКТНЫЙ ИНСТИТУТ МАТЕРИАЛЬНОЙ КУЛЬТУРЫ

Формат А3

Спецификация элементов заполнения оконных проемов

Марка Поз.	Обозначение	Наименование	Кол-во 1 этаж / 2 этаж	Общ. кол.	Примечание
ОК-1	ГОСТ 21519-2003	800x1400 (h)	20 / 1	21	профилей из алюминиевых сплавов Двухкамерное энерго сберегающее остекление с декор решеткой из фибробетона
ОК-2		600x1400 (h)	4	4	
ОК-3		600 x 1200 (h)	10	10	
ОКВ-1		900 x 1000 (h)	2	2	профиль из алюминиевых сплавов однокамерное
Пд-1	Металлопластик	800 x 300 (h) мм	30 / 1	31	
Пд-2	Металлопластик	600 x 300 (h) мм	4	4	
Пд-3	Металлопластик	250 x 300 (h) мм	10	10	
НО-1	Оцинкованный лист	800 x 280 (h) мм	30 / 1	31	
НО-2	ГОСТ 30246-94	600 x 280(h) мм	4	4	
НО-3		250 x 280 (h) мм	10	10	
ВВ-1		3930 x 3700 (h) мм	2	2	
ВВ-2		1800 x 3700 (h) мм	1	1	
ВВ-3		9200 x 3700 (h) мм	1	1	
ВВ-4		3170 x 3700 (h) мм	1	1	
ВВ-5		2900 x 3700 (h) мм	1	1	

Спецификация элементов заполнения дверных проемов

Марка Поз.	Обозначение	Наименование	Кол-во 1 этаж	Кол-во 2 этаж	Общ. кол.	Примечание
1	Инд. изготовления	ДГ 21-15	2		2	Наружная металлическая дверь обшитая деревом. инд. изготовления
2		ДГ 21-10	1		1	
2*		ДГ 21-10 Л	1		1	
3		ДГ 21-10	6	2	8	
3*		ДГ 21-10 Л	2	3	5	
4		ДГ 21-9		1	1	
4*		ДГ 21-9Л		1	1	
5	ГОСТ 6629-88	ДГ 21-15	5		5	Дверь деревянная двухстворчатая
6		ДГ 21-9	5		5	Дверь деревянная
6*		ДГ 21-9Л	6		6	
7		ДГ 21-10	6		6	
10		ВР-1 3700x4000	2		2	Металл. ворота обшитые резным деревом с узорами, индив.изготовления с двумя дверьми

Примечание:
1. Размеры изделий проектные, уточнить по месту.
2. Подоконная доска пластиковая, цвет "белый".
3. Наружный отлив - оцинкованный лист с полимерным покрытием ГОСТ 30246-94, цвет "белый".

Изм.	Кол.уч.	Лист	№док.	Подп.	Дата
ГИП		Ипатов			11.21
					11.21
Выполнил		Зайцев			11.21
Проверил		Ипатов			11.21
Н.контроль		Жумай			11.21

1022-IFLS-DD-AP

"Строительство ограждения в архитектурном стиле средневековья Национального парка под открытым небом на основе археологических раскопок древнего городища Бозок" в г.Нур-Султан,район "Есиль", севернее жилого массива "Ильинка"

Северный портал

Стадия	Лист	Листов
РП	2.4	

Спецификация элементов заполнения оконных проемов

БЮРО ИНЖЕНЕРНОГО ПРОЕКТИРОВАНИЯ

КАЗАХСКИЙ НАУЧНО ИССЛЕДОВАТЕЛЬСКИЙ И ПРОЕКТНЫЙ ИНСТИТУТ МАТЕРИАЛЬНОЙ КУЛЬТУРЫ

Формат А3

Маркировочный план 1-го этажа на отм. 0,000

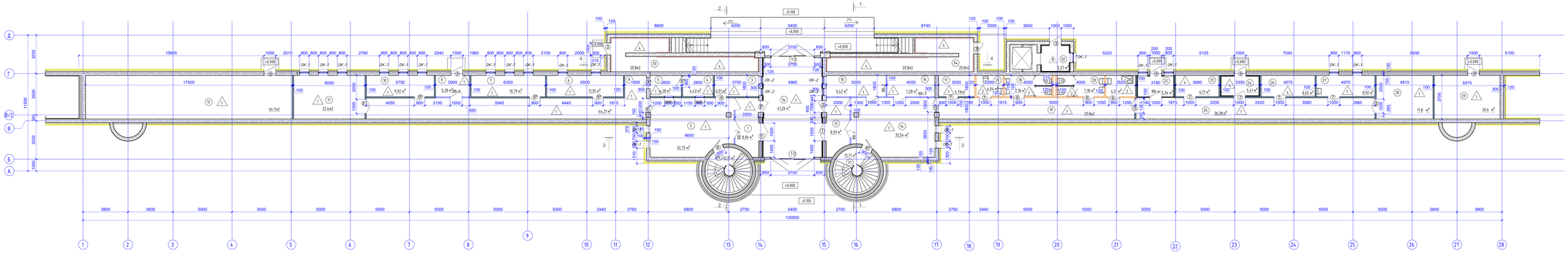

Экспликация помещений

Номер помещения	Наименование	Площадь, м²	Катег. помещ.
1	Тамбур	8,86	Д
1а	Входной портал	41,26	Д
2	Холл	32,75	
3	Фойе	6,51	
4	Касса	4,43	Д
5	Касса	4,28	Д
6	Комната экскурсоводов	11,35	
7	Комната досмотра	10,79	
8	Коридор	44,21	
9	Тамбур	5,28	
10	Кладовая	9,92	Д
11	Кладовая	21,38	Д
12	Кладовая	63,25	Д
13	Тамбур	8,93	Д
14	Холл	32,54	
15	Магазин	9,42	Д
16	Магазин	7,28	Д
17	Комната матери и ребенка	5,79	
18	С/У	7,18	

Экспликация помещений

Номер помещения	Наименование	Площадь, м²	Катег. помещ.
19	Коридор	29,8	
20	С/У	7,18	
21	С/У	4,5	
21	С/У для МГН	4,72	
22	Тамбур	5,34	Д
23	Электрощитовая	6,17	Д
24	Тепловой узел	5,41	Д
25	Коридор	36,38	
26	Водомерный узел	8,92	Д
27	Комната персонала	8,92	
28	Тех. помещение	17,8	Д
29	Кладовая	20,6	Д
30	Лестничная клетка	12,17	
31	Лестничная клетка	12,17	
32	Тамбур	5,27	
33	Кладовая	20,8	Д
34	Кладовая	20,8	Д
Общая площ.		545,46	

Условные обозначения:

- монолитный железобетон
- блоки из ячеистых бетонов по ГОСТ 31360-2007
- кирпич керамический по ГОСТ 530-2012
- утеплитель
- (1) - номер помещения

							1022-ИГЛS-ОО - АР	
Изм.	Кол.уч.	Лист	№Док.	Подп.	Дата		Строительство здравницы в архитектурном стиле средневековья Национальный парк под открытым небом на основе археологических раскопок древнего города Бизия в р. Нур-Султан, район "Есиль", сооружение жилого массива "Жилинск"	
ГИП		Ивановой			11.21	Северный портал	Стадия	Лист	Листов
АП		Жунус			11.21		ЭП	3	
Выполнил		Зоцкий			11.21				
Проверил		Ивановой			11.21				
Нормоконтр.		Жунус			11.21	Маркировочный план 1 этажа на отм. 0,000			

Формат А2х4

Маркировочный план 2-го этажа на отм. +5,700

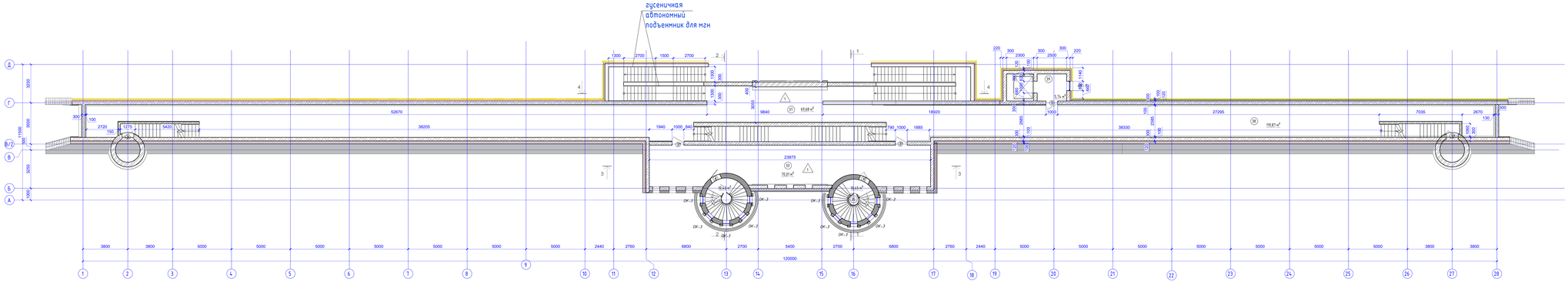

Условные обозначения:

- монолитный железобетон
- блоки из ячеистых бетонов по ГОСТ 31360-2007
- кирпич керамический по ГОСТ 530-2012
- утеплитель
- (1) - номер помещения

Экспликация помещений

Номер помещения	Наименование	Площадь, м²	Кат. помещения
33	Крытая галерея	70,81	
34	Смотровая площадка	10,65	
35	Смотровая площадка	10,65	
36	Открытая галерея	128,09	
37	Открытая площадка	69,68	
38	Открытая галерея	119,87	
39	Лифтовый холл	5,76	
Общая сумма		434,28	

						1022-IFLS-ОО - АР	
Изм.	Кол.уч.	Лист	№Док.	Подп.	Дата	Строительство курортного комплекса в архитектурном стиле средневековья. Национальная парка под открытым небом на основе археологических раскопок древнего города Бахчи-Е в Нур-Султан, район "Есиль", северная жилая часть микрорайона "Алдинка"	
ГИП			Ивановой		19.21	Северный портал	Стадия: ЭП; Лист: 4; Листов:
АП			Курочо		19.21		
Выполнил		Зыцарь			19.21	Маркировочный план 2 этажа на отм. +5,700	
Проверил		Ивановой			19.21		
Нормоконтр.		Курочо			19.21		

Формат А2х4.4

План эксплуатируемой кровли на отм. +7,520

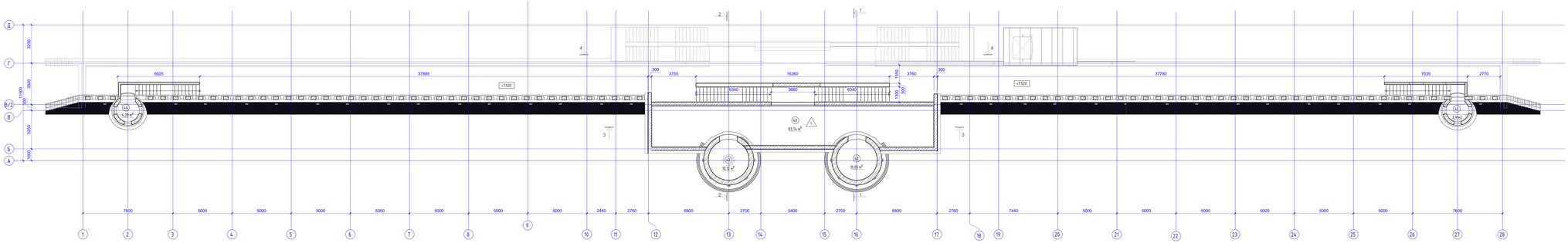

Условные обозначения:

- монолитный железобетон
- блоки из ячеистых бетонов по ГОСТ 31360-2007
- кирпич керамический по ГОСТ 530-2012
- утеплитель
- (1) - номер помещения

Экспликация помещений

Номер помещения	Наименование	Площадь, м²	Кол. помещений
4.0	Открытая эстерна	83,74	
4.1	Смотровая площадка	3,91	
4.2	Смотровая площадка	10,12	
4.3	Смотровая площадка	10,05	
4.4	Смотровая площадка	4,20	
Общая сумма		112,02	

Согласовано

Согласовано

Взам. инв. №

Подп. и дата

Инв. № подл.

						1022-ИГЛ-ОО - АР	
Изм.	Кол.уч.	Лист	№Док.	Подп.	Дата	«Строительство курортного комплекса в архитектурном стиле средневековья. Национальный парк под открытым небом на основе археологических раскопок древнего города Бахмаро в р. Нер-Сулак, район "Голубые", сооружение жилого массива "Ильинка"»	
ГИП			Ивановой		19.21	Северный портал	Стадия: ЭП; Лист: 5; Листов:
АП			Крючо		19.21		
Выполнил			Зозуля		19.21	План эксплуатируемой кровли на отм. 7,520	
Проверил			Ивановой		19.21		
Нормоконтр.			Крючо		19.21		

Формат А2х4

План кровли

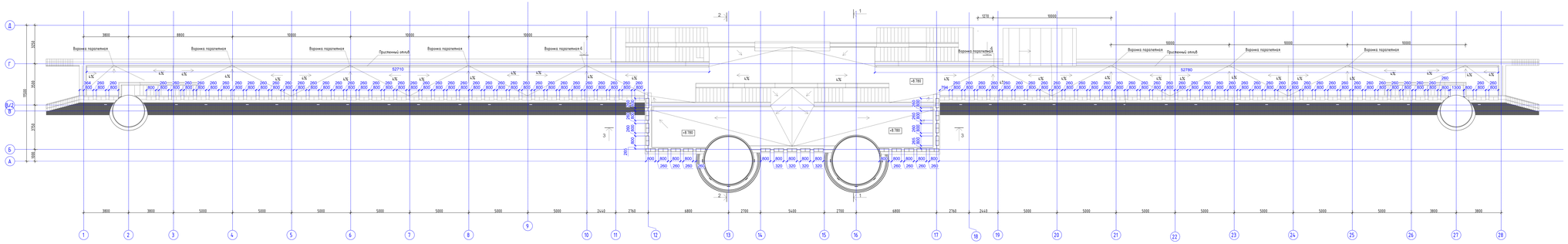

Площадь кровли

Поз.	Наименование	Площадь
1	Эксплуатируемая кровля	413,1х9 м
2	Кровля лифтовой шахты	19,9х8 м
	Общая площадь	4331
3	Решетка	136,93м.

Ведомость элементов покрытия эксплуатируемой кровли

Поз.	Наименование	Ед. изм.	Объем	Примечание
1	Пароизоляция "ТЕХНОНИКОЛЬ Технобарьер",	м2	413,10	
2	Теплоизоляция "ТЕХНОНИКОЛЬ CARBON PROF",	м3	74,36	
3	Не тонкослойный слой из керамзитобетона В=250мм;	м3	20,66	Уклон кровли 5°
4	Армированная цементно-песчаная стяжка, δ=40мм;	м3	16,52	Сетка 10р5 100х100 мм
5	Грунтовка битумная "ТЕХНОНИКОЛЬ №01",	м2	413,10	
6	Техноэласт ЭПП, δ=4 мм (покрытие 0,2 слоя, Σ=8мм);	м2	413,10	
7	Дренажная мембрана "PLANTER geo",	м2	413,10	
8	Разделяющий слой (геотекстиль фракция 5-10 мм), δ = 50мм;	м3	20,66	
9	Тротуарная плитка δ=60мм;	м2	413,1	
10	Парапетная воронка "ТЕХНОНИКОЛЬ", 100х100мм;	шт.	12	
11	Приставной отмёт	п.м	164,55	

Ведомость элементов кровельного покрыия лифтовой шахты

Поз.	Наименование	Ед. изм.	Объем	Примечание
1	Пароизоляция "ТЕХНОНИКОЛЬ Технобарьер",	м2	19,9	
2	Клиновидные плиты "ТЕХНОНИКОЛЬ CARBON PROF SLOPE",	м2	19,9	Уклон 5°
3	Армированная цементно-песчаная стяжка, δ=50 мм	м3	0,995	
4	Праймер полимерный ТЕХНОНИКОЛЬ №98 (быстросохнущий, 1 слой)	м2	19,9	
5	Рулонное битумно-полимерное покрытие (наплавляемое), "ТЕХНОНИКОЛЬ Эластис ВЕНТ ЭПП"	м2	19,9	
6	Рулонное битумно-полимерное покрытие (наплавляемое), "ТЕХНОНИКОЛЬ ПЛАНЯ СТЕП"	м2	19,9	

ПРИМЕЧАНИЯ:

1. При устройстве кровли должны соблюдаться требования главы СНиП. ППБС-01-96 "Правила пожарной безопасности при производстве строительно-монтажных и огневых работ".
2. Устройство кровли допускается только в сухую погоду, при суточной температуре наружного воздуха не ниже -5°С.
При увлажнении теплоизоляционного материала производить работу лишь после его просушки.
3. Основание под водоизоляционный ковер эксплуатируемой кровли должно быть обеспечено, сухим и ровным. Поверхность основания из цементно-песчаного раствора должна быть подготовлена грунтовкой битумной, с расходом на работы 0,4 кг/м.кв на 1м.кв. за 2 раза. После грунтовки поверхность основания до "запыления" грунтовкой и допускать водоизоляционного ковра.
4. Вертикальные поверхности конструкций выступающих над кровлей должны быть обеспечены дополнительным водоизоляционным ковром минер 350мм.
5. В зимнее время предусмотреть температурно-усадочные швы шириной до 5мм, разделяющие поверхность стяжки на отдельные участки размером не более 36м. Температурно-усадочные швы с полосами шириной 200мм из рулонного гидроизоляционного материала с почечной прокладкой из слоёв, сторони шва.
6. Перед устройством ковра с гидроизоляционным рулонным материалом поверхность основания грунтовать битумным эмульсионным ТЕХНОНИКОЛЬ №04.
7. Уклон кровли см. на листе АР - 29, 31

						1022-ИГЫ-DD-АР	
Изм.	Кол.уч.	Лист	№Док.	Подп.	Дата	"Строительство спускаемого в архитектурном стиле средневековья национального парка под открытым небом на основе археологических раскопок древнего городища Бизюк" в г.Нур-Султан, район "Есиль", северная жилая массива "Мальнов"	
ГИП		Жолдой			11.21	Северный портал	Стадия / Лист / Листов
					11.21		РП / 6 /
Выполнил		Зейдуй			11.21	План кровли	ТОО "Строительная инженерная компания" / ТОО "Проектно-изыскательский институт "Сарыарка"
Проверил		Жолдой			11.21		
Н.контроль		Курий			11.21		

Формат А2х4.6

Согласовано

Согласовано

Взам. инв. №

Подп. и дата

Инв. № подл.

Разрез 1-1

Тротуарная плитка -40мм.
Выравниваюц.слой (гравий фр.5-10мм) -50мм
Дренажная мембрана
Техноэласт ЭПП -4мм.(2слоя)
Праймер битумный ТЕХНОНИКОЛЬ №01
Стяжка армированная сеткой 1Вр5,100х100мм. -40мм
Керамзитобетон уклон образующ.100 : 250мм.
Утеплитель пенополистрирол -130мм.
CARBON PROF ГОСТ 32310-2012 (EN 13164:2008)
Пароизоляция Технобарьер
Ж/Б плита -200мм.

Облицовка декоративным кирпичом 300х50х100мм.
Изотрем Утеплитель П -75 -120мм.
Пароизоляция Технобарьер
Ж/Б плита -200мм.

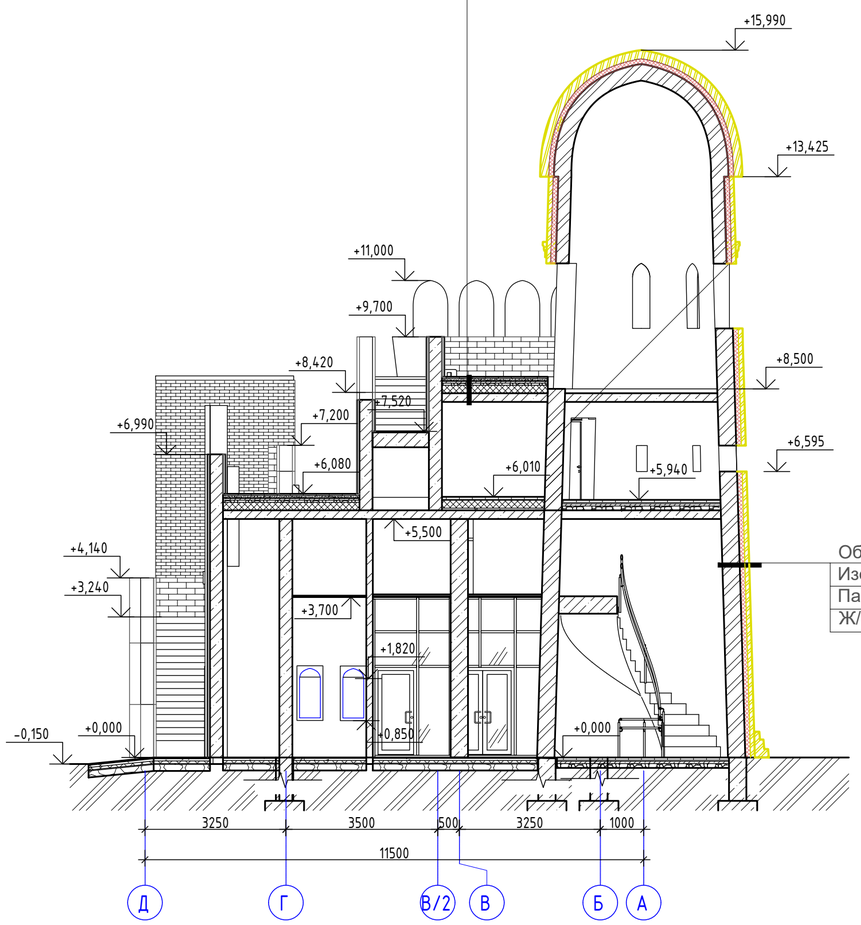

Разрез 2-2

Тротуарная плитка -40мм.
Выравниваюц.слой (гравий фр.5-10мм) -50мм
Дренажная мембрана
Техноэласт ЭПП -4мм.(2слоя)
Праймер битумный ТЕХНОНИКОЛЬ №01
Стяжка армированная сеткой 1Вр5,100х100мм. -40мм
Керамзитобетон уклон образующ.100 : 250мм.
Утеплитель пенополистрирол -130мм.
CARBON PROF ГОСТ 32310-2012 (EN 13164:2008)
Пароизоляция Технобарьер
Ж/Б плита -200мм.

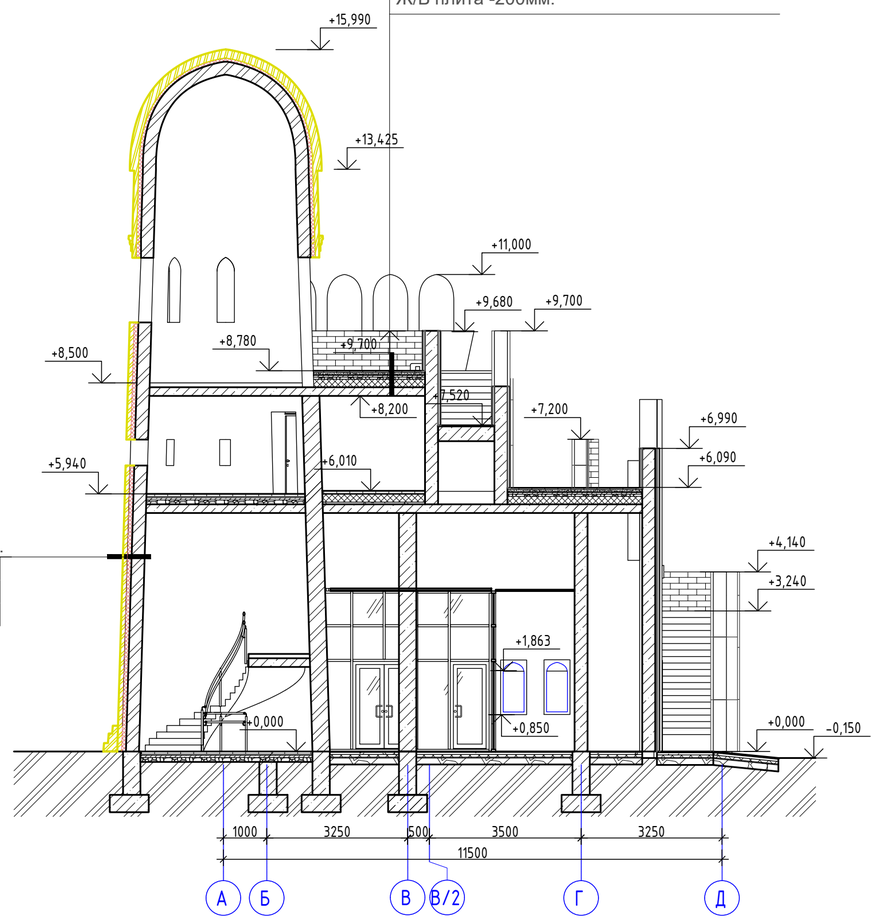

Изм.	Кол.уч.	Лист	№док.	Подп.	Дата	1022-IFLS-DD-AP
ГИП		Ипатов			11.21	"Строительство ограждения в архитектурном стиле средневековья Национального парка под открытым небом на основе археологических раскопок древнего городища Бозок" в г.Нур-Султан,район "Есиль", севернее жилого массива "Ильинка"
					11.21	Северный портал — Стадия: РП; Лист: 7; Листов:
Выполнил		Зайцев			11.21	
Проверил		Ипатов			11.21	Разрез 1-1.Разрез 2-2.
Н.контроль		Жумай			11.21	БЮРО ИНЖЕНЕРНОГО ПРОЕКТИРОВАНИЯ; КАЗАХСКИЙ НАУЧНО-ИССЛЕДОВАТЕЛЬСКИЙ И СПЕЦИАЛИЗИРОВАННЫЙ ИНСТИТУТ МАТЕРИАЛЬНОЙ КУЛЬТУРЫ

Согласовано

Согласовано

Взам. инв. №

Подп. и дата

Инв. № подл.

Тротуарная плитка -40мм.
Выравнивающ.слой (гравий фр.5-10мм) -50мм
Дренажная мембрана
Техноэласт ЭПП -4мм.(2слоя)
Праймер битумный ТЕХНОНИКОЛЬ №01
Стяжка армированная сеткой 1Вр5,100х100мм. -40мм
Керамзитобетон уклон образующ. 100 : 250мм.
Утеплитель пенополистрирол -130мм.
CARBON PROF ГОСТ 32310-2012 (EN 13164:2008)
Пароизоляция Технобарьер
Ж/Б плита -200мм.

Разрез 3-3

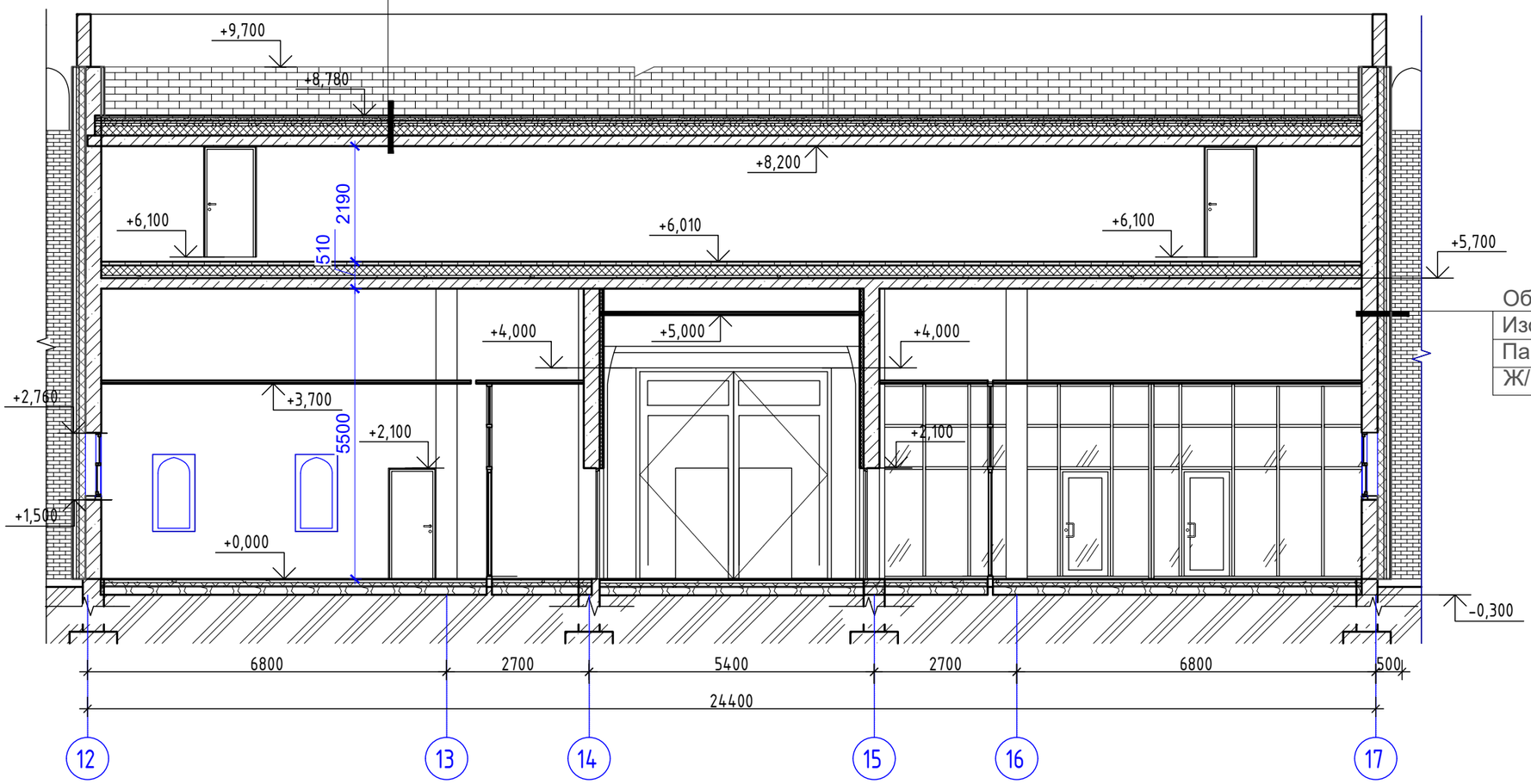

Облицовка декоративным кирпичом 300х50х100мм.
Изотрем Утеплитель П -75 -120мм.
Пароизоляция Технобарьер
Ж/Б плита -200мм.

Согласовано

Согласовано

Взам. инв. №

Подп. и дата

Инв. № подл.

Изм.	Кол.уч.	Лист	№док.	Подп.	Дата
ГИП		Ипатов			11.21
					11.21
Выполнил		Зайцев			11.21
Проверил		Ипатов			11.21
Н.контроль		Жумай			11.21

1022-IFLS-DD-AP

"Строительство ограждения в архитектурном стиле средневековья Национального парка под открытым небом на основе археологических раскопок древнего городища Бозок" в г.Нур-Султан,район "Есиль", севернее жилого массива "Ильинка"

Северный портал

Стадия	Лист	Листов
РП	8	

Разрез 3-3

БЮРО ИНЖЕНЕРНОГО ПРОЕКТИРОВАНИЯ

КАЗАХСКИЙ НАУЧНО ИССЛЕДОВАТЕЛЬСКИЙ И ПРОЕКТНЫЙ ИНСТИТУТ МАТЕРИАЛЬНОЙ КУЛЬТУРЫ

Формат А3А

Разрез 4-4

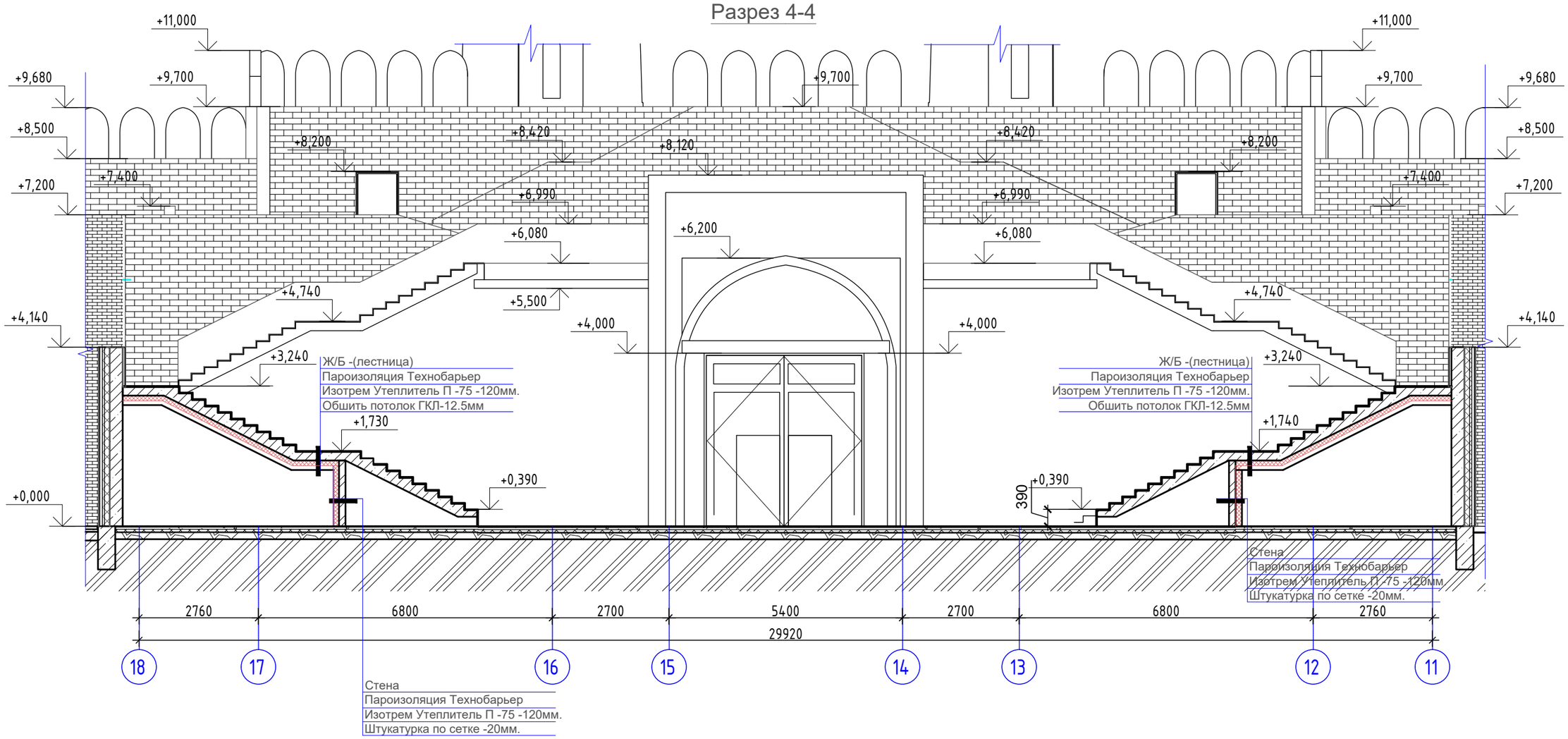

Примечание:

1. Предусмотреть хромированные поручни 45 м.п.

Согласовано

Согласовано

Взам. инв. №

Подп. и дата

Инв. № подл.

Изм.	Кол.уч.	Лист	№док.	Подп.	Дата
ГИП		Ипатов			11.21
					11.21
Выполнил		Зайцев			11.21
Проверил		Ипатов			11.21
Н.контроль		Жумай			11.21

1022-IFLS-DD-AP

"Строительство ограждения в архитектурном стиле средневековья Национального парка под открытым небом на основе археологических раскопок древнего городища Бозок" в г.Нур-Султан,район "Есиль", севернее жилого массива "Ильинка"

Северный портал

Стадия	Лист	Листов
РП	9	

Разрез 4-4

БЮРО ИНЖЕНЕРНОГО ПРОЕКТИРОВАНИЯ

КАЗАХСКИЙ НАУЧНО ИССЛЕДОВАТЕЛЬСКИЙ И ПРОЕКТНЫЙ ИНСТИТУТ МАТЕРИАЛЬНОЙ КУЛЬТУРЫ

Формат А3А

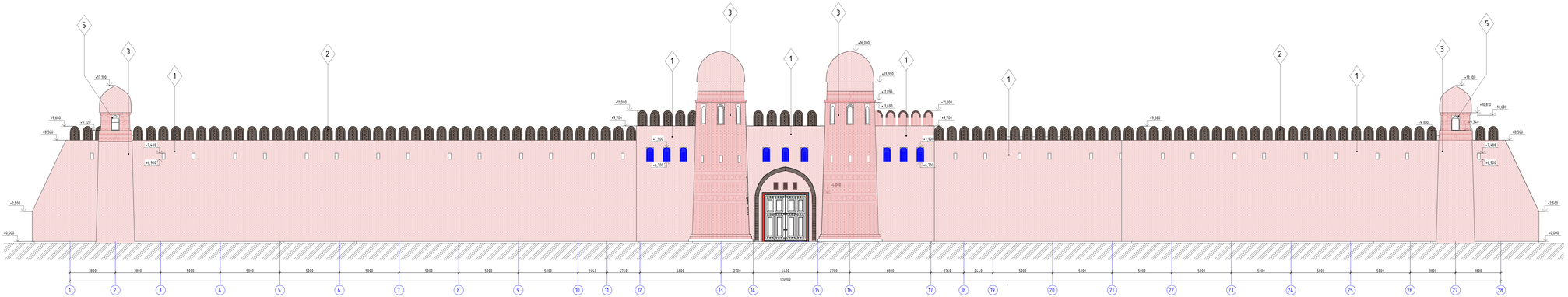

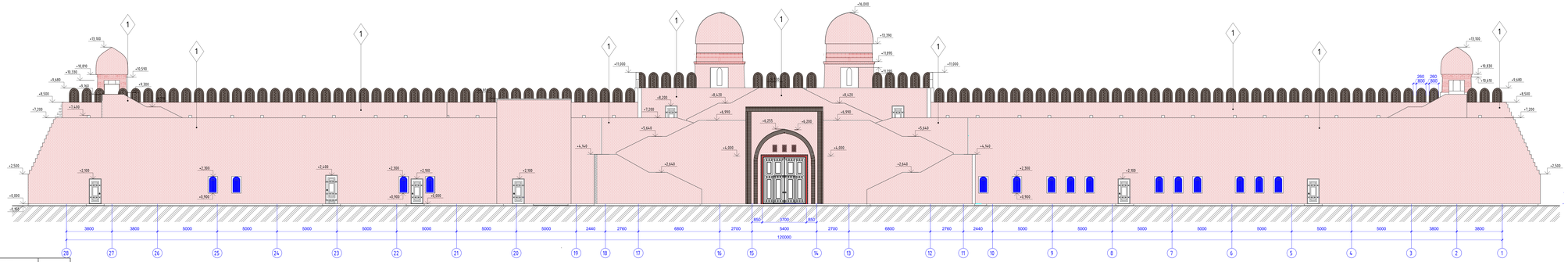

Ведомость отделки фасадов

Тип отделки	Элемент фасада	Отделка	Цвет	Примечание			Общ
				Фасад 1-12	Фасад 12-1	Фасад А-Д	Фасад Д-А	
1	Участки наружных стен	кирпичная облицовка(300x50x100)		952 м²	1206 м²	254 м²	2 412 м²
2	Навершья парапета	кирпичная облицовка(300x300x100)		310 м²			310 м²
3	Башни	кирпичная облицовка(300x50x100)		570 м²			570 м²
4	Купол	кирпичная облицовка(300x50x100)		115м²			115м²
5	Обрамление окон	кирпичная облицовка(300x50x100)		75м²			75м²
	внутренняя сторона лестничного ограж.	Кирпичная плитка (300x50x30)		160м²			160м²

Согласовано

Согласовано

Взам. инв. №

Подп. и дата

Инв. № подл.

Изм.	Кол.уч.	Лист	№док.	Подп.	Дата	1022-ИПЗ-DD-АР
ГИП		Ихилов			11.21	"Строительство сооружения в архитектурном стиле средневековья Национального парка под открытым небом на основе археологических раскопок древнего городища Бухара" в г.Бухара,Сургин,район "Кызылча", северная жилая массива "Кызылча"
Выполнил		Зойдов			11.21	Северный портал
Проверил		Ихилов			11.21	Фасад 5 оси 1-29; 29-1
Н.контроль		Курсий			11.21	

Стадия	Лист	Листов
РП	10	

ГИПРОГОРСТРОЙ ГОСУДАРСТВЕННОЕ ПРЕДПРИЯТИЕ РЕСПУБЛИКИ УЗБЕКИСТАН

Формат А2х4.6

Фасад в осях А-Д

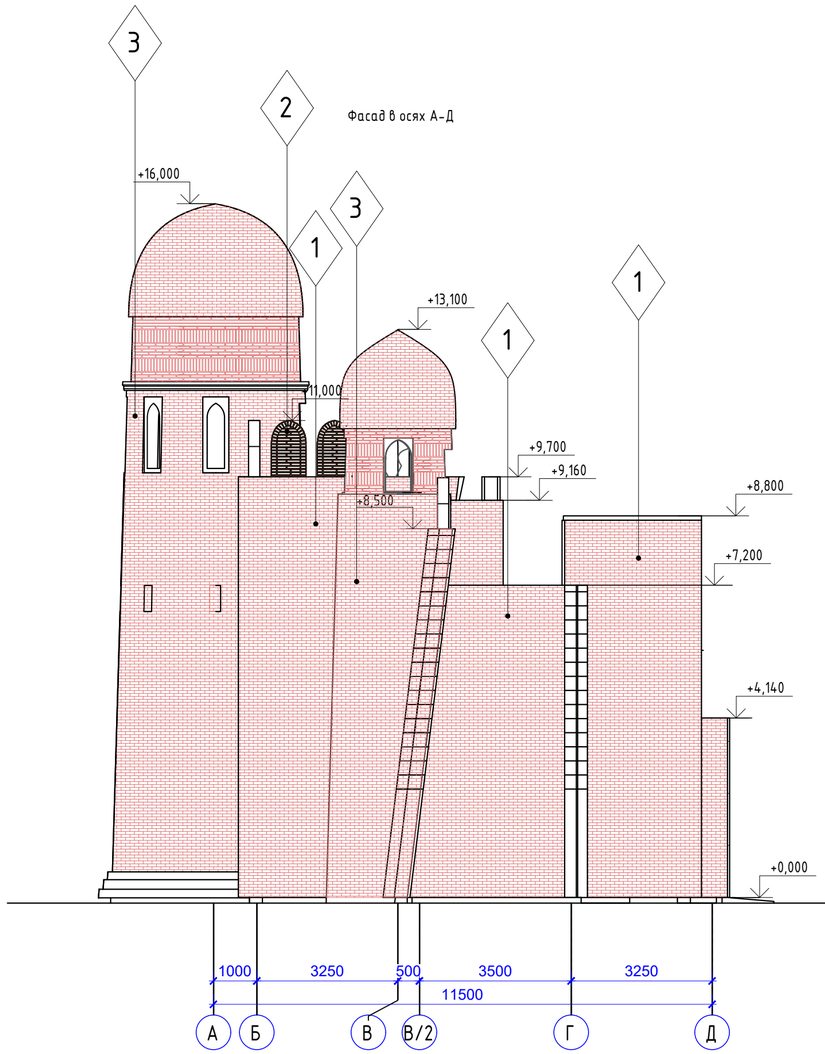

Фасад в осях Д-А

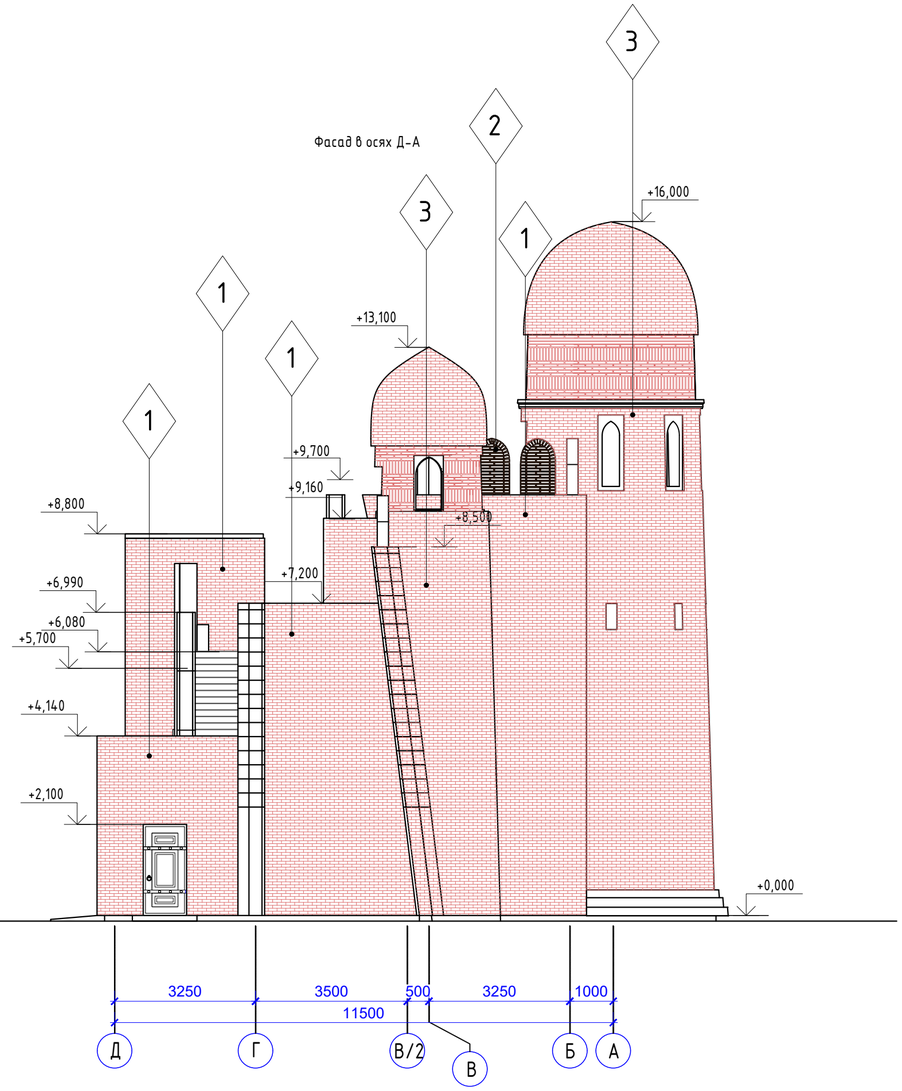

Согласовано

Согласовано

Взам. инв. №

Подп. и дата

Инв. № подл.

Изм.	Кол.уч.	Лист	№док.	Подп.	Дата
ГИП		Ипатов			11.21
					11.21
Выполнил		Зайцев			11.21
Проверил		Ипатов			11.21
Н.контроль		Жумай			11.21

1022-IFLS-DD-AP

"Строительство ограждения в архитектурном стиле средневековья Национального парка под открытым небом на основе археологических раскопок древнего городища Бозок" в г.Нур-Султан,район "Есиль", севернее жилого массива "Ильинка"

Северный портал

Стадия	Лист	Листов
РП	11	

Фасад в осях А-Д, Д-А

БЮРО ИНЖЕНЕРНОГО ПРОЕКТИРОВАНИЯ

КАЗАХСКИЙ НАУЧНО-ИССЛЕДОВАТЕЛЬСКИЙ И ПРОЕКТНЫЙ ИНСТИТУТ МАТЕРИАЛЬНОЙ КУЛЬТУРЫ

Формат А2А

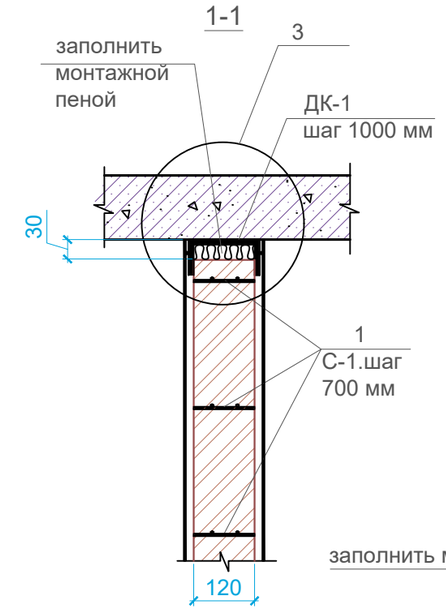

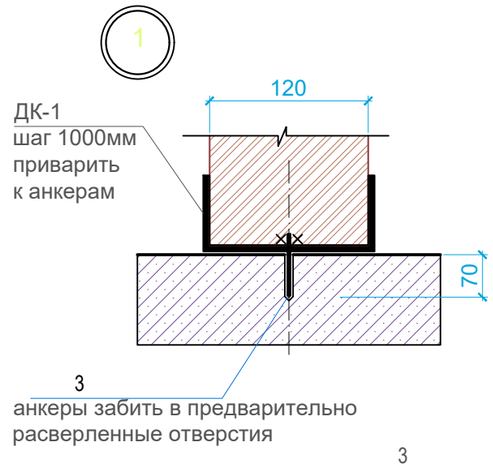

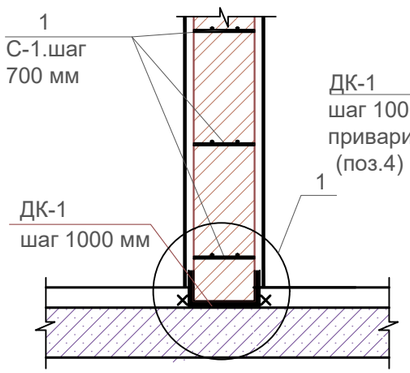

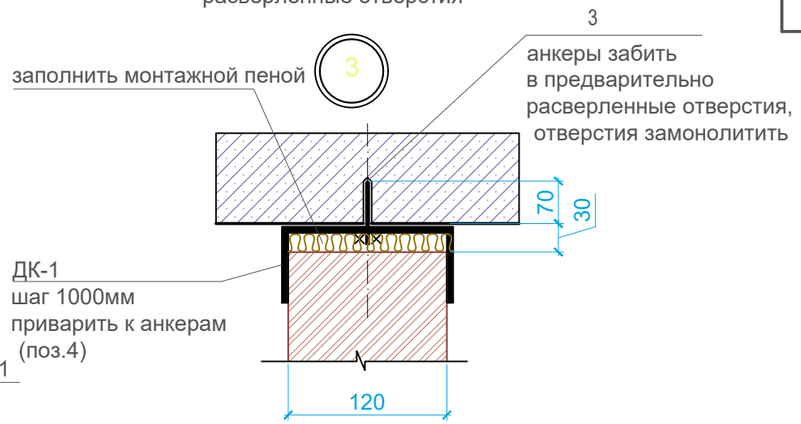

Фрагмент армирования кирпичной перегородки

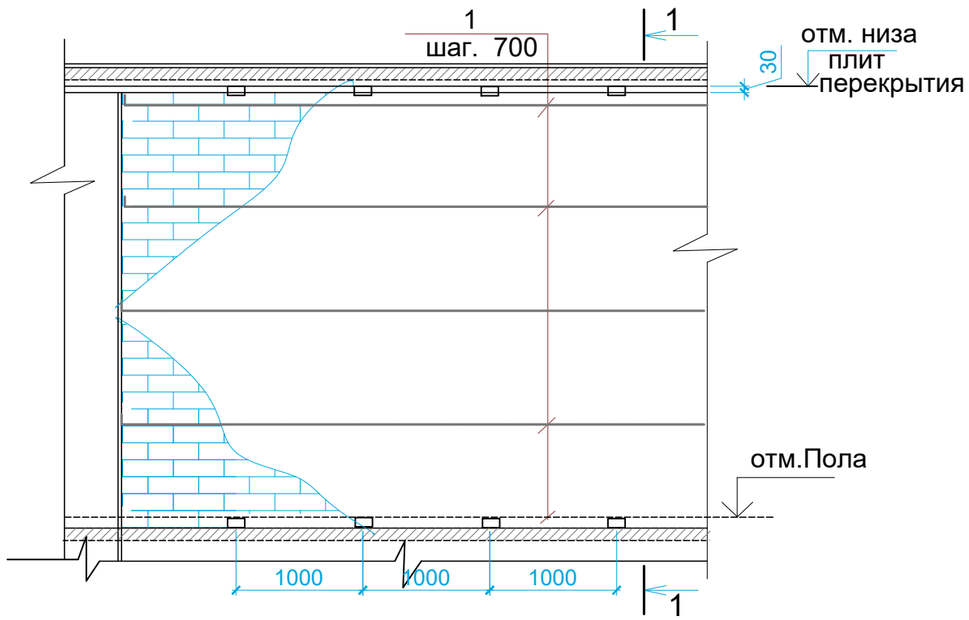

СПЕЦИФИКАЦИЯ АРМИРОВАНИЯ КИРПИЧНЫХ ПЕРЕГОРОДОК

Поз.	Обозначение	Наименование	Кол. шт.	Масса ед/кг	Примеч.
		Кирпичные перегородки -120мм	123.75	м2	
1	ГОСТ 8478-81(для стен120мм)	сетка сварная С-5Вр1/100/70	202.5	2.98	603.45
2	ГОСТ 19903-2015(ДК-1 для 120)	полоса 80х5 L=365 мм	48	1.15	55.2
3	ГОСТ 34028-2016	ø12AIII L=100 мм	48	0,089	4.27

Примечание:
1. Сварные работы выполнять электродами типа Э42А по ГОСТ 9467-75.
2. Кладку перегородоки из красного глинянного кирпича марки 75 на растворе марки 50.
Горизонтальную гидроизоляцию кирпичных перегородок выполнять из цементного раствора М 50-100 толщиной 30 мм.
3. Все кирпичные перегородки оштукатурить (толщ. 20мм) по штукатурной сетке, (расходы учтены в спецификаций)
4. Данный лист читать совместно с листами АР-

Изм.	Кол.уч.	Лист	№док.	Подп.	Дата
ГИП		Ипатов			11.21
					11.21
Выполнил		Зайцев			11.21
Проверил		Ипатов			11.21
Н.контроль		Жумай			11.21

1022-IFLS-DD-AP

"Строительство ограждения в архитектурном стиле средневековья Национального парка под открытым небом на основе археологических раскопок древнего городища Бозок" в г.Нур-Султан,район "Есиль", севернее жилого массива "Ильинка"

Северный портал

Стадия	Лист	Листов
РП	12	

Узлы крепления кирпичных перегородок

БЮРО ИНЖЕНЕРНОГО ПРОЕКТИРОВАНИЯ

КАЗАХСКИЙ НАУЧНО ИССЛЕДОВАТЕЛЬСКИЙ И ПРОЕКТНЫЙ ИНСТИТУТ МАТЕРИАЛЬНОЙ КУЛЬТУРЫ

Формат А3

Фрагмент 1 разреза
М 1:10

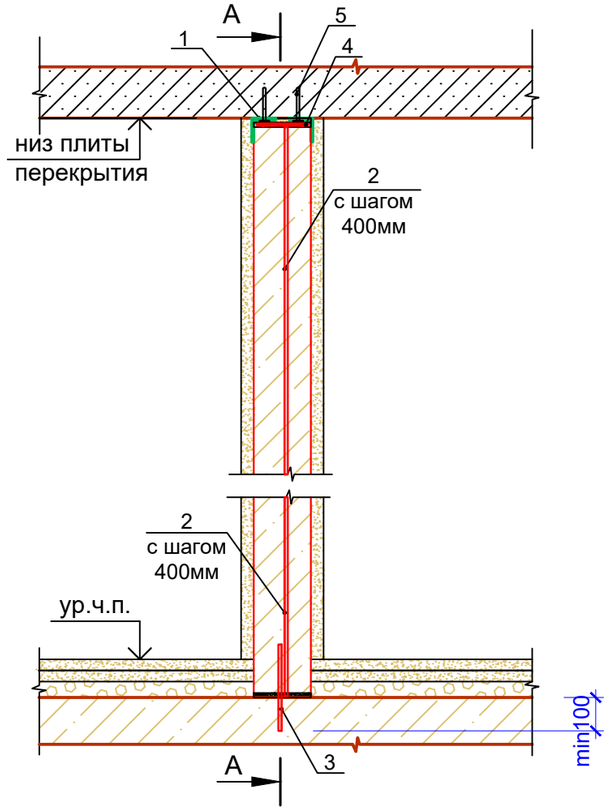

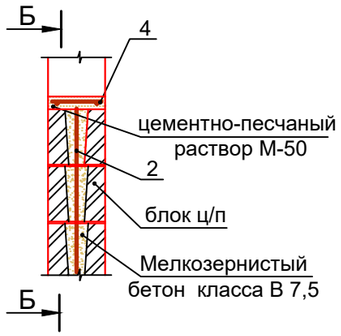

Б-Б

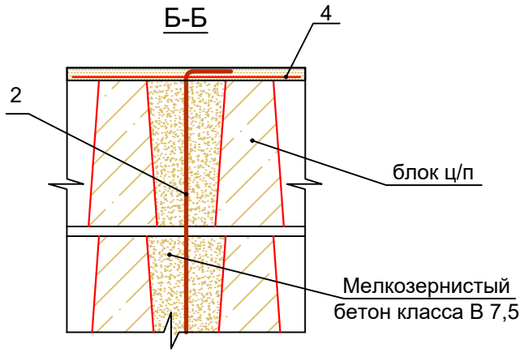

А-А

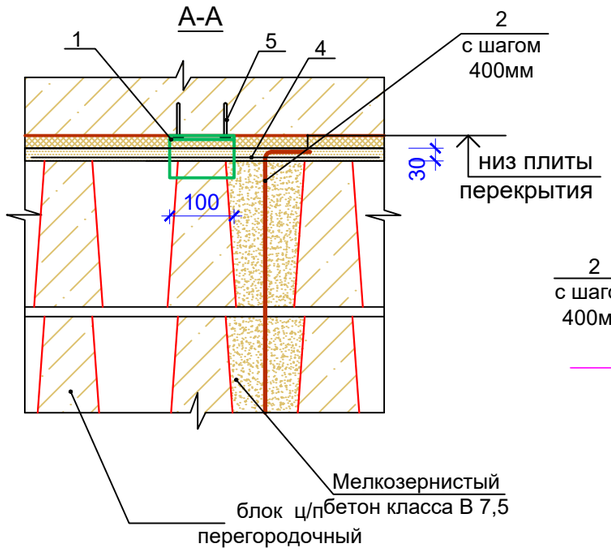

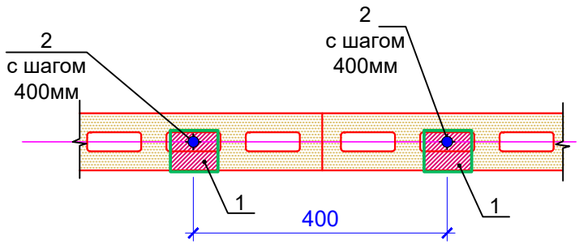

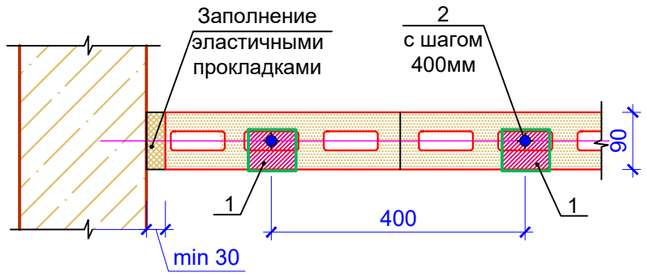

Спецификация материалов на перегородки из теплоблока блока толщ.100мм. на 1 м²

Марка поз.	Обозначение	Наименование	Кол-во	Масса ед.,кг	Приме-чание
Расход материалов на 1 м² перегородки (из 209.0м2)					
1	ГОСТ 8509 - 86*	Уголок L 40х5 мм	1,5 пм	2,98	всего: 4,47 кг
2	ГОСТ 5781 - 82*	1Ø 12-А-III, L=3100мм, L=3400мм	4,0 пм	0,888	3,55 кг
3	ГОСТ 5781 - 82*	1Ø 10-А-III, L=300мм	1,2 пм	0,617	0,74 кг
4	ГОСТ 28778 - 90	$4Ср\frac{5ВрI - 80}{5ВрI - 200}90х1м.п\frac{100}{5}$	1,30	0,35	0,455 кг
5		Самоанкерующийся распорный болт М10х110	8 шт.		
6	КОНКРИТ ПРОДАКТС	Блок толщ-100мм.	12,5	9,00	шт. 112,50 кг
		Цементно песчаный раствор М50	0,0008		м³
		Бетон класса В7,5	0,0803		м³

Примечание:

1. Горизонтальная арматура распологается в растворных швах между блоками или в специальных бороздах, а вертикальная - в заполняемых жидким бетоном или раствором вертикальных каналах, образованных пустотами в блоках.
2. Для заполнения вертикальных каналов в пустотелых блоках применять раствор марки не ниже М100 или мелкозернистый бетон кл. не ниже В 7,5.
3. Кладку стен армировать на всю длину не реже чем через 600мм по высоте горизонтальными арматурными сетками; общее поперечное сечение продольных стержней арматурной сетки должно быть не менее 0,2 см²
4. Все блоки верхнего ряда стен на высоту не менее 100мм заполнять раствором или бетоном.
5. Деталь анкерная Ø12AIII забить в отверстие выполненное в плите перекрытия сверлом Ø10
6. Данный лист см. совместно с листами АР- .

Изм.	Кол.уч.	Лист	№док.	Подп.	Дата
ГИП		Ипатов			11.21
					11.21
Выполнил		Зайцев			11.21
Проверил		Ипатов			11.21
Н.контроль		Жумай			11.21

1022-IFLS-DD-AP

"Строительство ограждения в архитектурном стиле средневековья Национального парка под открытым небом на основе археологических раскопок древнего городища Бозок" в г.Нур-Султан,район "Есиль", севернее жилого массива "Ильинка"

Северный портал

Стадия	Лист	Листов
РП	13	

Детали перегородок из блоков. Спецификация материала кладки перегородок.

БЮРО ИНЖЕНЕРНОГО ПРОЕКТИРОВАНИЯ | КАЗАХСКИЙ НАУЧНО ИССЛЕДОВАТЕЛЬСКИЙ И ПРОЕКТНЫЙ ИНСТИТУТ МАТЕРИАЛЬНОЙ КУЛЬТУРЫ

Взам. инв. №

Подпись и дата

Инв. № подл.

Формат А3

Спецификация элементов монолитных перемычек

Марка, поз.	Обозначение	Наименование	Кол.	Масса ед., кг	Приме-чание
		ПР 1 (мест3)			
1	ГОСТ 34028-2016	Ø 12 AIII, L=1270	4	1,127	4.51
2	ГОСТ 6727-80	Проволока 5Вр I L=500	12	0.072	0.86
3		Бетон кл. В25	0,029		м3
		ПР 2 (мест7)			
1	ГОСТ 34028-2016	Ø 12 AIII, L=1370	4	1,22	4.88
2	ГОСТ 6727-80	Проволока 5Вр I L=500	12	0.072	0.86
3		Бетон кл. В25	0,032		м3
		ПР 3 (мест18)			
1	ГОСТ 34028-2016	Ø 12 AIII, L=1470	4	1,31	5,24
2	ГОСТ 6727-80	Проволока 5Вр I L=500	13	0.072	0.936
3		Бетон кл. В25	0,034		м3

Перемычка ПР1 (мест3)

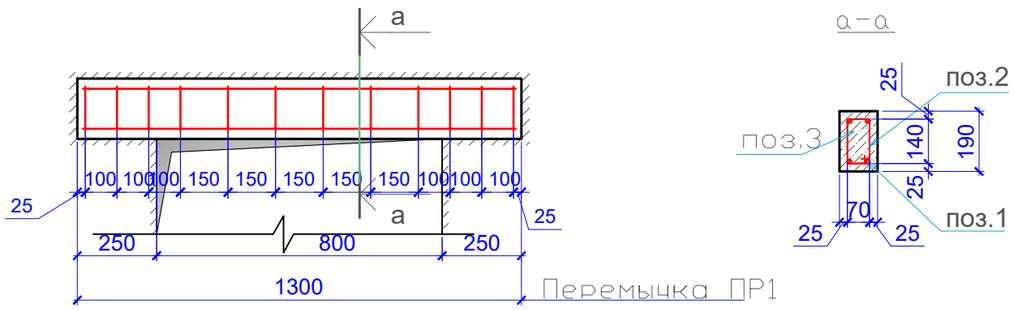

Перемычка ПР2 (мест7)

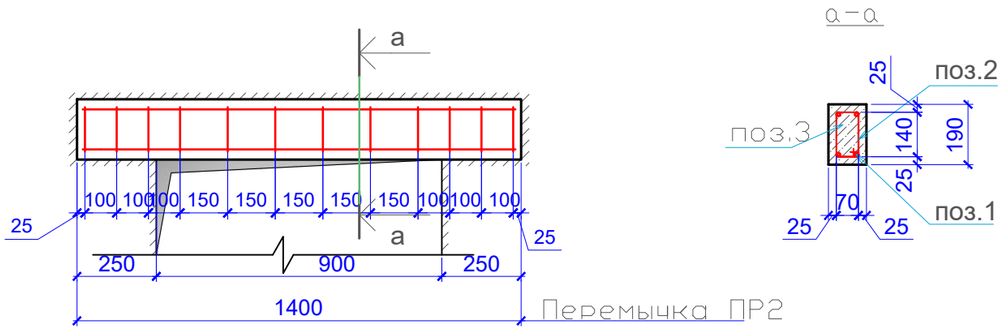

Перемычка ПР3 (мест18)

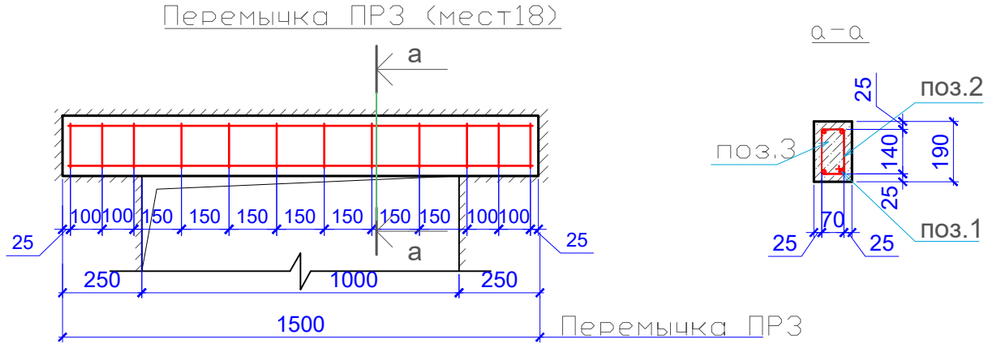

Ведомость деталей

Марка, поз.	Схема сечения (Эскиз)
Поз. 1	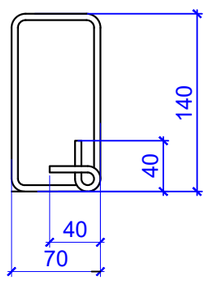

Примечание

1. Данный лист см. совместно с листом АР-2, 3, 4.

Изм.	Кол.уч.	Лист	№док.	Подп.	Дата
ГИП		Ипатов			11.21
					11.21
Выполнил		Зайцев			11.21
Проверил		Ипатов			11.21
Н.контроль		Жумай			11.21

1022-IFLS-DD-AP

"Строительство ограждения в архитектурном стиле средневековья Национального парка под открытым небом на основе археологических раскопок древнего городища Бозок" в г.Нур-Султан,район "Есиль", севернее жилого массива "Ильинка"

Северный портал

Стадия	Лист	Листов
РП	14	

Перемычка ПР1.....ПР3.
Спецификация элементов монолитных перемычек

БЮРО ИНЖЕНЕРНОГО ПРОЕКТИРОВАНИЯ

КАЗАХСКИЙ НАУЧНО ИССЛЕДОВАТЕЛЬСКИЙ И ПРОЕКТНЫЙ ИНСТИТУТ МАТЕРИАЛЬНОЙ КУЛЬТУРЫ

Взам. инв. №

Подпись и дата

Инв. № подл.

Формат А3

Перемычка ПР4 (мест3)

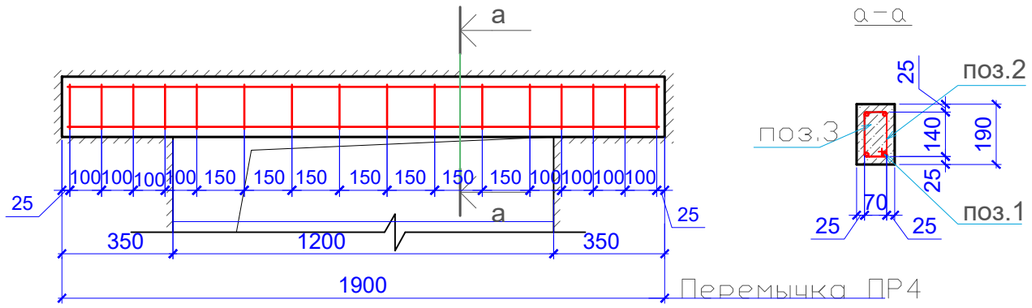

Перемычка ПР6 (мест5)

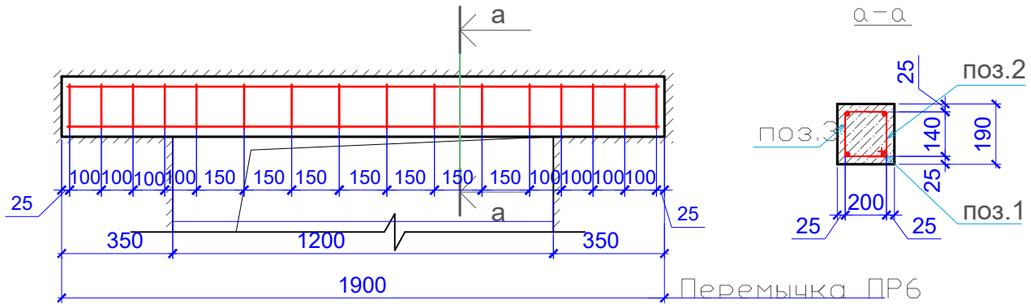

Спецификация элементов монолитных перемычек

Марка, поз.	Обозначение	Наименование	Кол.	Масса ед., кг	Приме-чание
		ПР 4 (мест3)			
1	ГОСТ 34028-2016	Ø 12 AIII, L=1870	4	1.66	6.64
2	ГОСТ 6727-80	Проволока 5Вр I L=500	16	0.072	1.152
3		Бетон кл. В25	0,043		м3
		ПР 6 (мест5)			
1	ГОСТ 34028-2016	Ø 12 AIII, L=1850	4	1.64	6.56
2	ГОСТ 6727-80	Проволока 5Вр I L=760	16	0.1095	1.75
3		Бетон кл. В25	0,091		м3

Ведомость деталей

Марка, поз.	Схема сечения (Эскиз)
Поз. 1	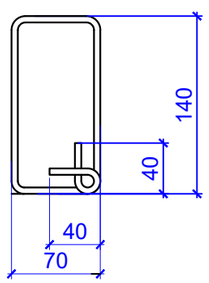

Взам. инв. №

Подпись и дата

Инв. № подл.

Изм.	Кол.уч.	Лист	№док.	Подп.	Дата
ГИП		Ипатов			11.21
					11.21
Выполнил		Зайцев			11.21
Проверил		Ипатов			11.21
Н.контроль		Жумай			11.21

1022-IFLS-DD-AP

"Строительство ограждения в архитектурном стиле средневековья Национального парка под открытым небом на основе археологических раскопок древнего городища Бозок" в г.Нур-Султан,район "Есиль", севернее жилого массива "Ильинка"

Северный портал

Стадия	Лист	Листов
РП	15	

Перемычка ПР4.ПР6.
Спецификация элементов монолитных перемычек

БЮРО ИНЖЕНЕРНОГО ПРОЕКТИРОВАНИЯ

КАЗАХСКИЙ НАУЧНО ИССЛЕДОВАТЕЛЬСКИЙ И ПРОЕКТНЫЙ ИНСТИТУТ МАТЕРИАЛЬНОЙ КУЛЬТУРЫ

Формат А3

Фрагмент плана входной группы, пандус.

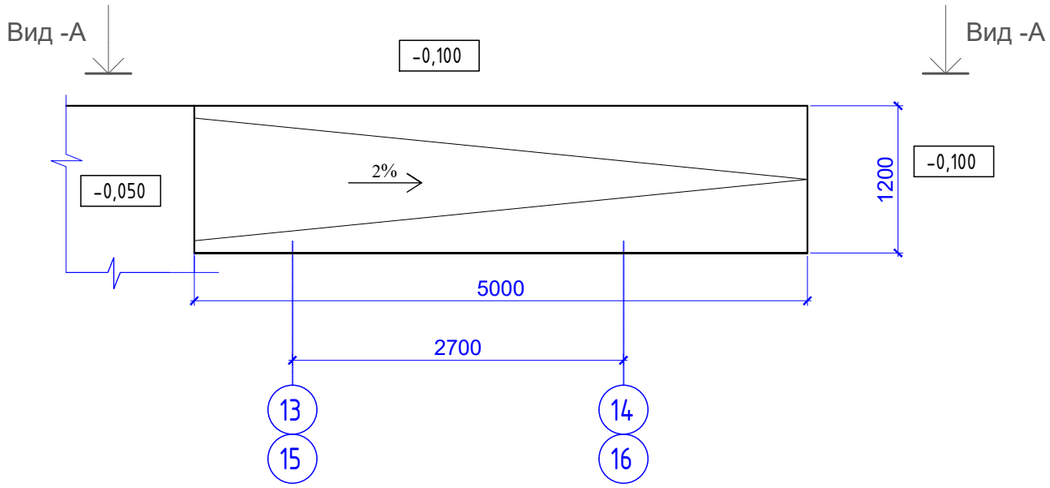

Спецификация к элементам расположенным на данном листе

Марка, поз.	Обозначение	Наименование	Кол. шт	Масса, ед. кг	
		Пандус			
	Покрытие	Керамогранит с рифлёной поверхностью	41.12	м2	

Примечание:

1. Данный лист читать совместно с листами АР-6.
2.Состав пандуса эндитично покрытию площадку;
3.Нестандартные размеры облицовочных плит обрезать и крепить по месту;
4.Швы между плитками затереть цем.-песч. раствором;
5.При устройстве пандуса строго соблюдать требования производства работ и в соответствии с СНиП РК 3.02-02-2009 "Общественные здания и сооружения;раздел 4. «Требования доступности для маломобильных посетителей» и и МСН 3.02-05-2003.
6.Поверхности покрытий должны быть твердыми,не допускать скольжения при намокании и иметь поперечный уклон в пределах 1%.

Изм.	Кол.уч.	Лист	№док.	Подп.	Дата	1022-IFLS-DD-AP
						"Строительство ограждения в архитектурном стиле средневековья Национального парка под открытым небом на основе археологических раскопок древнего городища Бозок" в г.Нур-Султан,район "Есиль", севернее жилого массива "Ильинка"
ГИП		Ипатов			11.21	Северный портал
					11.21	Стадия: РП; Лист: 16; Листов:
Выполнил		Зайцев			11.21	
Проверил		Ипатов			11.21	Пандус. Вид - А
Н.контроль		Жумай			11.21	БЮРО ИНЖЕНЕРНОГО ПРОЕКТИРОВАНИЯ; КАЗАХСКИЙ НАУЧНО ИССЛЕДОВАТЕЛЬСКИЙ И ПРОЕКТНЫЙ ИНСТИТУТ МАТЕРИАЛЬНОЙ КУЛЬТУРЫ

взам.инв.N

подпись и дата

инв.Nподл.

формат А3

А3–М1/100

1

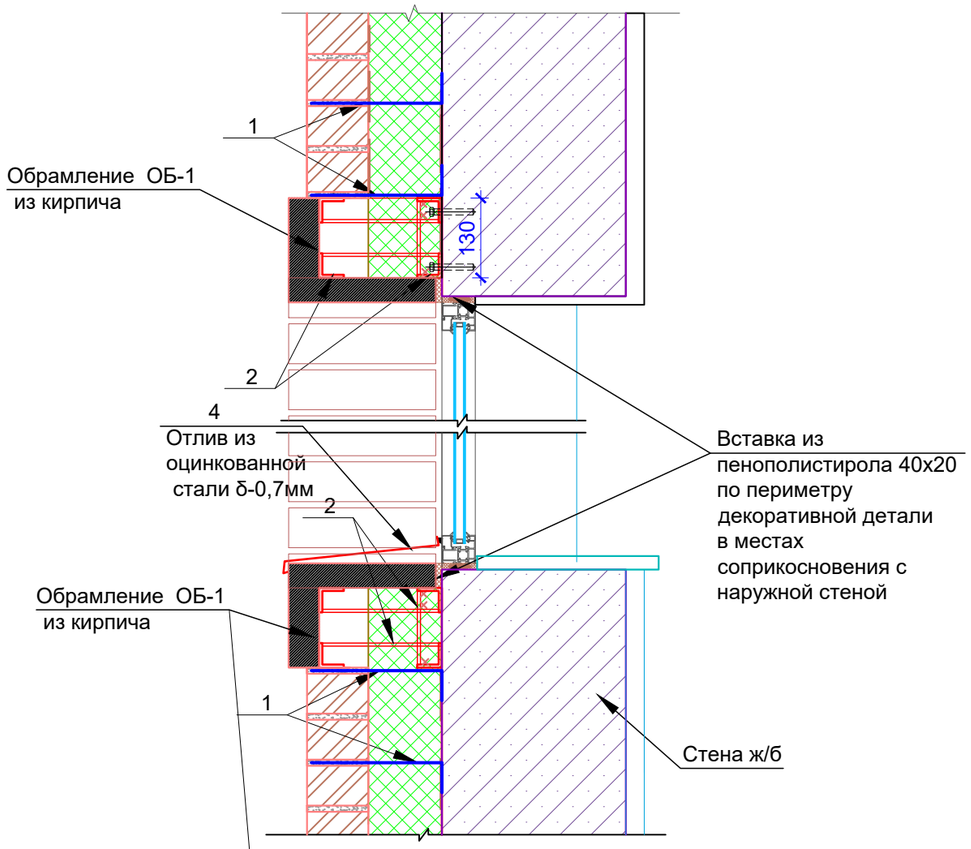

Спецификация элементов, материалов

Марка, поз.	Обозначение	Наименование	Кол.	Масса, ед. кг	Приме-чание
		Узел 1.			
	Расход дан для наружных стен				
1	ГОСТ 34028-2016	ø6AI L=300 мм	1102 шт	0.099	109.098 кг
2	ГОСТ 19771-93	L50x4	510 пм	2.90	1479 кг
		утеплитель толщ.120мм.	2982	м²	
		Фартук из оцинкованной стали L-1010	215,74 пм		
		Купол			
3		ø6AI L=450 мм. шагом 500мм.	1152	0.1	115,2
4		кирпичные стены толщ.380мм.	259,7	м3	

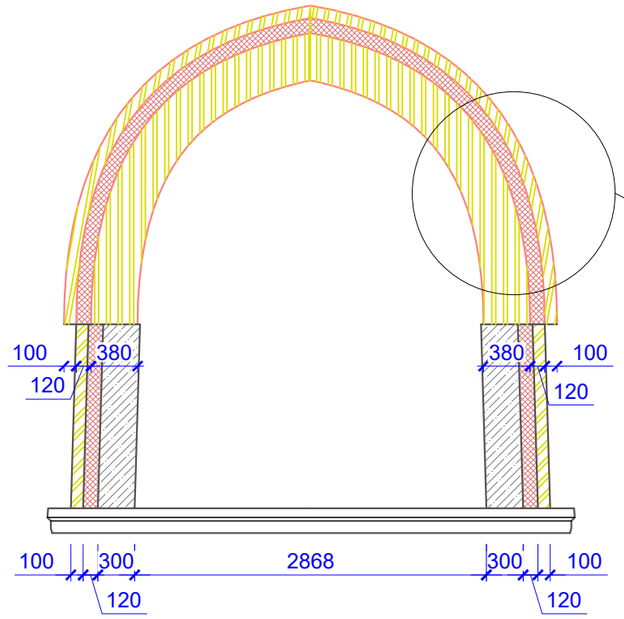

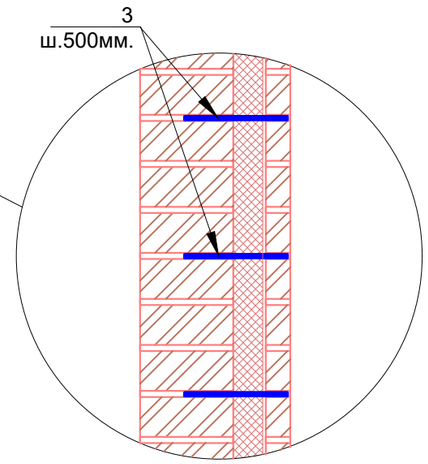

Обрамление ОБ-1
из кирпича

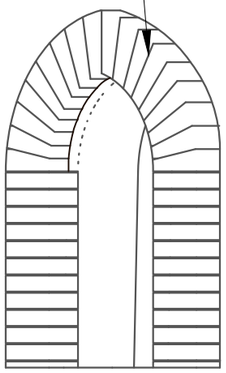

Сетка для окон из
фибробетона

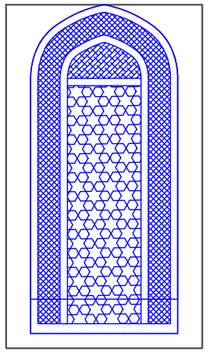

Изм.	Кол.уч.	Лист	№док.	Подп.	Дата	1022-IFLS-DD-AP
ГИП		Ипатов			11.21	"Строительство ограждения в архитектурном стиле средневековья Национального парка под открытым небом на основе археологических раскопок древнего городища Бозок" в г.Нур-Султан,район "Есиль", севернее жилого массива "Ильинка"
					11.21	Северный портал
Выполнил		Зайцев			11.21	Стадия: РП; Лист: 17; Листов:
Проверил		Ипатов			11.21	Узел 1 обрамление окон. Спецификация элементов
Н.контроль		Жумай			11.21	БЮРО ИНЖЕНЕРНОГО ПРОЕКТИРОВАНИЯ; КАЗАХСКИЙ НАУЧНО ИССЛЕДОВАТЕЛЬСКИЙ И ПРОЕКТНЫЙ ИНСТИТУТ МАТЕРИАЛЬНОЙ КУЛЬТУРЫ

формат А3

взам.инв.N | подпись и дата | инв.Nподл.

А3–М1/100

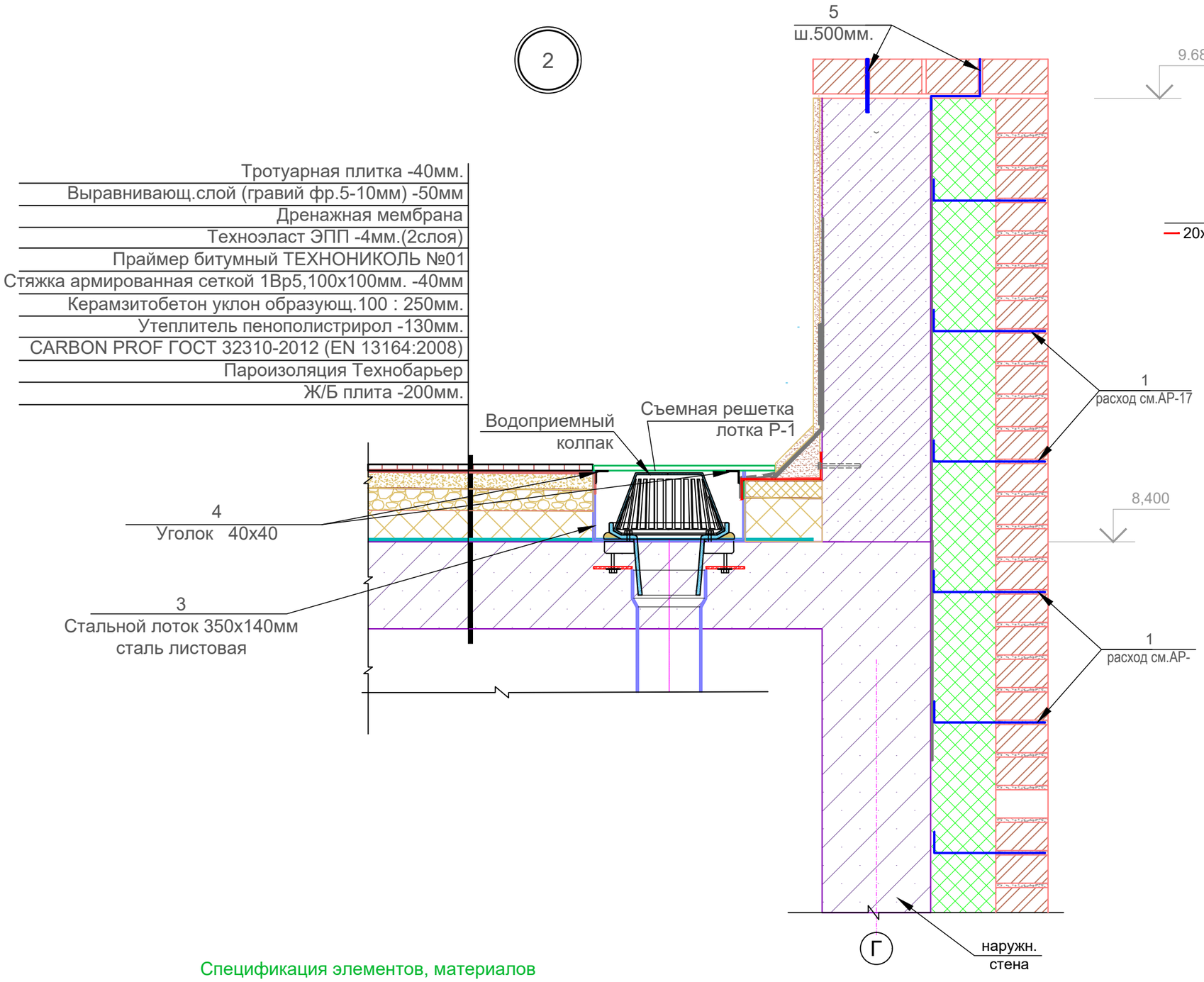

Решетка Р-1

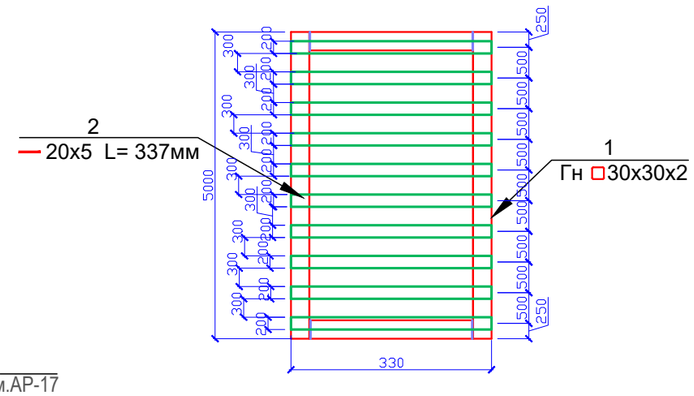

Примечание:

1. Данный лист см. АР 9

Спецификация элементов, материалов

Марка, поз.	Обозначение	Наименование	Кол.	Масса, ед. кг	Приме-чание
	Решетка Р1(105.5пм.) расход дан на 1 решетку (всего: 22 шт.)				
1	ГОСТ 8639-82	Гн □ 30х30х2 L м.п.	1,66	1,70	2,82
2	ГОСТ 103-2006	— 20х5 L= 330мм	10шт.	0,86	2,84
3	ГОСТ 19903-2015	350х140х 3,5 мм. L м.п.	105.5	11.5	1213.25
4	ГОСТ 8509-93	Уголок 40х40 , толщ. 3 мм L м.п.	211	1.85	390.35
5	ГОСТ 34028-2016	ø6AI L=250 мм	1266	0.0555	70.263

Изм.	Кол.уч.	Лист	№док.	Подп.	Дата
ГИП		Ипатов			11.21
					11.21
Выполнил		Зайцев			11.21
Проверил		Ипатов			11.21
Н.контроль		Жумай			11.21

1022-IFLS-DD-AP

"Строительство ограждения в архитектурном стиле средневековья Национального парка под открытым небом на основе археологических раскопок древнего городища Бозок" в г.Нур-Султан,район "Есиль", севернее жилого массива "Ильинка"

Северный портал

Стадия	Лист	Листов
РП	18	

Узлы по кровле. Узел 2

БЮРО ИНЖЕНЕРНОГО ПРОЕКТИРОВАНИЯ

КАЗАХСКИЙ НАУЧНО ИССЛЕДОВАТЕЛЬСКИЙ И ПРОЕКТНЫЙ ИНСТИТУТ МАТЕРИАЛЬНОЙ КУЛЬТУРЫ

взам.инв.N | подпись и дата | инв.Nподл.

формат А3

Вв-1
14,54м2 (2шт)

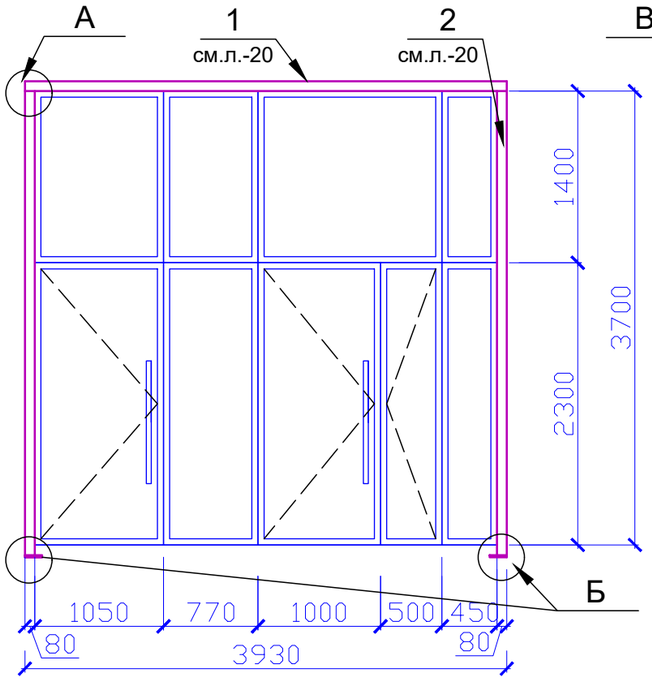

Вв-2
6,66м2 (1шт)

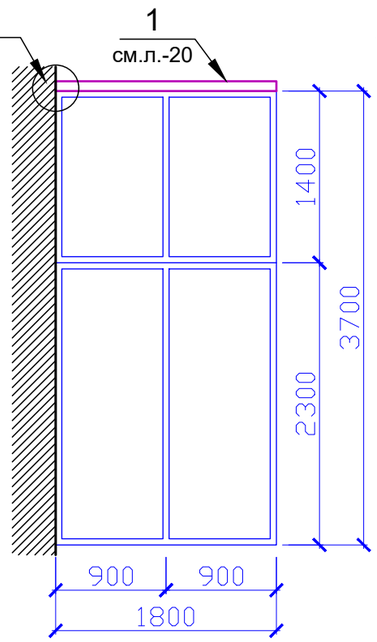

Вв-3
34,04м2 (1шт)

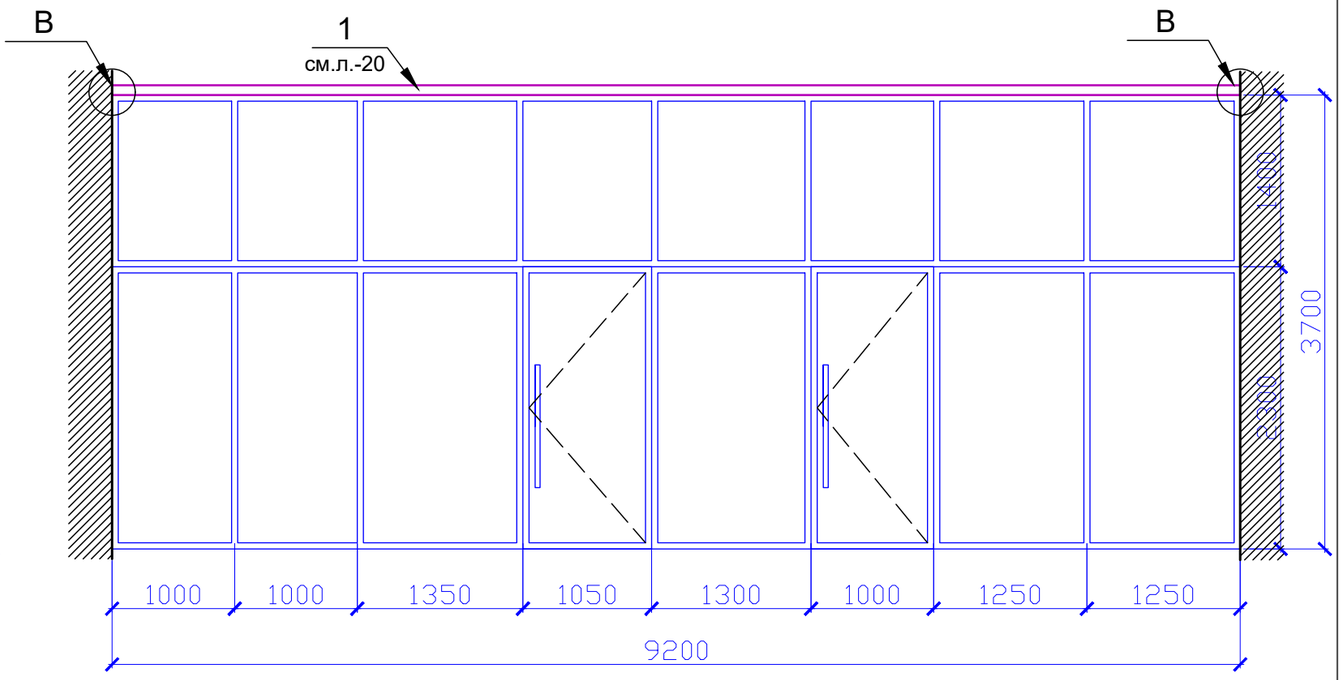

Вв-4
11,72м2 (1шт)

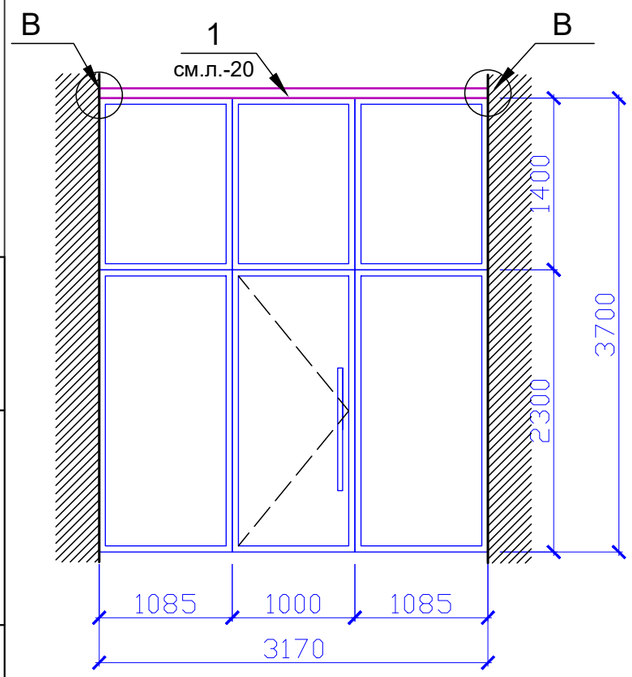

Вв-5
10,73м2 (1шт)

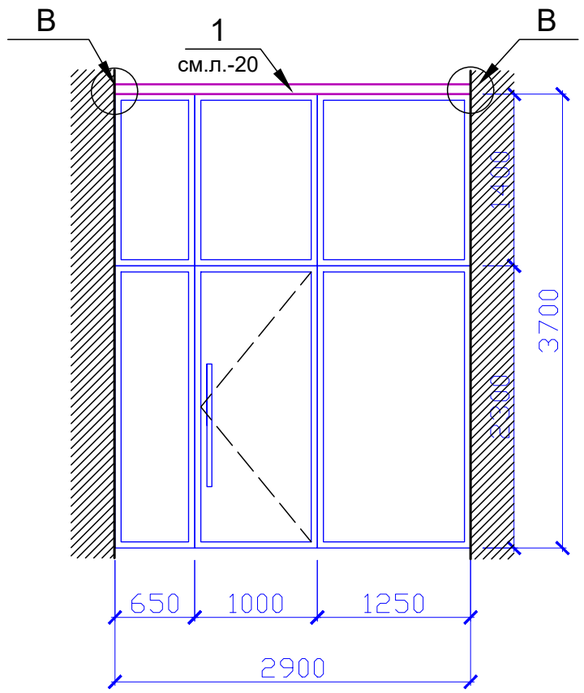

Примечание:

1. Данный лист читать совместно с листами АР-
2. Размеры витражей и оконных блоков уточнить по реальным размерам проемов после монтажа несущих и ограждающих конструкций.
3. Схемы окон и витражей изображены со стороны фасада.

Взам.инв.№	Подпись и дата	Инв.№ подл.

Изм.	Кол.уч.	Лист	№док.	Подп.	Дата	1022-IFLS-DD-AP		
						"Строительство ограждения в архитектурном стиле средневековья Национального парка под открытым небом на основе археологических раскопок древнего городища Бозок" в г.Нур-Султан,район "Есиль", севернее жилого массива "Ильинка"		
ГИП		Ипатов			11.21	Схема заполнения витражей ВВ-1, ВВ-2, ВВ-3,ВВ-4, ВВ-5	Стадия	Лист	Листов
					11.21		РП	19	
Выполнил		Зайцев			11.21				
Проверил		Ипатов			11.21	Северный портал	БЮРО ИНЖЕНЕРНОГО ПРОЕКТИРОВАНИЯ	КАЗАХСКИЙ НАУЧНО ИССЛЕДОВАТЕЛЬСКИЙ И ПРОЕКТНЫЙ ИНСТИТУТ МАТЕРИАЛЬНОЙ КУЛЬТУРЫ	
Н.контроль		Жумай			11.21				

Узел А

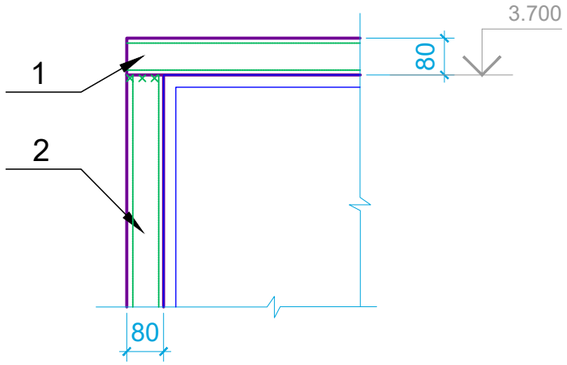

Узел Б

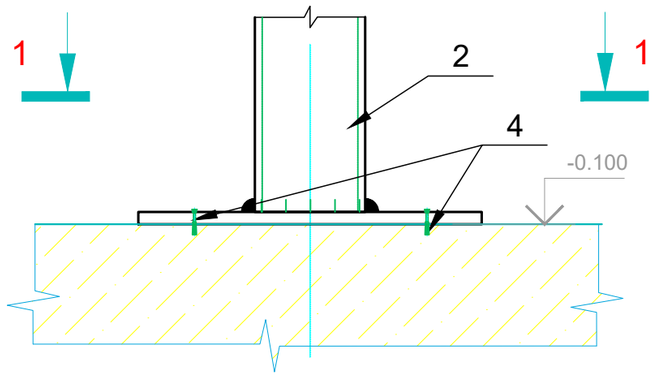

1-1

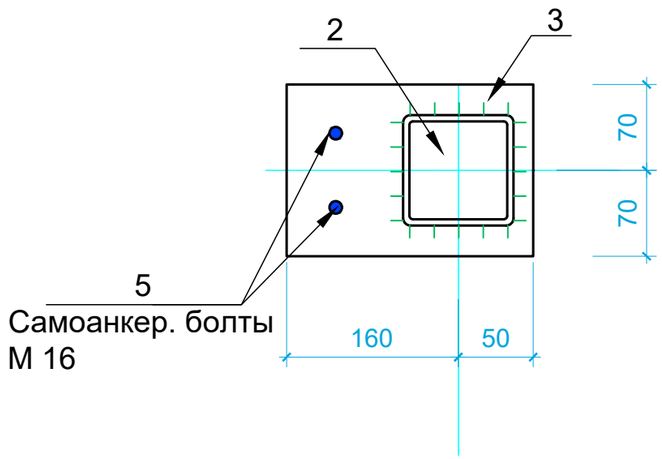

Узел В

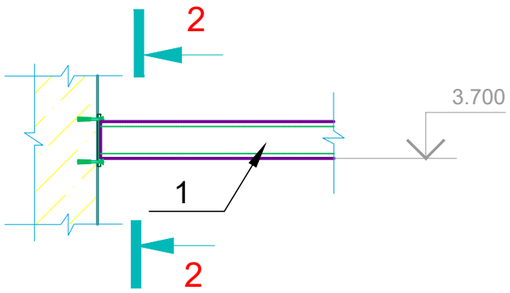

2-2

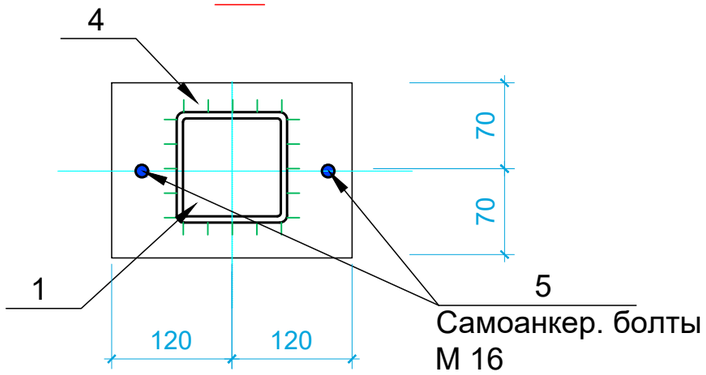

Спецификация материалов и элементов

Марка Поз	Обозначение	Наименование	Кол.	Масса ед.кг	Примеч.
1	ГОСТ 30245-2003	Стойка Гн□80х3 L=п.м	24.93	7.26	180.99
2	ГОСТ 30245-2003	Стойка Гн□80х3 L=3800	4шт	27.59	110.35
3	ГОСТ 19903-93	-140х210х10	4шт	2.31	9.24
4	ГОСТ 19903-93	-140х240х10	7шт	2.64	18.48
5		Самоанкер. болты М 16	18шт		

Взам.инв.№

Подпись и дата

Инв.№ подл.

Изм.	Кол.уч.	Лист	№док.	Подп.	Дата
ГИП		Ипатов			11.21
					11.21
Выполнил		Зайцев			11.21
Проверил		Ипатов			11.21
Н.контроль		Жумай			11.21

1022-IFLS-DD-AP

"Строительство ограждения в архитектурном стиле средневековья Национального парка под открытым небом на основе археологических раскопок древнего городища Бозок" в г.Нур-Султан,район "Есиль", севернее жилого массива "Ильинка"

Северный портал

Стадия	Лист	Листов
РП	20	

Каркас заполнения витражей. Узлы А,Б,В.

БЮРО ИНЖЕНЕРНОГО ПРОЕКТИРОВАНИЯ

КАЗАХСКИЙ НАУЧНО ИССЛЕДОВАТЕЛЬСКИЙ И ПРОЕКТНЫЙ ИНСТИТУТ МАТЕРИАЛЬНОЙ КУЛЬТУРЫ