ТОО "СТРИМЛАЙН"
РК, город Атырау
мрк. Алмагуль, д5, кв24
тел: +7 /7122/ 32 13 97
E-mail: streamlinellp@gmail.com

"СТРИМЛАЙН" ЖШС
ҚР, Атырау қаласы
Алмагуль мөлтек ауд., д5, кв24
тел: +7 /7122/ 32 13 97
E-mail: streamlinellp@gmail.com

"STREAMLINE" LLP
RK, Atyrau city
24/5 Almagul microdistrict
Tel: +7 /7122/ 32 13 97
E-mail: streamlinellp@gmail.com
streamlinellp@gmail.com

Разработка ПСД на капитальный ремонт ограждения кладбища в пос.Индербор

Том 2

Архитектурно-строительные решения

01-21

г. Атырау 2021 г.

Товарищество с ограниченной ответственностью
«СТРИМЛАЙН»
Государственная Лицензия № 16018335 от 29.11.2016г.

Разработка ПСД на капитальный ремонт ограждения кладбища в пос.Индербор

ТОМ 2

01-21

Архитектурно-строительные решения

Объект № 01-21
Экз._____

Директор **Нургазиева Б.Ж.**

ГИП **Табылдиев К.М.**

АТЫРАУ 2021

Ведомость рабочих чертежей основного комплекта ГП

Лист	Наименование	Примечание
1	Общие данные	
2	Схема расположения элементов ограждения	
3	Ограждения. Узлы.	
4	Ворота В-1	
5	Калитка К-2	
6	Звено ограды 3о-1.	
7	Звено ограды 3о-2; столб ограды	
8	Калитка К-1	

Ведомость ссылочных и прилагаемых документов

Обозначение	Наименование	Примечание
СН РК 1.02-03-2011	Порядок разработки, согласования, утверждения	
	и состав проектной документации на	
	строительство	
СН РК 5.01-02-2013	Основания зданий и сооружений	
СН РК 2.02-01-2014	Пожарная безопасность зданий и сооружений	
СП РК 5.01-102-2013	Защита строительных конструкций от коррозии	
ГОСТ 34028-2016	Сталь арматурная	
ГОСТ 8639-82	Трубы стальные квадратные	
ГОСТ 8509-93	Сталь угловая равнополочная	
ГОСТ 10704-91	Трубы стальные электросварные прямошовные	

Согласовано

Взам. инв. N

Подп. и дата

Инв. N подл.

Проект выполнен с соблюдением действующих норм и правил соответствует нормам и правилам взрыво и пожаробезопасности и обеспечивает безопасную эксплуатацию запректированных объектов.

Главный инженер проекта Табылдиев К.

Исходные данные

Проект разработан на основании задания на проектирование выданного заказчиком.

Индерский район, пос. Индербор, ул. Махамбета по СП РК 2.04-01-2017 относится

к IVГ климатическому району со следующими природно-климатическими характеристиками:

Температура воздуха.

- Наиболее холодной пятидневки обеспеченностью 0,92 -24,9°С
- Наиболее холодных суток обеспеченностью 0,92 -29.0°С
- Абсолютная минимальная температура воздуха -37.9°С
- Абсолютная максимальная температура воздуха + 44.6°С

- Снеговая нагрузка – 0,5 (50) кПа (кгс/м2)
- Ветровая нагрузка – 0,38 (38) кПа (кгс/м2)
- средняя скорость за отопительный период, м/с 4,3 м/с
- Нормативная глубина промерзания грунтов – 1,22 м
- Нормативная глубина проникновения нулевой изотермы – 1,500 м.
- Сейсмичность – 5 баллов

Архитектурно-планировочные и конструктивные решения

Внешние ограждение

Проектом предусматривается устройства вороты металлический решётчатые и железобетонные ограждения L=4,0 метра, высотой 2,0 м. марки 1ПБ 40.20. ; 1ПБ 30.20 серия (3.0,17-3) Ф12.7.5. (ИФ10).

Все металлические элементы креплений, должны быть подвергнуты антикоррозийной защите в соответствии с "Указанием по проектированию антикоррозийной защиты строительных конструкций"

Группы возгораемости и пределы огнестойкости, принятых в проекте конструкции, соответствуют требованием СНиПа.

Протяжонность -1082,0м.п.

Внутреннее ограждение

Ограждение предусмотрено из профлиста по металлическому каркасу огрунтованому и окрашеному в 2 слоя.

Каркас предусмотрен из уголков по ГОСТ 8509-93.

Стойки из трубы по ГОСТ 10704-91

Фундаменты под стойки монолитные железобетонные

Протяжоннасть -208,5м.п.

Антикоррозийные мероприятия

На основании инженерно-геологических изысканий по грунтовым условиям и СН РК 2.01-01-2013 "Защита строительных конструкций от коррозии" все сборные железобетонные и бетонные элементы нулевого цикла должны изготавливаться из бетона по водонепроницаемости W6 на сульфатостойких цементах по ГОСТ 22266-2013 с последующим нанесением на все поверхности, соприкасающимися с грунтом с отм. 0,000 и ниже битумной окраски наносимой в 2 слоя в заводских условиях. Марка бетона всех железобетонных конструкций по морозостойкости должна быть F150.

Мероприятия перед возведением и после возведения фундаментов

Обратная засыпка должны устраиваться из местных грунтов. Грунт в обратные засыпки отсыпать с оптимальной влажностью слоями не более 200 мм. Выполнить планирование грунтов площадью 3900м^2 перед возведением ограждения в послеттии чего произвести уплотнение основания тяжелыми трамбовками массой 10 т до достижения плотности сухого грунта 1,65 т/м3. Глубина уплотнения тяжелыми трамбовками принять 1,8 м. Для создания в основании сплошного маловодопроницаемого экрана размер уплотняемой площадки принять не менее чем на 1,0 м больше размера по наружным граням фундамента в каждую сторону.

Изм.	Кол.	Лист	N док.	Подпись	Дата	11-20-АС		
						Разработка ПСД на капитальный ремонт ограждения кладбища в пос.Индербор		
Разраб.		Пак				Архитектурно-строительные решения	Стадия	Лист	Листов
ГИП		Табылдиев					РП	1	
Проверил		Инсенбаев				Общие данные	ТОО "СТРИМЛАЙН""		

Копировал Формат А3

СХЕМА РАСПОЛОЖЕНИЯ ЭЛЕМЕНТОВ ОГРАЖДЕНИЯ

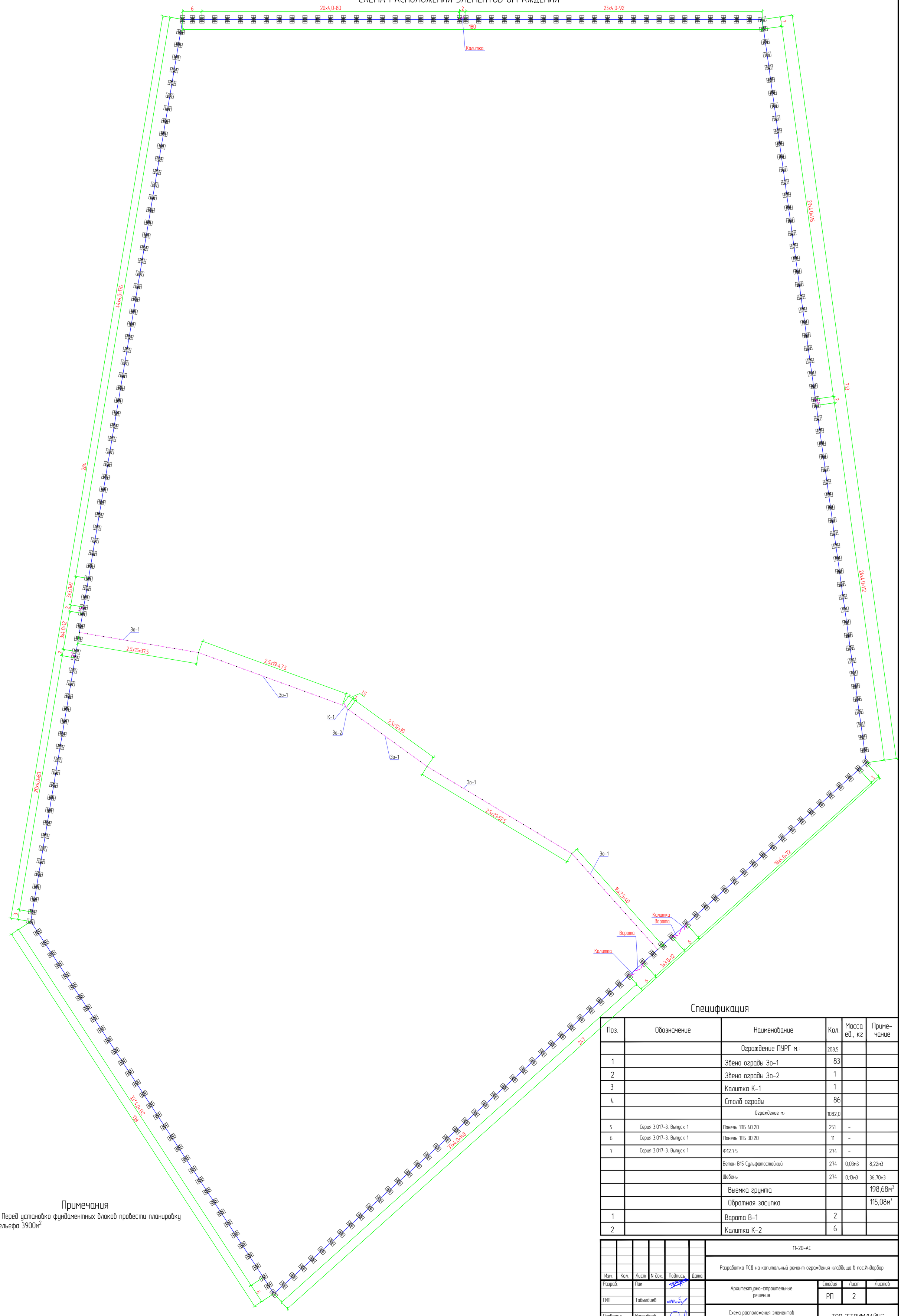

Спецификация

Поз.	Обозначение	Наименование	Кол.	Масса ед., кг	Приме-чание
		Ограждение ПУРГ м.:	208,5		
1		Звено ограды 3о-1	83		
2		Звено ограды 3о-2	1		
3		Калитка К-1	1		
4		Столб ограды	86		
		Ограждение м.:	1082,0		
5	Серия 3.017-3. Выпуск 1	Панель 1ПБ 40.20	251	-	
6	Серия 3.017-3. Выпуск 1	Панель 1ПБ 30.20	11	-	
7	Серия 3.017-3. Выпуск 1	Ф12.7.5	274	-	
		Бетон В15 Сульфатостойкий	274	0,03м3	8,22м3
		Щебень	274	0,13м3	36,70м3
		Выемка грунта			198,68м^3
		Обратная засипка			115,08м^3
1		Варота В-1	2		
2		Калитка К-2	6		

Примечания

1. Перед установка фундаментных блоков провести планировку рельефа 3900м^2

Изм.	Кол.	Лист	N док.	Подпись	Дата	11-20-АС		
						Разработка ПСД на капитальный ремонт ограждения кладбища в пос.Индербор		
Разраб.		Пак				Архитектурно-строительные решения	Стадия	Лист	Листов
ГИП		Табылдиев					РП	2	
Проверил		Инсенбаев				Схема расположения элементов ограждения	ТОО "СТРИМЛАЙН""		

Согласовано

Взам. инв. N

Подп. и дата

Инв. N подл.

Копировал

Формат А1

Фрагмент участка глухого ограждения

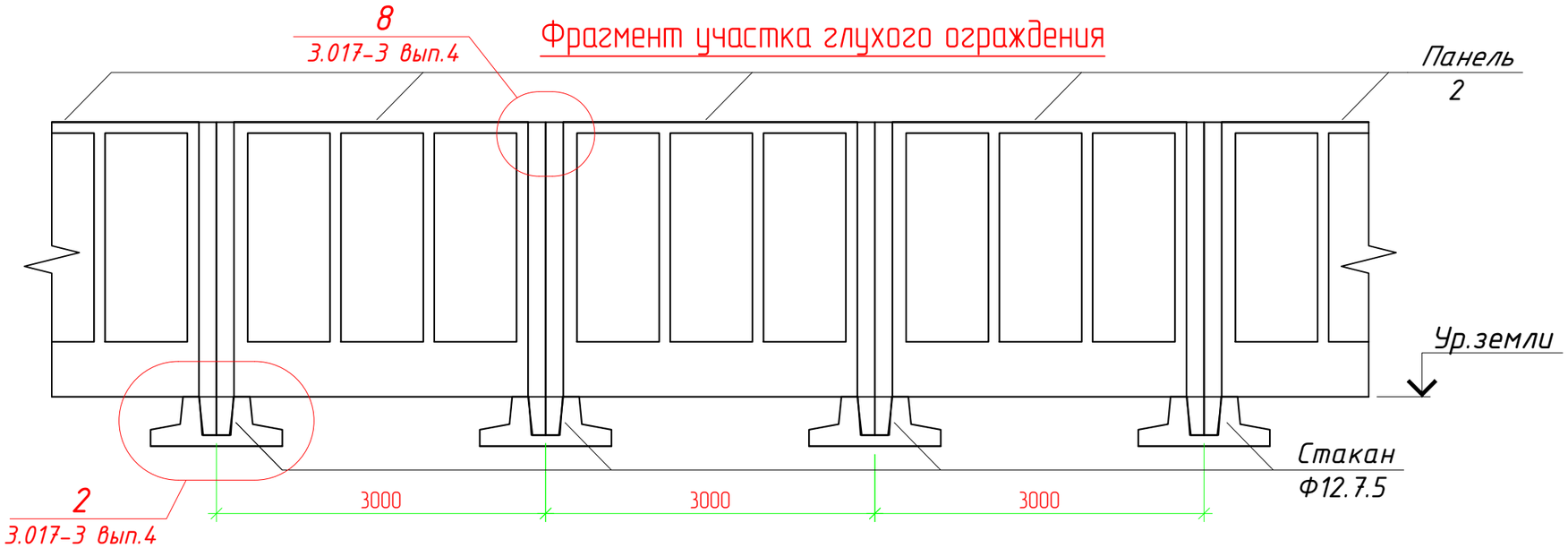

Стакан Ф12.7.5

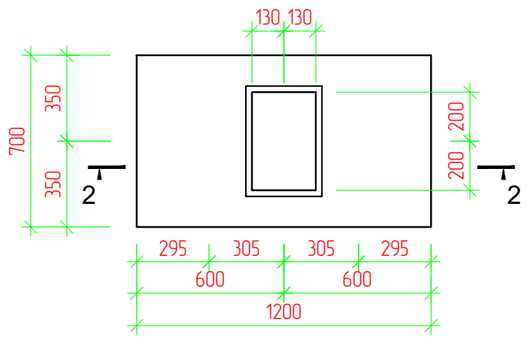

2 - 2

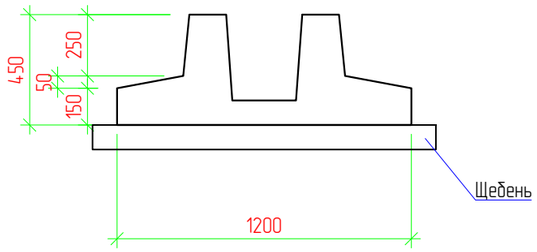

Панель 2

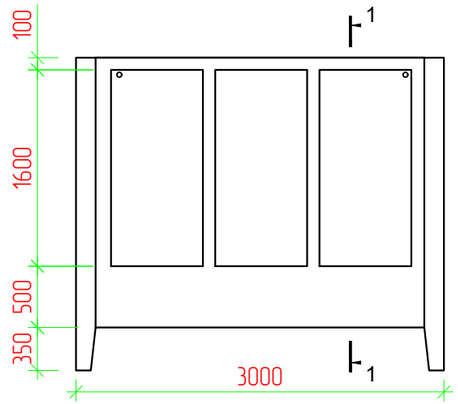

Панель 1

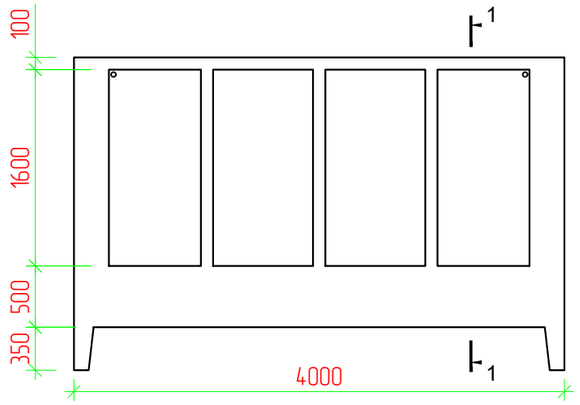

Примечания

1. Сварку выполнять электродами типа Э42А ГОСТ 9467-75.
Типы сварных швов принимать по ГОСТ 5264-80.
После сварочных работ сварные швы очистить от шлака и огрунтовать.
2. Катеты шва принимать по СНиП II-23-81* (таблица 38*). После выполнения сварочных работ сварные швы очистить от шлака и грунтовать.
3. Все стальные конструкции окрасить эмалью ПФ 115 за 2 раза по грунтовке ГФ-21 общая толщина покрытия не менее 50мкр. Перед окраской металлоконструкции необходимо очистить от ржавчины, окалины далее обезжирить и грунтовать ФЛ-03К ГОСТ 9109-84.

Изм.	Кол.	Лист	N док.	Подпись	Дата	11-20-АС		
						Разработка ПСД на капитальный ремонт ограждения кладбища в пос.Индербор		
Разраб.		Пак				Архитектурно-строительные решения	Стадия	Лист	Листов
ГИП		Табылдиев					РП	3	
Проверил		Инсенбаев				Ограждения. Узлы.	ТОО "СТРИМЛАЙН""		

Согласовано

Взам. инв. N

Подп. и дата

Инв. N подл.

Копировал

Формат А3

Ворота В-1 М. 1:25

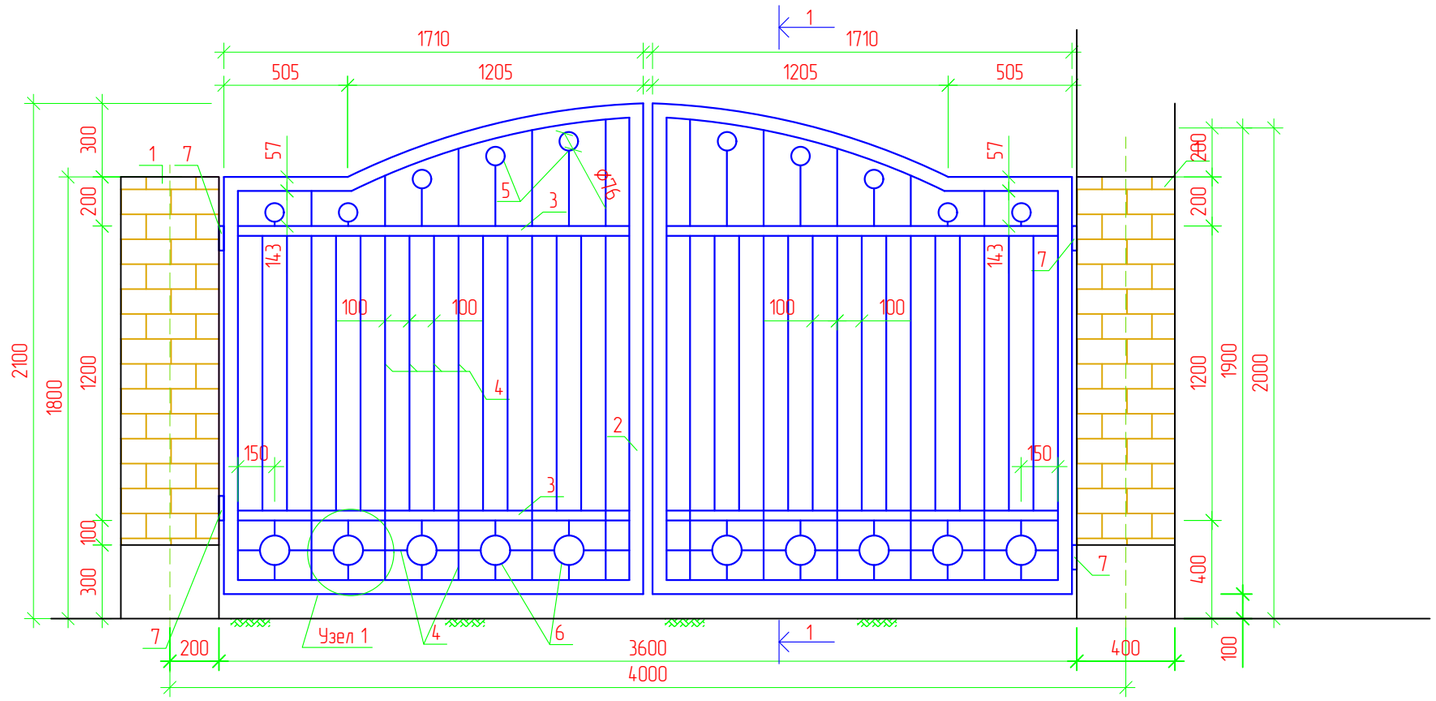

Сечения 1-1. М. 1:25

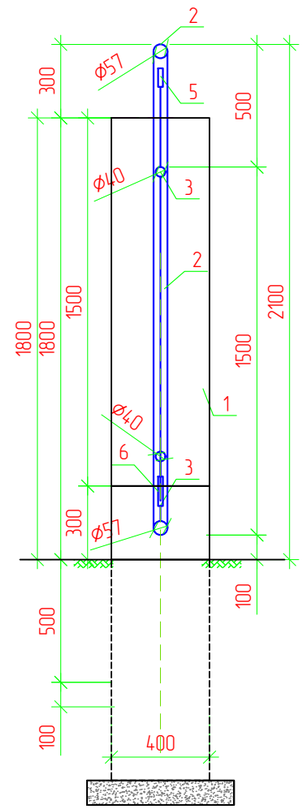

Спецификация

Поз.	Обозначение	Наименование	Кол.	Масса ед., кг	Приме-чание
		Ворота В-1	1		
1	Кирпичный столбик	400х400х1500 мм	2	0,24	0,48 м3
2	ГОСТ 10704-91	Тр Ø57 х 2 Lобщ=17000 мм	1	2,71	46,1
3	ГОСТ 10704-91	Тр Ø40 х 2 L=1750 мм	4	1,87	13,1
4	ГОСТ 34028-2016	Ø14 А-I (А240) Lобщ=49,2 п.м	1	1,21	59,53
5	ГОСТ 10704-91	Тр Ø76 х 3 L=20 мм	10	5,4	1,08
6	ГОСТ 10704-91	Тр Ø114 х 3 L=20 мм	10	8,21	1,64
7		Навесы шт.	4		
		Фундамент-бетон кл. В15 $м^3$	2	0,15	0,3

Узел 1. М. 1:10

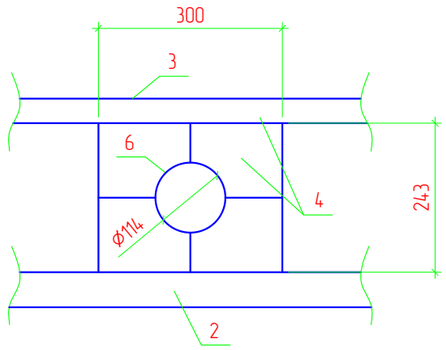

Согласовано

Взам. инв. N

Подп. и дата

Инв. N подл.

Изм.	Кол.	Лист	N док.	Подпись	Дата
Разраб.		Пак			
ГИП		Табылдиев			
Проверил		Инсенбаев			

11-20-АС

Разработка ПСД на капитальный ремонт ограждения кладбища в пос.Индербор

Архитектурно-строительные решения

Стадия	Лист	Листов
РП	4	

Ворота В-1

ТОО "СТРИМЛАЙН""

Копировал

Формат А3

Калитка К-2 М. 1:25

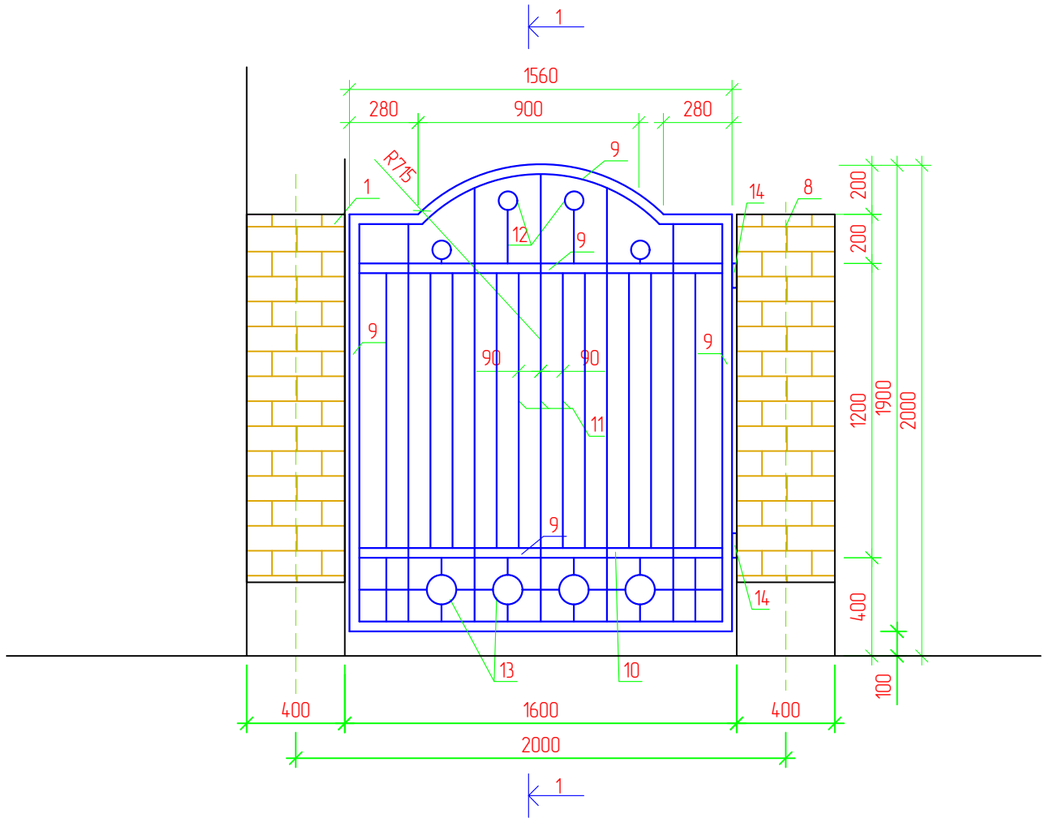

Сечения 1-1. М. 1:25

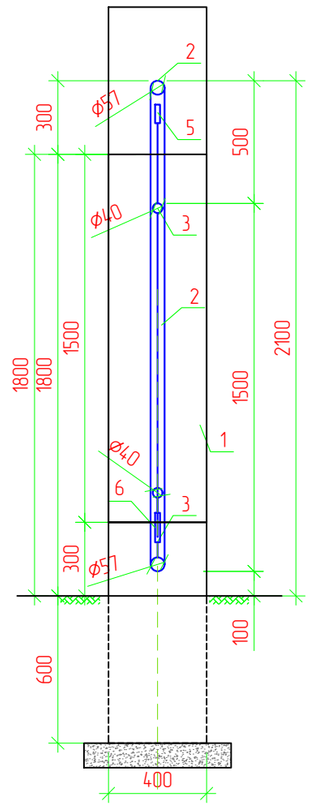

Спецификация

Поз.	Обозначение	Наименование	Кол.	Масса ед., кг	Приме-чание
		Калитка К-2	1		
8	Кирпичный столбик	400х400х1500 мм	1	0,24	0,24 м3
9	ГОСТ 10704-91	Тр Ø57 х 2 Lобщ=8.1 п.м	1	2,71	22,0
10	ГОСТ 10704-91	Тр Ø40 х 2 L=1200 мм	2	1,87	4,5
11	ГОСТ 34028-2016	Ø14 А-I (А240) Lобщ=25,5 п.м	1	1,21	30,9
12	ГОСТ 10704-91	Тр Ø76 х 3 L=20 мм	4	5,4	0,43
13	ГОСТ 10704-91	Тр Ø114 х 3 L=20 мм	4	8,21	0,66
14		Навесы шт.	2		
		Фундамент-бетон кл. В15 $м^3$	2	0,15	0,3

Примечание.

1. Все металлические конструкции окрасить двумя слоями эмали ПФ-113 ГОСТ 926-82* (цвет-шоколадный) по слою грунтовки ПФ-021 ГОСТ 25129-82*
2. Сварку вести электродами Э-42.

Изм.	Кол.	Лист	N док.	Подпись	Дата	11-20-АС		
						Разработка ПСД на капитальный ремонт ограждения кладбища в пос.Индербор		
Разраб.		Пак				Архитектурно-строительные решения	Стадия	Лист	Листов
							РП	5	
ГИП		Табылдиев						
Проверил		Инсенбаев				Калитка К-2	ТОО "СТРИМЛАЙН""	

Согласовано

Взам. инв. N

Подп. и дата

Инв. N подл.

Копировал

Формат А3

Звено ограды 3о-1

М. 1:20

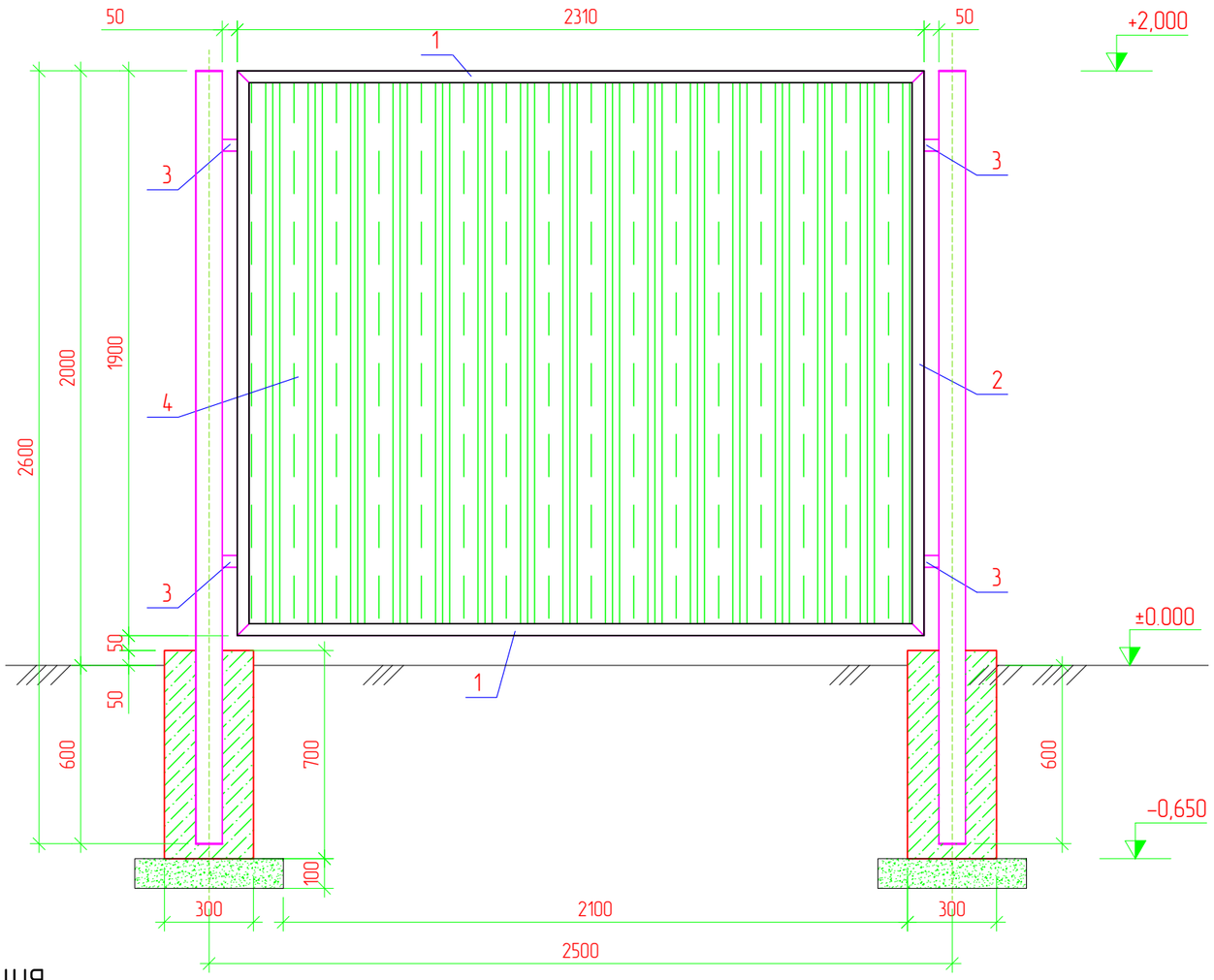

Спецификация

Поз.	Обозначение	Наименование	Кол.	Масса ед., кг	Приме-чание
		Звено ограды 3о-1			
1	ГОСТ 8509-93	Уголок 40х40х5, L=2310мм	2	2,98	13,76
2	ГОСТ 8509-93	Уголок 40х40х5, L=1900мм	2	2,98	11,32
3	ГОСТ 8509-93	Уголок 40х40х5, L=50мм	4	2,98	0,60
4	ГОСТ 24045-2010	Профлист	1		5,0 $м^2$

Согласовано

Взам. инв. N

Подп. и дата

Инв. N подл.

Изм.	Кол.	Лист	N док.	Подпись	Дата
Разраб.		Пак			
ГИП		Табылдиев			
Проверил		Инсенбаев			

11-20-АС

Разработка ПСД на капитальный ремонт ограждения кладбища в пос.Индербор

Архитектурно-строительные решения	Стадия	Лист	Листов
	РП	6	

Звено ограды 3о-1.

ТОО "СТРИМЛАЙН""

Копировал

Формат А3

Спецификация

Поз.	Обозначение	Наименование	Кол.	Масса ед., кг	Приме-чание
		Звено ограды 3о-2			
1	ГОСТ 8509-93	Уголок 40х40х5, L=810мм	2	2,98	4,85
2	ГОСТ 8509-93	Уголок 40х40х5, L=1900мм	2	2,98	11,32
3	ГОСТ 8509-93	Уголок 40х40х5, L=50мм	4	2,98	0,60
4	ГОСТ 24045-2010	Профлист	1		1,65 $м^2$
		Столб ограды			
5	ГОСТ 10704-91	Труба 89х3, L=2600мм общ.	1	6,36	16,6
6	ГОСТ 19903-2015	Заглушка. лист Ø90мм t-3,0мм	2	0,12	0,24
Ф-1		Бетон В15 с/с			0,060$м^3$
		Щебень пропитанный битумом			0,02$м^3$

Звено ограды 3о-2

М. 1:20

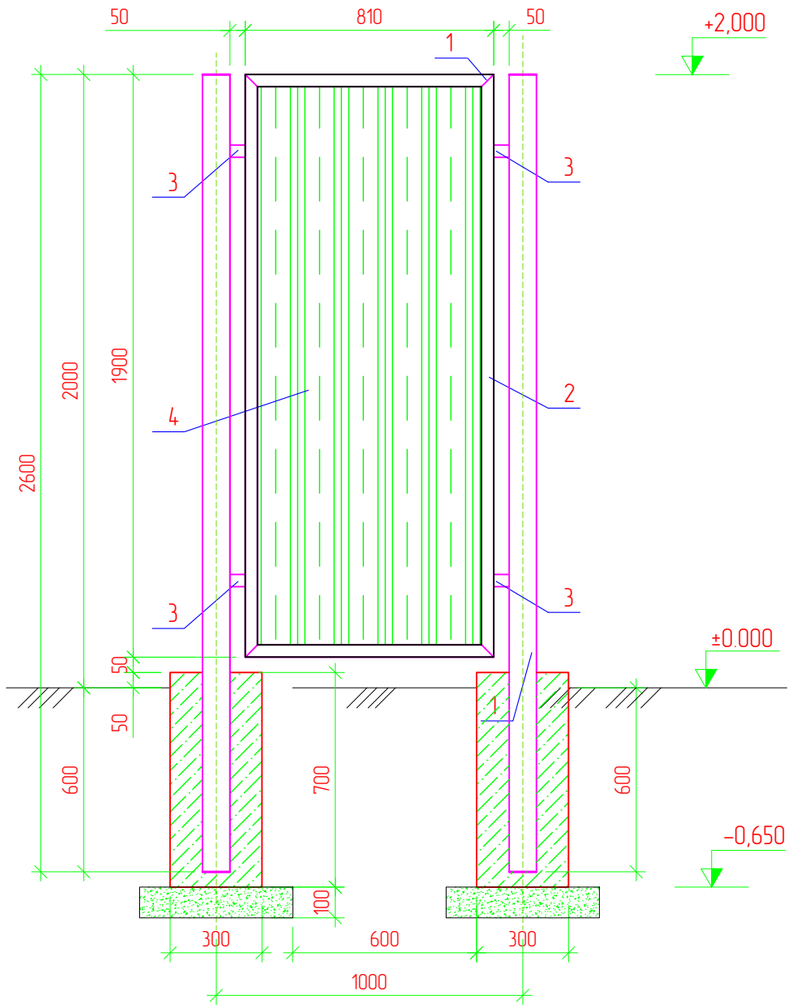

Столб ограды

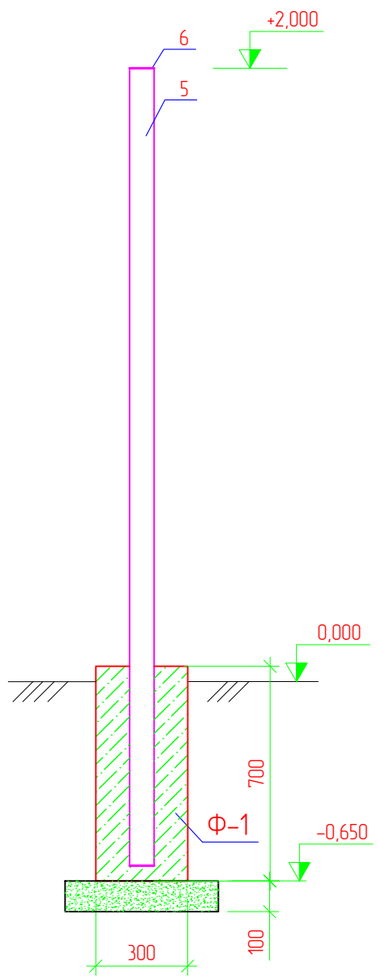

Примечания

1. Стальные трубы ограждения устанавливаются в сверленные котлованы Ø300мм, глубиной 0.6м.
2. Устойство сверленных котлованов производить в соответствии с требованиями СНиП 3.02.01-87.
3. После установки труб ограждения котлованы заделать бетоном класса В15 на сульфатостойком портландцементе ГОСТ 22266-94 с маркой по водонепроницаемости W6.
4. Монтаж элементов ограждения производить в соответствии с требованиями СНиП 3.03.01-87.
5. Сварку выполнять электродами типа 342А ГОСТ 9467-75. Типы сварных швов принимать по ГОСТ5264-80. Катеты сварных швов - 4мм. После выполнения сварочных работ сварные швы очистить от шлака и грунтовать.
6. Металлоконструкции должны быть окрашены 2 раза эмалью ХВ-124 ГОСТ10144-89 по поверхности грунтованной ФЛ-03К ГОСТ9109-84.

Согласовано

Взам. инв. N

Подп. и дата

Инв. N подл.

Изм.	Кол.	Лист	N док.	Подпись	Дата	11-20-АС		
						Разработка ПСД на капитальный ремонт ограждения кладбища в пос.Индербор		
Разраб.		Пак				Архитектурно-строительные решения	Стадия	Лист	Листов
							РП	7	
ГИП		Табылдиев							
Проверил		Инсенбаев				Звено ограды 3о-2; столб ограды	ТОО "СТРИМЛАЙН""	

Копировал

Формат А3

Калитка К-1
М. 1:20

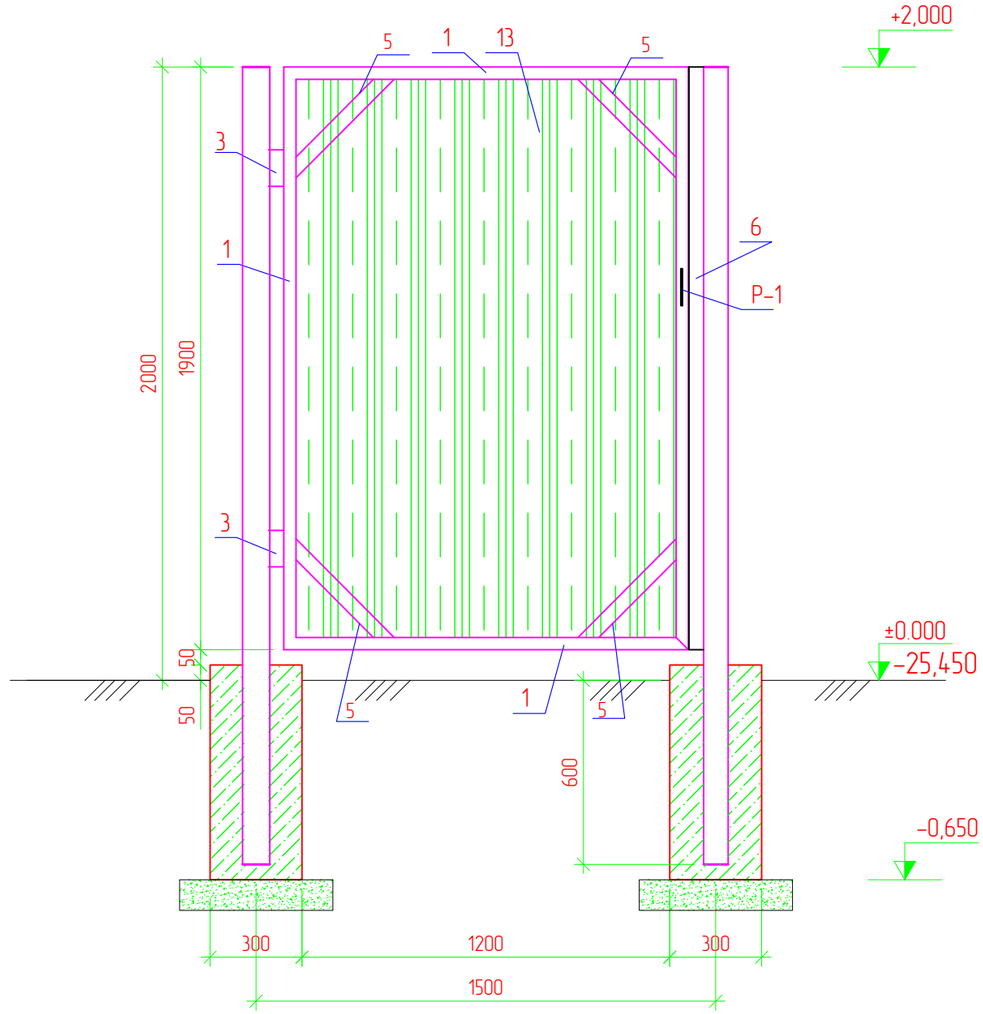

Спецификация

Поз.	Обозначение	Наименование	Кол.	Масса ед., кг	Приме-чание
		Калитка			
1	ГОСТ 8509-93	Уголок 40х40х5, L=1320мм	2	2,98	7,87
2	ГОСТ 8509-93	Уголок 40х40х5, L=2300мм	2	2,98	13,71
3		Дверные петли	2		
4	ГОСТ 24045-2010	Профлист	1		2,5 м 2
5	ГОСТ 19903-2015	-4х60 L=400	4	31,4	3,1
6	ГОСТ 8509-93	Уголок 40х40х5, L=1900мм	1	2,98	5,7
Р-1	данный лист	Ручка Р-1	1	0,888	0.4 кг

Ручка Р-1

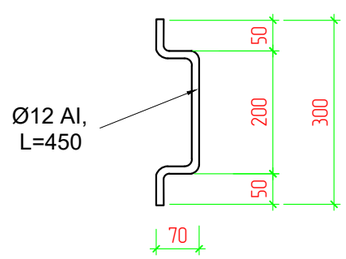

Согласовано

Взам. инв. N

Подп. и дата

Инв. N подл.

Изм.	Кол.	Лист	N док.	Подпись	Дата
Разраб.		Пак			
ГИП		Табылдиев			
Проверил		Инсенбаев			

11-20-АС

Разработка ПСД на капитальный ремонт ограждения кладбища в пос.Индербор

Архитектурно-строительные решения

Стадия	Лист	Листов
РП	8	

Калитка К-1

ТОО "СТРИМЛАЙН""

Копировал

Формат А3