ТОО "ГИПРОГАЗ"

# РАБОЧИЙ ПРОЕКТ

"Строительство инженерно-коммуникационных сетей и благоустройство жилых домов пятно 28, пятно 15, пятно 29 в п. Зачаганск г. Уральска, ЗКО."

## Наружные сети водоснабжения и канализации.

Том 2
Раздел 2

3282-НВК

г. Уральск
2020 г.

Согласовано:

| | | |
|---|---|---|
| Гл.арх. | | |
| Гл.спец. ВК. | | |
| Взам. инв. N | | |
| Подп. и дата | | |
| Инв. N подл. | | |

# Состав проекта

Заказ: 3282

| | | |
|---|---|---|
| Том 1 | 3282-ПЗ | Общая пояснительная записка. |
| Том 2 | 3282 | Генеральный план и наружные сети. |
| Раздел1 | 3282-ГП | Генеральный план |
| Раздел2 | 3282-НВК | Наружные сети водоснабжения и канализации. |
| Раздел3 | 3282-ГСН | Газоснабжение |
| Раздел4 | 3282-ЭС | Электроснабжение |
| Раздел5 | 3282-ССН | Телефонные сети |
| Том 3 | 3282 | Крышная котельная БМК-0,69ГВ. |
| Том 4 | 3282 | Крышная котельная БМК-1,26ГВ. |
| Том 5 | 3282-СД | Сметная документация. |
| Том 6 | 3282-ОВОС | ОВОС (Оценка воздействия на окружающую среду). |
| Том 7 | 3282-ПОС | ПОС (Проект организации строительства). |
| Том 8 | 3282-ИТП | Отчет по топографо-геодезическим изысканиям. |
| Том 9 | 3282-ИГП | Отчет по геологическим изысканиям. |

Согласовано:

Гл.арх.

Гл.спец. ВК.

Взам. инв. N

Подп. и дата

Инв. N подл.

## ВЕДОМОСТЬ РАБОЧИХ ЧЕРТЕЖЕЙ ОСНОВНОГО КОМПЛЕКТА

| ЛИСТ | НАИМЕНОВАНИЕ | ПРИМЕЧАНИЕ |
|---|---|---|
| 1 | Общие данные | |
| 2,3,4,5 | План с сетями ВОН, В1, К1 М 1:500 | |
| 5а | План расположения и радиус действия пожарных гидрантов | |
| 6 | Схема сети ВОН (начало) | |
| 7 | Схема сети ВОН (продолжение) | |
| 8 | Продольный профиль ВОН от ВКсущ до 3 | |
| 9 | Продольный профиль ВОН от 3 до 4. Продольный профиль вводов | |
| 10 | Продольный профиль К1 от КК-1 до 11 | |
| 11 | Продольный профиль К1 от 11 до 18 | |
| 12 | Продольный профиль К1 от 18 до 23 | |
| 13 | Продольный профиль К1 от 23 до ККсущ. | |
| | Продольный профиль выпусков сети К1 | |
| 14 | Таблица водопроводных колодцев | |
| 15 | Таблица канализационных колодцев | |
| 16 | Перепадной колодец | |

## ВЕДОМОСТЬ ССЫЛОЧНЫХ И ПРИЛАГАЕМЫХ ДОКУМЕНТОВ

| ОБОЗНАЧЕНИЕ | НАИМЕНОВАНИЕ | ПРИМЕЧАНИЕ |
|---|---|---|
| | ССЫЛОЧНЫЕ ДОКУМЕНТЫ | |
| СНиП РК 4.01-02-2009 | Водоснабжение. Наружные сети и сооружения. | |
| СНиП РК 4.01-03-2011 | Водоотведение. Наружные сети и сооружения. | |
| ТП 901-09-11.84 | Водопроводные колодцы | |
| ТП 902-09-22.84 альбом II | Канализационные колодцы круглые из сборного железобетона. | |
| ТП 902-09-22.84 альбом VI | Колодцы канализационные. Колодцы перепадные. | |
| ТП 902-09-22.84 альбом VII | Колодцы канализационные. Строительные изделия. | |
| | | |
| Серия 3.900.1-14 вып.1 | Изделия железобетонные для круглых колодцев | |
| | водопровода и канализации | |
| | ПРИЛАГАЕМЫЕ ДОКУМЕНТЫ | |
| 3282-НВК.СО | Спецификация оборудования | (4 листа) |
| | | |

## ПЕРЕЧЕНЬ АКТОВ НА СКРЫТЫЕ РАБОТЫ

| N° п/п | НАИМЕНОВАНИЕ | ПРИМЕЧАНИЕ |
|---|---|---|
| 1 | Акт проведения приемочного гидравлического испытания | |
| | безнапорного трубопровода на герметичность | |
| 2 | Акт проведения промывки и дезинфекции трубопроводов | |
| | хозпитьевого назначения | |

Настоящий проект соответствует требованиям экологических, сани-санитарно-гигиенических, противопожарных и других норм, действующих на территории Республики Казахстан, и обеспечивают безопасную для жизни и здоровья людей эксплуатацию обьекта.

Главный инженер проекта /Чекалин В.Г./

Взам.инв N° | Подп. и дата | Инв Nподл.

## Общие указания

Рабочий проект наружных сетей водопровода и канализации "Строительство инженерно-коммуникационных сетей и благоустройство жилых домов пятно 28, 15, 29 в п. Зачаганск г. Уральска " выполнен на основании:

- технических условий, выданных ТОО "Батыс су арнасы" № 08-13/4404 от 1.09.2020 г, № 08-13/4405 от 1.09.2020 г,№ 08-13/4406 от 1.09.2020 г,№ 08-14/3735 от 28.07.2020 г, № 08-14/3736 от 28.07.2020 г,№ 08-14/3737 от 28.07.2020 г;
- топографической сьемки;
- СНиП РК 4.01-02-2009 "Водоснабжение. Наружные сети и сооружения";
- СНиП 4.01.03-2011 "Водоотведение. Наружные сети и сооружения";
- СН РК 4.01-05-2002 "Инструкция по проектированию и монтажу сетей водоснабжения и канализации из пластмассовых труб";
- Технического регламента "Общие требования к пожарной безопасности".

## ВОДОСНАБЖЕНИЕ

Водоснабжение трех домов предусмотрено от существующих сетей водоснабжения. Точками подключения, согласно технических условий, являются водопроводные колодцы на существующих сетях Ø225м. Производится демонтаж существующего колодца с пожарным гидрантом Ø1500мм в точке подключения 1 на колодец Ø2000мм, также устанавливается колодец Ø1500мм в точке подключения 2. В колодцах устанавливается запорная арматура.

Сети водоснабжения запроектированы из полиэтиленовых труб ПЭ100 SDR17 по ГОСТ 18599-2001. Водопроводные колодцы выполняются из сборных железобетонных элементов по типому проекту 901-09-11.84. Основание под трубпроводами уплотняется на глубину 0.3м. Основание под водопроводными колодцами уплотняется на глубину 1м и выполняется щебеночная подготовка. Рабочая часть колодцев гидроизолируется.

Расход на наружное пожаротушение для проектируемых 9-ти этажных жилых домов составляет 20л/с и осуществляется от существующих пожарных гидрантов, расположенных вдоль трассы Уральск-Саратов и улицы Камбар батыра.

## ОСНОВНЫЕ ПОКАЗАТЕЛИ ПО ЧЕРТЕЖАМ ВОДОПРОВОДА И КАНАЛИЗАЦИИ

| НАИМЕНОВАНИЕ СИСТЕМЫ | ПОТРЕБНЫЙ НАПОР НА ВВОДЕ, М | РАСЧЕТНЫЙ РАСХОД | | | | ПРИМЕЧАНИЕ |
|---|---|---|---|---|---|---|
| | | м3/сут | м3/час | л/сек | при пожаре л/сек | |
| | | Пятно 28, 29 144 кв. дом | | | | |
| Хозяйственно-питьевой водопровод В1 | 35 | 172.8 | 14.168 | 5.433 | | |
| (в том числе противопожарн.) | | | | | 20.0 | |
| Горячий водопровод Т3 | | 69.12 | 9.156 | 3.524 | | |
| Бытовая канализация К1 | | 172.8 | 14.168 | 7.033 | | |
| | | Пятно 15 90 кв. жилой дом | | | | |
| ХВС | 35 | 124.2 | 10.89 | 4.3 | | |
| в том числе Горячий водопровод Т3 | | 49.7 | 7.14 | 2.83 | 20.0 | |
| Бытовая канализация К1 | | 124.2 | 10.89 | 5.9 | | |

## Бытовая канализация

Сброс сточных вод от зданий через выпуски канализации производится в проектируемую наружную сеть канализации, далее в существующий колодец и существующую КНС. Наружные сети канализации выполняются из полиэтиленовых труб ПЭ 100 SDR21 Ø160, Ø 225 мм по ГОСТ 18599-2001.

Канализационные колодцы приняты из сборных железобетонных элементов (ГОСТ 8020-90) по т.пр. 902-09-22.84. Основание под канализационными колодцами уплотняется на глубину 1 м и выполняется щебеночная подготовка, пропитанная битумом, толщиной 100 мм. Основание под трубопроводами канализации уплотняется на глубину 0,3 м.Все бетонные и железобетонные конструкции колодцев, соприкасающиеся с грунтом, гидроизолируются. При пересечении дорог канализация прокладывается в футляре.

Производство работ по укладке и гидравлическому испытанию наружных сетей вести согласно СП РК 4.01.103-2013.

Условные обозначения

| | |
|---|---|
| ВОН | проектируемый напорный объединенный хозяйственно-питьевой и противопожарный водопровод |
| К1 | проектируемая бытовая канализация |
| В | существующий водопровод |
| К | существующая канализация |
| НК | существующая напорная канализация |

| Изм. | Кол.уч. | Лист | N°Док | Подп. | Дата | 3282-НВК | | |
|---|---|---|---|---|---|---|---|---|
| | | | | | | Строительство инженерно-коммуникационных сетей и благоустройство жилых домов пятно 28,15,29 в п. Зачаганск г.Уральска, ЗКО | | |
| ГИП | | Чекалин | | | | Наружные сети водоснабжения и канализации | Стадия | Лист | Листов |
| Разработ. | | Мясникова | | | | | РП | 1 | 16 |
| Проверил | | Чекалин | | | | | | | |
| Н.контроль | | Шерстянкина | | | | Общие данные | ТОО "Гипрогаз" г.Уральск | | |

Формат А2

# План с сетями ВОН, В1, К1

М 1: 500

9КЖ 54

9КЖ 55

9КЖ N83/2

d=160 мм

d=200 мм

d=255 мм

d=300 мм

ПНД ГАЗОПРОВОД КАНДИЗ ПНД

ПНД ВОДОПРОВОД

трасса Уральск–Саратов

Линия совмещения с листом ВК+3

Спортивная Площадка

ТП-N219

2кабель 10кВ

КЕЛІСІЛДІ
"Батыс су арнасы" ЖШС
Өндірістік-техникалық бөлімі
Қолы

Жұмыстарды жүргізер алдында
"Батыс су арнасы" ЖШС өкілі
шақырылсын
тел: 28 32 36, 28 32 43

согласовано №19 №08-13/4406 от 08.09.20
№08-13/4404 от 01.09.20
№08-13/4405 от 01.09.20
№08-13/3435,3486 от 28.07.20

БАТЫС ҚАЗАҚСТАН ЭЖТК» АҚ
АО «ЗАПАДНО-КАЗАХСТАНСКАЯ РЭК»
Тіркеу/Регистр № 25-08-20 жыл
Лауазымы
Аты-жөні
Қолы
тегі
КЕЛІСІЛГЕН
СОГЛАСОВАНО

Жұмыс жүргізер алдында
«Батыс Казахстан ЭЖТК» АК өкілімен
10-0,4 кВ кабель жолдары анықталсын
Перед проведением работ уточните
трассы кабелей 10-0,4 кВ с представителем
АО «Западно-Казахстанская РЭК»
Тел.: 54-35-16, 54-37-03

КЕЛІСІЛДІ
Жер учаскесі
Қолы

согласовано на-горн. сетей
норм. пуг
ПГ и Снеж

Согласовано на 4-х листах

"Казактелеком" АК филиалы - Батыс ОТД
Келісілді: Жер учаскесі жұмыстарын жүргізген кезде міндетті түрде өкілді шақыру қажет
Согласовано. При производстве земляных работ обязательно вызывать представителя

До начала работ вызвать представителя
585 ОГРОО. 4х листах.
Согласовано

АВТОМОБИЛЬ ЖОЛДАРЫ СЕКТОРЫ
СЕКТОР АВТОМОБИЛЬНЫХ ДОРОГ
КЕЛІСІЛДІ 01.09.2020
СОГЛАСОВАНО

"KELISILGEN" kaztransCom
«СОГЛАСОВАНО»
«01» 09 2020 г.
(mezgili, qoly / дата, подпись)
«KazTransCom» AQ Oral filialy

котельная

| Изм. | Кол.уч. | Лист | NДокум. | Подп. | Дата |
|---|---|---|---|---|---|
| ГИП | | Чекалин | | | 08.20 |
| Разработ. | | Мясникова | | | |
| Проверил | | Чекалин | | | |
| Н.контроль | | Шерстянкина | | | |

3282–НВК

Строительство инженерно–коммуникационных сетей и благоустройство жилых домов пятно 28,15,29 в п. Зачаганск г.Уральска, ЗКО

Наружные сети
Водопровод и канализация

| Стадия | Лист | Листов |
|---|---|---|
| РП | 2 | |

План с сетями ВОН, В1, К1
М 1: 500

ТОО "Гипрогаз"
г.Уральск

Формат А2

# План с сетями ВОН, В1, К1

М 1: 500

Пятно 28

ГРАНИЦА УЧАСТКА

Линия совмещения с листом ВК-4

Линия совмещения с листом ВК-2

УРАЛЬСК

Саратов

9КЖ
53

КН
"Ресторан Альбина"

| | | | | | | | |
|---|---|---|---|---|---|---|---|
| | | | | | | | 3282-НВК |
| Изм. | Кол.уч. | Лист | NДокум. | Подп. | Дата | Строительство инженерно-коммуникационных сетей и благоустройство жилых домов пятно 28,15,29 в п. Зачаганск г.Уральска, ЗКО | |
| ГИП | | Чекалин | | | | Наружные сети<br>Водопровод и канализация | Стадия: РП; Лист: 3; Листов: |
| Разработ. | | Масникова | | | 08.20 | | |
| Проверил | | Чекалин | | | | План с сетями ВОН, В1, К1<br>М 1: 500 | ТОО "Гипрогаз"<br>г.Уральск |
| Н.контроль | | Шерстянкина | | | | | |

Формат А2

СОГЛАСОВАНО

ВЗАМ. ИНВ. N

ПОДП. И ДАТА

ИНВ. N ПОДЛ.

# План с сетями ВОН, В1, К1

М 1: 500

Линия совмещения с листом ВК-5

Линия совмещения с листом ВК-3

Пятно 29

Пятно 15

ГРАНИЦА УЧАСТКА

Выпуск К1-1 (чугун) в ж/б канале

Контрольный колодец КК-9

ПГ-20

ПГ-21

Саратов

бетонный арык

не действ.

клен карагач

10кВ 3пр

волоконно-оптический кабель

213

| | | | | | | |
|---|---|---|---|---|---|---|
| Изм. | Кол.уч. | Лист | NДокум. | Подп. | Дата | 3282–НВК |
| ГИП | | Чекалин | | | 08.20 | Строительство инженерно–коммуникационных сетей и благоустройство жилых домов пятно 28,15,29 в п. Зачаганск г.Уральска, ЗКО |
| Разработ. | | Мясникова | | | | Наружные сети<br>Водопровод и канализация |
| Проверил | | Чекалин | | | | Стадия: РП; Лист: 4; Листов: |
| Н.контроль | | Шерстянкина | | | | План с сетями ВОН, В1, К1<br>М 1: 500 |
| | | | | | | ТОО "Гипрогаз" г.Уральск |

СОГЛАСОВАНО

ВЗАМ. ИНВ. N°

ПОДП. И ДАТА

ИНВ. N° ПОДЛ.

Формат А2

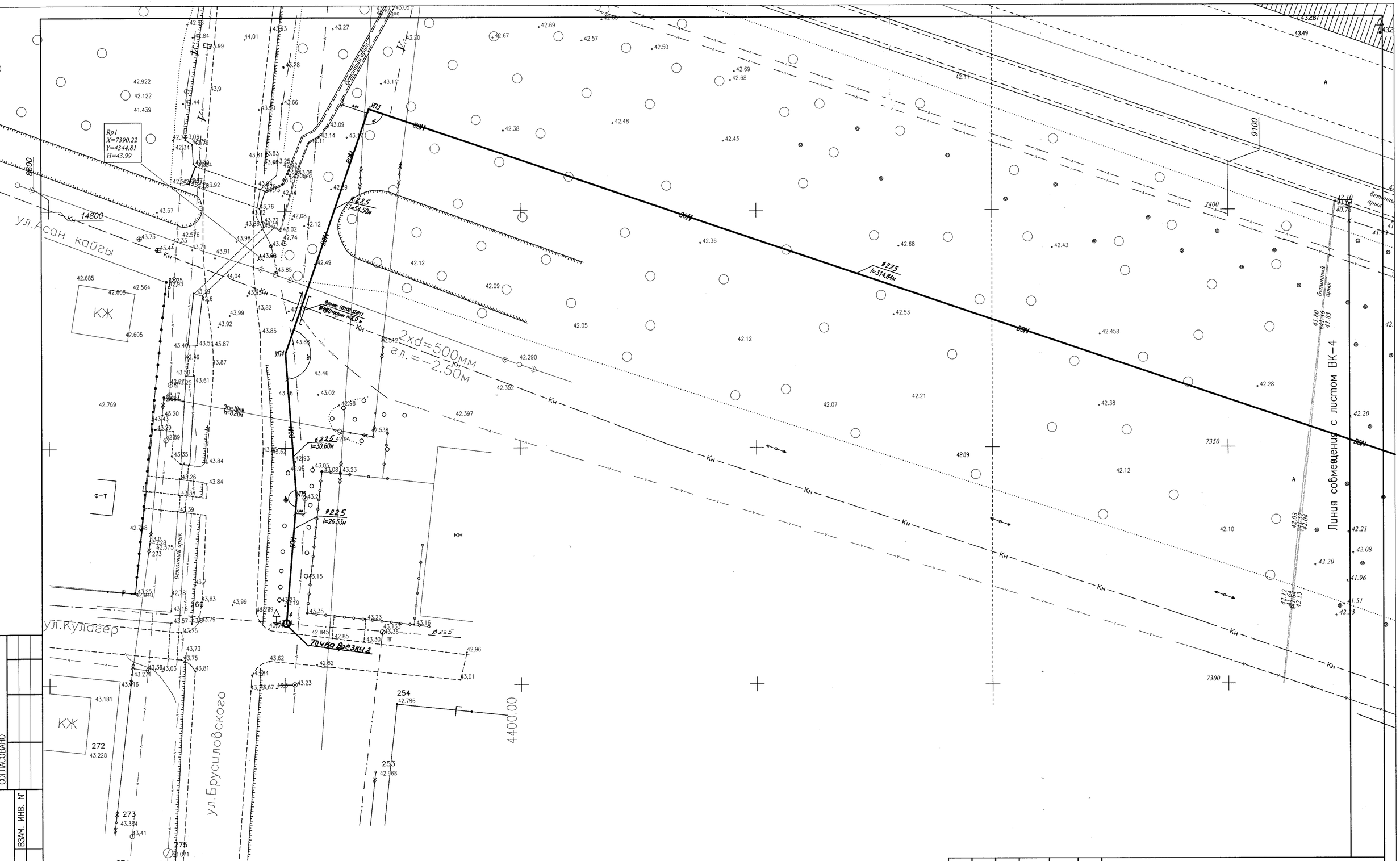


| | | | | | | |
|---|---|---|---|---|---|---|
| Изм. | Кол.уч. | Лист | NДокум. | Подп. | Дата | 3282-НВК |
| ГИП | | Чекалин | | | 08.11 | Строительство инженерно-коммуникационных сетей и благоустройство жилых домов пятно 28,15,29 в п. Зачаганск г.Уральска, ЗКО |
| Разработ. | | Мясникова | | | | Наружные сети<br>Водопровод и канализация |
| Проверил | | Чекалин | | | | Стадия: РП · Лист: 5 · Листов: |
| Н.контроль | | Шерстянкина | | | | План с сетями ВОН, В1, К1<br>М 1:500 |
| | | | | | | ТОО "Гипрогаз"<br>г.Уральск |

СОГЛАСОВАНО

ВЗАМ. ИНВ. N°

ПОДП. И ДАТА

ИНВ. N° ПОДЛ.

Формат А2

| Изм. | Кол.уч. | Лист | N Докум. | Подп. | Дата |
|---|---|---|---|---|---|
| ГИП | | Чекалин | | | |
| Разработ. | | Володина | | | |
| Проверил | | Чекалин | | | |
| Н.контроль | | Шерстянкина | | | |

3282-НВК

Строительство инженерно-коммуникационных сетей и благоустройство жилых домов пятно 28,15,29 в п. Зачаганск г.Уральска, ЗКО

Наружные сети
Водопровод и канализация

| Стадия | Лист | Листов |
|---|---|---|
| РП | 5а | |

План расположения и радиус действия пожарных гидрантов
М 1:1000

ТОО "Типроагз"
г.Уральск

СОГЛАСОВАНО

ВЗАМ. ИНВ. N°

ПОДП. И ДАТА

ИНВ. N° ПОДЛ.

# Схема сети ВОН
# (начало)

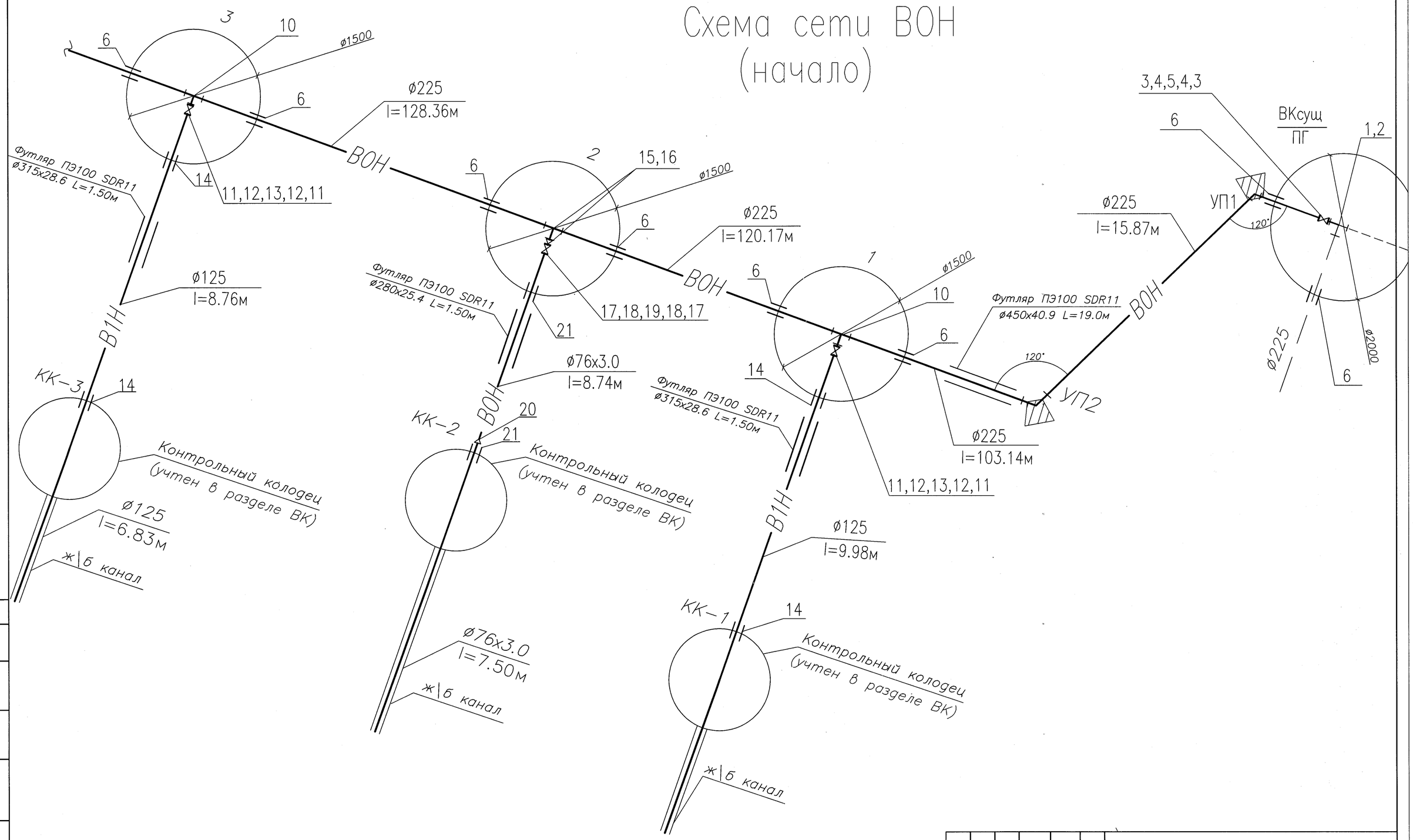


| | | | | | | | | |
|---|---|---|---|---|---|---|---|---|
| Изм. | Кол.уч. | Лист | N°Док | Подп. | Дата | 3282-НВК | | |
| | | | | | | Строительство инженерно-коммуникационных сетей и благоустройство жилых домов пятно 28,15,29 в п. Зачаганск г.Уральска, ЗКО | | |
| ГИП | | Чекалин | | | | Наружные сети<br>Водопровод и канализация | Стадия | Лист | Листов |
| Разработ. | | Мясникова | | | | | РП | 6 | |
| Проверил | | Чекалин | | | | | | | |
| Н.контроль | | Шерстянкина | | | | Схема сети ВОН<br>(начало) | ТОО "Гипрогаз"<br>г.Уральск | | |

Согласовано

Взам.инв N°

Подп. и дата

Инв Nподл.

Формат А2

# Схема сети ВОН (продолжение)

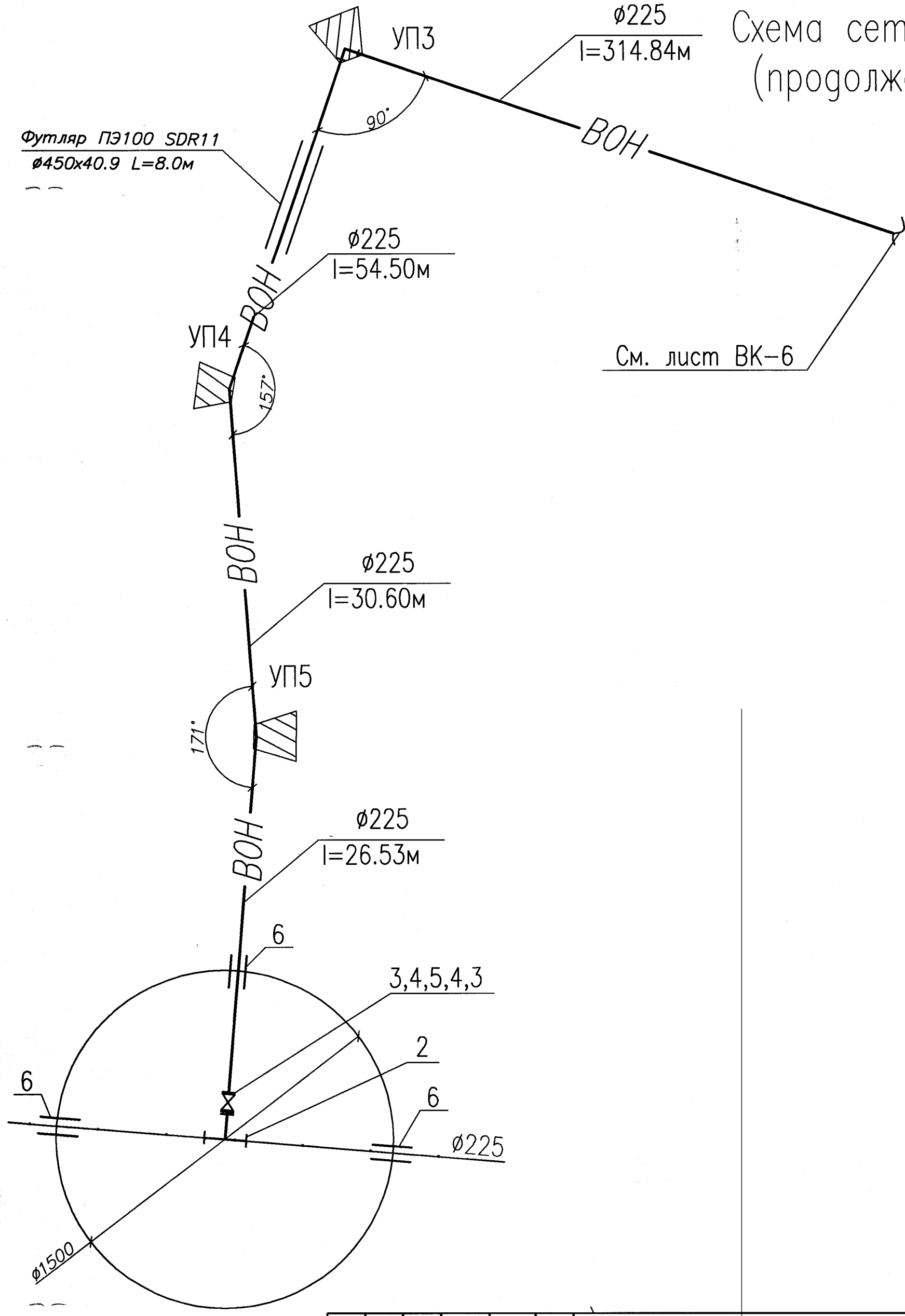


| | | | | | | | | |
|---|---|---|---|---|---|---|---|---|
| | | | | | | 3282-НВК | | |
| | | | | | | Строительство инженерно-коммуникационных сетей и благоустройство жилых домов пятно 28,15,29 в п. Зачаганск г.Уральска, ЗКО | | |
| Изм. | Кол.уч. | Лист | N°Док | Подп. | Дата | | | |
| ГИП | | Чекалин | | | | Наружные сети Водопровод и канализация | Стадия | Лист | Листов |
| Разработ. | | Мясникова | | | | | РП | 7 | |
| Проверил | | Чекалин | | | | | | | |
| Н.контроль | | Шерстянкина | | | | Схема сети ВОН (продолжение) | ТОО "Гипрогаз" г.Уральск | | |

ИНВ. N° ПОДЛ. | ПОДП. И ДАТА | ВЗАМ. ИНВ. N°

# Продольный профиль ВОН
## от ВКсущ1 до 3

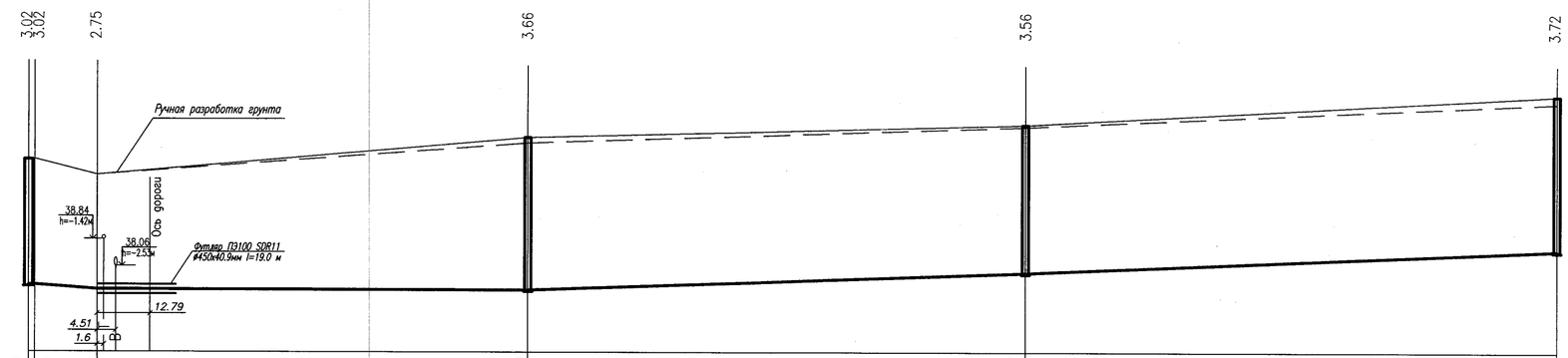


| | | | | | |
|---|---|---|---|---|---|
| Отметка низа или лотка трубы | 37.620 | 37.620 | 37.510 | 37.500 | 37.910 | 38.450 |
| Проектная отметка земли | 40.640 | 40.640 | 40.260 | 41.160 | 41.470 | 42.170 |
| Натурная отметка земли | 40.640 | 40.640 | 40.260 | 41.030 | 41.420 | 41.990 |
| Обозначение трубы и тип изоляции | Труба ПЭ100 SDR17 ø225x13.4мм ГОСТ 18599-2001 | | | | | |
| Основание | Уплотнение грунта | | | | | |
| Уклон ‰ / Длина, м | 1.5 / 15.87 | 7 / 103.14 | 0.1 | 3 / 120.17 | | 4 / 128.36 |
| Расстояние, м | 120.51 | | | 248.53 | | |
| Номер колодца, точки, угла поворота | ВКсущ1 / П | УП1 | УП2 | 1 | 2 | 3 |

## Поперечное сечение траншеи
H>1.5м

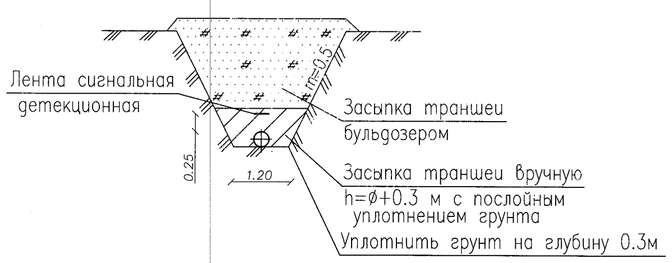


| Изм. | Кол.уч. | Лист | NДокум. | Подп. | Дата |
|---|---|---|---|---|---|
| ГИП | | Чекалин | | | |
| Разработ. | | Мясникова | | | |
| Проверил | | Чекалин | | | |
| Н.контроль | | Шерстянкина | | | |

3282-НВК

Строительство инженерно-коммуникационных сетей и благоустройство жилых домов пятно 28,15,29 в п. Зачаганск г.Уральска, ЗКО

Наружные сети
Водопровод и канализация

| Стадия | Лист | Листов |
|---|---|---|
| РП | 8 | |

Продольный профиль сети ВОН от ВКсущ1 до 3

ТОО "Гипрогаз" г.Уральск

СОГЛАСОВАНО

ВЗАМ. ИНВ. N°

ПОДП. И ДАТА

ИНВ. N° ПОДЛ.

Формат А2

# Продольный профиль ВОН от 3 до 4

М1:100 по горизонтали
М1:100 по вертикали

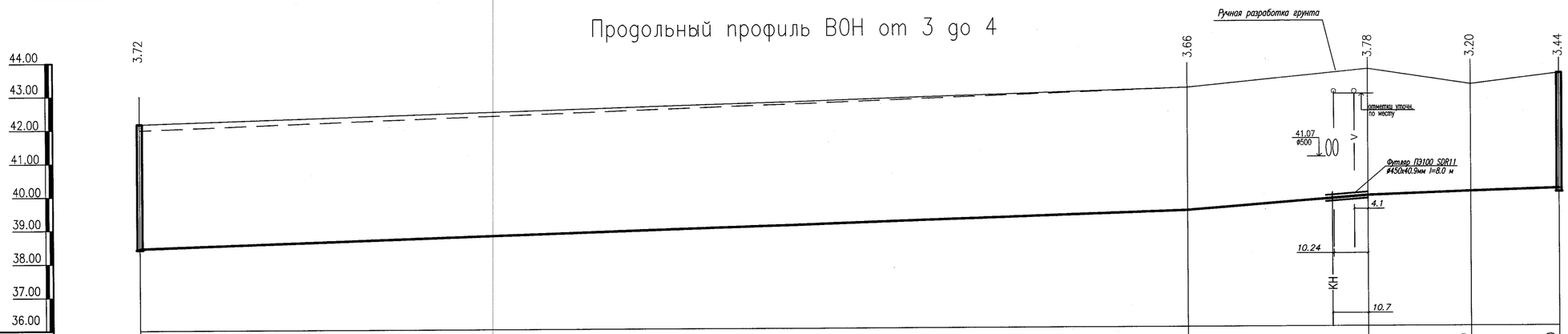


| | | | | |
|---|---|---|---|---|
| Отметка низа или лотка трубы | 38.450 | 39.480 | 39.900 | 40.010 | 40.100 |
| Проектная отметка земли | 42.170 | 43.140 | 43.680 | 43.210 | 43.540 |
| Натурная отметка земли | 41.990 | 43.140 | 43.680 | 43.210 | 43.540 |
| Обозначение трубы и тип изоляции | Труба ПЭ100 SDR17 ø225х13.4мм ГОСТ 18599-2001 | | | | |
| Основание | Уплотнение грунта | | | | |
| Длина, м / Уклон ‰ | 3 | 314.84 | 8 / 54.50 | 4 / 30.60 | 3 / 26.53 |
| Расстояние, м | 314.84 | | 54.50 | 30.60 | 26.53 |
| Номер колодца, точки, угла поворота | 3 | | УП3 | УП4 | УП5 4 |

# Продольный профиль вводов

М1:500 по горизонтали
М1:100 по вертикали

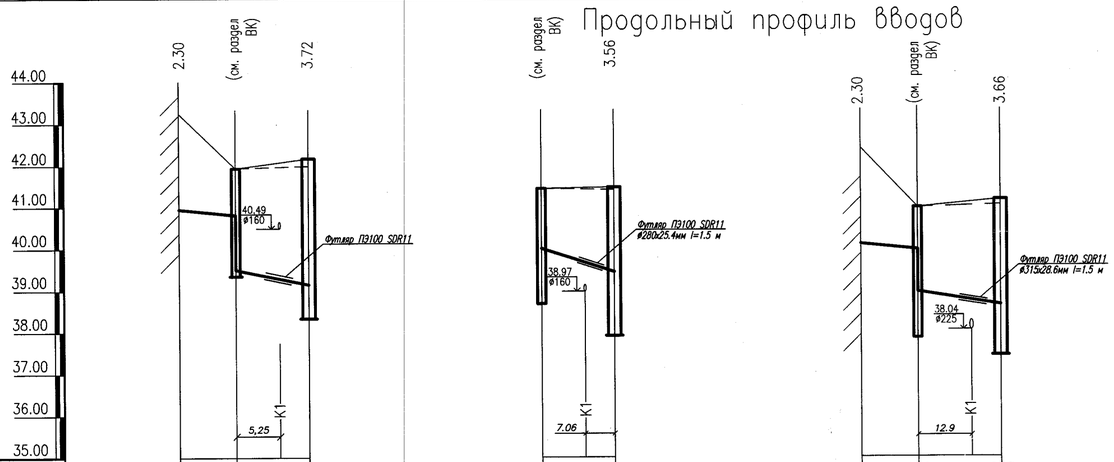


| | | | |
|---|---|---|---|
| Отметка низа или лотка трубы | 40.950 / 40.813 / 39.500 / 39.150 / 38.450 | 40.185 / 39.440 / 37.910 | 40.100 / 39.963 / 38.950 / 38.636 / 37.500 |
| Проектная отметка земли | 43.250 / 41.940 / 42.170 | 41.440 / 41.470 | 42.400 / 40.970 / 41.160 |
| Натурная отметка земли | 43.250 / 41.940 / 41.990 | 41.440 / 41.420 | 42.400 / 40.970 / 41.030 |
| Обозначение трубы и тип изоляции | Труба ПЭ100 SDR17 ø125Х7.4мм ГОСТ 18599-2001 | Труба ПЭ100 SDR17 ø75Х6.8мм ГОСТ 18599-2001 | Труба ПЭ100 SDR17 ø125Х7.4мм ГОСТ 18599-2001 |
| Основание | Уплотнение грунта | Уплотнение грунта | Уплотнение грунта |
| Длина, м / Уклон ‰ | 20 / 6.83 ; 40 / 8.76 | 8.74 | 20 / 6.83 ; 32 / 9.98 |
| Расстояние, м | 6.83 ; 8.76 | 8.74 | 6.83 ; 9.98 |
| Номер колодца, точки, угла поворота | 29 ; КК-3 3 | КК-2 2 | 28 ; КК-1 1 |

СОГЛАСОВАНО

ВЗАМ. ИНВ. N

ПОДП. И ДАТА

ИНВ. N ПОДЛ.

| Изм. | Кол.уч. | Лист | NДокум. | Подп. | Дата |
|---|---|---|---|---|---|
| ГИП | | Чекалин | | | |
| Разработ. | | Мясникова | | | |
| Проверил | | Чекалин | | | |
| Н.контроль | | Шерстянкина | | | |

3282-НВК

Строительство инженерно-коммуникационных сетей и благоустройство жилых домов пятно 28,15,29 в п. Зачаганск г.Уральска, ЗКО

Наружные сети
Водопровод и канализация

| Стадия | Лист | Листов |
|---|---|---|
| РП | 9 | |

Продольный профиль сети ВОН от 3 до 4
Продольный профиль вводов

ТОО "Гипрогаз" г.Уральск

Формат А2

# Продольный профиль сети К1

## от КК-1 – 11

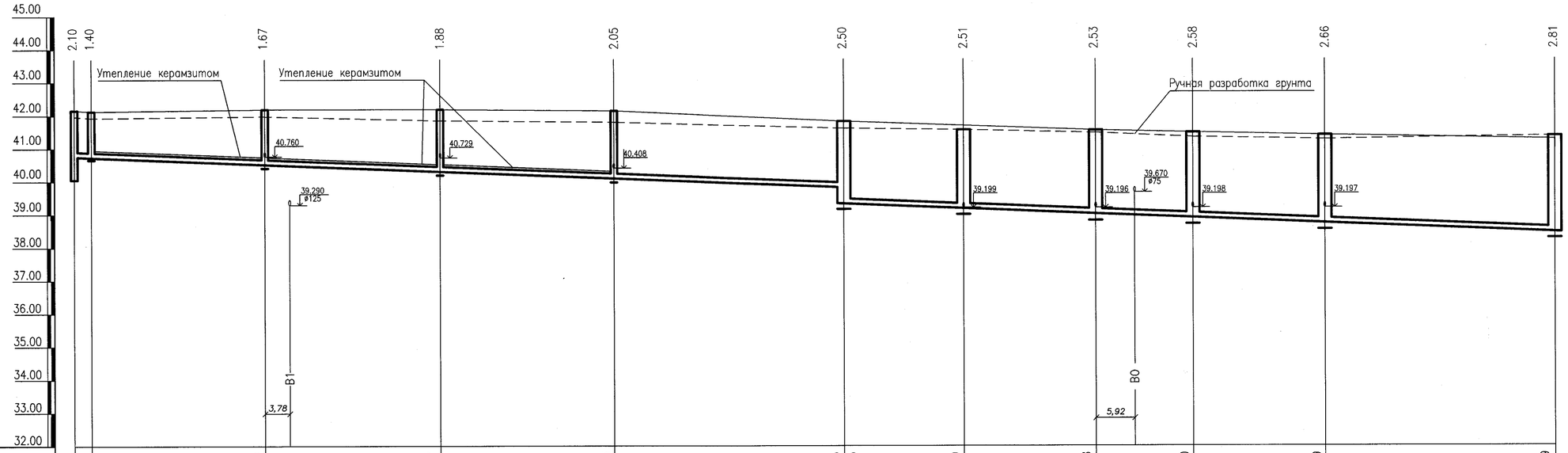


M1:500 по горизонтали
M1:100 по вертикали

| | | | | | | | | | | | |
|---|---|---|---|---|---|---|---|---|---|---|---|
| Отметка низа или лотка трубы | 40.752 | 40.731 | 40.520 | 40.307 | 40.095 | 39.815 | 39.325 | 39.179 | 39.018 | 38.900 | 38.739 | 38.459 |
| Проектная отметка земли | 42.160 | 42.130 | 42.190 | 42.190 | 42.140 | 41.820 | 41.690 | 41.550 | 41.480 | 41.400 | 41.270 |
| Натурная отметка земли | 41.970 | 41.930 | 41.980 | 41.850 | 41.800 | 41.610 | 41.560 | 41.470 | 41.340 | 41.270 | 41.370 |
| Обозначение трубы и тип изоляции | Труба ПЭ100 SDR21 ø160х7.7 мм "техническая" ГОСТ 18599-2001 | | | | | | | | | | |
| Основание | Уплотнение грунта | | | | | | | | | | |
| Уклон ‰ / Длина, м | 8 / 2.60 | 8 / 26.40 | 8 / 26.68 | 8 / 26.45 | 8 / 35.00 | 8 / 18.23 | 8 / 20.10 | 8 / 14.80 | 8 / 20.10 | 8 / 35.00 |
| Расстояние, м | 225.36 | | | | | | | | | | |
| Номер колодца, точки, угла поворота | КК1 | 1 | 2 | 3 | 5 | 6 | 7 | 8 | 9 | 10 | 11 |

## Поперечное сечение траншеи

H>1.5м

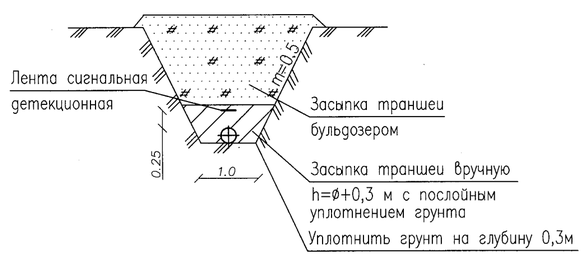


Согласовано

Взам.инв N°

Подп. и дата

Инв Nподл.

| Изм. | Кол.уч. | Лист | NДокум. | Подп. | Дата |
|---|---|---|---|---|---|
| ГИП | | Чекалин | | | |
| Разработ. | | Мясникова | | | |
| Проверил | | Чекалин | | | |
| Н.контроль | | Шерстянкина | | | |

3282-НВК

Строительство инженерно-коммуникационных сетей и благоустройство жилых домов пятно 28,15,29 в п. Зачаганск г.Уральска, ЗКО

Наружные сети водоснабжения и канализации

| Стадия | Лист | Листов |
|---|---|---|
| РП | 10 | |

Продольный профиль сети К1 от КК-1 до 11

ТОО "Гипрогаз" г.Уральск

Формат А2

# Продольный профиль сети К1

## от 11 – 18

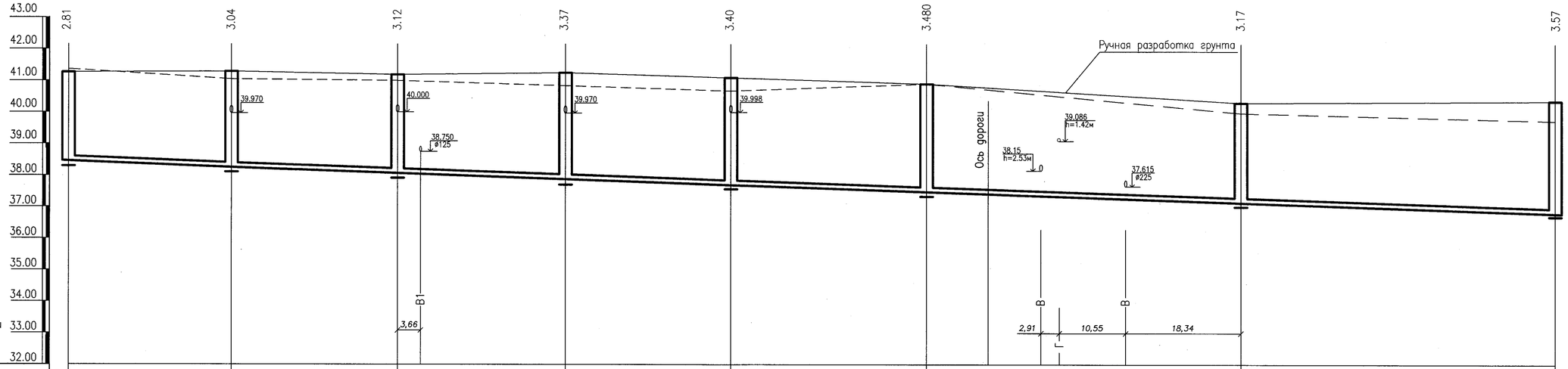


| | | | | | | | | |
|---|---|---|---|---|---|---|---|---|
| Отметка низа или лотка трубы | 38.459 | 38.252 | 38.067 | 37.880 | 37.696 | 37.478 | 37.128 | 36.778 |
| Проектная отметка земли | 41.270 | 41.290 | 41.190 | 41.250 | 41.100 | 40.900 | 40.300 | 40.350 |
| Натурная отметка земли | 41.370 | 41.050 | 41.000 | 40.840 | 40.680 | 40.900 | 39.970 | 39.720 |
| Обозначение трубы и тип изоляции | | Труба ПЭ100 SDR21 ø160х7.7мм "техническая" ГОСТ 18599–2001 | Труба ПЭ100 SDR21 ø225х10.8 мм "техническая" ГОСТ 18599–2001 | | | | | |
| Основание | | Уплотнение грунта | | | | | | |
| Уклон ‰ / Длина, м | | 8 / 25.91 | 7 / 26.42 | 7 / 26.70 | 7 / 26.30 | 7 / 31.13 | 7 / 50.00 | 7 / 50.00 |
| Расстояние, м | | 25.91 | 236.46 | | | | | |
| Номер колодца, точки, угла поворота | | 11 | 12 | 13 | 14 | 15 | 16 | 17 | 18 |

Поперечное сечение траншеи

H>3.0м

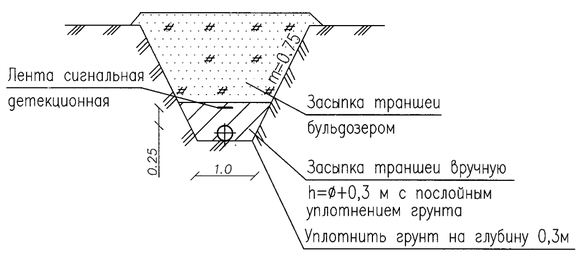


| Изм. | Кол.уч. | Лист | NДокум. | Подп. | Дата |
|---|---|---|---|---|---|
| ГИП | | Чекалин | | | |
| Разработ. | | Мясникова | | | |
| Проверил | | Чекалин | | | |
| Н.контроль | | Шерстянкина | | | |

3282–НВК

Строительство инженерно–коммуникационных сетей и благоустройство жилых домов пятно 28,15,29 в п. Зачаганск г.Уральска, ЗКО

Наружные сети водоснабжения и канализации

| Стадия | Лист | Листов |
|---|---|---|
| РП | 11 | |

Продольный профиль сети К1 от 11 до 18

ТОО "Гипрогаз" г.Уральск

Согласовано

Взам.инв N

Подп. и дата

Инв Nподл.

Формат А2

# Продольный профиль сети К1

## от 18 – 23

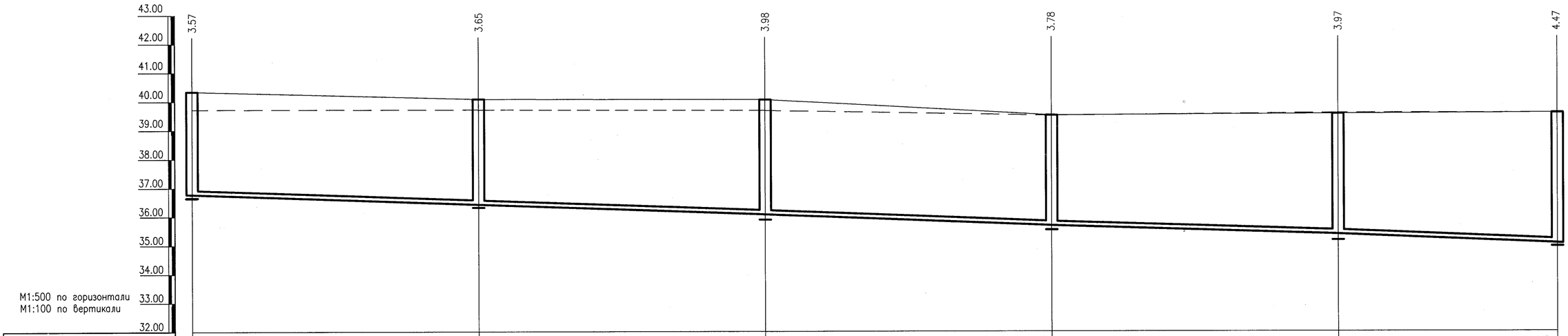


| | | | | | | |
|---|---|---|---|---|---|---|
| Отметка низа или лотка трубы | 36.778 | 36.428 | 36.078 | 35.728 | 35.378 | 35.110 |
| Проектная отметка земли | 40.350 | 40.080 | 40.060 | 39.510 | 39.350 | 39.580 |
| Натурная отметка земли | 39.720 | 39.710 | 39.680 | 39.500 | 39.580 | 39.580 |
| Обозначение трубы и тип изоляции | Труба ПЭ100 SDR21 ø225х10.8 мм "техническая" ГОСТ 18599-2001 | | | | | |
| Основание | Уплотнение грунта | | | | | |
| Уклон ‰ / Длина, м | 7 / 50.00 | 7 / 50.00 | 7 / 50.00 | 7 / 50.00 | 7 / 38.27 | |
| Расстояние, м | 238.27 | | | | | |
| Номер колодца, точки, угла поворота | 18 | 19 | 20 | 21 | 22 | 23 |

## Поперечное сечение траншеи

H>3.0м

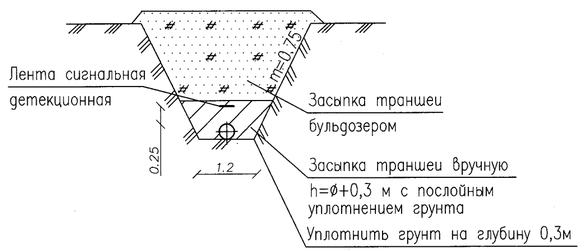


| Изм. | Кол.уч. | Лист | NДокум. | Подп. | Дата |
|---|---|---|---|---|---|
| ГИП | | Чекалин | | | |
| Разработ. | | Мясникова | | | |
| Проверил | | Чекалин | | | |
| Н.контроль | | Шерстянкина | | | |

3282-НВК

Строительство инженерно-коммуникационных сетей и благоустройство жилых домов пятно 28,15,29 в п. Зачаганск г.Уральска, ЗКО

Наружные сети водоснабжения и канализации

| Стадия | Лист | Листов |
|---|---|---|
| РП | 12 | |

Продольный профиль сети К1 от 18 до 23

ТОО "Гипрогаз" г.Уральск

Согласовано

Взам.инв N°

Подп. и дата

Инв. Nподл.

Формат А2

# Продольный профиль сети К1
## от 23 – ККсущ

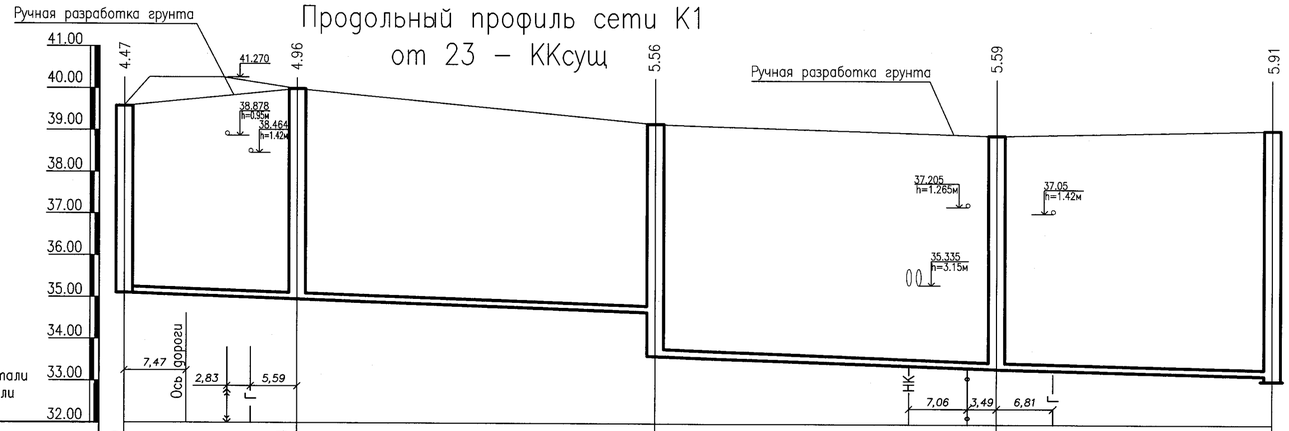


М1:500 по горизонтали
М1:100 по вертикали

| | | | | | |
|---|---|---|---|---|---|
| Отметка низа или лотка трубы | 35.110 | 34.964 | 34.662 / 33.612 | 33.324 | 33.169 / 33.137 |
| Проектная отметка земли | 39.58 | 39.92 | 39.17 | 38.91 | 39.05 |
| Натурная отметка земли | 39.58 | 39.92 | 39.17 | 38.91 | 39.05 |
| Обозначение трубы и тип изоляции | Труба ПЭ100 SDR21 ø225х10.8 мм "техническая" ГОСТ 18599-2001 | | | | |
| Основание | Уплотнение грунта | | | | |
| Длина, м / Уклон ‰ | 20.80 / 7 | 43.14 / 7 | 41.10 / 7 | 22.13 / 7 | |
| Расстояние, м | 127.17 | | | | |
| Номер колодца, точки, угла поворота | 23 / 24 | 25 | 26 | ККсущ | |

Деталь заделки труб в канализационных колодцах в грунтах с просадочностью II типа

# Продольный профиль выпусков сети К1

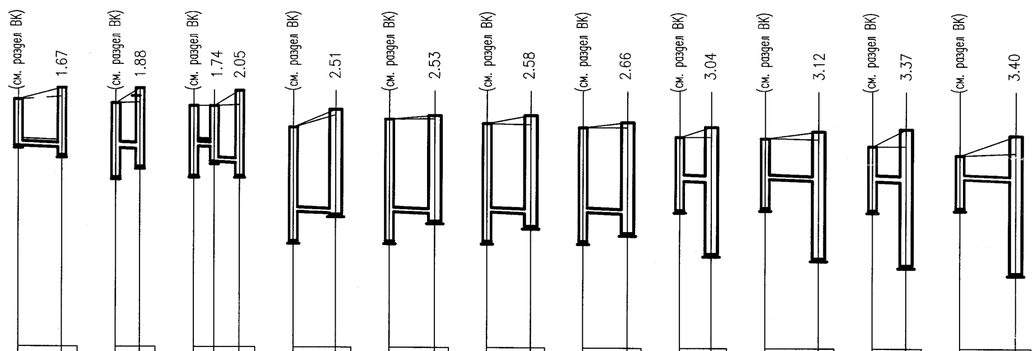


М1:500 по горизонтали
М1:100 по вертикали

| | | | | | | | | | | | | | | | | | | | | | | | | |
|---|---|---|---|---|---|---|---|---|---|---|---|---|---|---|---|---|---|---|---|---|---|---|---|---|
| Отметка низа или лотка трубы | 40.802 | 40.760 | 40.520 | 40.752 | 40.729 | 40.307 | 40.802 | 40.782 / 40.432 | 40.408 / 40.095 | 39.240 | 39.199 | 39.179 | 39.240 | 39.196 | 39.018 | 39.240 | 39.198 | 38.900 | 39.240 | 39.197 | 38.739 | 40.002 | 39.970 | 38.252 |
| Проектная отметка земли | 41.910 | 42.190 | | 41.830 | 42.190 | | 41.770 | 42.170 | 42.140 | 41.260 | 41.090 | | 41.460 | 41.550 | | 41.360 | 41.480 | | 41.270 | 41.400 | | 41.050 | 41.290 | |
| Натурная отметка земли | 41.910 | 41.98 | | 41.830 | 41.850 | | 41.770 | 41.770 | 41.800 | 41.260 | 41.560 | | 41.460 | 41.470 | | 41.360 | 41.340 | | 41.270 | 41.270 | | 41.050 | 41.050 | |
| Обозначение трубы и тип изоляции | Труба ПЭ100 SDR21 ø110х6.3 мм техническая ГОСТ 18599-2001 | | | Труба ПЭ100 SDR21 ø160х7.7 мм техническая ГОСТ 18599-2001 | | | Труба ПЭ100 SDR21 ø110х6.3 мм техническая ГОСТ 18599-2001 | | | Труба чугунная канализационная ø100мм ГОСТ 6942.3-89 | | | Труба чугунная канализационная ø100мм ГОСТ 6942.3-89 | | | Труба чугунная канализационная ø100мм ГОСТ 6942.3-89 | | | Труба чугунная канализационная ø100мм ГОСТ 6942.3-89 | | | Труба ПЭ100 SDR21 ø160х7.7 мм техническая ГОСТ 18599-2001 | | |
| Основание | Упл.гр. | | | | | | | | | | | | | | | | | | | | | | | |
| Длина, м / Уклон ‰ | 5.23 / 8 | | | 2.90 / 8 | | | 2.50 / 8 | 3.00 / 8 | | 5.08 / 8 | | | 5.45 / 8 | | | 5.25 / 8 | | | 6.70 / 8 | | | 3.80 / 8 | | |
| Расстояние, м | 5.23 | | | 2.90 | | | 5.50 | | | 5.08 | | | 5.45 | | | 5.25 | | | 5.35 | | | 3.80 | | |
| Номер колодца, точки, угла поворота | КК-2 / 2 | | | КК-3 / 3 | | | КК-4 / 4 | 5 | | КК-5 / 7 | | | КК-6 / 8 | | | КК-7 / 9 | | | КК-8 / 10 | | | КК-9 / 12 | | |

| | | | | | | | | | | | | | | | | | | | | | | | | |
|---|---|---|---|---|---|---|---|---|---|---|---|---|---|---|---|---|---|---|---|---|---|---|---|---|
| Отметка низа или лотка трубы | 40.052 | 40.000 | 38.067 | 40.002 | 39.970 | 37.880 | 40.620 | 40.620 | 39.998 | 37.696 |
| Проектная отметка земли | 41.020 | 41.190 | | 40.840 | 41.250 | | 40.620 | 41.100 | | |
| Натурная отметка земли | 41.020 | 41.000 | | 40.840 | 40.840 | | 40.620 | 40.680 | | |
| Обозначение трубы и тип изоляции | Труба ПЭ100 SDR21 ø110х6.3 мм техническая ГОСТ 18599-2001 | | | Труба ПЭ100 SDR21 ø160х7.7 мм техническая ГОСТ 18599-2001 | | | Труба ПЭ100 SDR21 ø110х6.3 мм техническая ГОСТ 18599-2001 | | | |
| Основание | | | | | | | | | | |
| Длина, м / Уклон ‰ | 6.43 / 8 | | | 4.05 / 8 | | | 6.71 / 8 | | | |
| Расстояние, м | 6.43 | | | 4.05 | | | 6.71 | | | |
| Номер колодца, точки, угла поворота | КК-10 / 13 | | | КК-11 / 14 | | | КК-12 / 15 | | | |

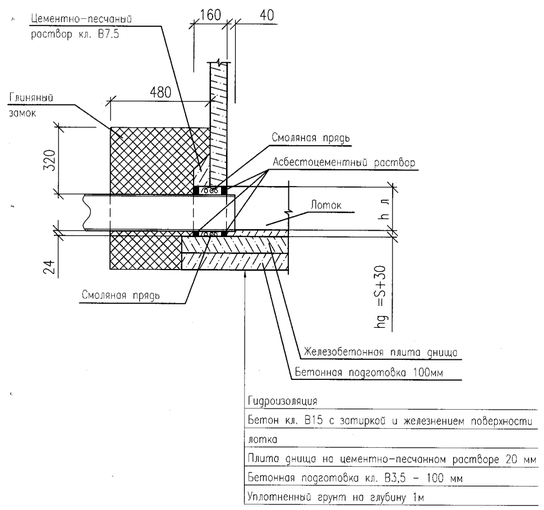


| Изм. | Кол.уч. | Лист | NДокум. | Подп. | Дата |
|---|---|---|---|---|---|
| ГИП | | Чекалин | | | |
| Разработ. | | Мясникова | | | |
| Проверил | | Чекалин | | | |
| Н.контроль | | Шерстянкина | | | |

3282–НВК

Строительство инженерно-коммуникационных сетей и благоустройство жилых домов пятно 28,15,29 в п. Зачаганск г.Уральска, ЗКО

Наружные сети водоснабжения и канализации

| Стадия | Лист | Листов |
|---|---|---|
| РП | 13 | |

Продольный профиль сети К1 от 23 до ККсущ
Продольный профиль выпусков сети К1

ТОО "Гипрогаз" г.Уральск

Согласовано

Взам.инв N°

Подп. и дата

Инв. Nподл.

Формат А2

# ТАБЛИЦА ВОДОПРОВОДНЫХ КОЛОДЦЕВ

| № КОЛОДЦА ПО ПЛАНУ | МАРКА КОЛОДЦА ПО ГРУНТОВЫМ УСЛОВИЯМ | Диаметры трубопроводов мм | | ДИАМЕТР КОЛОДЦА Дк ,мм | ПОЛНАЯ ГЛУБИНА КОЛОДЦА,Нмм | ВЫСОТА РАБОЧЕЙ ЧАСТИ , Нр мм | ВЫСОТА ГОРЛОВИНЫ Нг ,мм | Расход материалов | | | | | | | | | | | | | | | | | | | | | | | | | |
|---|---|---|---|---|---|---|---|---|---|---|---|---|---|---|---|---|---|---|---|---|---|---|---|---|---|---|---|---|---|---|---|
| | | | | | | | | ОБЪЕМ БЕТОНА НА УПОРЫ м | ДНИЩЕ | | | РАБОЧАЯ ЧАСТЬ | | | | | | | | ПЛИТА ПЕРЕКРЫТИЯ | | | | ГОРЛОВИНА | | | | | | | | | |
| | | | | | | | | | СБОРНЫЕ ЖЕЛЕЗОБЕТОННЫЕ ЭЛЕМЕНТЫ СЕРИЯ 3.900-1-14 | | | | | | | | | | | | | | | | | | | | | | | |
| | | Ду | dy | | | | | | ПН10 | ПН15 | ПН20 | КС10.9 | КС10.9а | КС15.9 | КС15.9б | КС20.9 | КС20.9а | КС20.12а | КС20.6 | 1ПП10-1 | 1ПП15-1 | 2ПП15-1 | 1ПП20-1 | К06 | КС7.3 | КС7.9 | КС20.6 | КС15.9 | КИРПИЧНАЯ КЛАДКА,РЯДЫ | ТИП ЛЮКА | СТРЕМЯНКА | Щебеночная подготовка, пропитанная битумом, м3 | Гидроизоляция нар. стенок колодца, м2 |
| 1 | 2 | 3 | 4 | 5 | 6 | 7 | 8 | 9 | 10 | 11 | 12 | 13 | 14 | 15 | 16 | 17 | 18 | 19 | 20 | 21 | 22 | 23 | 24 | 25 | 26 | 27 | 28 | 29 | 30 | 31 | 32 | 33 | 34 |
| ВКсущ | В-3 | 200 | 150 | 2000 | 3020 | 2700 | 360 | 0.11 | | | 1 | | | | | 3 | | | | | | | 1 | 1 | | | | | | Л | С-7 | 0.625 | 17.00 |
| 1 | В-3 | 150 | 100 | 1500 | 3660 | 2700 | 1000 | 0.16 | | 1 | | | | 3 | | | | | | | 1 | | | 1 | | | | 1 | 1 | Л | С-7 | 0.4 | 12.72 |
| 2 | В-3 | 150 | 65 | 1500 | 3560 | 2700 | 900 | 0.16 | | 1 | | | | 3 | | | | | | | 1 | | | | | | | 1 | 1 | Л | С-7 | 0.4 | 12.72 |
| 3 | В-3 | 150 | 100 | 1500 | 3720 | 2700 | 1060 | 0.16 | | 1 | | | | 3 | | | | | | | 1 | | | 1 | | | | 1 | 2 | Л | С-7 | 0.4 | 12.72 |
| 4 | В-3 | 150 | 150 | 1500 | 3440 | 2700 | 780 | 0.16 | | 1 | | | | 3 | | | | | | | 1 | | | 1 | 1 | | | | 2 | Л | С-7 | 0.4 | 12.72 |
| Итого: | | | | | | | | 0.75 | | 4 | 1 | | | 12 | | | | | | | 4 | | 1 | 4 | 1 | | | 3 | 6 | 5Л | | 2.225 | 67.88 |

Согласовано

ВЗАМ. ИНВ. №

ПОДП. И ДАТА

ИНВ. № ПОДЛ.

| Изм. | Кол.уч. | Лист | N Док | Подп. | Дата |
|---|---|---|---|---|---|
| ГИП | | Чекалин | | | |
| Разработ. | | Мясникова | | | |
| Проверил | | Чекалин | | | |
| Н.контроль | | Шерстянкина | | | |

3282-НВК

Строительство инженерно-коммуникационных сетей и благоустройство жилых домов пятно 28,15,29 в п. Зачаганск г.Уральска, ЗКО

Наружные сети
Водопровод и канализация

| Стадия | Лист | Листов |
|---|---|---|
| РП | 14 | |

Таблица водопроводных колодцев

ТОО "Гипрогаз" г.Уральск

Формат А3

# Привязочная таблица канализационных колодцев

| № колодца по плану | Марка колодца по грунтовым условиям | Марка колодца | Полная глубина колодца по проф., Нпм | Диаметр колодца Дк, мм | Глубина лотка Нл, мм | Высота рабочей части, Нр мм | Высота горловины Нг, мм | Расход материалов: Днище: Объем бетона на лоток, м | Днище: Сборные железобетонные элементы: ПН10 | ПН15 | Рабочая часть: КС 10.6 | КС 10.9 | КС 15.6 | КС 15.9 | КС 20.9 | Плита перекрытия: ПП10-1 | ПП10-2 | 1ПП15-1 | 1ПП15-2 | Горловина: Серия 3.900-1-14: КО-1 | КО-2 | КО-3 | КО6 | КС7.3 | КС7.9 | КС10.3 | КС10.6 | КЦ10.9 | Кирпичная кладка, ряды | Тип люка | Стремянка | Щебень, пропитанный кл.В15, F75 на сульфатостойком цементе, м3 | Гидроизоляция нар. стенок колодца, м2 |
|---|---|---|---|---|---|---|---|---|---|---|---|---|---|---|---|---|---|---|---|---|---|---|---|---|---|---|---|---|---|---|---|---|---|
| 1 | 2 | 3 | 4 | 5 | 6 | 7 | 8 | 9 | 10 | 11 | 12 | 13 | 14 | 15 | 16 | 17 | 18 | 19 | 20 | 21 | 22 | 23 | 24 | 25 | 26 | 27 | 28 | 29 | 30 | 31 | 32 | 33 | 34 |
| 1 | III | КСП | 1400 | 1000 | 200 | 900 | 340 | 0.36 | 1 | | | 1 | | | | 1 | | | | | | | 1 | | | | | | – | Л | С1-01 | 0.225 | 2.83 |
| 2 | III | КСУ | 1670 | 1000 | 300 | 900 | 510 | 0.45 | 1 | | | 1 | | | | 1 | | | | | | | 1 | | | | | | 3 | Л | С1-01 | 0.225 | 2.83 |
| 3 | III | КСУ | 1880 | 1500 | 300 | 1200 | 420 | 0.45 | | 1 | | | 2 | | | | | 1 | | | | | 1 | | | | | | 1 | Л | С1-02 | 0.4 | 5.65 |
| 4 | III | КСЛ | 1740 | 1000 | 200 | 1200 | 380 | 0.36 | 1 | | | | 2 | | | 1 | | | | | | | | | | | | | 2 | Л | С1-02 | 0.225 | 3.77 |
| 5 | III | КСУ | 2050 | 1500 | 300 | 1500 | 290 | 0.45 | | 1 | | | 1 | 1 | | | | 1 | | | | | | | | | | | 1 | С | С1-03 | 0.4 | 7.07 |
| 6 | III | КСЛ | 2500 | 1500 | 200 | 1800 | 490 | 0.36 | | 1 | | | | 2 | | | | 1 | | | | | 2 | | | | | | 1 | С | С1-04 | 0.4 | 8.48 |
| 7 | III | КСУ | 2510 | 1500 | 300 | 1800 | 400 | 0.45 | | 1 | | | | 2 | | | | 1 | | | | | 1 | | | | | | 1 | С | С1-04 | 0.4 | 8.48 |
| 8 | III | КСУ | 2530 | 1500 | 300 | 1800 | 470 | 0.45 | | 1 | | | | 2 | | | | 1 | | | | | 2 | | | | | | 1 | Л | С1-04 | 0.4 | 8.48 |
| 9 | III | КСУ | 2580 | 1500 | 300 | 1800 | 520 | 0.45 | | 1 | | | | 2 | | | | 1 | | | | | 1 | | | | | | 3 | Л | С1-04 | 0.4 | 8.48 |
| 10 | III | КСУ | 2660 | 1500 | 300 | 1800 | 550 | 0.45 | | 1 | | | | 2 | | | | 1 | | | | | | | | 1 | | | – | С | С1-04 | 0.4 | 8.48 |
| 11 | III | КСЛ | 2810 | 1500 | 200 | 2400 | 250 | 0.36 | | 1 | | | 1 | 2 | | | | 1 | | | | | | | | | | | – | Л | С1-06 | 0.4 | 11.30 |
| 12 | III | КСУ | 3040 | 1500 | 300 | 2400 | 380 | 0.45 | | 1 | | | 1 | 2 | | | | 1 | | | | | 1 | | | | | | 1 | Л | С1-06 | 0.4 | 11.30 |
| 13 | III | КСУ | 3120 | 1500 | 300 | 2400 | 460 | 0.45 | | 1 | | | 1 | 2 | | | | 1 | | | | | 1 | | | | | | 2 | Л | С1-06 | 0.4 | 11.30 |
| 14 | III | КСУ | 3370 | 1500 | 300 | 2700 | 360 | 0.45 | | 1 | | | | 3 | | | | 1 | | | | | 1 | | | | | | – | С | С1-07 | 0.4 | 12.72 |
| 15 | III | КСУ | 3400 | 1500 | 300 | 2700 | 440 | 0.45 | | 1 | | | | 3 | | | | 1 | | | | | 1 | | | | | | 2 | Л | С1-07 | 0.4 | 12.72 |
| 16 | III | КСЛ | 3480 | 1500 | 200 | 3000 | 320 | 0.36 | | 1 | | | 2 | 2 | | | | 1 | | | | | 1 | | | | | | 1 | Л | С1-08 | 0.4 | 14.13 |
| 17 | III | КСЛ | 3170 | 1500 | 300 | 2400 | 460 | 0.48 | | 1 | | | 4 | | | | | 1 | | | | | 1 | | | | | | | С | С1-06 | 0.4 | 11.30 |
| 18 | III | КСЛ | 3570 | 1500 | 300 | 3000 | 470 | 0.48 | | 1 | | | 2 | 2 | | | | 1 | | | | | 1 | | | | | | 2 | Л | С1-08 | 0.4 | 14.13 |
| 19 | III | КСЛ | 3650 | 1500 | 300 | 2700 | 690 | 0.48 | | 1 | | | | 3 | | | | 1 | | | | | | 1 | | | | | 2 | Л | С1-07 | 0.4 | 12.72 |
| 20 | III | КСЛ | 3980 | 1500 | 300 | 3300 | 420 | 0.48 | | 1 | | | 4 | 1 | | | | 1 | | | | | 1 | | | | | | 1 | Л | С1-09 | 0.4 | 15.54 |
| 21 | III | КСЛ | 3780 | 1500 | 300 | 3000 | 520 | 0.48 | | 1 | | | 2 | 2 | | | | 1 | | | | | 1 | | | | | | 2 | Л | С1-08 | 0.4 | 14.13 |
| 22 | III | КСЛ | 3970 | 1500 | 300 | 3000 | 660 | 0.48 | | 1 | | | 2 | 2 | | | | 1 | | | | | 1 | 1 | | | | | – | С | С1-08 | 0.4 | 14.13 |
| 23 | III | КСЛ | 4470 | 1500 | 300 | 3600 | 610 | 0.48 | | 1 | | | | 4 | | | | 1 | | | | | | 1 | | | | | 1 | Л | С1-10 | 0.4 | 16.96 |
| 24 | III | КСЛ | 4960 | 1500 | 300 | 4200 | 500 | 0.48 | | 1 | | | 1 | 4 | | | | 1 | | | | | 1 | | | | | | 2 | Л | С1-12 | 0.4 | 19.78 |
| 26 | III | КСЛ | 5590 | 1500 | 300 | 4200 | 1080 | 0.48 | | 1 | | | 1 | 4 | | | | 1 | | | | | 1 | | 1 | | | | – | Л | С1-12 | 0.4 | 19.78 |
| Итого | | | | | | | | | 3 | 22 | | 2 | 26 | 47 | | 3 | | 22 | | | | | 21 | 3 | 1 | 1 | | | | | | 9.475 | 276.49 |

Согласовано

Взам.инв №

Подп. и дата

Инв. Nподл.

| Изм. | Кол.уч. | Лист | NДокум. | Подп. | Дата |
|---|---|---|---|---|---|
| ГИП | | Чекалин | | | |
| Разработ. | | Мясникова | | | |
| Проверил | | Чекалин | | | |
| Н.контроль | | Шерстянкина | | | |

3282-НВК

Строительство инженерно-коммуникационных сетей и благоустройство жилых домов пятно 28,15,29 в п. Зачаганск г.Уральска, ЗКО

Наружные сети водоснабжения и канализации

| Стадия | Лист | Листов |
|---|---|---|
| РП | 15 | |

Привязочная таблица канализационных колодцев

ТОО "Гипрогаз" г.Уральск

Формат А2

М1:50

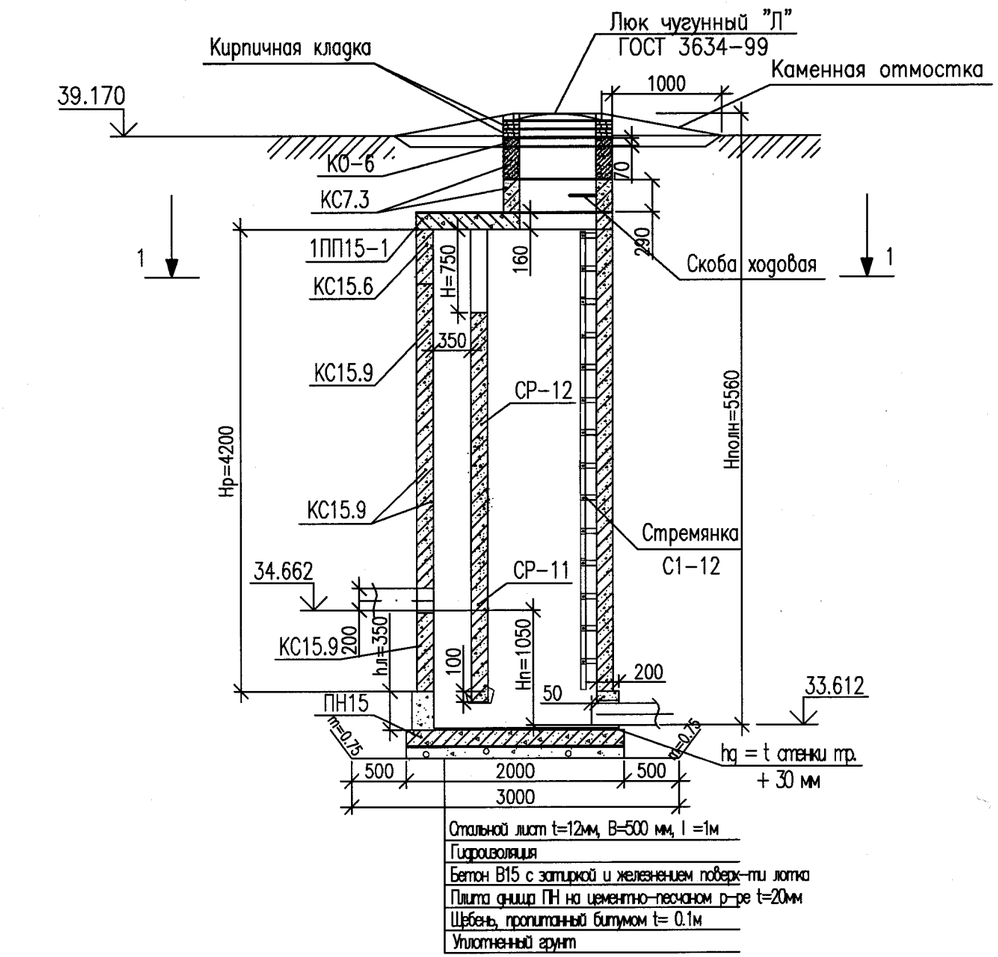


1 – 1

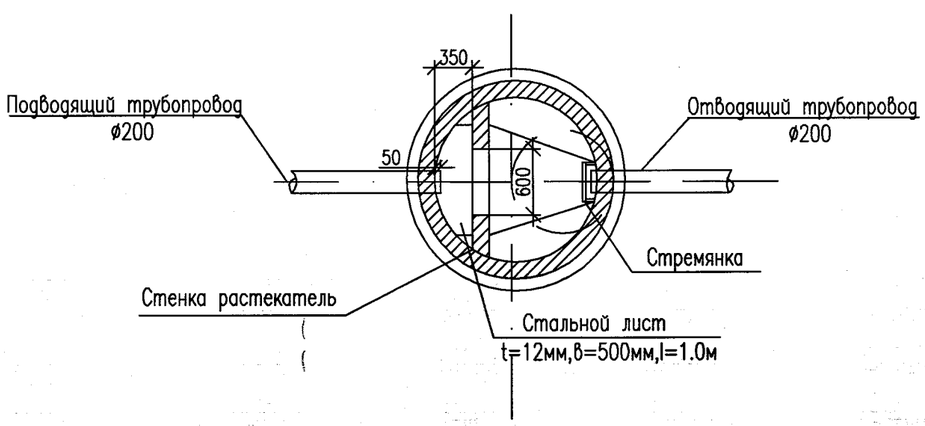


Спецификация материалов на колодец

| Марка Поз. | Обозначение | Наименование | Кол-во | Масса ед. кг | Приме-чание |
|---|---|---|---|---|---|
| | с.902-09-22.84 ал.VI | Перепадной колодец – КСПр-14 | 1 | | шт |
| КО-6 | ГОСТ 8020-90 | Кольцо опорное | 1 | | шт |
| КС7.3 | ГОСТ 8020-90 | Кольцо стеновое | 1 | | шт |
| 1ПП15-1 | ГОСТ 8020-90 | Плита перекрытия | 1 | | шт |
| КС15.6 | ГОСТ 8020-90 | Кольцо стеновое | 1 | | шт |
| КС15.9 | ГОСТ 8020-90 | Кольцо стеновое | 4 | | шт |
| ПН15 | ГОСТ 8020-90 | Плита днища | 1 | | шт |
| МН 1 | ГОСТ 8020-90 | Скоба ходовая МН1 | 1 | 0.82 | шт |
| Л | ГОСТ 3634-89 | Люк чугунный | 1 | | шт |
| | с.902-09-22.84 ал.VI | Бетон на лоток В15W8 | 1.0 | | м3 |
| СР 10-03 | с.902-09-22.84 ал.VII | Стенка растекатель | 1 | | шт |
| | | Бетон В15 | 0.07 | | м3 |
| | ГОСТ 5781-82 | Ф 6AI | | 4.30 | кг |
| | ГОСТ 5781-82, ГОСТ 103-76 | Закладные детали (ЗД) | | 5.60 | кг |
| СР 11-01 | с.902-09-22.84 ал.VII | Стенка растекатель | 2 | | шт |
| | | Бетон В15 | | 0.10 | м3 |
| | ГОСТ 5781-82 | Ф 6AI | | 8.34 | кг |
| | ГОСТ 5781-82, ГОСТ 103-76 | Закладные детали (ЗД) | | 5.60 | кг |
| | | Сетка арматурная Ca7-01 | | 4.10 | кг |
| | | Сетка арматурная Ca7-03 | | 4.10 | кг |
| СР 12-01 | с.902-09-22.84 ал.VII | Стенка растекатель | 2 | | шт |
| | | Бетон В15 | 0.08 | | м3 |
| | | Ф 6AI | | 7.08 | кг |
| | ГОСТ 5781-82 | Закладные детали (ЗД) | | 5.60 | кг |
| | ГОСТ 5781-82, ГОСТ 103-76 | Сетка арматурная Ca8-00/Ca8-03 | | 4.66/3.34 | кг |

| Изм. | Кол.уч | Лист | N док. | Подпись | Дата |
|---|---|---|---|---|---|
| ГИП | | Чекалин | | | |
| Разработ. | | Мясникова | | | |
| Проверил | | Чекалин | | | |
| Н.контроль | | Шерстянкина | | | |

3282-НВК

Строительство инженерно-коммуникационных сетей и благоустройство жилых домов пятно 28,15,19 в п. Зачаганск г.Уральска, ЗКО

Наружные сети водоснабжения и канализации

| Стадия | Лист | Листов |
|---|---|---|
| РП | 16 | |

Перепадной колодец

ТОО "Гипрогаз" г. Уральск

ВЗАМ. ИНВ. N° | ПОДП. И ДАТА | ИНВ. N° ПОДЛ.

Формат А3

| Позиция | Наименование и техническая характеристика | Тип, марка,обозначение документа опросного листа | Код оборудования изделия, материала | Завод изготовитель | Единица измерения | Количество | Масса единицы, кг | Примечание |
|---|---|---|---|---|---|---|---|---|
| 1 | 2 | 3 | 4 | 5 | 6 | 7 | 8 | 9 |
| | | | | | | | | |
| | *Монтажные работы* | | | | | | | |
| 1 | Тройник ПЭ100 SDR11 ø225мм | | | Уральская торгово-промышленная компания | шт. | 2 | | |
| 2 | Втулка под фланец ø225 | | | | шт. | 4 | | |
| 3 | Фланец ø225 | | | | шт. | 4 | | |
| 4 | Задвижка магистральная PN16 ø200 | | | | шт. | 2 | | |
| 5 | Футляр ПЭ100 SDR11-ø450x40.9 мм L=0.3м | AVK-KZ | | | шт. | 13 | | |
| 6 | Упоры из бетона В7.5 на угол поворота ø160 | ГОСТ 18599-2001 | | | шт. | 5 | | |
| 7 | Отвод 90° ПЭ100 SDR11 ø225 | | | | шт. | 3 | | |
| 8 | Отвод 30° ПЭ100 SDR11 ø225 | | | | шт. | 4 | | |
| 9 | Тройник ПЭ100 SDR11 ø225X125мм | | | Уральская торгово-промышленная компания | шт. | 2 | | |
| 10 | Втулка под фланец ø125 | | | | шт. | 4 | | |
| 11 | Фланец ø125 | | | | шт. | 4 | | |
| 12 | Задвижка магистральная PN16 ø100 | AVK-KZ | | | шт. | 2 | | |
| 13 | Футляр ПЭ100 SDR11-ø315x28.6 мм L=0.3м | ГОСТ 18599-2001 | | | шт. | 4 | | |
| 14 | Тройник ПЭ100 SDR11 ø225/90 | | | | шт. | 1 | | |
| 15 | Переход ПЭ 100 SDR11 ø90/75 | | | | шт. | 1 | | |
| 16 | Втулка под фланец ø75 | | | | шт. | 2 | | |
| 17 | Фланец ø75 | | | | шт. | 2 | | |
| 18 | Задвижка магистральная PN16 ø65 | AVK-KZ | | | шт. | 1 | | |
| 19 | Переход СТАЛЬ/ПЭ ø76/75 | | | | шт. | 1 | | |
| 20 | Футляр ПЭ100 SDR11-ø280x25.4 мм L=0.3м | | | | шт. | 2 | | |
| | | | | | | | | |

Согласовано

Взам. инв. N

Подп. и дата

Инв Nподл.

| Изм. | Кол.уч. | Лист | N док. | Подп. | Дата |
|---|---|---|---|---|---|
| Выполнил | | Володина | | | 01.22 |
| Проверил | | Чекалин | | | |

3282-НВК.СО

Строительство инженерно-коммуникационных сетей и благоустройство жилых домов пятно 28,15,29 в п. Зачаганск г.Уральска, ЗКО

Наружные сети водоснабжения и канализации

| Стадия | Лист | Листов |
|---|---|---|
| РП | 1 | 3 |

Спецификация оборудования и материалов

ТОО "Гипрогаз" г.Уральск

| Позиция | Наименование и техническая характеристика | Тип, марка,обозначение документа опросного листа | Код оборудования изделия, материала | Завод изготовитель | Единица измерения | Количество | Масса единицы, кг | Примечание |
|---|---|---|---|---|---|---|---|---|
| 1 | 2 | 3 | 4 | 5 | 6 | 7 | 8 | 9 |
| 21 | Отвод 45° ПЭ100 SDR11 ø225 | | | Уральская торгово-промышленная компания | шт. | 2 | | |
| 22 | Футляр ПЭ100 SDR11-ø450x40.9 мм L=19.0м | ГОСТ 18599-2001 | | | шт. | 1 | | |
| 23 | Футляр ПЭ100 SDR11-ø315x28.6 мм L=1.50м | ГОСТ 18599-2001 | | | шт. | 2 | | |
| 24 | Футляр ПЭ100 SDR11-ø280x25.4 мм L=1.50м | ГОСТ 18599-2001 | | | шт. | 1 | | |
| 25 | Футляр ПЭ100 SDR11-ø450x40.9 мм L=8.0м | ГОСТ 18599-2001 | | | шт. | 1 | | |
| 26 | Труба ПЭ100 SDR17-ø225x13.4 мм "питьевая" | ГОСТ 18599-2001 | | Уральская торгово-промышленная компания | м | 798 | | |
| 27 | Труба ПЭ100 SDR17-ø125x7.4 мм "питьевая" | ГОСТ 18599-2001 | | | м | 20 | | |
| 28 | Труба ПЭ100 SDR17-ø75x6.8 мм "питьевая" | ГОСТ 18599-2001 | | | м | 9 | | |
| 29 | Сигнальная лента ЛВС t=200мм | | | | м | 830 | | |
| 30 | Колодцы водопроводные из сборного железобетона на | т.пр 902-09-22.84 | | | | | | |
| | сульфатостойком цементе в просадочных грунтах ø 1500 | альбом V | | | шт. | 4 | | |
| 31 | То же ø 2000 | | | | шт. | 2 | | |
| 32 | Отмостка вокруг колодцев из бетона Кл. В7.5 | | | | шт. | 5 | | |
| 33 | Люк чугунный "Л" | | | | шт. | 5 | | |
| 34 | Стремянка С-7 L=2700 мм | | | | шт. | 5 | | |
| 35 | | | | | | | | |
| 36 | | | | | | | | |
| 37 | | | | | | | | |
| 38 | | | | | | | | |
| 39 | | | | | | | | |
| 40 | | | | | | | | |

Согласовано

Взам. инв. N

Подп. и дата

Инв Nподл.

| Позиция | Наименование и техническая характеристика | Тип, марка,обозначение документа опросного листа | Код оборудования изделия, материала | Завод изготовитель | Единица измерения | Количество | Масса единицы, кг | Примечание |
|---|---|---|---|---|---|---|---|---|
| 1 | 2 | 3 | 4 | 5 | 6 | 7 | 8 | 9 |
| | **Канализация К1** | | | | | | | |
| 1 | Трубы полиэтиленовые ПЭ100 SDR21-ø110x5.3 мм "техническая" | ГОСТ 18599-2001 | | Уральская торгово-промышленная компания | м | 46.5 | | |
| 2 | Трубы полиэтиленовые ПЭ100 SDR21-ø160x7.7 мм "техническая" | ГОСТ 18599-2001 | | | м | 270.5 | | |
| 3 | Трубы полиэтиленовые ПЭ100 SDR21-ø225x10.8 мм "техническая" | ГОСТ 18599-2001 | | | м | 605 | | |
| 4 | Лента сигнальная детекционная (1 проводник) ЛСК с логотипом "Внимание канализация" | | | | м | 925 | | |
| 5 | Колодцы канализационные из сборного железобетона на | т.пр 902-09-22.84 | | | | | | |
| | сульфатостойком цементе в просадочных грунтах ø 1000 | альбом II | | | шт | 3 | | |
| 6 | То же ø 1500 | | | | шт | 22 | | |
| 7 | Отмостка вокруг колодцев из бетона Кл. В7.5 | | | | шт | 25 | | |
| 8 | Люк чугунный "Л" | ГОСТ 3634-99 | | | шт | 18 | | |
| 9 | Люк чугунный "С" | ГОСТ 3634-99 | | | шт | 7 | | |
| 10 | Стремянка С1-01 L=900 мм | т.пр 902-09-22.84 | | | шт | 2 | 9.70 | |
| 11 | Стремянка С1-02 L=1200 мм | альбом VI | | | шт | 2 | 12.90 | |
| 12 | Стремянка С1-03 L=1500 мм | | | | шт | 1 | 16.20 | |
| 13 | Стремянка С1-04 L=1800 мм | | | | шт | 5 | 19.50 | |
| 14 | Стремянка С1-06 L=2400 мм | | | | шт | 4 | 25.90 | |
| 15 | Стремянка С1-07 L=2700 мм | | | | шт | 3 | 29.20 | |
| 16 | Стремянка С1-08 L=3000 мм | | | | шт | 4 | 32.40 | |
| 17 | Стремянка С1-09 L=3300 мм | | | | шт | 1 | 35.70 | |
| 18 | Стремянка С1-10 L=3600 мм | | | | шт | 1 | 38.90 | |
| 19 | Стремянка С1-12 L=4200 мм | | | | шт | 2 | 45.40 | |
| 20 | Футляр ПЭ100 SDR11-ø400x36.3 мм L= 15 м | ГОСТ 18599-2001 | | | шт | 1 | | |
| 21 | Футляр ПЭ100 SDR11-ø400x36.3 мм L= 11.5 м | ГОСТ 18599-2001 | | | шт | 1 | | |
| 22 | Футляр ПЭ100 SDR11-ø250x14.8 мм L= 0.3 м | ГОСТ 18599-2001 | | | шт | 18 | | |
| 23 | Футляр ПЭ100 SDR11-ø280x16.6 мм L= 0.3 м | ГОСТ 18599-2001 | | | шт | 28 | | |
| 24 | Футляр ПЭ100 SDR11-ø355x21.1 мм L= 0.3 м | ГОСТ 18599-2001 | | | шт | 28 | | |
| 25 | | | | | | | | |

Согласовано

Взам. инв. N

Подп. и дата

Инв Nподл.

| N строки | НАИМЕНОВАНИЕ ВИДА РАБОТ | ЕД. ИЗМ. | КОД ВИДА РАБОТ | КОД ЕД. ИЗМ. | КОЛИЧЕСТВО |
|---|---|---|---|---|---|
| | Водопровод | | | | |
| | Земляные работы | | | | |
| | Выемка грунта под траншею механизированно | $м^3$ | | | 2358.3 |
| | Доработка грунта вручную | $м^3$ | | | 165.1 |
| | Обратная засыпка траншеи | $м^3$ | | | 1983.1 |
| | Засыпка вручную | $м^3$ | | | 437.9 |
| | Подсыпка грунта толщиной 10см под трубопровод | $м^3$ | | | 57.4 |
| | Прочие работы | | | | |
| | Врезка ø160 мм в сущ. водопровод ø225 мм | шт. | | | 1 |
| | Гидроизоляция наружных стенок колодцев горячим битумом за 2 раза | $м^2$ | | | 67.88 |
| | Гидроизоляция днищ колодцев | $м^2$ | | | 10.21 |
| | Уплотнение грунта под колодцы самоходными вибрационными катаками весом 2,2 т. толщиной 1 м с 4-мя проходами по 25 см | $м^3$ | | | 18.4 |
| | Уплотнение грунта под трубопроводы самоходными вибрационными катками весом 2,2 т. толщиной 30 см под плиту днища | $м^3$ | | | 310 |
| | Щебень, пропитанный битумом крупностью 10-20 мм t=0.1м | $м^3$ | | | 2.225 |
| | Отмостка вокруг колодцев из бетона Кл. В7.5 | м2 | | | 27.5 |

Согласовано:

ВЗАМ. ИНВ. N°

ПОДП. И ДАТА

ИНВ. N° ПОДЛ.

| Изм. | Кол.уч | Лист | N°Док | Подп. | Дата |
|---|---|---|---|---|---|
| ГИП | | Чекалин | | | 01.22 |
| Разработ | | Юматова | | | 01.22 |

3282-НВК.ОР

Строительство инженерно-коммуникационных сетей и благоустройство жилых домов пятно 28,15,29 в п. Зачаганск г.Уральска, ЗКО

Наружные сети водоснабжения и канализации

| Стадия | Лист | Листов |
|---|---|---|
| РП | 1 | 2 |

Объемы работ

ТОО "Гипрогаз" г.Уральск

ФОРМАТ А4

| N строки | НАИМЕНОВАНИЕ ВИДА РАБОТ | ЕД. ИЗМ. | КОД ВИДА РАБОТ | КОД ЕД. ИЗМ. | КОЛИЧЕСТВО |
|---|---|---|---|---|---|
| | Канализация | | | | |
| | Земляные работы | | | | |
| | Выемка грунта под траншею механизированно | $м^3$ | | | 2846.4 |
| | Доработка грунта вручную | $м^3$ | | | 199.2 |
| | Обратная засыпка траншеи механизированно | $м^3$ | | | 2235.0 |
| | Засыпка вручную | $м^3$ | | | 494.2 |
| | Подсыпка грунта толщиной 10см под трубопровод | $м^3$ | | | 64.5 |
| | Утепление трубопровода керамзитом | $м^3$ | | | 10 |
| | Прочие работы | | | | |
| | Врезка ø225 мм в сущ. канал. колодец | шт. | | | 1 |
| | Уплотнение грунта под колодцы самоходными вибрационными катаками весом 2,2 т. толщиной 1 м с 4-мя проходами по 25 см | $м^3$ | | | 174.13 |
| | Уплотнение грунта под трубопроводы самоходными вибрационными катками весом 2,2 т. толщиной 30 см | $м^3$ | | | 214.70 |
| | Гидроизоляция наружных стенок колодцев горячим битумом за 2 раза | $м^2$ | | | 302.87 |
| | Гидроизоляция днищ колодцев | $м^2$ | | | 44.45 |
| | Отмостка вокруг колодцев из бетона Кл. В7.5 | $м^2$ | | | 137.5 |
| | Щебень, пропитанный битумом крупностью 10-20 мм t=0.1м под плиту днища | $м^3$ | | | 10.105 |

Согласовано:

ВЗАМ. ИНВ. N°

ПОДП. И ДАТА

ИНВ. N° ПОДЛ.

| Изм. | Кол.уч | Лист | N°Док | Подп. | Дата |
|---|---|---|---|---|---|
| ГИП | | Чекалин | | | 01.22 |
| Разработ | | Юматова | | | 01.22 |

3282-НВК.ОР

Строительство инженерно-коммуникационных сетей и благоустройство жилых домов пятно 28,15,29 в п. Зачаганск г.Уральска, ЗКО

Наружные сети водоснабжения и канализации

| Стадия | Лист | Листов |
|---|---|---|
| РП | 2 | 2 |

Объемы работ

ТОО "Гипрогаз" г.Уральск

ФОРМАТ А4