030000, Республика Казахстан,
г.Актобе, ул.К.Сатпаева 15-51
e-mail: armadaproekt@bk.ru
Тел.: +7 771 769 59 96
БИН 170840032078

АРМАДА ПРОЕКТ

030000, Қазақстан Республикасы,
Ақтөбе қ., Қ.Сатпаев көшесі 15-51
e-mail: armadaproekt@bk.ru
Тел.: +7 771 769 59 96
БИН 170840032078

Заказчик: ГУ« Аппарат Акима Елтайского сельского округа»

РАБОЧИЙ ПРОЕКТ

«Разработка проектно-сметной документации на капитальный ремонт парка расположенного вдоль трассы Атырау-Уральск»

2021-004-АС
Архитектруно-строительные решения
Малые архитектурные формы

г.Актобе, 2021

ГСЛ:17019966

030000, Республика Казахстан,
г.Актобе, ул.К.Сатпаева 15-51
e-mail: armadaproekt@bk.ru
Тел.: +7 771 769 59 96
БИН 170840032078

АРМАДА ПРОЕКТ

030000, Қазақстан Республикасы,
Ақтөбе қ., Қ.Сатпаев көшесі 15-51
e-mail: armadaproekt@bk.ru
Тел.: +7 771 769 59 96
БИН 170840032078

Заказчик: ГУ« Аппарат Акима Елтайского сельского округа»

РАБОЧИЙ ПРОЕКТ

«Разработка проектно-сметной документации на капитальный ремонт парка расположенного вдоль трассы Атырау-Уральск»

Директор ТОО "Армада Проект" Аренова Г.Б.

Главный инженер проекта Аренова Г.Б.

ГСЛ:17019966

Ведомость рабочих чертежей основного комплекта

№/№ п/п	Наименование	Примечание
АС - 1	Общие данные	
АС - 2	План на отметке 0.000;Спецификация материалов на одну беседку	
АС - 3	План чаша №1. Разрез. Спецификация материалов.	
АС - 4	План №2. Разрез. Спецификация материалов.	
АС - 5	План №3. Разрез. Спецификация материалов.	
АС - 6	План №4. Разрез. Спецификация материалов.	
АС - 7	План №5. Разрез. Спецификация материалов.	
АС - 8	Приствольные решётки для деревьев	

Перечень актов освидетельствования скрытых работ

Наименование актов	Обозначение	Примечание
Геодезические работы по СП РК 1.03-103-2013, РДС РК 1.03-03-2001		
Для приемки геодезических разбивочной основы для строительства		С исполнительной схемой
Акт приемки-передачи результатов геодизических работ при строительстве зданий и сооружений.		С исполнительной схемой
Основание и фундаменты по СП РК 5.01-101-2013		
Акт приемки естественного основания		
Акт приемки обратных засыпок и основание под полы		
Монолитные бетонные и ж/б конструкций по СП РК 5.03-107-2013		
Акт приемки опалубки		
Акт приемки арматурной стали		
Акт приемки смонтированной арматуры закладываемой при бетонировании		
Акт приемки готовых конструкций		С исполнительной схемой
Антикоррозийная защита по СП РК 2.01-101-2013		
Акт приемки защищаемых поверхностей конструкций		
Акт приемки защитного покрытия в целом		
Акт приемки изоляционных материалов		

Взам. инв N

Подп. и дата

Инв. N подл.

Настоящий проект разработан в соответствии с нормами и правилами, действующими на территории республики Казахстан и предусматривает мероприятия, обеспечивающие пожарную, взрывопожарную, экологическую и санитарно-гигиеническую безопасность для жизни и здоровья людей при правильной эксплуатации зданий и сооружений.

Главный инженер проекта _____ Аренова Г.Б.

Ведомость основных комплектов рабочих чертежей

Обозначение	Наименование	Примечание
АС	Архитектурно-строительные решения	

Исходные данные

Район строительства относится к IVГ климатическому району со следующими природно-климатическими характеристиками:

1. Расчетная температура наружного воздуха - 30° С
2. Нормативное значение веса снегового покрова 0,7 кПа.
3. Нормативное значение ветрового давления 0,38 кПа.

Архитектурно-строительные часть

Данным проектом предусмотрено

- беседка размером в осях 3,1х3,1м, высотой 4,52м.
- Круглый площадка выполненный из монолитного железобетона для мало-архитектурных форм с размером 3,0х3,0 высотой 0,5м

Все монолитный железобетонный изделия выполнено из бетона В15, F100, W6

Монолитный фундамент выполняют согласно требованиям СНиП 2.03.01-84 "Бетонные и железобетонные конструкции".

Требования к качеству поверхностей и внешнему виду монолитного фундамента согласно требованиям ГОСТ 13015-2003.

Сварные арматурные изделия должны соответствовать требованиям ГОСТ 10922-75.

Щебень для приготовления бетонной смеси должен соответствовать требованиям ГОСТ 10268-80, вода для затворения бетонной смеси должна соответствовать ГОСТ 23732-79.

Сварку и контроль выполнять согласно ГОСТ 5264-80.

Сварка ручная электрическая электродами типа Э-42. Высота катета сварных швов по наименьшей толщине свариваемых деталей.

Металлические поверхности огрунтовать ГФ-021.Огрунтованные металлические поверхности окрасить масляной краской.

Боковые поверхности, соприкосающиеся с грунтом, обмазать горячим битумом за 2 раза.

Бетон для конструкций соприкасающихся с грунтом готовить нормальной плотности на сульфатостойком портландцементе.

Ведомость ссылочных и прилагаемых документов

Обозначение	Наименование	Примечание
СП РК 2.04-108-2014	Изоляционные и отделочные покрытия	
СП РК 2.01-101-2013	Защита строительных конструкций от коррозии	

Изм.	Кол.уч	Лист	№ док	Подпись	Дата	2021-004-АС			
						"Разработка проектно-сметной документации на капитальный ремонт парка расположенного вдоль трассы Атырау-Уральск"			
ГАП		Аренова Г.				Благоустройство территории парка	Стадия	Лист	Листов
Разработал		Абишев Д.					РП	1	3
Проверил		Юсупова А.							
						Общие данные	ТОО "Армада Проект"		

Формат А3

ПЛАН НА ОТМЕТКЕ 0.000
М1:50

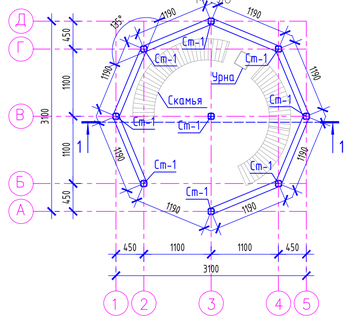

СЕЧЕНИЕ 2–2
М1:50

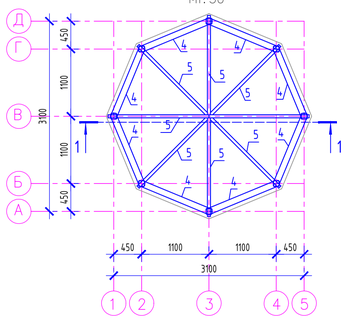

ПЛАН ФУНДАМЕНТА
М1:50

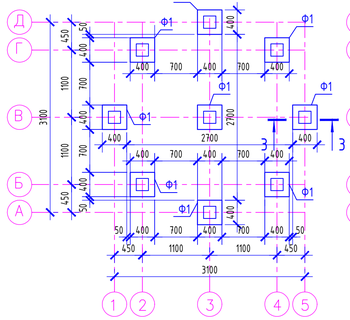

ПЛАН КРОВЛИ
М1:50

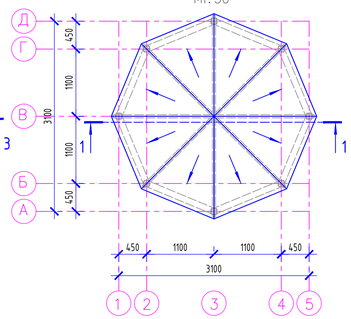

3–3

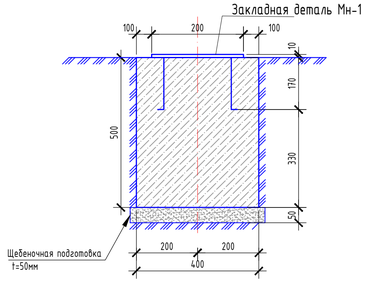

ЗАКЛАДНАЯ ДЕТАЛЬ МН-1

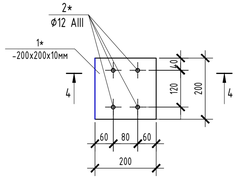

4–4

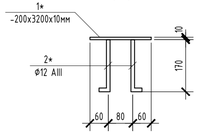

За условную отметку 0,000 принят уровень земли, что соответствует абсолютной отметке -3,0 по генплану.

РАЗРЕЗ 1–1
М1:50

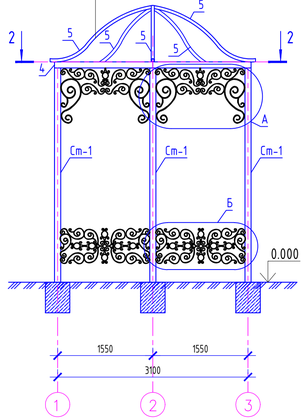

Узел А
ДЕКОРАТИВНЫЙ ЭЛЕМЕНТ БЕСЕДКИ ЭД-1

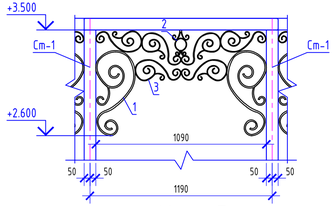

Узел Б
Декоративный элемент беседки ЭД-2

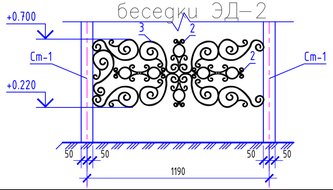

ВЕДОМОСТЬ ДЕТАЛЕЙ

Марка по проекту	Схема
1	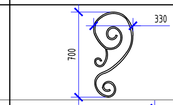
2	
3	

1. Фундамент Фм-1 выполняется монолитным железобетонным из бетона класса В15
2. Монолитный фундамент выполняют согласно требованиям СНиП 2.03.01-84 "Бетонные и железобетонные конструкции".
3. Требования к качеству поверхностей и внешнему виду монолитного фундамента согласно требованиям ГОСТ 13015-2003.
4. Сварные арматурные изделия должны соответствовать требованиям ГОСТ 10922-75.
5. Щебень для приготовления бетонной смеси должен соответствовать требованиям ГОСТ 10268-80, вода для затворения бетонной смеси должна соответствовать ГОСТ 23732-79.
6. Сварку и контроль выполнять согласно ГОСТ 5264-80.
7. Сварка ручная электрическая электродами типа Э-42. Высота катета сварных швов по наименьшей толщине свариваемых деталей.
8. Металлические поверхности огрунтовать ГФ-021.
9. Огрунтованные металлические поверхности окрасить масляной краской.
10. Боковые поверхности, соприкосающиеся с грунтом, обмазать горячим битумом за 2 раза.
11. Бетон для конструкций соприкасающихся с грунтом готовить нормальной плотности на сульфатостойком портландцементе.
12. Данный лист смотреть совместно с листами ГП-2.

СПЕЦИФИКАЦИЯ МАТЕРИАЛОВ НА ОДНУ БЕСЕДКУ

Поз.	Обозначение	Наименование	Блок А Кол.	Масса ед. кг.	Примечание
		Фундамент ФМ-1	9		
	СТ РК 951-92	Щебеночная подготовка t=50мм			$0.25м^3$
	ГОСТ 26633-2015	Бетон класса В15 (фундамент)			$0.08м^3$
	ГОСТ 30245-94	Вертикальная гидроизоляция			$1.0м^2$
		Закладная деталь Мн-1	9		
1*	ГОСТ 103-2006	Прокат листовой -200x200x10мм	1	3.77	3.77
2*	ГОСТ 5781-82*	Арматура Ф12 AIII L=200	4	0,1776	0.71
		Стойка Ст-1	9		
Ст-1	ГОСТ 30245-94	Трубы стальные квадратные 100x5,0 L=3500	1	51.8	51.80
		Декоративный элемент ЭД-1	8	9.28	
1	ГОСТ 2591-2006	◻ 8 L=2500мм	2	1,255	2.51
2	ГОСТ 2591-2006	◻ 8 L=1500мм	1	0,753	0.75
3	ГОСТ 2591-2006	◻ 8 L=2000мм	6	1,004	6.02
		Декоративный элемент ЭД-2	7	12,55	
2	ГОСТ 2591-2006	◻ 8 L=1500мм	6	0,753	4.52
3	ГОСТ 2591-2006	◻ 8 L=2000мм	8	1,004	8.03
		Кровля			
4	ГОСТ 30245-94	Трубы стальные квадратные 100x5,0 L=10000	1	14.8	148.00
5	ГОСТ 30245-94	Трубы стальные квадратные 50x5,0 L=2000	8	3.0	24.00
	ГОСТ Р 56309-2014	Плита OSB-30			$25м^2$
		Прокладочный ковер			$25м^2$
		Гибкая черепица			$25м^2$
	8601-0302-0305	Скамья радиусная	2		
	8601-0303-0210	Урна	1		

Изм.	Кол.уч	Лист	№ док	Подпись	Дата
ГАП		Аренова Г.			
Разработал		Абишев Д.			
Проверил		Юсупова А.			

2021-004-АС

"Разработка проектно-сметной документации на капитальный ремонт парка расположенного вдоль трассы Атырау-Уральск"

Благоустройство территории парка

Стадия	Лист	Листов
РП	2	

План на отметке 0.000
Спецификация материалов на одну беседку

ТОО "Армада Проект"

Согласовано

Согласовано

Взамен инв. №

Подпись и дата

Инв. № подл.

А3 (420x297) Г

Основания для скульптур М1:50

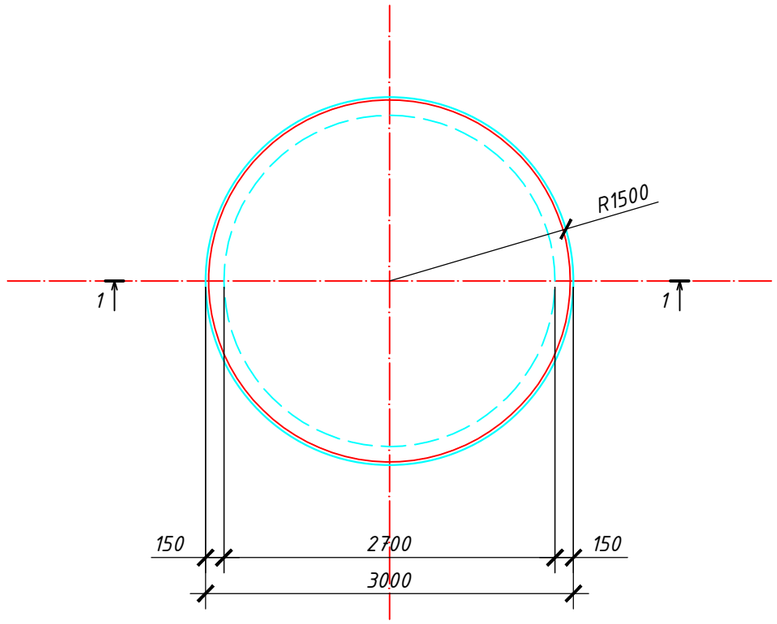

РАЗРЕЗ 1-1 М1:50

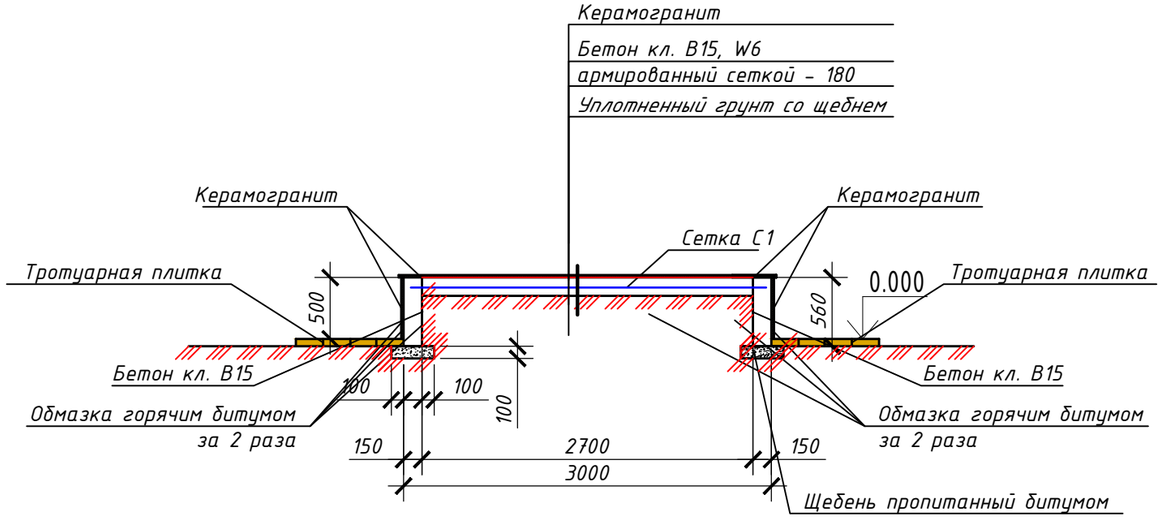

СПЕЦИФИКАЦИЯ МАТЕРИАЛОВ

Поз.	Обозначение	Наименование	Кол.	Масса, кг	Примеч.
		Основания для скульптур	6		
1	ГОСТ 26633-2015	Стенка из бетона кл.В15, W6 м3	0,8		
2	ГОСТ 26633-2015	Основан. покорытия из бетона кл.В15,W6м3	1,06		
3		Подготовка основания из щебня фр.20-40 пропитанн. битумом м3	0,33		
4	ГОСТ 23279-2012	Сетка 4С $\frac{4Вр-1-150}{4Вр-1-150}$ м2	6,83	1,28	8,74
5		Обшивка из керамогранита, м2	12,33		
6		Обмазка горячим битумом, м2	11,1		

1. Монолитный изделия выполняют согласно требованиям СНиП 2.03.01-84 "Бетонные и железобетонные конструкции".
2. Требования к качеству поверхностей и внешнему виду монолитного фундамента согласно требованиям ГОСТ 13015-2003.
3. Щебень для приготовления бетонной смеси должен соответствовать требованиям ГОСТ 10268-80, вода для затворения бетонной смеси должна соответствовать ГОСТ 23732-79.
4. Боковые поверхности, соприкосающиеся с грунтом, обмазать горячим битумом за 2 раза.
5. Бетон для конструкций соприкасающихся с грунтом готовить нормальной плотности на сульфатостойком портландцементе.
6. Данный лист смотреть совместно с листами ГП-

За условную отметку 0,000 принят уровень земли, что соответствует абсолютной отметке -3,2; -3,3; -3,35 по генплану.

Изм.	Кол.уч	Лист	№ док	Подпись	Дата	2021-004-АС			
						"Разработка проектно-сметной документации на капитальный ремонт парка расположенного вдоль трассы Атырау-Уральск"			
ГАП		Аренова Г.				Благоустройство территории парка	Стадия	Лист	Листов
Разработал		Абишев Д.					РП	3	
Проверил		Юсупова А.							
						Основания для скульптур. Разрез.	ТОО "Армада Проект"		

Согласовано:

Взам. инв.№

Подпись и дата

Инв.№ подл

формат А3