030000, Республика Казахстан,
г.Актобе, ул.К.Сатпаева 15-51
e-mail: armadaproekt@bk.ru
Тел.: +7 771 769 59 96
БИН 170840032078

АРМАДА ПРОЕКТ

030000, Қазақстан Республикасы,
Ақтөбе қ., Қ.Сатпаев көшесі 15-51
e-mail: armadaproekt@bk.ru
Тел.: +7 771 769 59 96
БИН 170840032078

Заказчик: ГУ« Аппарат Акима Елтайского сельского округа»

РАБОЧИЙ ПРОЕКТ

«Разработка проектно-сметной документации на капитальный ремонт парка расположенного вдоль трассы Атырау-Уральск»

2021-004-АС
Архитектурно-строительные решения
Фонтан

г.Актобе, 2021

ГСЛ:17019966

030000, Республика Казахстан,
г.Актобе, ул.К.Сатпаева 15-51
e-mail: armadaproekt@bk.ru
Тел.: +7 771 769 59 96
БИН 170840032078

АРМАДА ПРОЕКТ

030000, Қазақстан Республикасы,
Ақтөбе қ., Қ.Сатпаев көшесі 15-51
e-mail: armadaproekt@bk.ru
Тел.: +7 771 769 59 96
БИН 170840032078

Заказчик: ГУ« Аппарат Акима Елтайского сельского округа»

РАБОЧИЙ ПРОЕКТ

«Разработка проектно-сметной документации на капитальный ремонт парка расположенного вдоль трассы Атырау-Уральск»

Директор ТОО "Армада Проект" Аренова Г.Б.

Главный инженер проекта Аренова Г.Б.

ГСЛ:17019966

Ведомость рабочих чертежей основного комплекта

№ п/п	Наименование	Примечание
1	Общие данные	
2	3d	
3	План на отметке 0.000. Разрез 1-1	
4	Узел 1, 2	
5	Спецификация железобетонных конструкций	

Перечень актов освидетельствования скрытых работ

Наименование актов	Обозначение	Примечание
Геодезические работы по СП РК 1.03-103-2013, РДС РК 1.03-03-2001		
Для приемки геодезических разбивочной основы для строительства		С исполнительной схемой
Акт приемки-передачи результатов геодизических работ при строительстве зданий и сооружений.		С исполнительной схемой
Основание и фундаменты по СП РК 5.01-101-2013		
Акт приемки естественного основания		
Акт приемки обратных засыпок и основание под полы		
Монолитные бетонные и ж/б конструкций по СП РК 5.03-107-2013		
Акт приемки опалубки		
Акт приемки арматурной стали		
Акт приемки смонтированной арматуры закладываемой при бетонировании		
Акт приемки готовых конструкций		С исполнительной схемой
Антикоррозийная защита по СП РК 2.01-101-2013		
Акт приемки защищаемых поверхностей конструкций		
Акт приемки защитного покрытия в целом		
Акт приемки изоляционных материалов		

Взам. инв N

Подп. и дата

Инв. N подл.

Настоящий проект соответствует требованиям экологических, санитарно-технических, противопожарных и других норм, действующих на территории Республики Казахстан и обеспечивает безопасную для жизни и здоровья людей эксплуатацию объекта при соблюдении требований настоящего проекта.

Главный инженер проекта _____ Аренова Г.Б.

Исходные данные

Район строительства относится к IVГ климатическому району со следующими природно-климатическими характеристиками:

1. Расчетная температура наружного воздуха - 30° С
2. Нормативное значение веса снегового покрова 0,7 кПа.
3. Нормативное значение ветрового давления 0,38 кПа.

Конструктивная часть

Данным проектом предусмотрено устройство монолитного фонтан диаметром 10м.

Основание под фундамент выполнено из бетонной подготовки толщиной 100мм.

Днища принята монолитная железобетонная из бетона класса B25, F100, W8 толщиной 200мм. Армирование днища выполнено сеткой из горячекатаной арматуры Ф12мм класса A400 (AIII) с шагом 200мм.

Стенка фонтана принята монолитная железобетонная из бетона класса B25, F100, W8 толщиной 250мм. Армирование днища выполнено сеткой из горячекатаной арматуры Ф12мм класса A400 (AIII) с шагом 200мм.

Гидроизоляция выполняется из трех слоя бикроста марки ТПП на битумной мастике.

Боковые поверхности железобетонные конструкции, соприкасающиеся с грунтом, обмазать горячим битумом за 2 раза.

Облицовка фонтана из мраморных плиток по ГОСТ 9480-2012.

Ведомость ссылочных и прилагаемых документов

Обозначение	Наименование	Примечание
СП РК 3.02-136-2012	Полы	
СП РК 2.04-108-2014	Изоляционные и отделочные покрытия	
СП РК 2.01-101-2013	Защита строительных конструкций от коррозии	

Технико-экономические показатели

№	Наименование показателя	Ед. изм.	Значение	Примечание
1	Площадь застройка	$м^2$	78,50	
2	Высота фонтана	м	2,50	
4	Строительный объем	$м^3$	39,25	

Изм.	Кол.уч.	Лист	№ док.	Подпись	Дата	2021-004-АС			
						"Разработка проектно-сметной документации на капитальный ремонт парка расположенного вдоль трассы Атырау-Уральск"			
ГАП		Аренова Г.				Фонтан	Стадия	Лист	Листов
Разработал		Абишев Д.					РП	1	5
Проверил		Юсупова А.							
						Общие данные	ТОО "Армада Проект"		

Формат А3

3d

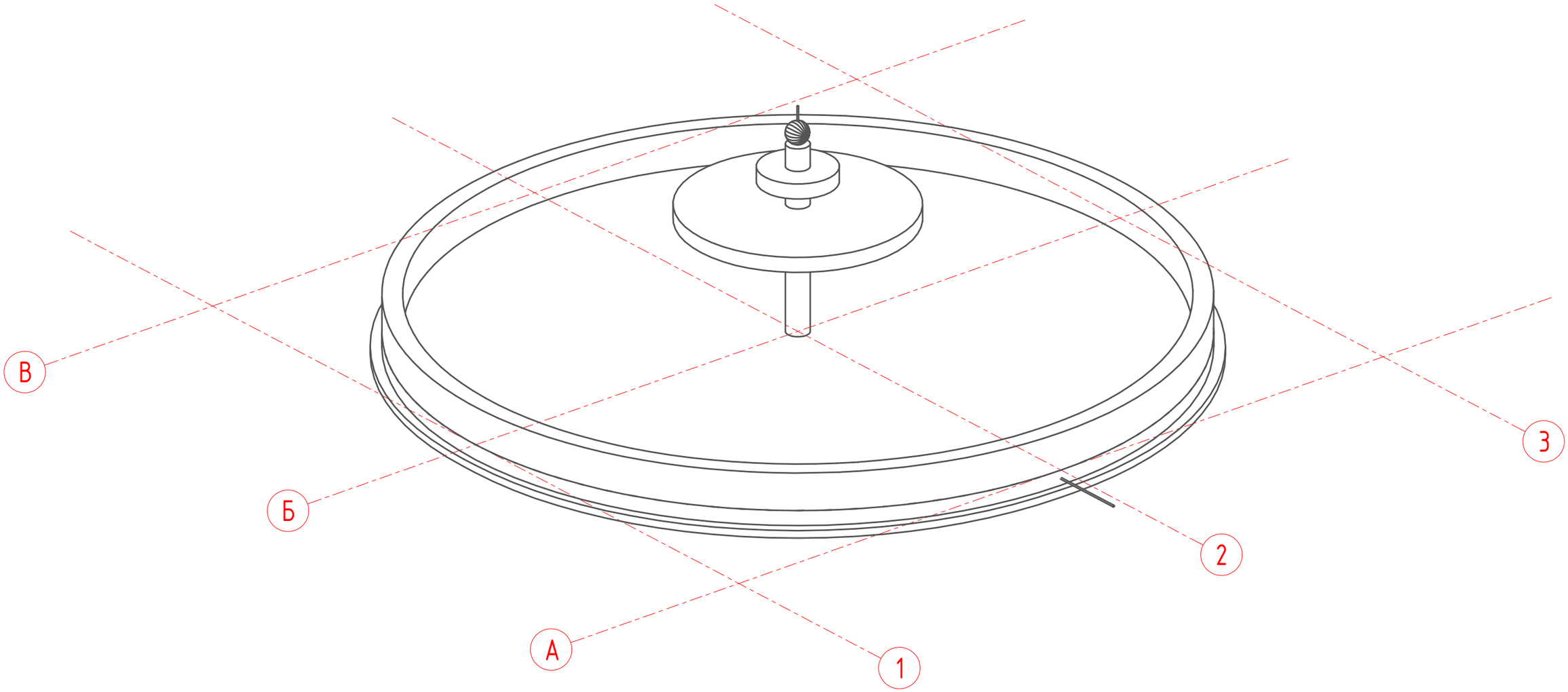

Ведомость расхода стали, кг							
Марка элемента	Изделия арматурные						Всего
	Арматура класса						
	А240			А400			
	ГОСТ 5781-82			ГОСТ 5781-82			
	6	10	Итого	12	16	Итого	
Фонтан	19.4	82.5	101.9	2067.1	18.3	2085.4	2188.3

Изм.	Кол.уч.	Лист	№ док.	Подпись	Дата	2021-004-АС		
						"Разработка проектно-сметной документации на капитальный ремонт парка расположенного вдоль трассы Атырау-Уральск"		
ГАП		Аренова Г.				*Фонтан*	Стадия	Лист	Листов
Разработал		Абишев Д.					РП	2	
Проверил		Юсупова А.							
						3d	ТОО "Армада Проект"		

Взам. инв N

Подп. и дата

Инв. N подл.

Формат А3

План на отметке 0.000

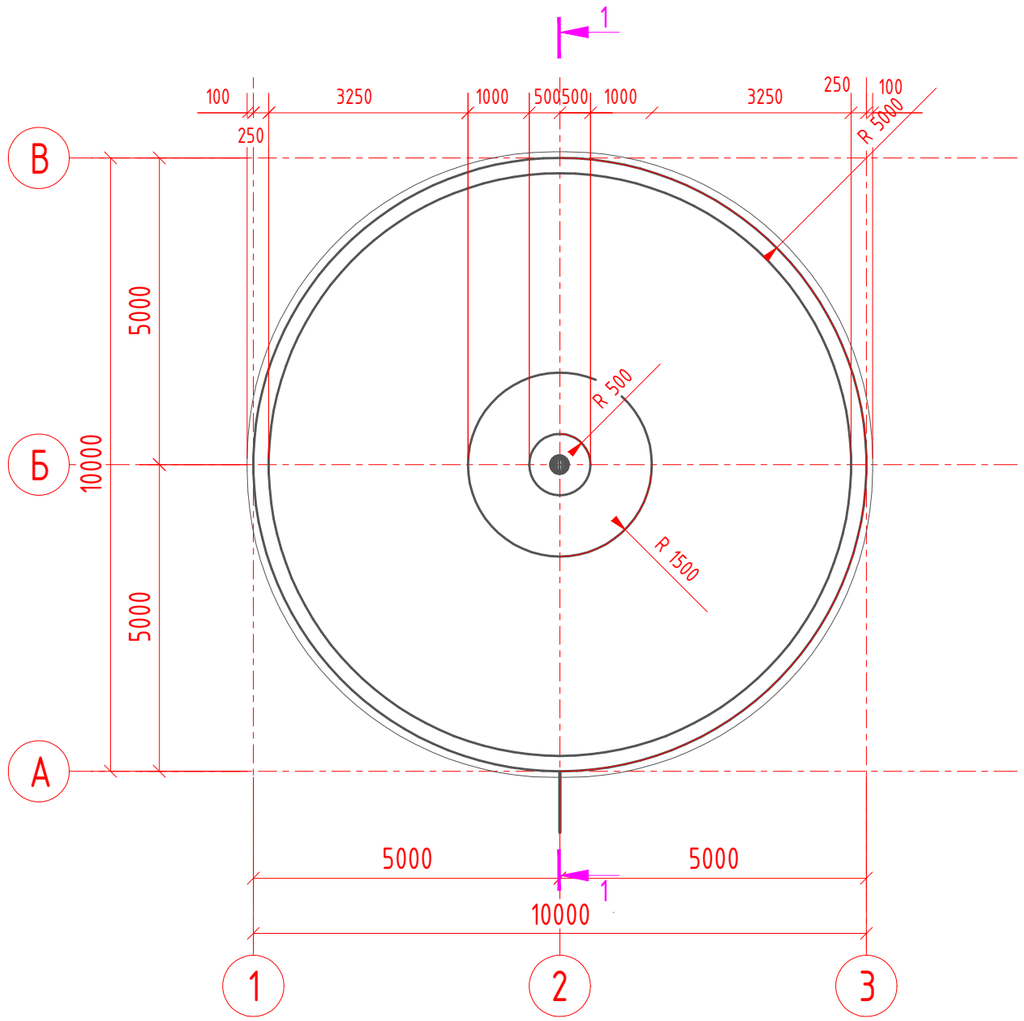

Спецификация элементов

Поз.	Обозначение	Наименование	Кол.	Масса ед.,кг.	Примечание
	ГОСТ 9480-2012	Облицовка мрамором t=30			120,0м2
	ГОСТ 30547-97	Бикрост ТПП 3 слоя			100,0м2

Примечание:

1. За условную отметку 0,000 принят уровень чистого пола, что соответствует абсолютной отметке 3,5 по генплану.
2. Под основание фундаментов выполнить подготовку из бетона класса В7,5.
3. Конструкции фонтана принят монолитный из бетона класса В25, F100, W8 с армированием сетками из горячекатаной арматуры.
4. Горизонтальная гидроизоляция выполняется из трех слоя бикроста марки ТПП на битумной мастике.
5. Боковые поверхности железобетонные конструкции, соприкасающиеся с грунтом, обмазать горячим битумом за 2 раза.
6. Монолитные конструкции выполняются согласно требованиям СНиП РК 5.03-34-2005 "Бетонные и железобетонные конструкции".
7. Обратную засыпку пазух производить местным грунтом оптимальной влажности; засыпка производится слоями 0,15-0,2м с уплотнением до плотности сухого грунта не менее 1,6т/м3. Уплотнение производить без поливки водой.

1 - 1

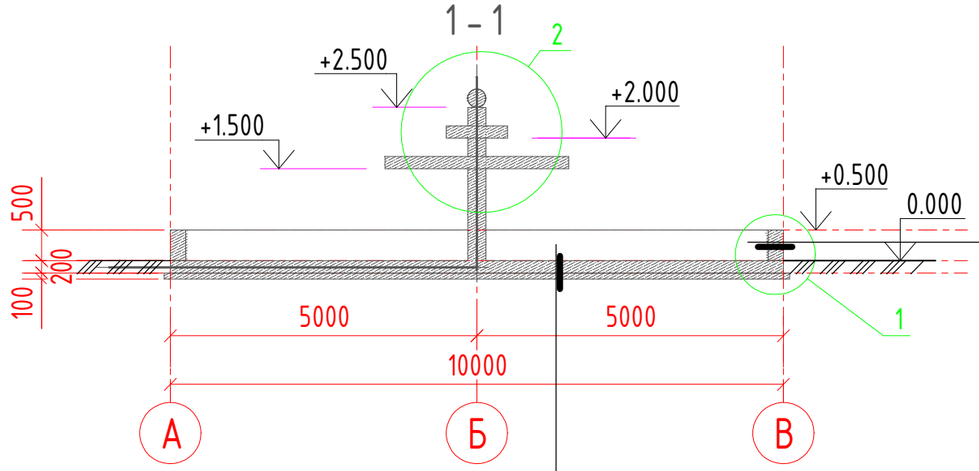

Облицовка из мраморных плиток	- 30
Плиточный клей	- 10
Гидроизоляция из бикроста - 3 слоя	
Бетонная плита армированный сеткой - 200	
Обмазка горячим битумом за 2 раза	
Облицовка из мраморных плиток	- 30

Облицовка из мраморных плиток	- 30
Гидроизоляция из бикроста ТПП - 3 слоя	
Бетонная плита армированный сеткой - 200	
Бетонная подготовка	- 100

Взам. инв N

Подп. и дата

Инв. N подл.

Изм.	Кол.уч.	Лист	№ док.	Подпись	Дата	2021-004-АС		
						"Разработка проектно-сметной документации на капитальный ремонт парка расположенного вдоль трассы Атырау-Уральск"		
ГАП		Аренова Г.				*Фонтан*	Стадия	Лист	Листов
Разработал		Абишев Д.					РП	3	
Проверил		Юсупова А.				*План на отметке 0.000. Разрез 1-1*	ТОО "Армада Проект"		

Формат А3

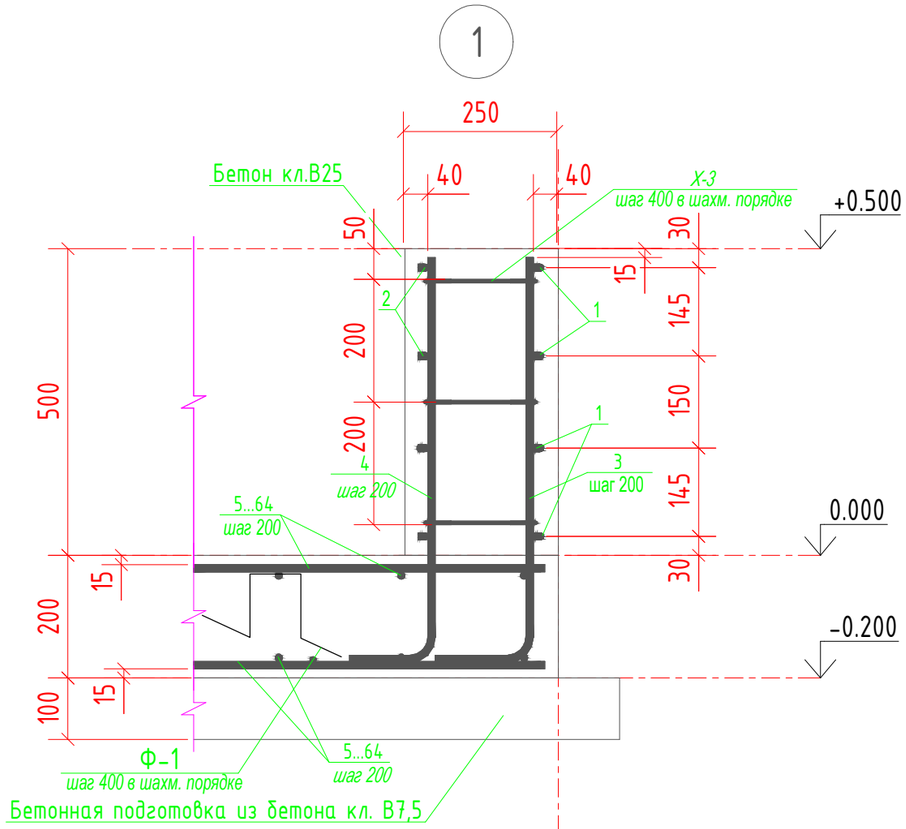

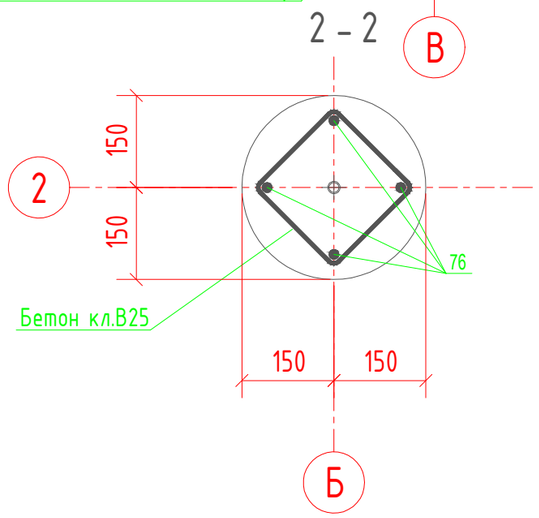

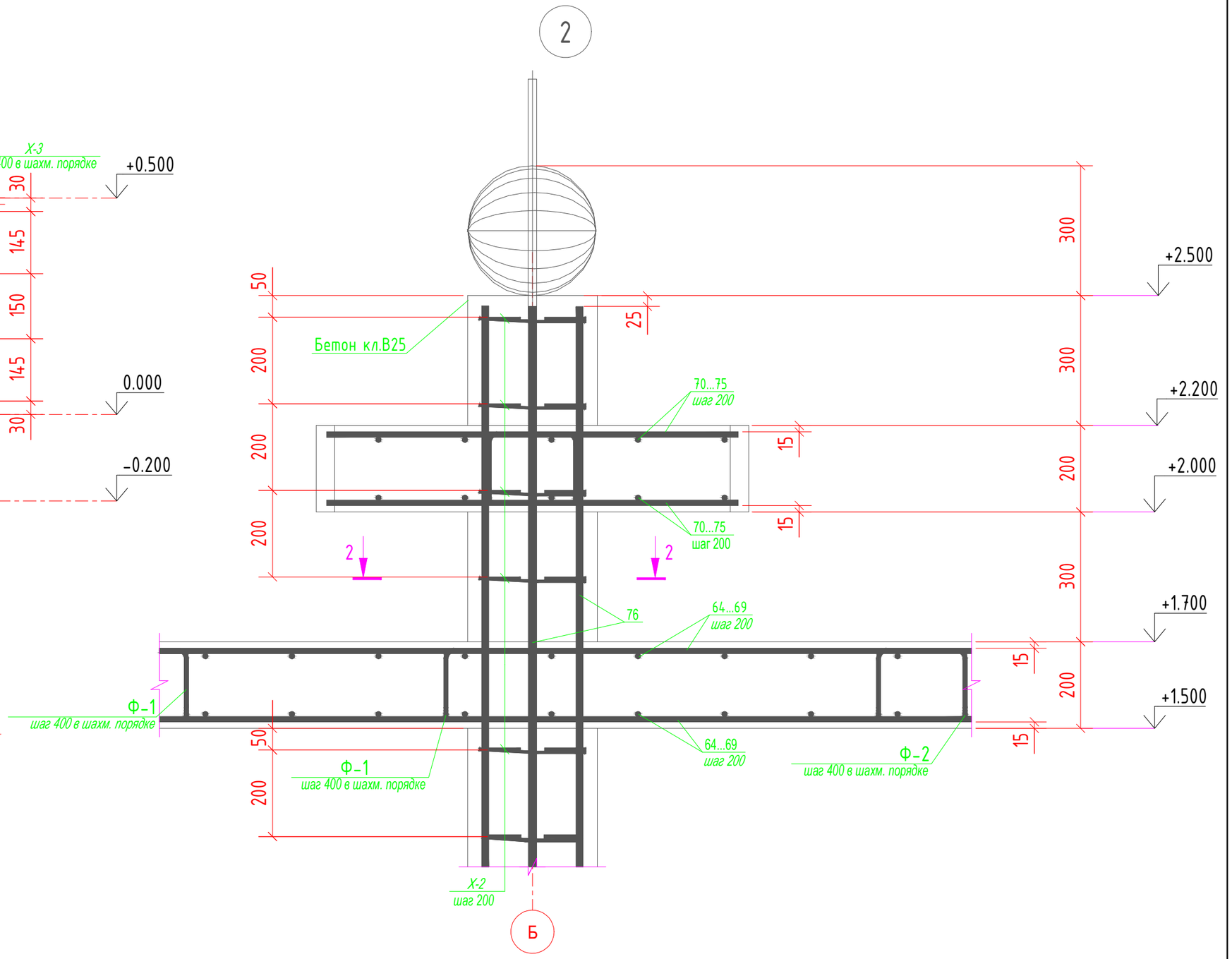

Стыки стержней рабочей арматуры :

внахлестку, без сварки, одиночных стержней

Ф 12 А400

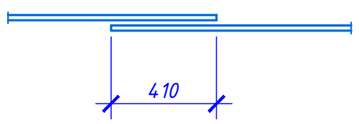

внахлестку, без сварки, парных стержней

Ф 12 А400

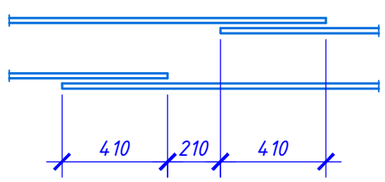

						2021-004-АС		
						"Разработка проектно-сметной документации на капитальный ремонт парка расположенного вдоль трассы Атырау-Уральск"		
Изм.	Кол.уч.	Лист	№ док.	Подпись	Дата			
ГАП		Аренова Г.				Фонтан	Стадия	Лист	Листов
Разработал		Абишев Д.					РП	4	
Проверил		Юсупова А.							
						Узел 1, 2	ТОО "Армада Проект"		

Взам. инв N

Подп. и дата

Инв. N подл.

Формат А3

Ведомость деталей

Поз.	Эскиз
1	
2	
3	
4	
75	
76	
Ф-1	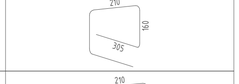
Ф-2	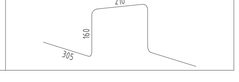

Ведомость деталей

Поз.	Эскиз
Х-1	
Х-2	
Х-3	
Х-4	

Примечание: размеры даны по наружным граням.

Спецификация железобетонных конструкций

Поз.	Обозначение	Наименование	Кол.	Масса ед., кг	Примечание
		Стержни			
1	ГОСТ 5781-82*	∅12 А400 L=16610	16	14.75	236.00
2	ГОСТ 5781-82*	∅12 А400 L=16010	8	14.22	113.76
3	ГОСТ 5781-82*	∅12 А400 L=790	184	16.10	128.80
4	ГОСТ 5781-82*	∅12 А400 L=770	92	8.16	62.56
5	ГОСТ 5781-82*	∅12 А400 L=1430	4	1.27	5.08
6	ГОСТ 5781-82*	∅12 А400 L=3100	4	2.75	11.00
7	ГОСТ 5781-82*	∅12 А400 L=4120	4	3.66	14.64
8	ГОСТ 5781-82*	∅12 А400 L=4900	4	4.35	17.40
9	ГОСТ 5781-82*	∅12 А400 L=5540	4	4.92	19.68
10	ГОСТ 5781-82*	∅12 А400 L=6090	4	5.41	21.64
11	ГОСТ 5781-82*	∅12 А400 L=6570	4	5.83	23.32
12	ГОСТ 5781-82*	∅12 А400 L=7000	4	6.22	24.88
13	ГОСТ 5781-82*	∅12 А400 L=7380	4	6.55	26.20
14	ГОСТ 5781-82*	∅12 А400 L=7730	4	6.86	27.44
15	ГОСТ 5781-82*	∅12 А400 L=8030	4	7.13	28.52
16	ГОСТ 5781-82*	∅12 А400 L=8310	4	7.38	29.52
17	ГОСТ 5781-82*	∅12 А400 L=8560	4	7.60	30.40
18	ГОСТ 5781-82*	∅12 А400 L=8780	4	7.80	31.20
19	ГОСТ 5781-82*	∅12 А400 L=8980	4	7.97	31.88
20	ГОСТ 5781-82*	∅12 А400 L=9170	4	8.14	32.56
21	ГОСТ 5781-82*	∅12 А400 L=9320	4	8.28	33.12
22	ГОСТ 5781-82*	∅12 А400 L=9460	4	8.40	33.60
23	ГОСТ 5781-82*	∅12 А400 L=9590	4	8.52	34.08
24	ГОСТ 5781-82*	∅12 А400 L=9680	4	8.60	34.40
25	ГОСТ 5781-82*	∅12 А400 L=9770	4	8.68	34.72
26	ГОСТ 5781-82*	∅12 А400 L=9840	4	8.74	34.96
27	ГОСТ 5781-82*	∅12 А400 L=9890	4	8.78	35.12
28	ГОСТ 5781-82*	∅12 А400 L=9930	4	8.82	35.28
29	ГОСТ 5781-82*	∅12 А400 L=9950	4	8.84	35.36
30	ГОСТ 5781-82*	∅12 А400 L=9950	4	8.84	35.36

Спецификация железобетонных конструкций

Поз.	Обозначение	Наименование	Кол.	Масса ед., кг	Примечание
31	ГОСТ 5781-82*	∅12 А400 L=9940	4	8.83	35.32
32	ГОСТ 5781-82*	∅12 А400 L=9910	4	8.80	35.20
33	ГОСТ 5781-82*	∅12 А400 L=9870	4	8.77	35.08
34	ГОСТ 5781-82*	∅12 А400 L=9800	4	8.70	34.80
35	ГОСТ 5781-82*	∅12 А400 L=9730	4	8.64	34.56
36	ГОСТ 5781-82*	∅12 А400 L=9630	4	8.55	34.20
37	ГОСТ 5781-82*	∅12 А400 L=9520	4	8.45	33.80
38	ГОСТ 5781-82*	∅12 А400 L=9390	4	8.34	33.36
39	ГОСТ 5781-82*	∅12 А400 L=9230	4	8.20	32.80
40	ГОСТ 5781-82*	∅12 А400 L=9070	4	8.05	32.20
41	ГОСТ 5781-82*	∅12 А400 L=8880	4	7.89	31.56
42	ГОСТ 5781-82*	∅12 А400 L=8660	4	7.69	30.76
43	ГОСТ 5781-82*	∅12 А400 L=8420	4	7.48	29.92
44	ГОСТ 5781-82*	∅12 А400 L=8160	4	7.25	29.00
45	ГОСТ 5781-82*	∅12 А400 L=7860	4	6.98	27.92
46	ГОСТ 5781-82*	∅12 А400 L=7540	4	6.70	26.80
47	ГОСТ 5781-82*	∅12 А400 L=7180	4	6.38	25.52
48	ГОСТ 5781-82*	∅12 А400 L=6780	4	6.02	24.08
49	ГОСТ 5781-82*	∅12 А400 L=6320	4	5.61	22.44
50	ГОСТ 5781-82*	∅12 А400 L=5800	4	5.15	20.60
51	ГОСТ 5781-82*	∅12 А400 L=5200	4	4.62	18.48
52	ГОСТ 5781-82*	∅12 А400 L=4490	4	3.99	15.96
53	ГОСТ 5781-82*	∅12 А400 L=3580	4	3.18	12.72
54	ГОСТ 5781-82*	∅12 А400 L=2310	4	2.05	8.20
55	ГОСТ 5781-82*	∅12 А400 L=750	4	0.67	2.68
56	ГОСТ 5781-82*	∅12 А400 L=2660	4	2.36	9.44
57	ГОСТ 5781-82*	∅12 А400 L=2810	4	2.50	10.00
58	ГОСТ 5781-82*	∅12 А400 L=2870	4	2.55	10.20
59	ГОСТ 5781-82*	∅12 А400 L=1860	4	1.65	6.60
60	ГОСТ 5781-82*	∅12 А400 L=2740	4	2.43	9.72
61	ГОСТ 5781-82*	∅12 А400 L=2950	4	2.62	10.48

Спецификация железобетонных конструкций

Поз.	Обозначение	Наименование	Кол.	Масса	Примечание
62	ГОСТ 5781-82*	∅12 А400 L=2100	4	1.87	7.48
63	ГОСТ 5781-82*	∅12 А400 L=2430	4	2.16	8.64
64	ГОСТ 5781-82*	∅12 А400 L=2940	4	2.61	10.44
65	ГОСТ 5781-82*	∅12 А400 L=1630	4	1.45	5.80
66	ГОСТ 5781-82*	∅12 А400 L=2260	4	2.01	8.04
67	ГОСТ 5781-82*	∅12 А400 L=2910	4	2.58	10.32
68	ГОСТ 5781-82*	∅12 А400 L=1230	4	1.09	4.36
69	ГОСТ 5781-82*	∅12 А400 L=2540	4	2.26	9.04
70	ГОСТ 5781-82*	∅12 А400 L=900	4	0.80	3.20
71	ГОСТ 5781-82*	∅12 А400 L=400	4	0.36	1.44
72	ГОСТ 5781-82*	∅12 А400 L=950	4	0.84	3.36
73	ГОСТ 5781-82*	∅12 А400 L=660	4	0.59	2.36
74	ГОСТ 5781-82*	∅12 А400 L=820	4	0.73	2.92
75	ГОСТ 5781-82*	∅6 А240 L=280	36	0.12	2.16
76	ГОСТ 5781-82*	∅16 А400 L=2890	4	4.56	18.24
Ф-1	ГОСТ 5781-82*	∅10 А240 L=1070	121	10.56	79.86
Ф-2	ГОСТ 5781-82*	∅10 А240 L=1070	3	0.66	1.98
Х-2	ГОСТ 5781-82*	∅6 А240 L=780	10	0.17	1.70
Х-3	ГОСТ 5781-82*	∅6 А240 L=280	228	0.60	13.68
Х-4	ГОСТ 5781-82*	∅6 А240 L=280	12	0.06	0.72
		Материал			
		Бетон кл.В25, W8, F100 $м^3$			21.28
		Бетон кл.В7.5, $м^3$			8.25

Изм.	Кол.уч.	Лист	№ док.	Подпись	Дата
ГАП		Аренова Г.			
Разработал		Абишев Д.			
Проверил		Юсупова А.			

2021-004-АС

"Разработка проектно-сметной документации на капитальный ремонт парка расположенного вдоль трассы Атырау-Уральск"

Фонтан

Стадия	Лист	Листов
РП	5	

Спецификация железобетонных конструкций

ТОО "Армада Проект"

Взам. инв. N

Подп. и дата

Инв. N подл.

Формат А3