РЕСПУБЛИКА КАЗАХСТАН

ТОО «СПС»

ГОС ЛИЦЕНЗИЯ № 15006515 от 09.04.2015г.

А–00-21-01–ТС.АС

Заказчик: ГУ «Отдела жилищно-коммунального хозяйства, пассажирского транспорта и автомобильных дорог города Уральска»

РАБОЧИЙ ПРОЕКТ

«Реконструкция автомобильной дороги по ул.Молдавская, ул.Аральская г.Уральск, ЗКО»

ТОМ 2.5.1

Архитектурный строительный часть тепловых сетей

г. УРАЛЬСК, 2021 г.

РЕСПУБЛИКА КАЗАХСТАН

ТОО «СПС»

ГОС ЛИЦЕНЗИЯ № 15006515 от 09.04.2015г.

А–00-21-01-ТС.АС

Заказчик: ГУ «Отдела жилищно-коммунального хозяйства, пассажирского транспорта и автомобильных дорог города Уральска»

РАБОЧИЙ ПРОЕКТ

«Реконструкция автомобильной дороги по ул.Молдавская, ул.Аральская г.Уральск, ЗКО»

ТОМ 2.5.1

Архитектурный строительный часть тепловых сетей

Генеральный директор *А.Ж.Шапкенов*

Главный инженер проекта *Д.Е.Исмурзин*

г. УРАЛЬСК, 2021 г.

Ведомость ссылочных и прилагаемых документов

Обозначение	Наименование	Примеч.
	Ссылочные документы	
ГОСТ 13579-78	БЛОКИ БЕТОННЫЕ ДЛЯ СТЕН ПОДВАЛОВ	
ГОСТ 8736-2014	Песок для строительных работ	
ГОСТ 22266-2013	Цементы сульфатостойкие	

Ведомость рабочих чертежей основного комплекта АС (начало)

Лист	Наименование	Примечание
1	Общие данные	
2	План установки опоры и теплокамеры М1:500	
3	Теплофикация камера N1. Планы, разрез 1-1.	
4	Теплофикация камера N1. Планы, разрез 2-2.	
5	Дренажный колодец ДК-1	
6	Подвижная опора под трубопровод теплосети	

Общие данные

1. Рабочий проект "Реконструкция автомобильной дороги по ул. Молдавская, ул.Аральская в г.Уральск, ЗКО" Выполнен на основании АПЗ N KZ49vua00408731 от 21.04.21, задания на проектирования.

Место расположения объекта:

Здание расположено ул. Молдавская, в г. Уральск, Западно-Казахстанская область"

2. При проектировании проекта приняты нагрузки согласно СН 20.1333.02016,

- снеговая нормативная нагрузка по снеговому району - 0,5 кН/м^2;
- ветровая нормативная нагрузка по ветровому району - 0,38 кН/м^2;
- климатический район IV Г(СНиП РК 2.04-01-2017);
- температура наружнего воздуха наиболее холодной пятидневки - 26,6°С.
- нормативная глубина промерзания - 1,22 м.

Согласно СН РК 2.02-01-2014 и СП РК 2.02-101-2014 "Пожарная безопасность зданий и сооружений":

- Функциональная пожарная опасность здания: Ф 1;
- по степени огнестойкости, класс здания -II;
- степень долговечности - II;
- уровень ответственности здания - II.

Здание отапливаемое,с электрическим освещением и электрооборудованием.

3. Проектом предусматривается устроиство теплофикационной камеры (1шт) и дренажного колодца (1шт).Также демонтаж 2-х металической опоры, и монтаж подвижной опоры

Настоящий проект соответствует требованиям экологических, санитарно-гигиенических, противопожарных и других норм, действующих на территории Республики Казахстан, и обеспечивает безопасную для жизни и здоровья людей эксплуатацию объекта.

Главный инженер проекта Исмурзин

Взам. инв. №

Подп. и дата

Инв. № подл.

Изм.	Кол.уч	Лист	№ док	Подп.	Дата
ГИП		Исмурзин			07.21
Разраб.		Хасанов			07.21
Проверил		Шемина			07.21
Н.контроль		Лукпанов			07.21

А-00-21-15-ТС.АС

Реконструкция автомобильной дороги по ул. Молдавская, ул. Аральская, в г. Уральск, ЗКО.

Архитектурно-строительная часть

Стадия	Лист	Листов
РП	1	6

Общие данные

ТОО "СПС"

План теплосети. М1:500
(Монтаж и демонтаж опоры)

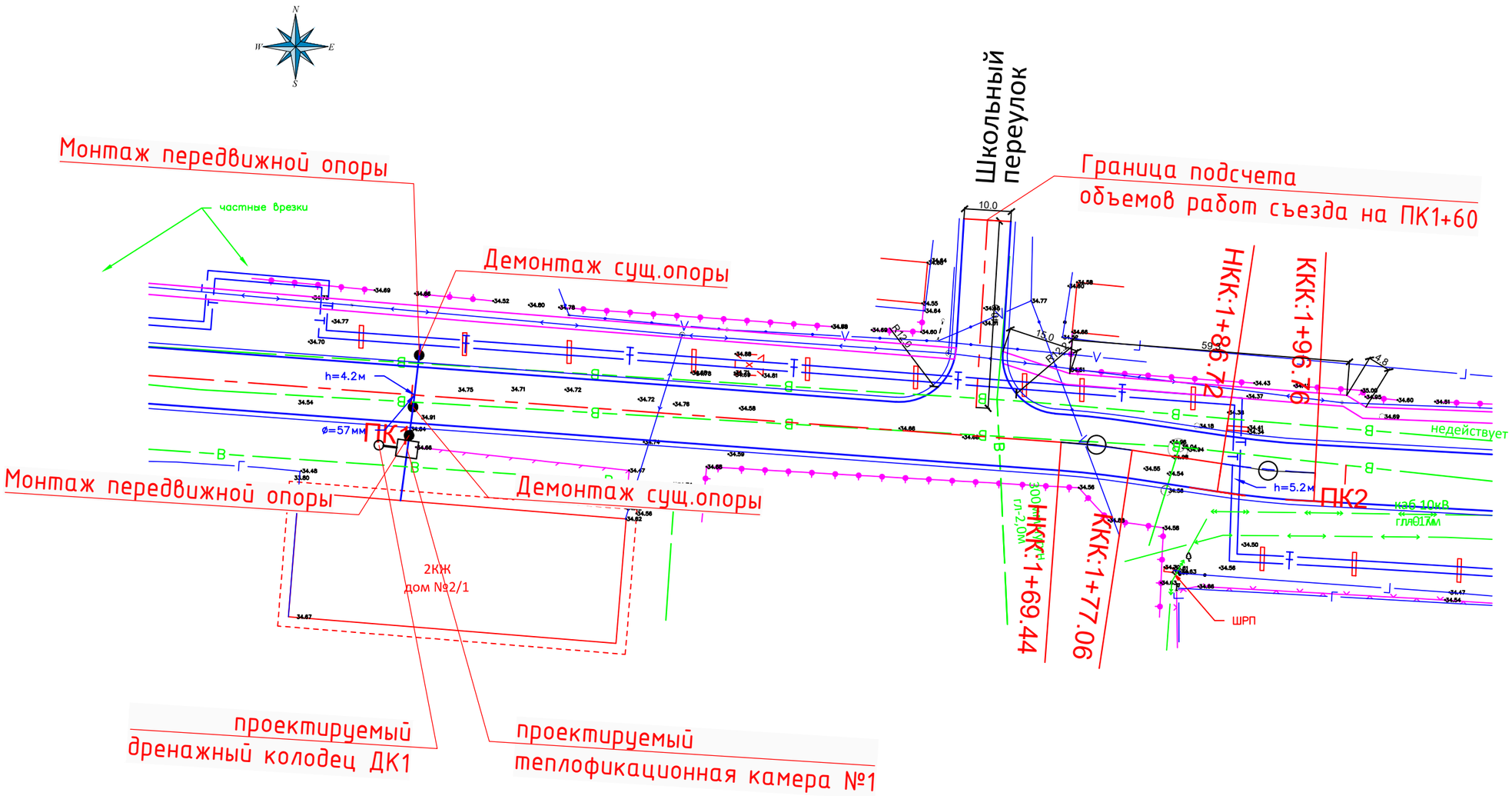

Изм.	Кол.уч.	Лист	N док.	Подп.	Дата	A-00-21-15-ТС.АС		
						Реконструкция автомобильной дороги по ул. Молдавская, ул. Аральская, в г. Уральск, ЗКО.		
ГИП		Исмурзин			07.21	Тепломеханические решения тепловых сетей.	Стадия	Лист	Листов
Проверил		Хасанов			07.21		РП	2	
Разработал		Шемина			07.21				
Н.контроль		Лукпанов			07.21	План установки опоры и теплокамеры. М1:500	ТОО "СПС"		

Согласовано:

Взам. инв. №

Подпись и дата.

Инв. № подл.

Копировал

Формат А3

План теплокамеры.

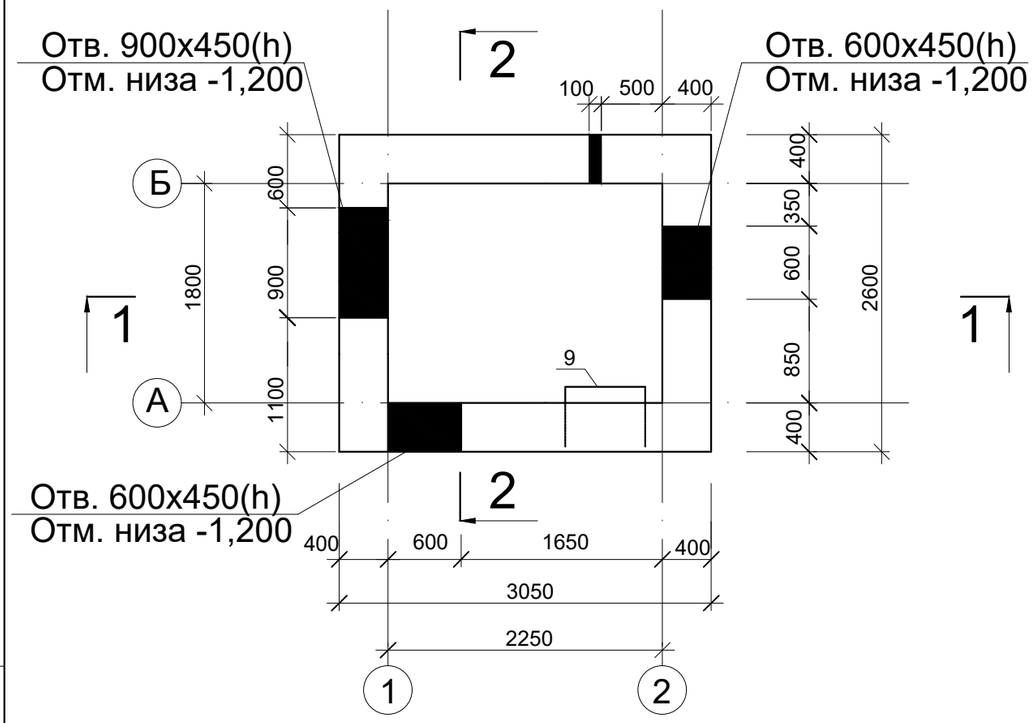

План покрытия.

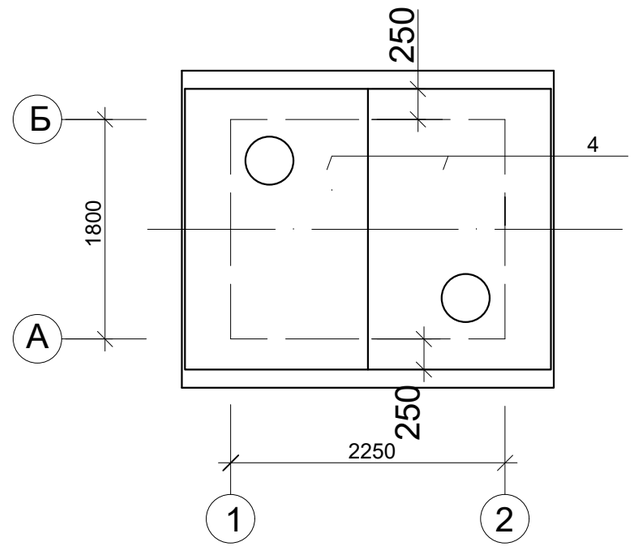

Данный лист читать совместно с листом АС-2.

1-1

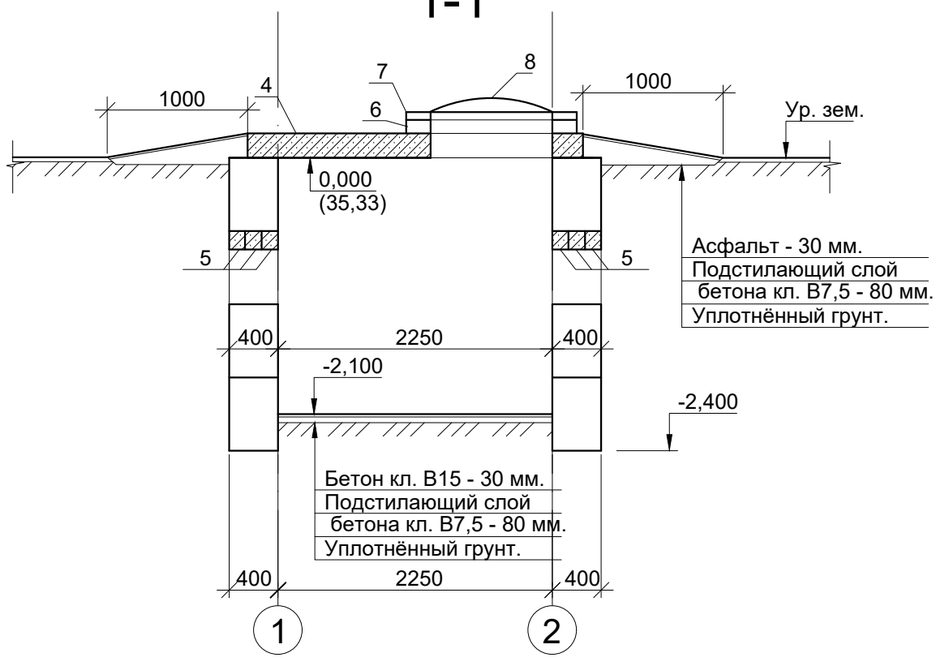

Согласовано:

Взам. инв. №

Подп. и дата

Инв.№ подл.

Изм.	Кол.уч	Лист	№ док	Подп.	Дата	А-00-21-15-ТС.АС			
						Реконструкция автомобильной дороги по ул. Молдавская, ул. Аральская, в г. Уральск, ЗКО.			
ГИП		Исмурзин			07.21	Архитектурно-строительная часть	Стадия	Лист	Листов
Разраб.		Хасанов			07.21		РП	3	
Проверил		Шемина			07.21				
Н.контроль		Лукпанов			07.21	Теплофикационная камера №1 Планы, разрез 1-1	ТОО "СПС"		

Развёртка по оси Б.

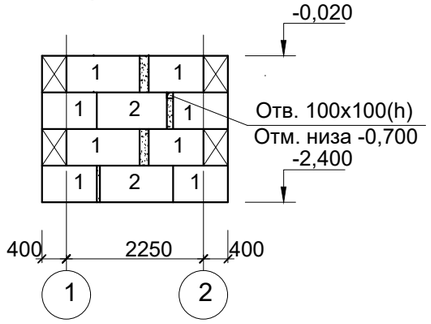

Развёртка по оси 1.

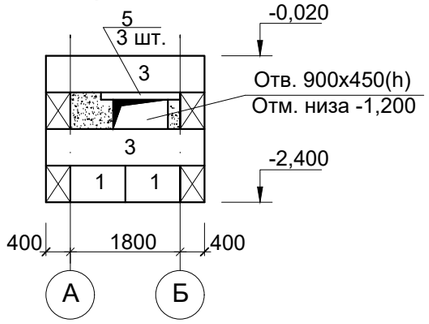

Развёртка по оси А.

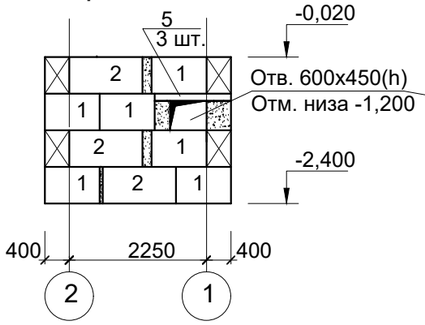

Развёртка по оси 2.

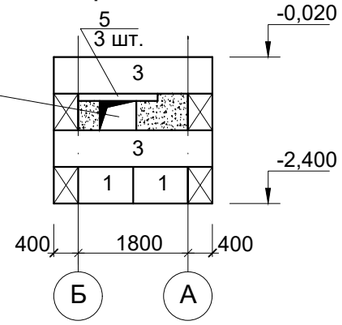

2-2

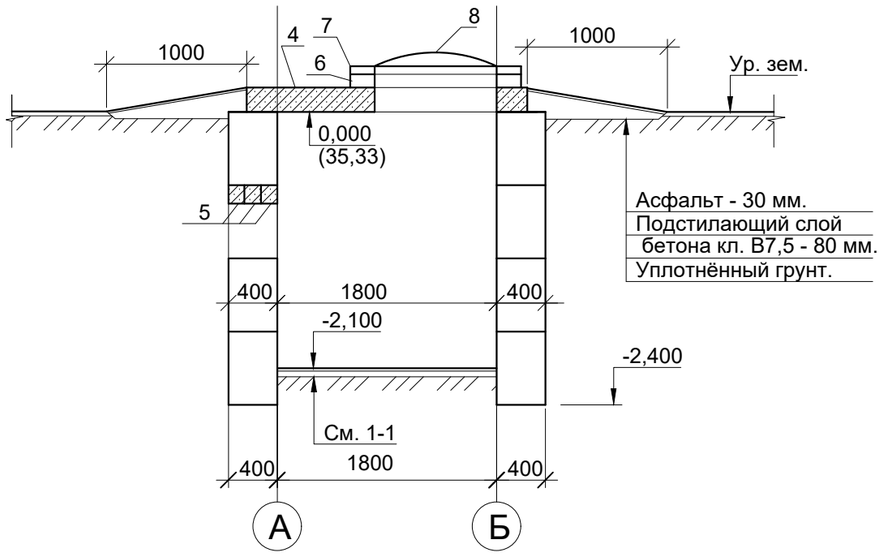

Спецификация элементов.

Марка поз.	Обозначение	Наименование	Кол. шт.	Масса ед. кг.	Примечание
1	ГОСТ 13579-78	ФБС9.4.6т	18	470	
2	ГОСТ 13579-78	ФБС12.4.6т	5	640	
3	ГОСТ 13579-78	ФБС24.4.6т	4	1300	
4	3.006-1.2/82 в. 2-2	ПО-4	2	1530	
5	1.038.1-1.1 в.1	2ПБ13-1	9	54	
6	3.900-3 в. 7	КЦ7-3	2	130	
7	3.900-3 в. 7	КЦО-1	2	60	
8	3.634-61	Л-7	2	69	
9	ГОСТ 5781-82	Скоба ∅ 16 А-I L=1500	3	2,37	

После монтажа труб теплотрассы вводные отверстия заделать бетоном кл. В7,5.
По перекрытию камеры устраивается стяжка из цементного раствора М50 с уклоном 1% от середины к краям при средней толщине её - 30 мм.
Блоки стен подвала укладывать на песчанную подготовку тол. 10 см.
Расход бетона кл. В7.5 на местные заделки - 0,51 $м^3$.

Согласовано:

Взам. инв. №

Подп. и дата

Инв.№ подл.

Изм.	Кол.уч	Лист	№ док	Подп.	Дата
ГИП		Исмурзин			07.21
Разраб.		Хасанов			07.21
Проверил		Шемина			07.21
Н.контроль		Лукпанов			07.21

А-00-21-15-ТС.АС

Реконструкция автомобильной дороги по ул. Молдавская, ул. Аральская, в г. Уральск, ЗКО.

Архитектурно-строительная часть

Стадия	Лист	Листов
РП	4	

Теплофикационная камера №1
Планы, разрез 2-2. Спецификация

ТОО "СПС"

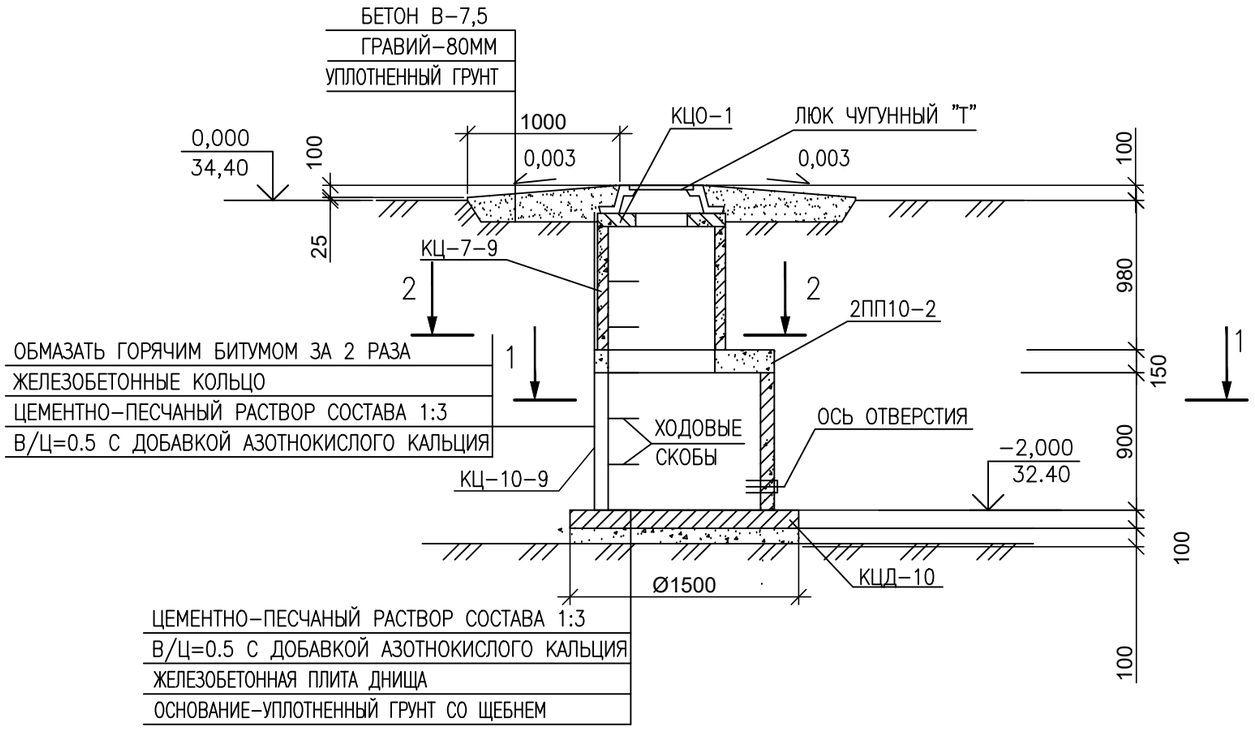

СПЕЦИФИКАЦИЯ СБОРНЫХ ЖЕЛЕЗОБЕТОННЫХ ЭЛЕМЕНТОВ

ПОЗ.	ОБОЗНАЧЕНИЕ	НАИМЕНОВАНИЕ	КОЛ.	МАССА ЕД., КГ	ПРИМЕ-ЧАНИЕ
КЦО-1	3.900-3 ВЫП. 7	КОЛЬЦО ОПОРНОЕ КЦО-1	1	50	
КЦО-7-9	3.900-3 ВЫП. 7	КОЛЬЦО СТЕНОВОЕ КЦ-7-9	1	380	
2ПП10-2	3.900-3 ВЫП. 7	ПЛИТА ПЕРЕКРЫТИЯ 2ПП10-2	1	600	
КЦ-10-9	3.900-3 ВЫП. 7	КОЛЬЦО СТЕНОВОЕ КЦ-10-9	1	600	
КЦД-10	3.900-3 ВЫП. 7	ПЛИТА ДНИЩА КЦД-10	1	440	
МН1	3.900-3 ВЫП. 7	СКОБА ХОДОВАЯ МН1	5	0,8	
"Т"	ГОСТ 3634-79	ЛЮК ЧУГУННЫЙ	1	65	
	ГОСТ 10704-91	ФУТЛЯР ø108х4 L=280	1		
		МАТЕРИАЛЫ			
		БЕТОН КЛ.В15, W6	0.1м3		
		ОБЪЕМ ВЫНУТОГО ГРУНТА М3	9,9		
		ОБЪЕМ ОБРАТНОЙ ЗАСЫПКИ М3	8,0		

РАЗРЕЗ 1-1

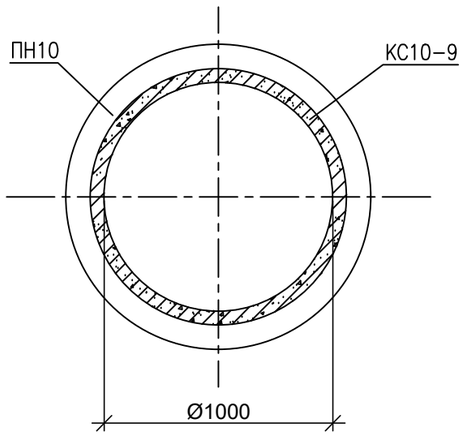

РАЗРЕЗ 2-2

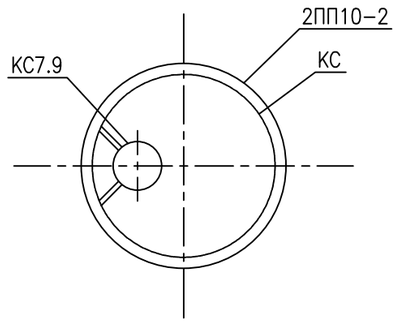

ПРИМЕЧАНИЯ

1. ПЛАН И СХЕМУ ТЕПЛОСЕТИ СМ. ЛИСТЫ АС-2.
2. УСТАНОВКА СБОРНЫХ ЭЛЕМЕНТОВ ПРОИЗВОДИТСЯ НА ЦЕМЕНТНО-ПЕСЧАНОМ РАСТВОРЕ МАРКИ "100" ТОЛЩИНОЙ 100ММ.
4. ОТВЕРСТИЯ ДЛЯ ТРУБ В СТЕНОВЫХ КОЛЬЦАХ ВЫПОЛНЯЮТСЯ ПО МЕСТУ МЕТОДОМ РАССВЕРЛОВКИ С ПОСЛЕДУЮЩЕЙ ВЫРЕЗКОЙ АРМАТУРЫ.
6. ВСЕ БЕТОННЫЕ И ЖЕЛЕЗОБЕТОННЫЕ КОНСТРУКЦИИ ВЫПОЛНИТЬ НА СУЛЬФАТОСТОЙКОМ ЦЕМЕНТЕ.
7. НАРУЖНЫЕ КОНСТРУКЦИИ, СОПРИКАСАЮЩИЕСЯ С ГРУНТОМ ОБМАЗАТЬ ГОРЯЧИМ БИТУМОМ ЗА 2 РАЗА.S=7,1 М2.
8. ОБРАТНУЮ ЗАСЫПКУ ВЫПОЛНЯТЬ МЯГКИМ ГРУНТОМ С ПОСЛОЙНЫМ УПЛОТНЕНИЕМ БЕЗ ВКЛЮЧЕНИЯ СТРОИТЕЛЬНОГО МУСОРА.
9. ДАННЫЙ ЛИСТ СМ. СОВМЕСТНО С Л. ТС-2, ЛИСТАМИ МАРКИ ТС.

Изм.	Кол.уч	Лист	№ док	Подп.	Дата
ГИП		Исмурзин			07.21
Разраб.		Хасанов			07.21
Проверил		Шемина			07.21
Н.контроль		Лукпанов			07.21

А-00-21-15-ТС.АС

Реконструкция автомобильной дороги по ул. Молдавская, ул. Аральская, в г. Уральск, ЗКО.

Архитектурно-строительная часть

Стадия	Лист	Листов
РП	5	

Дренажный колодец ДК-1

ТОО "СПС"

Взам. инв. №

Подп. и дата

Инв.№ подл.

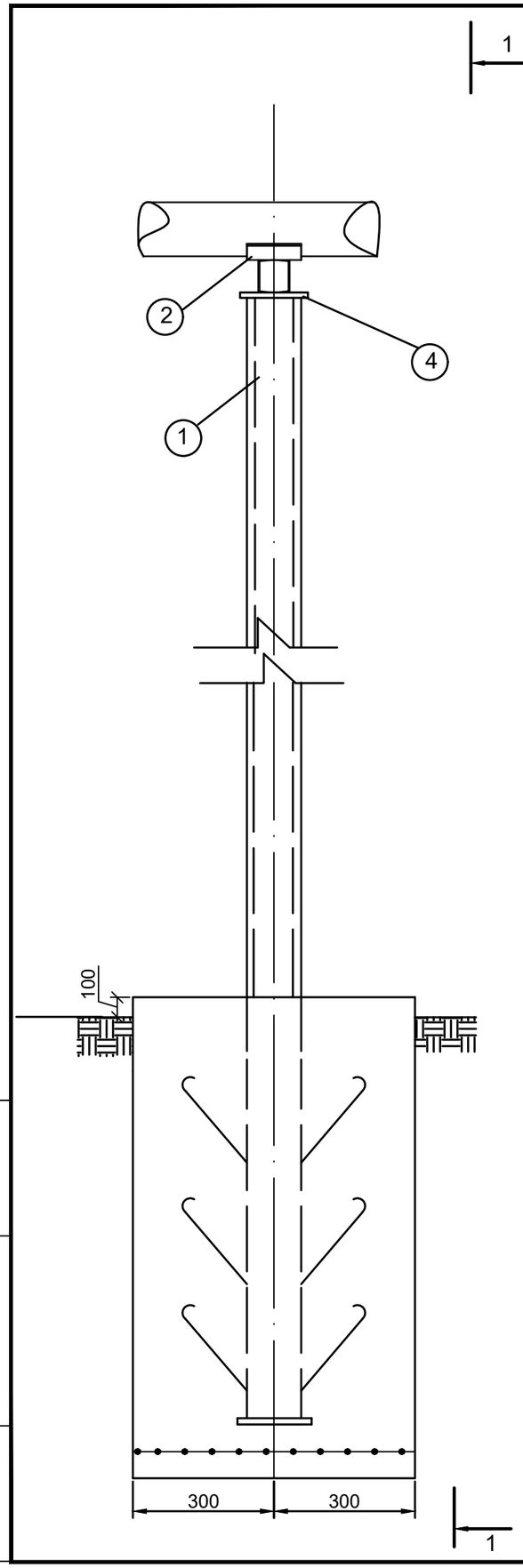

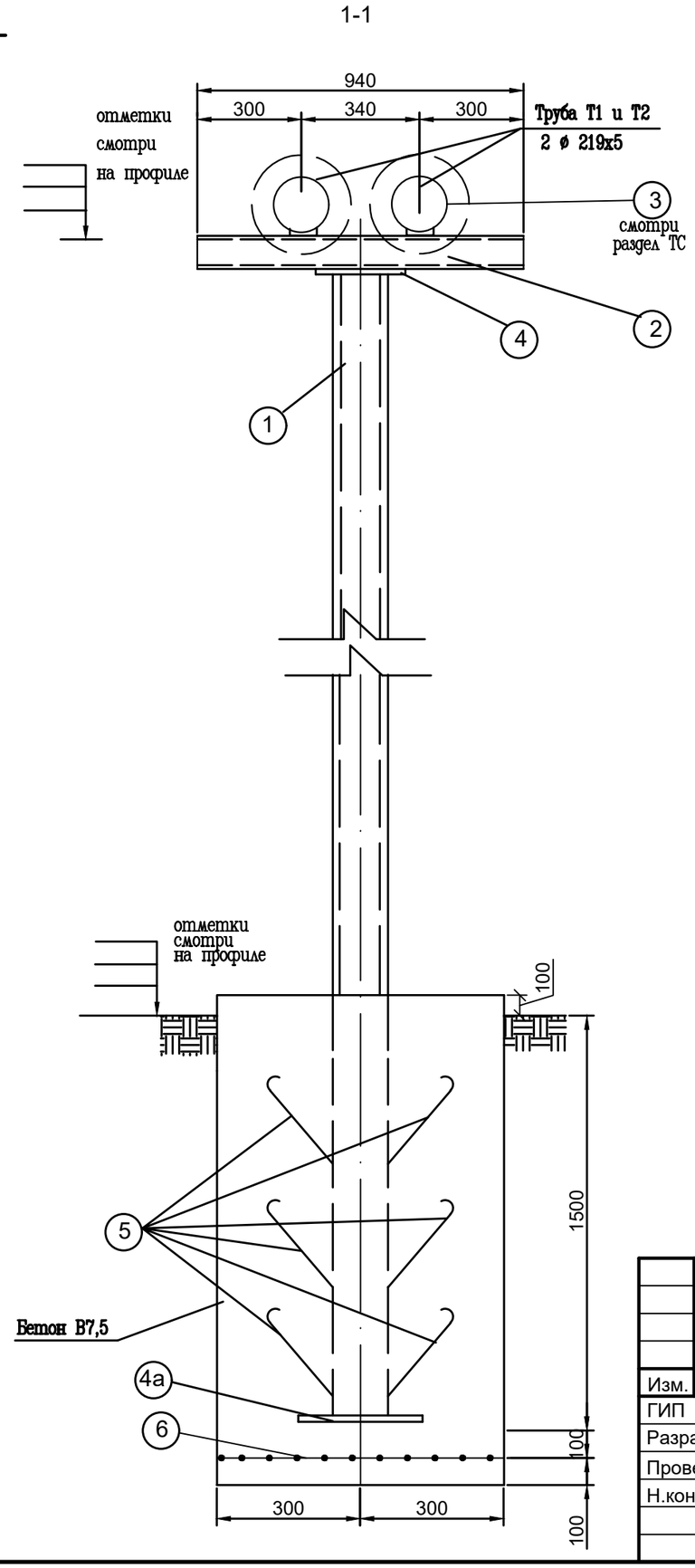

Спецификация на 1 опору

Марка поз.	Обозначение	Наименование	Кол. шт.	Масса кг ед.	Примеч.
1	ГОСТ 10704-91	Труба стальная Ø159х4,5 L=6,5м	1	111.48	111.48
2	ГОСТ 8240-97	2[10 L=940	1	16,15	16,15
3	СЕРИЯ 4.903-10 Вып.5	Т13.12			
4 4а	ГОСТ 19903-74	– 320х260х8 – 320х320х10 (МК1)	1 1	5,22 8,04	5,22 8,04
4 4а	ГОСТ 19903-74	– 260х200х8 – 260х260х10 (МК2)	1 1	3,26 5,31	3,26 5,31
5	ГОСТ 5781-82	Ø10А II L=400	9	0,25	2,25
6	ГОСТ 5781-82	Ø8А I L=550 сетка шаг 100мм	12	0,22	2,64
	Фундамент	Монолитный бетон В7,5(М100),м3		0,65	

1. Соединнения металических элементов производить с помощью электродуговой сварки электродугами Э-42 ГОСТ 9466-75*
2. Все металлические конструкции окрасить эмалью ПФ-115 ГОСТ 6465-76 по грунтовке ПФ-020 ГОСТ 18186-79 за два раза. Защиту конструкций от коррозии выполнять в соответствии с указанием СНиП РК 2.01.19-2004.
3. Длины опор из труб уточнять по месту
4. Под монолитный фундамент выполнить подготовку из уплотненного слоя щебня толщиной 50мм.

Изм.	Кол.уч	Лист	№ док	Подп.	Дата
ГИП		Исмурзин			07.21
Разраб.		Хасанов			07.21
Проверил		Шемина			07.21
Н.контроль		Лукпанов			07.21

А-00-21-15-ТС.АС

Реконструкция автомобильной дороги по ул. Молдавская, ул. Аральская, в г. Уральск, ЗКО.

Архитектурно-строительная часть

Стадия	Лист	Листов
РП	6	

Подвижная опора под трубопровод теплосети

ТОО "СПС"

ВЗАМ. ИНВ. N | ПОДПИСЬ И ДАТА | ПОДЛ. N ИНВ.

ФОРМАТ А3

Позиция	Наименование и техническая характеристика	Тип, марка, обозначение документа, опросного листа	Код продукции	Поставщик	Ед. изме-рения	Кол.	Масса 1 ед., кг	Приме-чание
	Теплофикационная камера 1ед							
	ФБС9.4.6т	ГОСТ 13579-78			шт	18		
	ФБС12.4.6т	ГОСТ 13579-78			шт	5		
	ФБС24.4.6т	ГОСТ 13579-78			шт	4		
	ПО-4	3.006-1.2/82 в. 2-2			шт	2		
	2ПБ13-1	1.038.1-1.1 в.1			шт	9		
	КЦ7-3	3.900-3 в. 7			шт	2		
	КЦО-1	3.900-3 в. 7			шт	2		
	Л-7	3.634-61			шт	2		
	Скоба 16 А-I L=1500	ГОСТ 5781-82			шт	3		
	Дренажный колодец ДК-1 1ед.							
	КОЛЬЦО ОПОРНОЕ КЦО-1	3.900-3 ВЫП. 7			шт	1		
	КОЛЬЦО СТЕНОВОЕ КЦ-7-9	3.900-3 ВЫП. 7			шт	1		
	ПЛИТА ПЕРЕКРЫТИЯ 2ПП10-2	3.900-3 ВЫП. 7			шт	1		
	КОЛЬЦО СТЕНОВОЕ КЦ-10-9	3.900-3 ВЫП. 7			шт	1		
	ПЛИТА ДНИЩА КЦД-10	3.900-3 ВЫП. 7			шт	1		
	СКОБА ХОДОВАЯ МН1	3.900-3 ВЫП. 7			шт	5		
	ЛЮК ЧУГУННЫЙ	ГОСТ 3634-79			шт	1		
	ФУТЛЯР ø108х4 L=280	ГОСТ 10704-91			шт	1		
	МАТЕРИАЛЫ							
	БЕТОН КЛ.В15, W6				шт	0.1м3		
	ОБЪЕМ ВЫНУТОГО ГРУНТА				шт	9,9		
	ОБЪЕМ ОБРАТНОЙ ЗАСЫПКИ				шт	8,0		

Взам. инв. N

Подп. и дата

Инв. N подл.

Изм.	Кол.уч	Лист	№ док	Подп.	Дата
ГИП		Исмурзин			07.21
Разраб.		Хасанов			07.21
Проверил		Шемина			07.21
Н.контроль		Лукпанов			07.21

А-00-21-15-ТС.АС.СО

Реконструкция автомобильной дороги по ул. Молдавская, ул. Аральская, в г. Уральск, ЗКО.

Архитектурно-строительная часть

Стадия	Лист	Листов
РП	1	2

Спецификация оборудования и материалов

ТОО "СПС"

ФОРМАТ А3

Позиция	Наименование и техническая характеристика	Тип, марка, обозначение документа, опросного листа	Код продукции	Поставщик	Ед. изме-рения	Кол.	Масса 1 ед., кг	Приме-чание
	Монтаж опора 2ед							
	Труба стальная ∅ 159х4,5 L=6,5м	ГОСТ 10704-91			шт	1	111.48	
	2⊏10 L=940	ГОСТ 8240-97			шт	1	16,15	
	Т13.12	СЕРИЯ 4.903-10 Вып.5						
	320х260х8 320х320х10 (МК1)	ГОСТ 19903-74			шт	1 1	5,22 8,04	
	260х200х8 260х260х10 (МК2)	ГОСТ 19903-74			шт	1 1	3,26 5,31	
	∅10А II L=400	ГОСТ 5781-82			шт	9	0,25	
	∅8А I L=550 сетка шаг 100мм	ГОСТ 5781-82			шт	12	0,22	
	Монолитный бетон В7,5(М100),м3	Фундамент			м3		0,65	
	Демонтаж опора 2ед							
	Труба стальная ∅ 159х4,5 L=6,5м	ГОСТ 10704-91			шт	1	111.48	

Взам. инв. N

Подп. и дата

Инв. N подл.

Спецификация оборудования
и матреиалов среднего давления Г2

А-00-21-15-ТС.АС

Копировал

Формат А3