ТОО «УРАЛВОДПРОЕКТ»

РАБОЧИЙ ПРОЕКТ

Строительство водоснабжения к 310 земельным участкам в с. Аксуат Терректинского района ЗКО

Рабочие чертежи

20.014-НВ

Том 2

Согласовано

Взам. инв.№

Подп. и дата

Инв.№ подл.

ГИП **Шидаева И.Г.**

2020

СОСТАВ ПРОЕКТА

Номер тома	Обозначение	Наименование	Примечание
1	20.014 – ПЗ	Общая пояснительная записка	
2	20.014 – НВ	Рабочие чертежи	
3	20.014 – СМ	Сметная документация	
4	20.014 – ООС	Охрана окружающей среды	
5	20.014 – ПОС	Проект организации строительства	

СОДЕРЖАНИЕ ТОМА 2

Обозначение	Наименование	Примечание
20.014 – НВ	Общие данные	1
20.014 – НВ	Планы сети В1. М 1:1000	2÷6
20.014 – НВ	Продольные профили сети В1	7÷18
20.014 – НВ	Схема сети В1	19
20.014 – НВ	Спецификация сборных железобетонных элементов на	20
	водопроводные колодцы	
20.014 – НВ	Спецификация труб, арматуры и фасонных частей.	21
	Ведомость объемов работ	
20.014 – НВ.СО	Спецификации оборудования, изделий и материалов	2 листа
20.014-НВ-ПГ	Пожарный гидрант	Альбом

СИТУАЦИОННЫЙ ПЛАН

ВЕДОМОСТЬ РАБОЧИХ ЧЕРТЕЖЕЙ ОСНОВНОГО КОМПЛЕКТА НВ

ЛИСТ	НАИМЕНОВАНИЕ	ПРИМЕЧАНИЕ
1	ОБЩИЕ ДАННЫЕ	
2÷6	ПЛАН СЕТИ В1. М 1:1000	5 ЛИСТОВ
7÷18	ПРОДОЛЬНЫЕ ПРОФИЛИ СЕТИ В1	4 ЛИСТА
19	СХЕМА СЕТИ В1	
20	СПЕЦИФИКАЦИЯ СБОРНЫХ ЖЕЛЕЗОБЕТОННЫХ ЭЛЕМЕНТОВ НА ВОДОПРОВОДНЫЕ	
	КОЛОДЦЫ	
21	СПЕЦИФИКАЦИИ. ПРОКЛАДКА ТРУБЫ МЕТОДОМ ГНБ НА ПЕРЕХОДЕ ЧЕРЕЗ ДОРОГУ	

ВЕДОМОСТЬ ССЫЛОЧНЫХ И ПРИЛАГАЕМЫХ ДОКУМЕНТОВ

ОБОЗНАЧЕНИЕ	НАИМЕНОВАНИЕ	ПРИМЕЧАНИЕ
	ССЫЛОЧНЫЕ ДОКУМЕНТЫ	
СП РК 4.01-103-2013	НАРУЖНЫЕ СЕТИ И СООРУЖЕНИЯ ВОДОСНАБЖЕНИЯ	
	И КАНАЛИЗАЦИИ	
СН РК 4.01-03-2013	НАРУЖНЫЕ СЕТИ И СООРУЖЕНИЯ ВОДОСНАБЖЕНИЯ	
	И КАНАЛИЗАЦИИ	
СН РК 4.01-05-2002	ИНСТРУКЦИЯ ПО ПРОЕКТИРОВАНИЮ И МОНТАЖУ СЕТЕЙ	
	ВОДОСНАБЖЕНИЯ И КАНАЛИЗАЦИИ ИЗ ПЛАСТМАССОВЫХ ТРУБ	
ГОСТ 18599-2001	ТРУБЫ НАПОРНЫЕ ИЗ ПОЛИЭТИЛЕНА. ТЕХНИЧЕСКИЕ УСЛОВИЯ	
ГОСТ 10704-91	ТРУБЫ СТАЛЬНЫЕ ЭЛЕКТРОСВАРНЫЕ ПРЯМОШОВНЫЕ	
	СОРТАМЕНТ	
СЕРИЯ 4.901-8 В.1	ТРУБОПРОВОДНАЯ АРМАТУРА	
ТП 901-09-11.84	КОЛОДЦЫ ВОДОПРОВОДНЫЕ	АЛЬБОМ I, II, VI
	ПРИЛАГАЕМЫЕ ДОКУМЕНТЫ	
20.014-НВ.СО	СПЕЦИФИКАЦИИ ОБОРУДОВАНИЯ, ИЗДЕЛИЙ И МАТЕРИАЛОВ	2 ЛИСТА
20.014-НВ-ПГ	ПОЖАРНЫЙ ГИДРАНТ	ТП 901-9-17.87

ОБЩИЕ УКАЗАНИЯ

1 ЧЕРТЕЖИ РАЗРАБОТАНЫ НА ОСНОВАНИИ ТЕХНИЧЕСКОГО ЗАДАНИЯ НА ПРОЕКТИРОВАНИЕ, ТЕХНИЧЕСКИХ УСЛОВИЙ N° 116 ОТ 28.08.2020 Г., ВЫДАННЫХ ТОО "ТЕРЕКТА-ТАЗА СУ" ИНЖЕНЕРНО-ГЕОЛОГИЧЕСКОГО ОТЧЕТА 20.014-ИГИ, НА ТОПОСЬЕМКЕ, ВЫПОЛНЕННОЙ ТОО "УРАЛВОДПРОЕКТ" В 2020 Г., В СООТВЕТСТВИИ СО СНиП РК 4.01-02-2009 "ВОДОСНАБЖЕНИЕ. НАРУЖНЫЕ СЕТИ И СООРУЖЕНИЯ",

2 ГРУНТЫ НА ПЛОЩАДКЕ СТРОИТЕЛЬСТВА ПРОСАДОЧНЫЕ I ТИПА.

3 ВСЕ БЕТОННЫЕ РАБОТЫ ВЫПОЛНЯТЬ НА СУЛЬФАТОСТОЙКОМ ЦЕМЕНТЕ. ЖЕЛЕЗОБЕТОННЫЕ ИЗДЕЛИЯ ВЫПОЛНЯТЬ ИЗ БЕТОНА МАРОК W_8 И ИЗОЛИРОВАТЬ. ПРЕДУСМОТРЕТЬ АНТИКОРРОЗИЙНУЮ ЗАЩИТУ СТАЛЬНЫХ КОНСТРУКЦИЙ.

4 НАРУЖНЫЕ СЕТИ ВОДОПРОВОДА ЗАПРОЕКТИРПОВАНЫ ИЗ ПОЛИЭТИЛЕНОВЫХ ТРУБ ПО ГОСТ 18599-2001, ФАСОННЫЕ ЧАСТИ ИЗ СТАЛЬНЫХ ТРУБ ПО ГОСТ 10704-91 В УСИЛЕННОЙ ИЗОЛЯЦИИ ПО ГОСТ 9.602-2016.

5 ВЫПОЛНЯЮТСЯ АКТЫ ОСВИДЕТЕЛЬСТВОВАНИЯ СКРЫТЫХ РАБОТ НА СЛЕДУЮЩИЕ ВИДЫ РАБОТ: ПОДГОТОВКА ОСНОВАНИЯ ПОД ТРУБОПРОВОД, УСТРОЙСТВО КОЛОДЦЕВ, ГЕРМЕТИЗАЦИЯ МЕСТ ПРОХОДА ТРУБОПРОВОДОВ ЧЕРЕЗ СТЕНКИ КОЛОДЦЕВ, УСТРОЙСТВО ФУТЛЯРОВ, ЗАСЫПКА ТРУБОПРОВОДОВ.

6 ПРОИЗВОДСТВО, ПРИЕМКУ РАБОТ, ДЕЗИНФЕКЦИЮ ВОДОПРОВОДНОЙ СЕТИ ВЫПОЛНЯТЬ В СООТВЕТСТВИИ С СП РК 4.01-103-2013 И СН РК 4.01-03-2013.

7 ШИРИНА САНИТАРНО-ЗАЩИТНОЙ ПОЛОСЫ ПРИНИМАЕТСЯ 6 М ПО ОБЕ СТОРОНЫ ОТ КРАЙНИХ ЛИНИЙ ВОДОПРОВОДА, СОГЛАСНО П. 78 ГЛ. 2 САН ПИН ПРИКАЗ МНЭ РК N°209 ОТ 16.03.2015 Г

ИНЖЕНЕРНО-ГЕОЛОГИЧЕСКИЕ УСЛОВИЯ

ИГЭ-1. ПОЧВЕННО-РАСТИТЕЛЬНЫЙ СЛОЙ. СУГЛИНОК ТЕМНО-КОРИЧНЕВОГО ЦВЕТА, ГУМУСИРО-ВАННЫЙ, С КОРНЕВОЙ СИСТЕМОЙ РАСТЕНИЙ. ПОЧВЕННО-РАСТИТЕЛЬНЫЙ СЛОЙ ВСКРЫТ ПОВСЕМЕСТНО, ЗАЛЕГАЕТ С ПОВЕРХНОСТИ ДО ГЛУБИНЫ 0,3М. МОЩНОСТЬ СЛОЯ 0,3М.

ИГЭ-2. СУГЛИНОК ТЯЖЕЛЫЙ ПЕСЧАНИСТЫЙ, ТЕМНО-БУРО-КОРИЧНЕВЫЙ, СУХОЙ, ТВЕРДЫЙ, ТРЕЩИНОВАТЫЙ, С ВКЛЮЧЕНИЕМ МЕЛОВЫХ ПЛОТНЫХ ГЛИН, СЛАБОПРОСАДОНЫЙ, ПОВЫШЕННОСЖИМАЕ-МЫЙ. МОДУЛЬ ОСАДКИ ПРИ НАГРУЗКЕ 2КГС/СМ2 СОСТАВЛЯЕТ 20-42 ММ/М. СЛОЙ ВСКРЫТ В РАЙОНЕ СКВАЖИН № 1,2,5,6,13 ПОД РАСТИТЕЛЬНЫМ СЛОЕМ ИГЭ-1 С ГЛУБИНЫ 0,2-0,3 М И ДО ГЛУБИНЫ 2,0-4,2 М. МОЩНОСТЬ СЛОЯ 1,3-3,9М.

ИГЭ-3. СУПЕСЬ ПЕСЧАНИСТАЯ БУРО-КОРИЧНЕВАЯ, ЖЕЛТО-ЗЕЛЕНАЯ, КАРБОНАТИЗИРОВАННАЯ, СУХАЯ, ПРОСАДОЧНАЯ, С ПРОСЛОЯМИ ПЕСКА, ПОВЫШЕННОСЖИМАЕМАЯ ПОД ДЕЙСТВИЕМ ВНЕШНЕЙ НАГРУЗКИ. МОДУЛЬ ОСАДКИ ПРИ НАГРУЗКЕ 2КГС/СМ2 СОСТАВЛЯЕТ 23-53ММ/М. СЛОЙ ВСКРЫТ ПОД ИГЭ-1,2,5,14 С ГЛУБИНЫ 0,2-4,2М И ДО ГЛУБИНЫ 2,5-6,1М. МОЩНОСТЬ СЛОЯ 1,2-4,8М.

ИГЭ-4. ГЛИНА ЛЕГКАЯ ПЫЛЕВАТАЯ БУРО-КОРИЧНЕВАЯ, СЕРО-ЗЕЛЕНАЯ, ПОЛУТВЕРДАЯ, ВЛАЖНАЯ, СЛАБОПРОСАДОЧНАЯ, ПЛОТНАЯ, С МЕЛОВОЙ КРОШКОЙ, ПОВЫШЕННОСЖИМАЕМАЯ ПОД ДЕЙСТВИЕМ ВНЕШНЕЙ НАГРУЗКИ. МОДУЛЬ ОСАДКИ ПРИ НАГРУЗКЕ 2КГС/СМ2 СОСТАВЛЯЕТ 34-59ММ/М. СЛОЙ ВСКРЫТ СКВАЖИНАМИ ПОВСЕМЕСТНО И ЗАЛЕГАЕТ С 1,0М ДО 4,8М. ВСКРЫТАЯ МОЩНОСТЬ СЛОЯ В ОСНОВНОМ ДО 5,0М.

ОСНОВНЫЕ ПОКАЗАТЕЛИ ПО СИСТЕМЕ ВОДОСНАБЖЕНИЯ

НАИМЕНОВАНИЕ СЕТИ	РАСЧЕТНЫЙ РАСХОД ВОДЫ			ПРИМЕЧАНИЕ
	$м^3$/сут	$м^3$/ч	л/сек	
ВОДОПРОВОД ХОЗЯЙСТВЕННО-ПИТЬЕВОЙ, ПРОТИВОПОЖАРНЫЙ	156,86	14,90	4,14	НА ХОЗЯЙСТВЕННО-ПИТЬЕВЫЕ НУЖДЫ
		36,00	10,00	НА ПОЖАРОТУШЕНИЕ

НАСТОЯЩИЙ ПРОЕКТ СООТВЕТСТВУЕТ ТРЕБОВАНИЯМ ЭКОЛОГИЧЕСКИХ, САНИТАРНО-ГИГИЕНИЧЕСКИХ, ПРОТИВОПОЖАРНЫХ И ДРУГИХ НОРМ, ДЕЙСТВУЮЩИХ НА ТЕРРИТОРИИ РЕСПУБЛИКИ КАЗАХСТАН И ОБЕСПЕЧИВАЕТ БЕЗОПАСНУЮ ДЛЯ ЖИЗНИ И ЗДОРОВЬЯ ЛЮДЕЙ ЭКСПЛУАТАЦИЮ ОБЪЕКТА.

ГЛАВНЫЙ ИНЖЕНЕР ПРОЕКТА ШИДАЕВА И.Г.

СОГЛАСОВАНО
РУК.ГРУППЫ ТПИ СЛАМИХИН А.К.
РУК.ГРУППЫ ИГИ КУБЕНОВА Б.
ИНЖ.-ЭЛЕКТР. КЕНЖЕГАЛИЕВ

Инв. N подл. | Подпись и дата | Взам. инв.N

ИЗМ.	КОЛ.УЧ	ЛИСТ	N°ДОК.	ПОДП.	ДАТА
РАЗРАБОТАЛ		КАЖМУХАНОВ			07.20
ПРОВЕРИЛ		ШИДАЕВА			07.20
Н. КОНТР.		ИСКЕНДИРОВА			07.20
ГИП		ШИДАЕВА			07.20

20.014-НВ

СТРОИТЕЛЬСТВО ВОДОСНАБЖЕНИЯ К 310 ЗЕМЕЛЬНЫМ УЧАСТКАМ В С.АКСУАТ ТЕРЕКТИНСКОГО РАЙОНА ЗКО

ПОСЕЛКОВАЯ ВОДОПРОВОДНАЯ СЕТЬ

СТАДИЯ	ЛИСТ	ЛИСТОВ
РП	1	21

ОБЩИЕ ДАННЫЕ

ТОО "УРАЛВОДПРОЕКТ" Г. УРАЛЬСК

ФОРМАТ А2

ЭКСПЛИКАЦИЯ ЗДАНИЙ И СООРУЖЕНИЙ

НОМЕР НА ПЛАНЕ	НАИМЕНОВАНИЕ	ЭТАЖНОСТЬ	СТРОИТЕЛЬНЫЙ ОБЪЕМ ЗДАНИЙ, $м^3$
1–310	УЧАСТКИ ВЫДЕЛЕННЫЕ ПОД СТРОИТЕЛЬСТВО ЖИЛЫХ ДОМОВ	1	

УСЛОВНЫЕ ОБОЗНАЧЕНИЯ

- ПРОЕКТИРУЕМЫЙ ВОДОПРОВОД
- ПОДВОДКИ К ДОМАМ
- КОЛОДЕЦ
- ВОДОПРОВОД СУЩЕСТВУЮЩИЙ
- ГАЗОПРОВОД ПОДЗЕМНЫЙ
- ЛЭП НИЗКОГО НАПРЯЖЕНИЯ (0,4кВ–НАПРЯЖЕНИЕ;4пр.–ЧИСЛО ПРОВОДОВ)
- ОГРАДА МЕТАЛЛИЧЕСКАЯ ВЫСОТОЙ МЕНЕЕ 1М.

СИСТЕМА КООРДИНАТ–1963
СИСТЕМА ВЫСОТ–БАЛТИЙСКАЯ

ИЗМ.	КОЛ.УЧ.	ЛИСТ	N°ДОК.	ПОДП.	ДАТА
РАЗРАБОТАЛ		КАЖМУХАНОВ			07.20
Н. КОНТР.		ИСКЕНДИРОВА			07.20
ГИП		ШИДАЕВА			07.20

20.014–НВ

СТРОИТЕЛЬСТВО ВОДОСНАБЖЕНИЯ К 310 ЗЕМЕЛЬНЫМ УЧАСТКАМ В С.АКСУАТ ТЕРЕКТИНСКОГО РАЙОНА ЗКО

	СТАДИЯ	ЛИСТ	ЛИСТОВ
ПОСЕЛКОВАЯ ВОДОПРОВОДНАЯ СЕТЬ	РП	2	

ПЛАН СЕТИ В1. М 1:1000

URALVODPROECT
ТОО "Уралводпроект" г.Уральск

ИНВ. № ПОДЛ. | ПОДП. И ДАТА | ВЗАМ. ИНВ. №
3

С

X–5662741.21
Y–2361556.42

X–5662448.01
Y–2361706.82

ПГ–25 ПГ–23 ПГ–27 ПГ–21 ПГ–38 ПГ–34 ПГ–29 ПГ–19 ПГ–49 ПГ–45 ПГ–40 ПГ–37 ПГ–57 ПГ–54 ПГ–51 ПГ–47

ХОЗ. ПРОЕЗД

мусор

ЛЕСОПОЛОСА

СИСТЕМА КООРДИНАТ–1963
СИСТЕМА ВЫСОТ–БАЛТИЙСКАЯ

УСЛОВНЫЕ ОБОЗНАЧЕНИЯ

- ПРОЕКТИРУЕМЫЙ ВОДОПРОВОД
- ПОДВОДКИ К ДОМАМ
- КОЛОДЕЦ

ИЗМ.	КОЛ.УЧ.	ЛИСТ	№ДОК.	ПОДП.	ДАТА
РАЗРАБОТАЛ		КАЖМУХАНОВ			07.20
Н. КОНТР.		ИСХЕНДИРОВА			07.20
ГИП		ШИДАЕВА			07.20

20.014–НВ

СТРОИТЕЛЬСТВО ВОДОСНАБЖЕНИЯ К 310 ЗЕМЕЛЬНЫМ УЧАСТКАМ В С.АКСУАТ ТЕРЕКТИНСКОГО РАЙОНА ЗКО

ПОСЕЛКОВАЯ ВОДОПРОВОДНАЯ СЕТЬ

СТАДИЯ	ЛИСТ	ЛИСТОВ
РП	3	

ПЛАН СЕТИ В1. М 1:1000

ТОО "Уралводпроект" г.Уральск

ВЗАМ. ИНВ. №

ПОДП. И ДАТА

ИНВ. № ПОДЛ. 4

УСЛОВНЫЕ ОБОЗНАЧЕНИЯ

— В — В —	ВОДОПРОВОД СУЩЕСТВУЮЩИЙ
(синяя линия)	ПРОЕКТИРУЕМЫЙ ВОДОПРОВОД
(красная линия)	ПОДВОДКИ К ДОМАМ
○	КОЛОДЕЦ

СИСТЕМА КООРДИНАТ-1963
СИСТЕМА ВЫСОТ-БАЛТИЙСКАЯ

ИЗМ.	КОЛ.УЧ.	ЛИСТ	N°ДОК.	ПОДП.	ДАТА
РАЗРАБОТАЛ		КАЖМУХАНОВ			07.20
Н. КОНТР.		ИСКЕНДИРОВА			07.20
ГИП		ШИДАЕВА			07.20

20.014-НВ

СТРОИТЕЛЬСТВО ВОДОСНАБЖЕНИЯ К 310 ЗЕМЕЛЬНЫМ УЧАСТКАМ В С.АКСУАТ ТЕРЕКТИНСКОГО РАЙОНА ЗКО

ПОСЕЛКОВАЯ ВОДОПРОВОДНАЯ СЕТЬ	СТАДИЯ	ЛИСТ	ЛИСТОВ
	РП	4	

ПЛАН СЕТИ В1. М 1:1000

ТОО "Уралводпроект" г.Уральск

ВЗАМ. ИНВ. N° | ПОДП. И ДАТА | ИНВ. N° ПОДЛ. 5

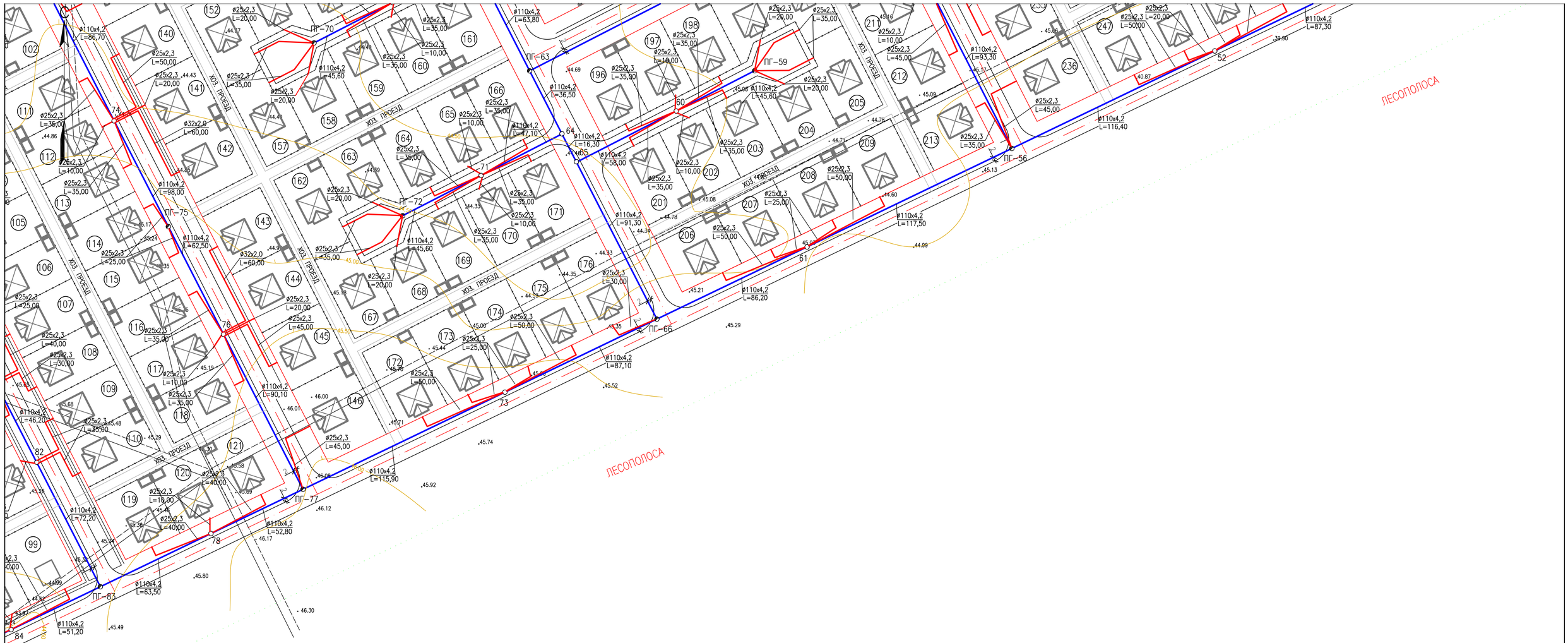

УСЛОВНЫЕ ОБОЗНАЧЕНИЯ

- ПРОЕКТИРУЕМЫЙ ВОДОПРОВОД
- ПОДВОДКИ К ДОМАМ
- КОЛОДЕЦ

СИСТЕМА КООРДИНАТ-1963
СИСТЕМА ВЫСОТ-БАЛТИЙСКАЯ

ИЗМ.	КОЛ.УЧ.	ЛИСТ	№ДОК.	ПОДП.	ДАТА
РАЗРАБОТАЛ		КАЖМУХАНОВ			07.20
Н. КОНТР.		ИСКЕНДИРОВА			07.20
ГИП		ШИДАЕВА			07.20

20.014-НВ

СТРОИТЕЛЬСТВО ВОДОСНАБЖЕНИЯ К 310 ЗЕМЕЛЬНЫМ УЧАСТКАМ В С.АКСУАТ ТЕРЕКТИНСКОГО РАЙОНА ЗКО

ПОСЕЛКОВАЯ ВОДОПРОВОДНАЯ СЕТЬ

СТАДИЯ	ЛИСТ	ЛИСТОВ
РП	5	

ПЛАН СЕТИ В1. М 1:1000

ТОО "Уралводпроект" г.Уральск

ФОРМАТ А1

ИНВ. № ПОДЛ. | ПОДП. И ДАТА | ВЗАМ. ИНВ. №

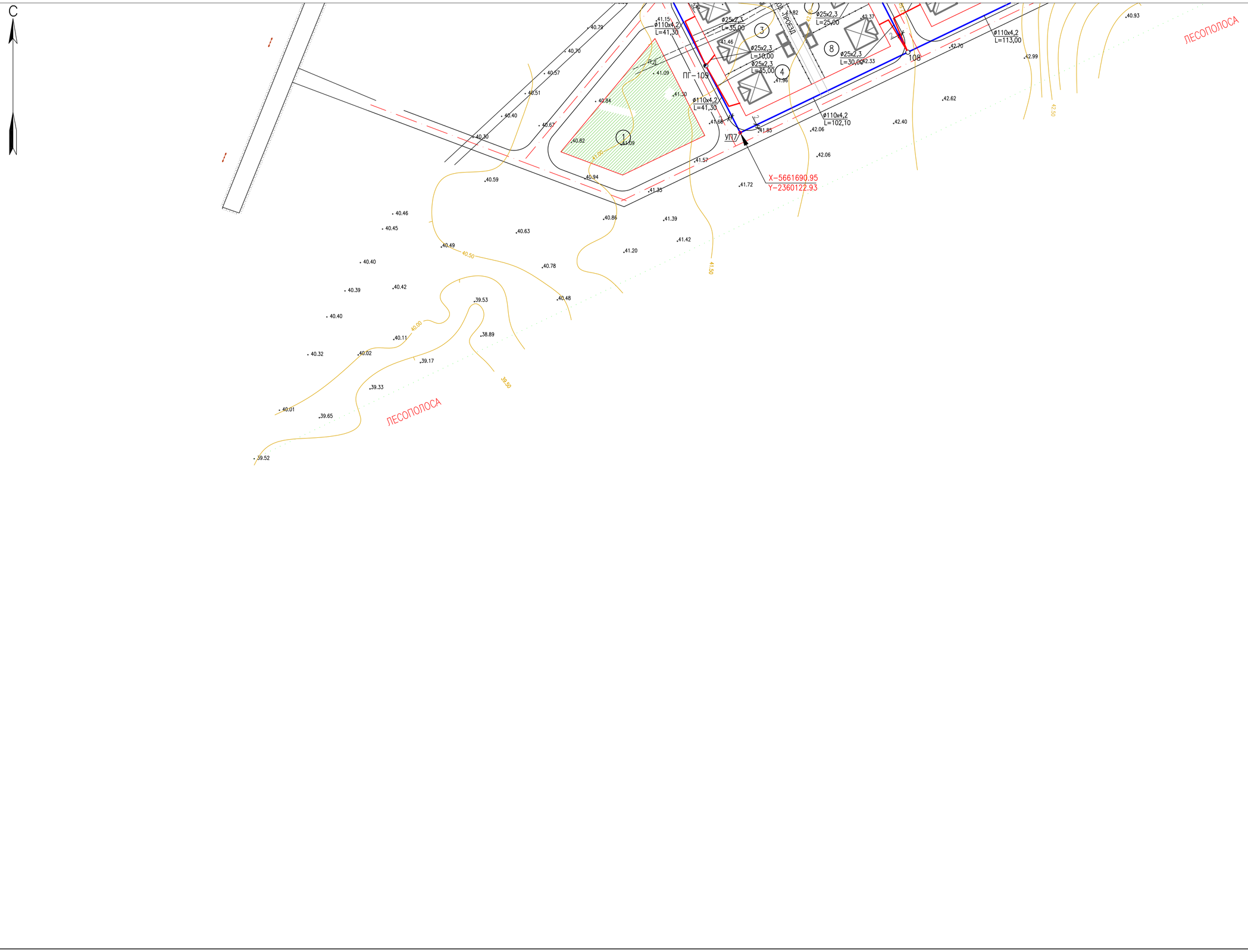

УСЛОВНЫЕ ОБОЗНАЧЕНИЯ

ПРОЕКТИРУЕМЫЙ ВОДОПРОВОД

ПОДВОДКИ К ДОМАМ

КОЛОДЕЦ

СИСТЕМА КООРДИНАТ–1963
СИСТЕМА ВЫСОТ–БАЛТИЙСКАЯ

ИЗМ.	КОЛ.УЧ.	ЛИСТ	№ДОК.	ПОДП.	ДАТА
РАЗРАБОТАЛ		КАЖМУХАНОВ			07.20
Н. КОНТР.		ИСКЕНДИРОВА			07.20
ГИП		ШИДАЕВА			07.20

20.014–НВ

СТРОИТЕЛЬСТВО ВОДОСНАБЖЕНИЯ К 310 ЗЕМЕЛЬНЫМ УЧАСТКАМ В С.АКСУАТ ТЕРЕКТИНСКОГО РАЙОНА ЗКО

ПОСЕЛКОВАЯ ВОДОПРОВОДНАЯ СЕТЬ

СТАДИЯ	ЛИСТ	ЛИСТОВ
РП	6	

ПЛАН СЕТИ В1. М 1:1000

ТОО "Уралводпроект" г.Уральск

ФОРМАТ А1

ИНВ. № ПОДЛ. 7 | ПОДП. И ДАТА | ВЗАМ. ИНВ. №

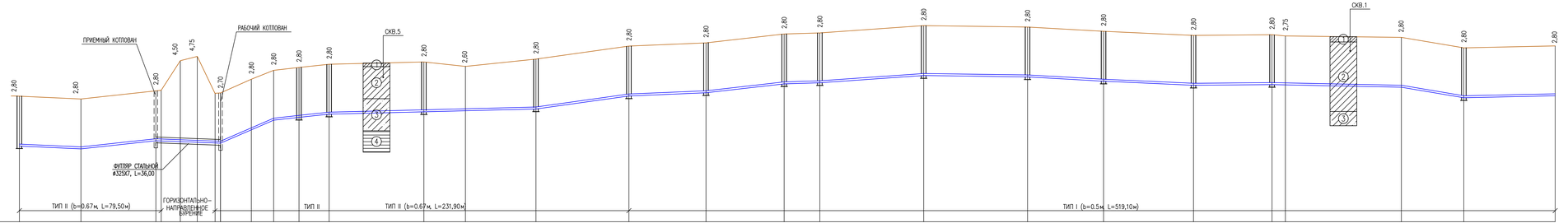

1:1000 ПО ГОРИЗОНТАЛИ
1:100 ПО ВЕРТИКАЛИ

| | | |

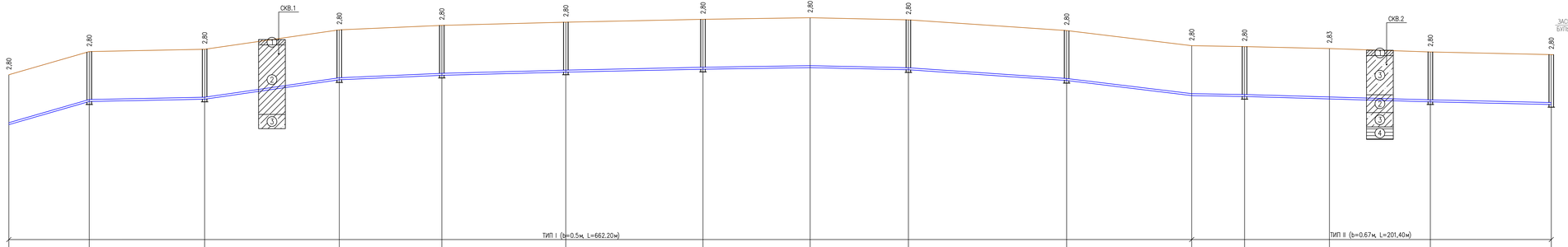

1:1000 ПО ГОРИЗОНТАЛИ
1:100 ПО ВЕРТИКАЛИ

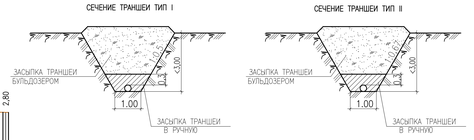

ПРОЕКТНАЯ ОТМЕТКА НИЗА ИЛИ ЛОТКА ТРУБЫ, М	40,07	41,37	41,50	42,59	42,84	43,02	43,18	43,27	43,15	42,55	41,70	41,65	41,51	41,35	41,20
ПРОЕКТНАЯ ОТМЕТКА ЗЕМЛИ, М															
НАТУРАЛЬНАЯ ОТМЕТКА ЗЕМЛИ, М	42,87	44,17	44,30	45,39	45,64	45,82	45,98	46,07	45,95	45,35	44,50	44,45	44,34	44,15	44,00
ОБОЗНАЧЕНИЕ ТРУБЫ И ТИП ИЗОЛЯЦИИ	ТРУБА ПЭ 100 SDR 26–110х4,2 ПИТЬЕВАЯ ГОСТ 18599–2001														
ОСНОВАНИЕ	ЕСТЕСТВЕННОЕ														
УКЛОН, ‰: ДЛИНА, М	28,9 / 45,00	2,0 / 64,60	15,5 / 70,40	4,3 / 57,40	2,6 / 69,40	2,1 / 76,80	1,5 / 60,00	2,2 / 55,00	6,8 / 88,60	9,0 / 99,60	1,7 / 29,60	2,9 / 104,00	2,2 / 67,70		
РАССТОЯНИЕ, М	45,00	64,60	70,40	57,40	69,40	76,80	60,00	55,00	88,60	70,00	29,60	47,50	56,50	67,70	
НОМЕР КОЛОДЦА, ТОЧКИ, УГЛА ПОВОРОТА	ПГ–14	15	ПГ–16	17	18	ПГ–19	20	ПГ–21	22	ПГ–23	24				

СОГЛАСОВАНО

ВЗАМ. ИНВ. №

ПОДП. И ДАТА

ИНВ. № ПОДЛ.

УСЛОВНЫЕ ОБОЗНАЧЕНИЯ ГРУНТОВ

1. ПОЧВЕННО-РАСТИТЕЛЬНЫЙ СЛОЙ
2. СУГЛИНОК ТЯЖЕЛЫЙ ПЕСЧАНИСТЫЙ, СЛАБОПРОСАДОЧНЫЙ
3. СУПЕСЬ ПЕСЧАНИСТАЯ, ПРОСАДОЧНЫЙ
4. ГЛИНА ЛЕГКАЯ ПЫЛЕВАТАЯ, СЛАБОПРОСАДОЧНАЯ

СМ. ПРИМЕЧАНИЯ НА ЛИСТЕ 7

ИЗМ.	КОЛ.	ЛИСТ	№ДОК.	ПОДПИСЬ	ДАТА
РАЗРАБОТАЛ		КАЖМУХАНОВ			07.20
Н. КОНТР.		ИСКЕНДИРОВА			07.20
ГИП		ШИДАЕВА			07.20

20.014–НВ

СТРОИТЕЛЬСТВО ВОДОСНАБЖЕНИЯ К 310 ЗЕМЕЛЬНЫМ УЧАСТКАМ В С.АКСУАТ ТЕРЕКТИНСКОГО РАЙОНА ЗКО

ПОСЕЛКОВАЯ ВОДОПРОВОДНАЯ СЕТЬ

СТАДИЯ	ЛИСТ	ЛИСТОВ
РП	8	

ПРОДОЛЬНЫЙ ПРОФИЛЬ СЕТИ В1

ТОО "УРАЛВОДПРОЕКТ" Г. УРАЛЬСК

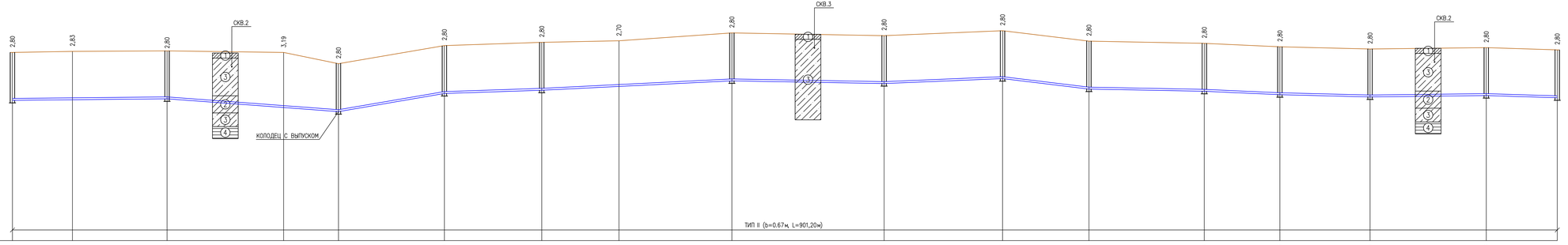

1:1000 ПО ГОРИЗОНТАЛИ
1:100 ПО ВЕРТИКАЛИ

ПРОЕКТНАЯ ОТМЕТКА НИЗА ИЛИ ЛОТКА ТРУБЫ, М	41,20	41,24	41,29	40,78	40,54	41,60	41,79	42,13	42,34	42,18	42,47	41,86	41,73	41,53	41,40	41,48	41,35							
ПРОЕКТНАЯ ОТМЕТКА ЗЕМЛИ, М																								
НАТУРАЛЬНАЯ ОТМЕТКА ЗЕМЛИ, М	44,00	44,06	44,09	43,97	43,34	44,40	44,59	44,73	45,14	44,98	45,27	44,66	44,53	44,33	44,20	44,28	44,15							
ОБОЗНАЧЕНИЕ ТРУБЫ И ТИП ИЗОЛЯЦИИ	ТРУБА ПЭ 100 SDR 26–110х4,2 ПИТЬЕВАЯ ГОСТ 18599–2001																							
ОСНОВАНИЕ	ЕСТЕСТВЕННОЕ																							
УКЛОН, ‰ : ДЛИНА, М	1,0	90,20	100,00	7,5	17,1	61,80	3,3	56,80	5,0	110,90	88,80	1,8	4,2	69,10	50,40	12,1	67,30	1,9	44,10	4,5	52,60	2,5	1,2	67,80	41,40	3,1
РАССТОЯНИЕ, М	35,00	55,20	68,00	32,00	61,80		56,80		45,00	65,90	88,80		69,10		50,40	67,30		44,10		52,60		67,80		41,40		
НОМЕР КОЛОДЦА, ТОЧКИ, УГЛА ПОВОРОТА	24	ПГ–25		26	ПГ–27		28	ПГ–29		31	ПГ–37		36		35	ПГ–34		33		32		ПГ–23			

СЕЧЕНИЕ ТРАНШЕИ ТИП II

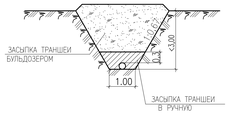

УСЛОВНЫЕ ОБОЗНАЧЕНИЯ ГРУНТОВ

1. ПОЧВЕННО–РАСТИТЕЛЬНЫЙ СЛОЙ
2. СУГЛИНОК ТЯЖЕЛЫЙ ПЕСЧАНИСТЫЙ, СЛАБОПРОСАДОЧНЫЙ
3. СУПЕСЬ ПЕСЧАНИСТАЯ, ПРОСАДОЧНЫЙ
4. ГЛИНА ЛЕГКАЯ ПЫЛЕВАТАЯ, СЛАБОПРОСАДОЧНАЯ

СМ. ПРИМЕЧАНИЯ НА ЛИСТЕ 7

СОГЛАСОВАНО

ИНВ. N ПОДЛ. | ПОДПИ ДАТА | ВЗАМ. ИНВ. N

ИЗМ.	КОЛ.	ЛИСТ	N ДОК.	ПОДПИСЬ	ДАТА
РАЗРАБОТАЛ		АХАХМУХАНОВ			07.20
Н. КОНТР.		ЖОКЕНДИРОВА			07.20
ГИП		ШИДАЕВА			07.20

20.014–НВ

СТРОИТЕЛЬСТВО ВОДОСНАБЖЕНИЯ К 310 ЗЕМЕЛЬНЫМ УЧАСТКАМ В С.АКСУАТ ТЕРЕКТИНСКОГО РАЙОНА ЗКО

ПОСЕЛКОВАЯ ВОДОПРОВОДНАЯ СЕТЬ

СТАДИЯ	ЛИСТ	ЛИСТОВ
РП	9	

ПРОДОЛЬНЫЙ ПРОФИЛЬ СЕТИ В1

ТОО "ТРАНСВОДПРОЕКТ Г. УРАЛЬСК"

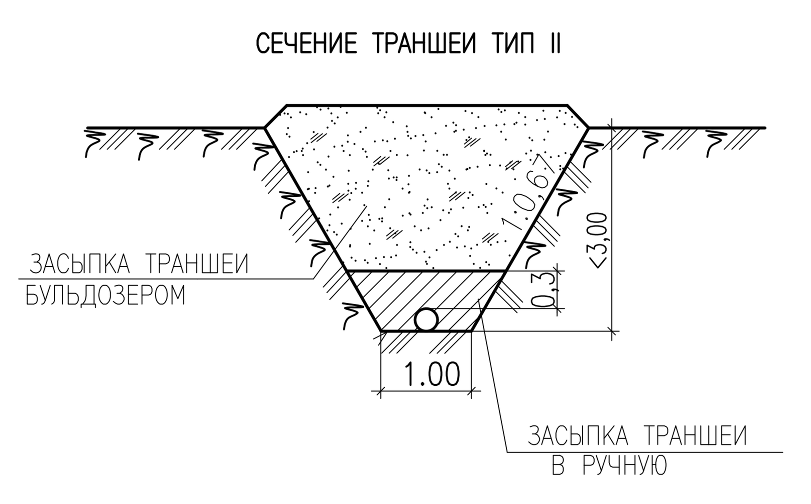

1:1000 ПО ГОРИЗОНТАЛИ
1:100 ПО ВЕРТИКАЛИ

ТИП II (b=0.67м, L=520,40м)

НОМЕР КОЛОДЦА, ТОЧКИ, УГЛА ПОВОРОТА	ПГ-37	42	43	ПГ-47		46	ПГ-45	44	ПГ-21
ПРОЕКТНАЯ ОТМЕТКА НИЗА ИЛИ ЛОТКА ТРУБЫ, М	42,47	42,55	42,46	42,18	42,55	42,71	42,36	41,86	42,55
ПРОЕКТНАЯ ОТМЕТКА ЗЕМЛИ, М									
НАТУРАЛЬНАЯ ОТМЕТКА ЗЕМЛИ, М	45,27	45,35	45,26	44,98	45,40	45,51	45,16	44,66	45,35

ОБОЗНАЧЕНИЕ ТРУБЫ И ТИП ИЗОЛЯЦИИ: ТРУБА ПЭ 100 SDR 26–110х4,2 ПИТЬЕВАЯ ГОСТ 18599–2001

ОСНОВАНИЕ: ЕСТЕСТВЕННОЕ

УКЛОН, ‰: ДЛИНА, М	1,0 / 76,70	1,3 / 67,90	4,7 / 59,10	5,2 / 101,10		6,5 / 53,80	7,8 / 63,80	7,0 / 98,00
РАССТОЯНИЕ, М	76,70	67,90	59,10	70,00	31,10	53,80	63,80	98,00

ТИП II (b=0.67м, L=196,10м)

НОМЕР КОЛОДЦА, ТОЧКИ, УГЛА ПОВОРОТА	ПГ-38	39	44	48	ПГ-49
ПРОЕКТНАЯ ОТМЕТКА НИЗА ИЛИ ЛОТКА ТРУБЫ, М	41,37	41,72	41,86	41,98	42,03
ПРОЕКТНАЯ ОТМЕТКА ЗЕМЛИ, М					
НАТУРАЛЬНАЯ ОТМЕТКА ЗЕМЛИ, М	44,17	44,52	44,66	44,78	44,83

ОБОЗНАЧЕНИЕ ТРУБЫ И ТИП ИЗОЛЯЦИИ: ТРУБА ПЭ 100 SDR 26–110х4,2 ПИТЬЕВАЯ ГОСТ 18599–2001

ОСНОВАНИЕ: ЕСТЕСТВЕННОЕ

УКЛОН, ‰: ДЛИНА, М	7,7 / 45,60	2,4 / 57,90	2,5 / 47,10	1,0 / 45,50
РАССТОЯНИЕ, М	45,60	57,90	47,10	45,50

ТИП II (b=0.67м, L=103,20м)

НОМЕР КОЛОДЦА, ТОЧКИ, УГЛА ПОВОРОТА	ПГ-40	41	46
ПРОЕКТНАЯ ОТМЕТКА НИЗА ИЛИ ЛОТКА ТРУБЫ, М	42,30	42,65	41,71
ПРОЕКТНАЯ ОТМЕТКА ЗЕМЛИ, М			
НАТУРАЛЬНАЯ ОТМЕТКА ЗЕМЛИ, М	45,10	45,45	45,51

ОБОЗНАЧЕНИЕ ТРУБЫ И ТИП ИЗОЛЯЦИИ: ТРУБА ПЭ 100 SDR 26–110х4,2 ПИТЬЕВАЯ ГОСТ 18599–2001

ОСНОВАНИЕ: ЕСТЕСТВЕННОЕ

УКЛОН, ‰: ДЛИНА, М	7,8 / 45,60	1,0 / 57,60
РАССТОЯНИЕ, М	45,60	57,60

УСЛОВНЫЕ ОБОЗНАЧЕНИЯ ГРУНТОВ

1. ПОЧВЕННО–РАСТИТЕЛЬНЫЙ СЛОЙ
2. СУГЛИНОК ТЯЖЕЛЫЙ ПЕСЧАНИСТЫЙ, СЛАБОПРОСАДОЧНЫЙ
3. СУПЕСЬ ПЕСЧАНИСТАЯ, ПРОСАДОЧНЫЙ
4. ГЛИНА ЛЕГКАЯ ПЫЛЕВАТАЯ, СЛАБОПРОСАДОЧНАЯ

СМ. ПРИМЕЧАНИЯ НА ЛИСТЕ 7

СОГЛАСОВАНО
ВЗАМ. ИНВ. №
ПОДП.И ДАТА
ИНВ. № ПОДЛ.

ИЗМ.	КОЛ.	ЛИСТ	№ДОК.	ПОДПИСЬ	ДАТА
РАЗРАБОТАЛ		КАЖМУХАНОВ			07.20
Н. КОНТР.		ИСКЕНДИРОВА			07.20
ГИП		ШИДАЕВА			07.20

20.014–НВ

СТРОИТЕЛЬСТВО ВОДОСНАБЖЕНИЯ К 310 ЗЕМЕЛЬНЫМ УЧАСТКАМ В С.АКСУАТ ТЕРЕКТИНСКОГО РАЙОНА ЗКО

ПОСЕЛКОВАЯ ВОДОПРОВОДНАЯ СЕТЬ

СТАДИЯ	ЛИСТ	ЛИСТОВ
РП	10	

ПРОДОЛЬНЫЙ ПРОФИЛЬ СЕТИ В1

ТОО "УРАЛВОДПРОЕКТ" Г. УРАЛЬСК

1:1000 ПО ГОРИЗОНТАЛИ
1:100 ПО ВЕРТИКАЛИ

ПРОЕКТНАЯ ОТМЕТКА НИЗА ИЛИ ЛОТКА ТРУБЫ, М	42,18	41,60	41,87	42,33	42,42	42,61	42,89	43,18
ПРОЕКТНАЯ ОТМЕТКА ЗЕМЛИ, М								
НАТУРАЛЬНАЯ ОТМЕТКА ЗЕМЛИ, М	44,98	44,40	44,87	45,13	45,22	45,41	45,69	45,98
ОБОЗНАЧЕНИЕ ТРУБЫ И ТИП ИЗОЛЯЦИИ	ТРУБА ПЭ 100 SDR 26–110х4,2 ПИТЬЕВАЯ ГОСТ 18599–2001							
ОСНОВАНИЕ								
УКЛОН, ‰ : ДЛИНА, М	6,6 / 87,30	6,3 / 116,40			1,0 / 93,30	3,4 / 56,30	4,1 / 68,40	3,1 / 93,40
РАССТОЯНИЕ, М	87,30	43,00	73,40		93,30	56,30	68,40	93,40
НОМЕР КОЛОДЦА, ТОЧКИ, УГЛА ПОВОРОТА	ПГ–47	52		ПГ–56	55	ПГ–54	53	ПГ–19

ПРОЕКТНАЯ ОТМЕТКА НИЗА ИЛИ ЛОТКА ТРУБЫ, М	42,71	42,44	42,39
НАТУРАЛЬНАЯ ОТМЕТКА ЗЕМЛИ, М	45,51	45,24	45,19
УКЛОН, ‰ : ДЛИНА, М	5,7 / 47,10	1,1 / 45,50	
РАССТОЯНИЕ, М	47,10	45,50	
НОМЕР КОЛОДЦА, ТОЧКИ, УГЛА ПОВОРОТА	46	50	ПГ–51

ПРОЕКТНАЯ ОТМЕТКА НИЗА ИЛИ ЛОТКА ТРУБЫ, М	41,81	42,29	41,95	41,84	41,69
НАТУРАЛЬНАЯ ОТМЕТКА ЗЕМЛИ, М	45,61	45,09	44,75	44,64	44,49
УКЛОН, ‰ : ДЛИНА, М	11,4 / 45,60	5,9 / 58,00	2,3 / 47,10	3,3 / 45,60	
РАССТОЯНИЕ, М	45,60	58,00	47,10	45,60	
НОМЕР КОЛОДЦА, ТОЧКИ, УГЛА ПОВОРОТА	ПГ–57	58	62	69	ПГ–70

СЕЧЕНИЕ ТРАНШЕИ ТИП I

СЕЧЕНИЕ ТРАНШЕИ ТИП III

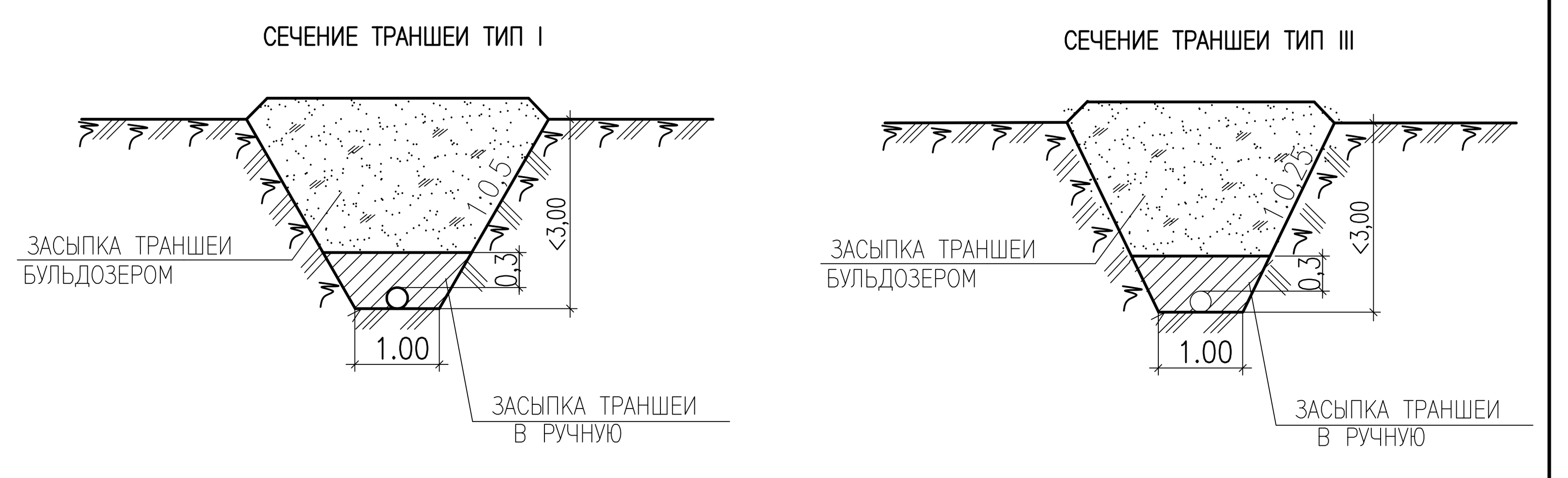

УСЛОВНЫЕ ОБОЗНАЧЕНИЯ ГРУНТОВ

1 ПОЧВЕННО-РАСТИТЕЛЬНЫЙ СЛОЙ
2 СУГЛИНОК ТЯЖЕЛЫЙ ПЕСЧАНИСТЫЙ, СЛАБОПРОСАДОЧНЫЙ
3 СУПЕСЬ ПЕСЧАНИСТАЯ, ПРОСАДОЧНЫЙ
4 ГЛИНА ЛЕГКАЯ ПЫЛЕВАТАЯ, СЛАБОПРОСАДОЧНАЯ

СМ. ПРИМЕЧАНИЯ НА ЛИСТЕ 7

ИЗМ.	КОЛ.	ЛИСТ	N°ДОК.	ПОДПИСЬ	ДАТА	20.014–НВ		
						СТРОИТЕЛЬСТВО ВОДОСНАБЖЕНИЯ К 310 ЗЕМЕЛЬНЫМ УЧАСТКАМ В С.АКСУАТ ТЕРЕКТИНСКОГО РАЙОНА ЗКО		
РАЗРАБОТАЛ		КАЖМУХАНОВ			07.20	ПОСЕЛКОВАЯ ВОДОПРОВОДНАЯ СЕТЬ	СТАДИЯ: РП	ЛИСТ: 11
Н. КОНТР.		ИСКЕНДИРОВА			07.20		ЛИСТОВ:	
ГИП		ШИДАЕВА			07.20	ПРОДОЛЬНЫЙ ПРОФИЛЬ СЕТИ В1	ТОО "УРАЛВОДПРОЕКТ" Г. УРАЛЬСК	

СОГЛАСОВАНО
ВЗАМ. ИНВ. N°
ПОДП.И ДАТА
ИНВ. N° ПОДЛ.

1:1000 ПО ГОРИЗОНТАЛИ
1:100 ПО ВЕРТИКАЛИ

	ПГ-56		61	ПГ-66		65	64	ПГ-63	62		ПГ-16
ПРОЕКТНАЯ ОТМЕТКА НИЗА ИЛИ ЛОТКА ТРУБЫ, М	42,33	41,80	42,23	42,55	41,53	41,66	41,73	41,89	41,95	42,28	42,59
ПРОЕКТНАЯ ОТМЕТКА ЗЕМЛИ, М											
НАТУРАЛЬНАЯ ОТМЕТКА ЗЕМЛИ, М	45,13	44,60	45,03	45,35	44,33	44,46	44,53	44,69	44,75	45,06	45,39
ОБОЗНАЧЕНИЕ ТРУБЫ И ТИП ИЗОЛЯЦИИ	ТРУБА ПЭ 100 SDR 26–110х4,2 ПИТЬЕВАЯ ГОСТ 18599–2001										
ОСНОВАНИЕ	ЕСТЕСТВЕННОЕ										
УКЛОН, ‰: ДЛИНА, М	7,5 71,00	9,2 46,50	3,7 86,20	22,2 46,00	2,9 45,30	4,3 16,30	4,4 36,50	1,0 63,80	6,5 98,00		
РАССТОЯНИЕ, М	71,00	46,50	86,20	46,00	45,30	16,30	36,50	63,80	51,20	46,80	
НОМЕР КОЛОДЦА, ТОЧКИ, УГЛА ПОВОРОТА	ПГ–56		61	ПГ–66		65	64	ПГ–63	62		ПГ–16

	ПГ-59	60	65
ПРОЕКТНАЯ ОТМЕТКА НИЗА ИЛИ ЛОТКА ТРУБЫ, М	42,41	42,00	41,66
НАТУРАЛЬНАЯ ОТМЕТКА ЗЕМЛИ, М	45,21	44,80	44,46
ОБОЗНАЧЕНИЕ ТРУБЫ И ТИП ИЗОЛЯЦИИ	ТРУБА ПЭ 100 SDR 26–110х4,2 ПИТЬЕВАЯ ГОСТ 18599–2001		
ОСНОВАНИЕ	ЕСТЕСТВЕННОЕ		
УКЛОН, ‰: ДЛИНА, М	9,0 45,60	5,9 58,00	
РАССТОЯНИЕ, М	45,60	58,00	
НОМЕР КОЛОДЦА, ТОЧКИ, УГЛА ПОВОРОТА	ПГ–59	60	65

	64	71	ПГ-72
ПРОЕКТНАЯ ОТМЕТКА НИЗА ИЛИ ЛОТКА ТРУБЫ, М	41,73	41,53	41,70
НАТУРАЛЬНАЯ ОТМЕТКА ЗЕМЛИ, М	44,53	44,33	44,50
УКЛОН, ‰: ДЛИНА, М	4,2 47,10	3,7 45,60	
РАССТОЯНИЕ, М	47,10	45,60	
НОМЕР КОЛОДЦА, ТОЧКИ, УГЛА ПОВОРОТА	64	71	ПГ–72

СЕЧЕНИЕ ТРАНШЕИ ТИП I

СЕЧЕНИЕ ТРАНШЕИ ТИП III

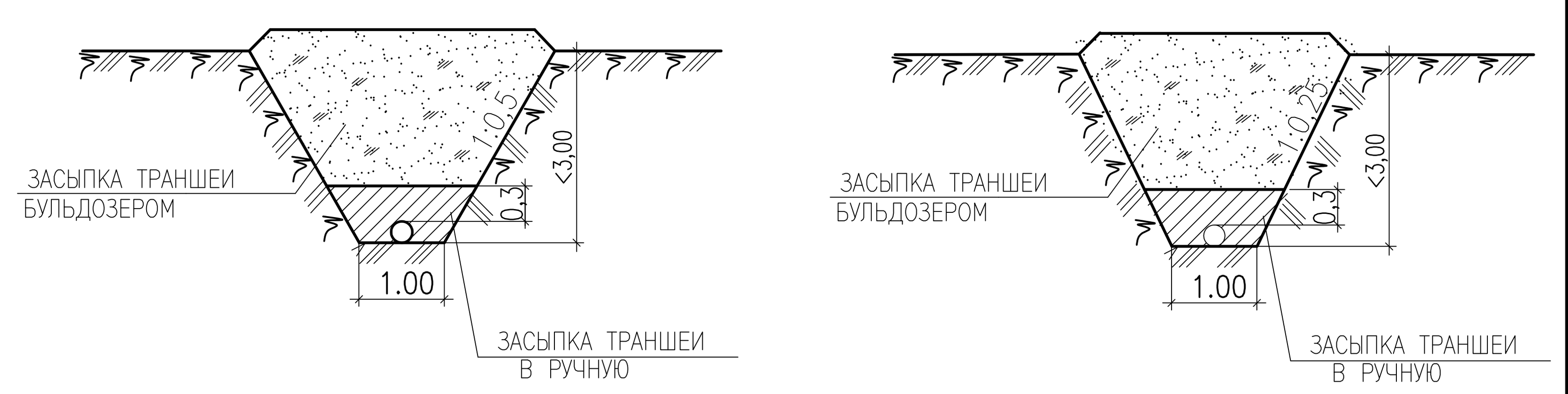

УСЛОВНЫЕ ОБОЗНАЧЕНИЯ ГРУНТОВ

1 — ПОЧВЕННО-РАСТИТЕЛЬНЫЙ СЛОЙ
2 — СУГЛИНОК ТЯЖЕЛЫЙ ПЕСЧАНИСТЫЙ, СЛАБОПРОСАДОЧНЫЙ
3 — СУПЕСЬ ПЕСЧАНИСТАЯ, ПРОСАДОЧНЫЙ
4 — ГЛИНА ЛЕГКАЯ ПЫЛЕВАТАЯ, СЛАБОПРОСАДОЧНАЯ

СМ. ПРИМЕЧАНИЯ НА ЛИСТЕ 7

СОГЛАСОВАНО
ВЗАМ. ИНВ. №
ПОДП.И ДАТА
ИНВ. № ПОДЛ.

ИЗМ.	КОЛ.	ЛИСТ	N°ДОК.	ПОДПИСЬ	ДАТА	20.014–НВ		
						СТРОИТЕЛЬСТВО ВОДОСНАБЖЕНИЯ К 310 ЗЕМЕЛЬНЫМ УЧАСТКАМ В С.АКСУАТ ТЕРЕКТИНСКОГО РАЙОНА ЗКО		
РАЗРАБОТАЛ		КАЖМУХАНОВ			07.20	ПОСЕЛКОВАЯ ВОДОПРОВОДНАЯ СЕТЬ	СТАДИЯ: РП	ЛИСТ: 12 / ЛИСТОВ:
Н. КОНТР.		ИСКЕНДИРОВА			07.20			
ГИП		ШИДАЕВА			07.20	ПРОДОЛЬНЫЙ ПРОФИЛЬ СЕТИ В1	ТОО "УРАЛВОДПРОЕКТ" Г. УРАЛЬСК	

1:1000 ПО ГОРИЗОНТАЛИ
1:100 ПО ВЕРТИКАЛИ

ТИП II (b=0.67м, L=235,30м) ТИП III (b=0.25м, L=533,20м)

ПРОЕКТНАЯ ОТМЕТКА НИЗА ИЛИ ЛОТКА ТРУБЫ, М	41,60	41,06	41,53	41,70	42,20	42,36	42,50	42,59	42,66	42,61	42,40	42,61	42,29	41,89
ПРОЕКТНАЯ ОТМЕТКА ЗЕМЛИ, М														
НАТУРАЛЬНАЯ ОТМЕТКА ЗЕМЛИ, М	44,40	43,86	44,33	44,50	45,00	45,16	45,30	45,37	45,46	45,41	45,20	45,41	45,00	44,69
ОБОЗНАЧЕНИЕ ТРУБЫ И ТИП ИЗОЛЯЦИИ	ТРУБА ПЭ 100 SDR 26–110x4,2 ПИТЬЕВАЯ ГОСТ 18599–2001													
ОСНОВАНИЕ	ЕСТЕСТВЕННОЕ													
НОМЕР КОЛОДЦА, ТОЧКИ, УГЛА ПОВОРОТА	ПГ–27	30	ПГ–34			ПГ–45				ПГ–54				ПГ–63

УКЛОН, ‰ : ДЛИНА, М	7,4 / 73,30	5,6 / 84,40	2,2 / 77,60	7,2 / 69,60	2,8 / 56,40	3,4 / 41,00	1,4 / 114,50		1,0 / 48,10	3,6 / 58,00	4,2 / 50,00	7,5 / 95,60	
РАССТОЯНИЕ, М	73,30	84,40	77,60	69,60	56,40	41,00	67,00	47,50	48,10	58,00	50,00	42,20	53,40

УСЛОВНЫЕ ОБОЗНАЧЕНИЯ ГРУНТОВ

1 – ПОЧВЕННО-РАСТИТЕЛЬНЫЙ СЛОЙ
2 – СУГЛИНОК ТЯЖЕЛЫЙ ПЕСЧАНИСТЫЙ, СЛАБОПРОСАДОЧНЫЙ
3 – СУПЕСЬ ПЕСЧАНИСТАЯ, ПРОСАДОЧНЫЙ
4 – ГЛИНА ЛЕГКАЯ ПЫЛЕВАТАЯ, СЛАБОПРОСАДОЧНАЯ

СМ. ПРИМЕЧАНИЯ НА ЛИСТЕ 7

СОГЛАСОВАНО | ВЗАМ. ИНВ. №° | ПОДП.И ДАТА | ИНВ. №° ПОДЛ.

						20.014–НВ			
						СТРОИТЕЛЬСТВО ВОДОСНАБЖЕНИЯ К 310 ЗЕМЕЛЬНЫМ УЧАСТКАМ В С.АКСУАТ ТЕРЕКТИНСКОГО РАЙОНА ЗКО			
ИЗМ.	КОЛ.	ЛИСТ	N°ДОК.	ПОДПИСЬ	ДАТА				
РАЗРАБОТАЛ		КАЖМУХАНОВ			07.20	ПОСЕЛКОВАЯ ВОДОПРОВОДНАЯ СЕТЬ	СТАДИЯ	ЛИСТ	ЛИСТОВ
Н. КОНТР.		ИСКЕНДИРОВА			07.20		РП	13	
ГИП		ШИДАЕВА			07.20				
						ПРОДОЛЬНЫЙ ПРОФИЛЬ СЕТИ В1	ТОО "УРАЛВОДПРОЕКТ" Г. УРАЛЬСК		

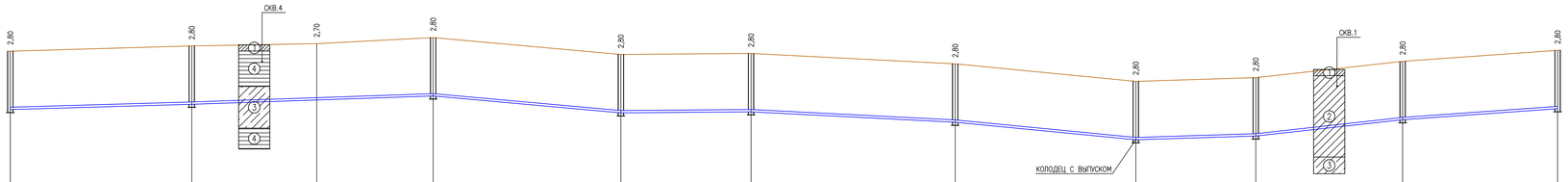

1:1000 ПО ГОРИЗОНТАЛИ
1:100 ПО ВЕРТИКАЛИ

ПРОЕКТНАЯ ОТМЕТКА НИЗА ИЛИ ЛОТКА ТРУБЫ, М	42,55	42,80	43,01	43,20	42,39	42,44	41,94	41,10	41,28	42,06	42,59
ПРОЕКТНАЯ ОТМЕТКА ЗЕМЛИ, М											
НАТУРАЛЬНАЯ ОТМЕТКА ЗЕМЛИ, М	45,35	45,60	45,71	46,00	45,19	45,24	44,74	43,90	44,08	44,86	45,39
ОБОЗНАЧЕНИЕ ТРУБЫ И ТИП ИЗОЛЯЦИИ	ТРУБА ПЭ 100 SDR 26–110х4,2 ПИТЬЕВАЯ ГОСТ 18599–2001										
ОСНОВАНИЕ	ЕСТЕСТВЕННОЕ										
УКЛОН, ‰ : ДЛИНА, М	2,9 / 87,10	3,5 / 115,90	9,0 / 90,10	1,0 / 62,50	5,1 / 98,00	9,7 / 86,70	3,1 / 57,60	11,1 / 70,50	7,1 / 74,40		
РАССТОЯНИЕ, М	87,10	60,00	55,90	90,10	62,50	98,00	86,70	57,60	70,50	74,40	
НОМЕР КОЛОДЦА, ТОЧКИ, УГЛА ПОВОРОТА	ПГ–66	73		ПГ–77	76	ПГ–75	74	10	ПГ–68	67	ПГ–16

СЕЧЕНИЕ ТРАНШЕИ ТИП I

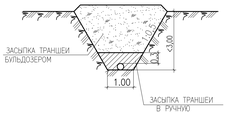

СЕЧЕНИЕ ТРАНШЕИ ТИП III

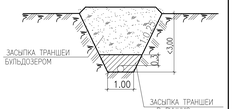

УСЛОВНЫЕ ОБОЗНАЧЕНИЯ ГРУНТОВ

1. ПОЧВЕННО–РАСТИТЕЛЬНЫЙ СЛОЙ
2. СУГЛИНОК ТЯЖЕЛЫЙ ПЕСЧАНИСТЫЙ, СЛАБОПРОСАДОЧНЫЙ
3. СУПЕСЬ ПЕСЧАНИСТАЯ, ПРОСАДОЧНЫЙ
4. ГЛИНА ЛЕГКАЯ ПЫЛЕВАТАЯ, СЛАБОПРОСАДОЧНАЯ

СМ. ПРИМЕЧАНИЯ НА ЛИСТЕ 7

ИЗМ.	КОЛ.	ЛИСТ	N ДОК.	ПОДПИСЬ	ДАТА
РАЗРАБОТАЛ		АХАХМУХАНОВ			07.20
Н. КОНТР.		ЖОКЕНДИРОВА			07.20
ГИП		ШИДАЕВА			07.20

20.014–НВ

СТРОИТЕЛЬСТВО ВОДОСНАБЖЕНИЯ К 310 ЗЕМЕЛЬНЫМ УЧАСТКАМ В С.АКСУАТ ТЕРЕКТИНСКОГО РАЙОНА ЗКО

ПОСЕЛКОВАЯ ВОДОПРОВОДНАЯ СЕТЬ

СТАДИЯ	ЛИСТ	ЛИСТОВ
РП	14	

ПРОДОЛЬНЫЙ ПРОФИЛЬ СЕТИ В1

ТОО "ТРАНСВОДПРОЕКТ" Г. УРАЛЬСК

СОГЛАСОВАНО

ВЗАМ. ИНВ. N

ПОДП. И ДАТА

ИНВ. N ПОДЛ.

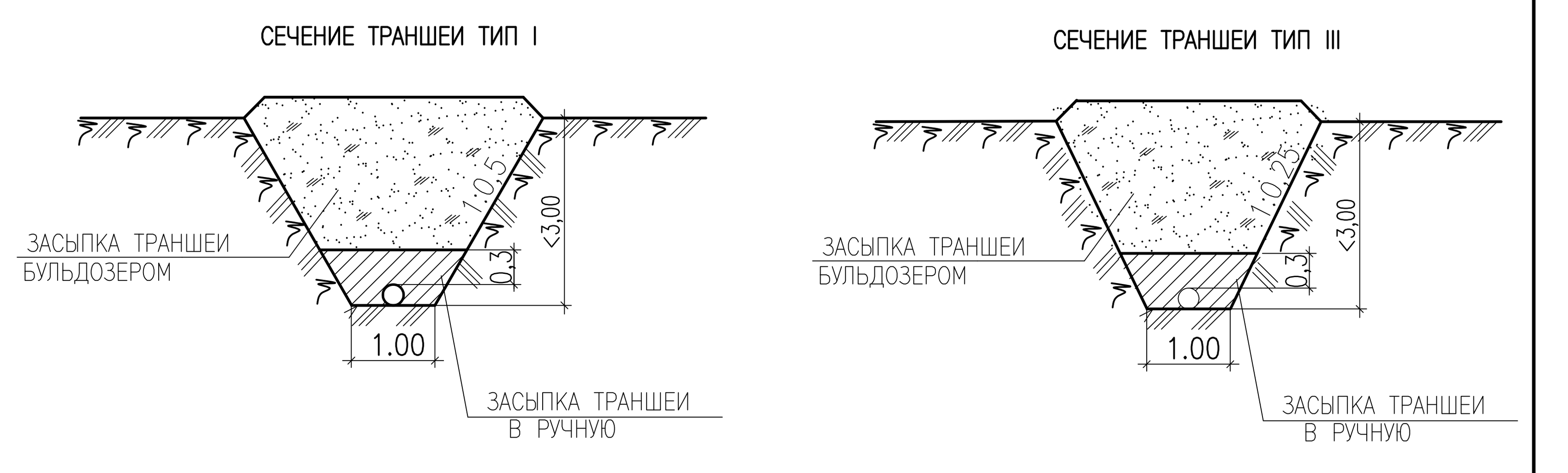

1:1000 ПО ГОРИЗОНТАЛИ
1:100 ПО ВЕРТИКАЛИ

ТИП I (b=0.5м, L=225,50м) — ТИП III (b=0.25м, L=188,50м)

НОМЕР КОЛОДЦА, ТОЧКИ, УГЛА ПОВОРОТА	8	79	ПГ–80	81	82	ПГ–83	78	ПГ–77
ПРОЕКТНАЯ ОТМЕТКА НИЗА ИЛИ ЛОТКА ТРУБЫ, М	40,80	42,22	42,78	42,85	42,46	42,63	43,00	43,20
ПРОЕКТНАЯ ОТМЕТКА ЗЕМЛИ, М								
НАТУРАЛЬНАЯ ОТМЕТКА ЗЕМЛИ, М	43,60	45,02	45,58	45,65	45,26	45,43	45,80	46,00
ОБОЗНАЧЕНИЕ ТРУБЫ И ТИП ИЗОЛЯЦИИ	ТРУБА ПЭ 100 SDR 26–110х4,2 ПИТЬЕВАЯ ГОСТ 18599–2001							
ОСНОВАНИЕ	ЕСТЕСТВЕННОЕ							
УКЛОН, ‰ : ДЛИНА, М	17,0 / 83,50	8,8 / 63,40	2,2 / 32,20	8,4 / 46,40	2,4 / 72,20	5,8 / 63,50	3,8 / 52,80	
РАССТОЯНИЕ, М	83,50	63,40	32,20	46,40	72,20	63,50	52,80	

ТИП I (b=0.5м, L=194.3м) — ТИП III (b=0.25м, L=213,50м)

НОМЕР КОЛОДЦА, ТОЧКИ, УГЛА ПОВОРОТА	5	85	ПГ–86	87		ПГ–88	84	ПГ–83
ПРОЕКТНАЯ ОТМЕТКА НИЗА ИЛИ ЛОТКА ТРУБЫ, М	40,06	40,93	41,42	41,03	41,45	41,91	42,03	42,63
ПРОЕКТНАЯ ОТМЕТКА ЗЕМЛИ, М								
НАТУРАЛЬНАЯ ОТМЕТКА ЗЕМЛИ, М	42,86	43,73	44,22	43,83	44,17	44,71	44,83	45,43
ОБОЗНАЧЕНИЕ ТРУБЫ И ТИП ИЗОЛЯЦИИ	ТРУБА ПЭ 100 SDR 26–110х4,2 ПИТЬЕВАЯ ГОСТ 18599–2001							
ОСНОВАНИЕ	ЕСТЕСТВЕННОЕ							
УКЛОН, ‰ : ДЛИНА, М	10,6 / 82,00	7,8 / 62,50	7,8 / 49,80	8,8 / 100,50		1,9 / 61,80	11,7 / 51,20	
РАССТОЯНИЕ, М	82,00	62,50	49,80	48,00	52,50	61,80	51,20	

УСЛОВНЫЕ ОБОЗНАЧЕНИЯ ГРУНТОВ

1. ПОЧВЕННО–РАСТИТЕЛЬНЫЙ СЛОЙ
2. СУГЛИНОК ТЯЖЕЛЫЙ ПЕСЧАНИСТЫЙ, СЛАБОПРОСАДОЧНЫЙ
3. СУПЕСЬ ПЕСЧАНИСТАЯ, ПРОСАДОЧНЫЙ
4. ГЛИНА ЛЕГКАЯ ПЫЛЕВАТАЯ, СЛАБОПРОСАДОЧНАЯ

СМ. ПРИМЕЧАНИЯ НА ЛИСТЕ 7

ИЗМ.	КОЛ.	ЛИСТ	N°ДОК.	ПОДПИСЬ	ДАТА
РАЗРАБОТАЛ		КАЖМУХАНОВ			07.20
Н. КОНТР.		ИСКЕНДИРОВА			07.20
ГИП		ШИДАЕВА			07.20

20.014–НВ

СТРОИТЕЛЬСТВО ВОДОСНАБЖЕНИЯ К 310 ЗЕМЕЛЬНЫМ УЧАСТКАМ В С.АКСУАТ ТЕРЕКТИНСКОГО РАЙОНА ЗКО

ПОСЕЛКОВАЯ ВОДОПРОВОДНАЯ СЕТЬ

СТАДИЯ	ЛИСТ	ЛИСТОВ
РП	15	

ПРОДОЛЬНЫЙ ПРОФИЛЬ СЕТИ В1

ТОО "УРАЛВОДПРОЕКТ" Г. УРАЛЬСК

СОГЛАСОВАНО
ВЗАМ. ИНВ. N°
ПОДП.И ДАТА
ИНВ. N° ПОДЛ.

1:1000 ПО ГОРИЗОНТАЛИ
1:100 ПО ВЕРТИКАЛИ

ТИП I (b=0.5м, L=206,00м) ТИП III (b=0.25м, L=189,80м) ТИП I (b=0.5м, L=397.3м)

НОМЕР КОЛОДЦА, ТОЧКИ, УГЛА ПОВОРОТА	ПРОЕКТНАЯ ОТМЕТКА НИЗА ИЛИ ЛОТКА ТРУБЫ, М	ПРОЕКТНАЯ ОТМЕТКА ЗЕМЛИ, М	НАТУРАЛЬНАЯ ОТМЕТКА ЗЕМЛИ, М
ПГ–3	39,17		41,97
90	39,88		42,68
ПГ–91	41,03		43,83
92	41,93		44,73
ПГ–93	41,61		44,41
89	41,83		44,63
ПГ–88	41,91		44,71
1	38,86		41,66
95	38,75		41,55
96	40,01		42,81
ПГ–97	41,65		44,45
98	41,73		44,53
99	40,36		43,16
94	40,95		43,75
ПГ–93	41,61		44,41

ОБОЗНАЧЕНИЕ ТРУБЫ И ТИП ИЗОЛЯЦИИ: ТРУБА ПЭ 100 SDR 26–110х4,2 ПИТЬЕВАЯ ГОСТ 18599–2001

ОСНОВАНИЕ: ЕСТЕСТВЕННОЕ

Участок	УКЛОН, ‰	ДЛИНА, М	РАССТОЯНИЕ, М
ПГ–3 – 90	7,7	92,30	92,30
90 – ПГ–91	16,4	70,20	70,20
ПГ–91 – 92	20,7	43,50	43,50
92 – ПГ–93	4,2	76,70	76,70
ПГ–93 – 89	3,6	61,90	61,90
89 – ПГ–88	1,6	51,20	51,20
1 – 95	2,1	52,90	52,90
95 – 96	15,1	83,50	83,50
96 – ПГ–97	59,0	27,80	27,80
ПГ–97 – 98	1,8	43,40	43,40
98 – 99	17,9	76,60	76,60
99 – 94	9,5	61,80	61,80
94 – ПГ–93	12,9	51,30	51,30

СЕЧЕНИЕ ТРАНШЕИ ТИП I

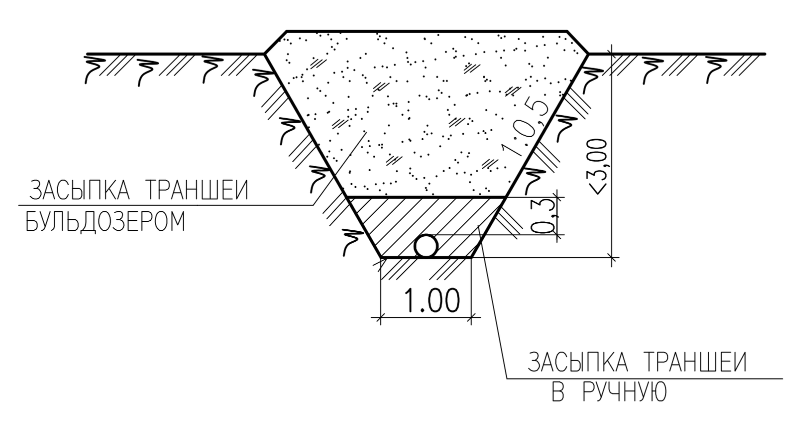

СЕЧЕНИЕ ТРАНШЕИ ТИП III

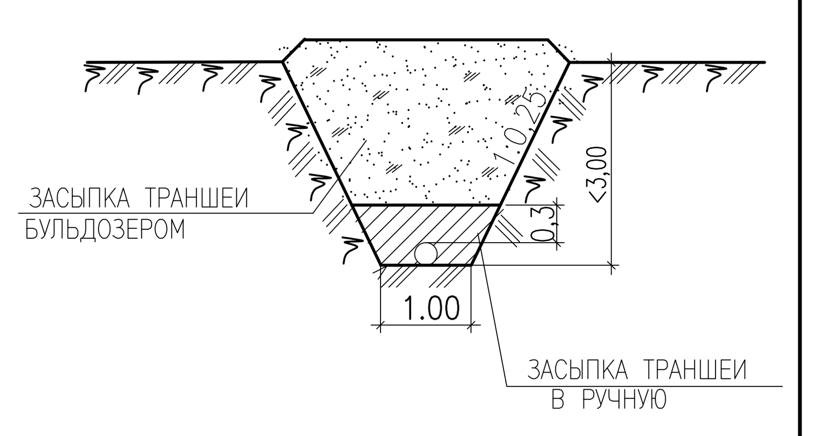

УСЛОВНЫЕ ОБОЗНАЧЕНИЯ ГРУНТОВ

1 — ПОЧВЕННО-РАСТИТЕЛЬНЫЙ СЛОЙ
2 — СУГЛИНОК ТЯЖЕЛЫЙ ПЕСЧАНИСТЫЙ, СЛАБОПРОСАДОЧНЫЙ
3 — СУПЕСЬ ПЕСЧАНИСТАЯ, ПРОСАДОЧНАЯ
4 — ГЛИНА ЛЕГКАЯ ПЫЛЕВАТАЯ, СЛАБОПРОСАДОЧНАЯ

СМ. ПРИМЕЧАНИЯ НА ЛИСТЕ 7

ИЗМ.	КОЛ.	ЛИСТ	N°ДОК.	ПОДПИСЬ	ДАТА
РАЗРАБОТАЛ		КАЖМУХАНОВ			07.20
Н. КОНТР.		ИСКЕНДИРОВА			07.20
ГИП		ШИДАЕВА			07.20

20.014–НВ

СТРОИТЕЛЬСТВО ВОДОСНАБЖЕНИЯ К 310 ЗЕМЕЛЬНЫМ УЧАСТКАМ В С.АКСУАТ ТЕРЕКТИНСКОГО РАЙОНА ЗКО

ПОСЕЛКОВАЯ ВОДОПРОВОДНАЯ СЕТЬ

СТАДИЯ	ЛИСТ	ЛИСТОВ
РП	16	

ПРОДОЛЬНЫЙ ПРОФИЛЬ СЕТИ В1

ТОО "УРАЛВОДПРОЕКТ" Г. УРАЛЬСК

СОГЛАСОВАНО
ВЗАМ. ИНВ. N°
ПОДП.И ДАТА
ИНВ. N° ПОДП.

1:1000 ПО ГОРИЗОНТАЛИ
1:100 ПО ВЕРТИКАЛИ

НОМЕР КОЛОДЦА, ТОЧКИ, УГЛА ПОВОРОТА	ПРОЕКТНАЯ ОТМЕТКА НИЗА ИЛИ ЛОТКА ТРУБЫ, М	ПРОЕКТНАЯ ОТМЕТКА ЗЕМЛИ, М	НАТУРАЛЬНАЯ ОТМЕТКА ЗЕМЛИ, М
95	38,75		41,55
101	39,35		42,15
ПГ–102	39,26		42,06
103	39,43		42,23
104	40,55		43,35
105	39,45		42,25
ПГ–100	39,52		42,32
99	40,36		43,16
ПГ–102	39,26		42,06
	38,75		41,55
106	38,65		41,45
ПГ–107	39,41		42,21
108	39,65		42,45
	40,20		43,00
104	39,45		42,25

ОБОЗНАЧЕНИЕ ТРУБЫ И ТИП ИЗОЛЯЦИИ: ТРУБА ПЭ 100 SDR 26–110х4,2 ПИТЬЕВАЯ ГОСТ 18599–2001

ОСНОВАНИЕ: ЕСТЕСТВЕННОЕ

УКЛОН, ‰: ДЛИНА, М		РАССТОЯНИЕ, М
16,7	35,90	35,90
1,0	87,00	87,00
3,6	47,40	47,40
18,0	62,30	62,30
15,6	70,70	70,70
2,7	26,10	26,10
9,7	87,00	87,00
9,2	55,50	55,50
1,5	67,40	67,40
11,8	64,40	64,40
3,7	64,50	64,50
7,7	71,00	71,00
17,9	42,00	42,00

СЕЧЕНИЕ ТРАНШЕИ ТИП I

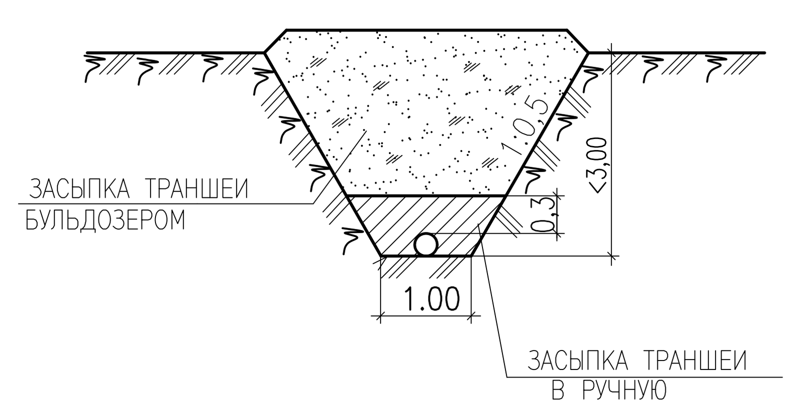

УСЛОВНЫЕ ОБОЗНАЧЕНИЯ ГРУНТОВ

1 — ПОЧВЕННО-РАСТИТЕЛЬНЫЙ СЛОЙ
2 — СУГЛИНОК ТЯЖЕЛЫЙ ПЕСЧАНИСТЫЙ, СЛАБОПРОСАДОЧНЫЙ
3 — СУПЕСЬ ПЕСЧАНИСТАЯ, ПРОСАДОЧНЫЙ
4 — ГЛИНА ЛЕГКАЯ ПЫЛЕВАТАЯ, СЛАБОПРОСАДОЧНАЯ

СМ. ПРИМЕЧАНИЯ НА ЛИСТЕ 7

СОГЛАСОВАНО
ВЗАМ. ИНВ. №
ПОДП.И ДАТА
ИНВ. № ПОДЛ.

ИЗМ.	КОЛ.	ЛИСТ	№ДОК.	ПОДПИСЬ	ДАТА
РАЗРАБОТАЛ		КАЖМУХАНОВ			07.20
Н. КОНТР.		ИСКЕНДИРОВА			07.20
ГИП		ШИДАЕВА			07.20

20.014–НВ

СТРОИТЕЛЬСТВО ВОДОСНАБЖЕНИЯ К 310 ЗЕМЕЛЬНЫМ УЧАСТКАМ В С.АКСУАТ ТЕРЕКТИНСКОГО РАЙОНА ЗКО

ПОСЕЛКОВАЯ ВОДОПРОВОДНАЯ СЕТЬ

СТАДИЯ	ЛИСТ	ЛИСТОВ
РП	17	

ПРОДОЛЬНЫЙ ПРОФИЛЬ СЕТИ В1

URALVODPROECT
ТОО "УРАЛВОДПРОЕКТ" Г. УРАЛЬСК

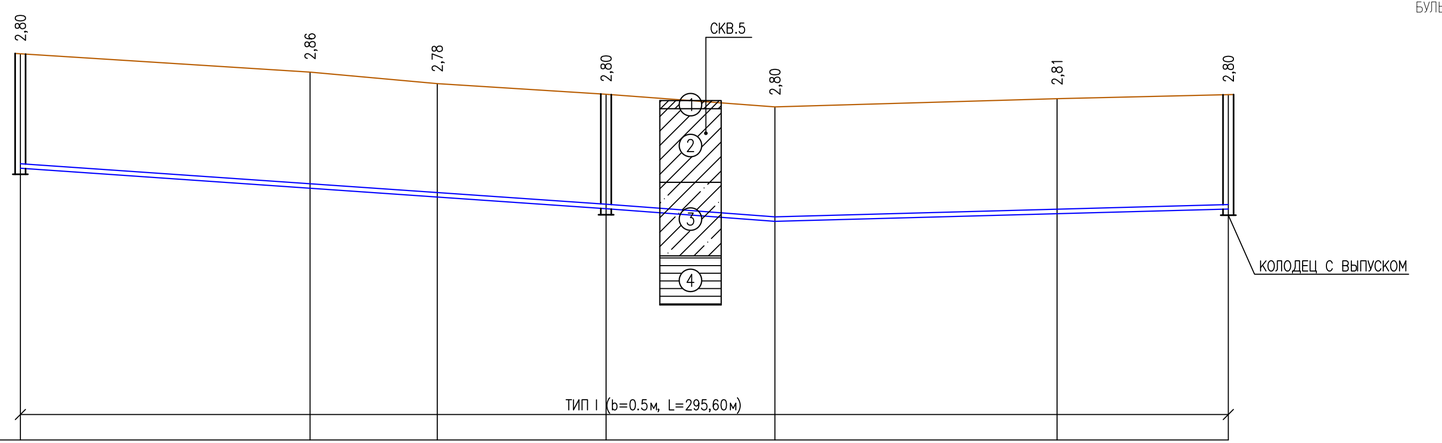

ПРОЕКТНАЯ ОТМЕТКА НИЗА ИЛИ ЛОТКА ТРУБЫ, М	39,65	39,14	38,94	38,66	38,35	38,54	38,65
ПРОЕКТНАЯ ОТМЕТКА ЗЕМЛИ, М							
НАТУРАЛЬНАЯ ОТМЕТКА ЗЕМЛИ, М	42,45	42,00	41,72	41,46	41,15	41,35	41,45
ОБОЗНАЧЕНИЕ ТРУБЫ И ТИП ИЗОЛЯЦИИ	ТРУБА ПЭ 100 SDR 26–110х4,2 ПИТЬЕВАЯ ГОСТ 18599–2001						
ОСНОВАНИЕ	ЕСТЕСТВЕННОЕ						
УКЛОН, ‰ : ДЛИНА, М	143,40		6,9	41,30	7,5	2,7	110,90
РАССТОЯНИЕ, М		71,00	31,10	41,30	41,30	69,00	41,90
НОМЕР КОЛОДЦА, ТОЧКИ, УГЛА ПОВОРОТА	108		УП7	ПГ–109	УП8		106

СЕЧЕНИЕ ТРАНШЕИ ТИП I

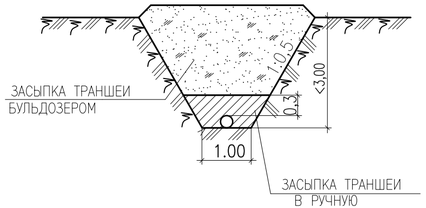

УСЛОВНЫЕ ОБОЗНАЧЕНИЯ ГРУНТОВ

1. ПОЧВЕННО–РАСТИТЕЛЬНЫЙ СЛОЙ
2. СУГЛИНОК ТЯЖЕЛЫЙ ПЕСЧАНИСТЫЙ, СЛАБОПРОСАДОЧНЫЙ
3. СУПЕСЬ ПЕСЧАНИСТАЯ, ПРОСАДОЧНЫЙ
4. ГЛИНА ЛЕГКАЯ ПЫЛЕВАТАЯ, СЛАБОПРОСАДОЧНАЯ

СМ. ПРИМЕЧАНИЯ НА ЛИСТЕ 7

СОГЛАСОВАНО

ВЗАМ. ИНВ. N°

ПОДП.И ДАТА

ИНВ. N° ПОДЛ.

ИЗМ.	КОЛ.	ЛИСТ	N°ДОК.	ПОДПИСЬ	ДАТА
РАЗРАБОТАЛ		КАЖМУХАНОВ			07.20
Н. КОНТР.		ИСКЕНДИРОВА			07.20
ГИП		ШИДАЕВА			07.20

20.014–НВ

СТРОИТЕЛЬСТВО ВОДОСНАБЖЕНИЯ К 310 ЗЕМЕЛЬНЫМ УЧАСТКАМ В С.АКСУАТ ТЕРЕКТИНСКОГО РАЙОНА ЗКО

ПОСЕЛКОВАЯ ВОДОПРОВОДНАЯ СЕТЬ

СТАДИЯ	ЛИСТ	ЛИСТОВ
РП	18	

ПРОДОЛЬНЫЙ ПРОФИЛЬ СЕТИ В1

ТОО "УРАЛВОДПРОЕКТ" Г. УРАЛЬСК

СХЕМА 5–6 ВРЕЗОК НА ГРЕБЕНКЕ

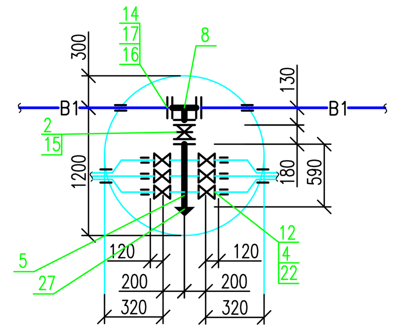

УСЛОВНЫЕ ОБОЗНАЧЕНИЯ

- — ВОДОМЕР
- — ЗАДВИЖКА
- — ВЕНТИЛЬ
- — КРЕСТ
- — ТРОЙНИК
- — ПОЖАРНЫЙ ГИДРАНТ
- — ОТВОД
- — ФЛАНЕЦ
- — ЗАГЛУШКА
- — СВАРНОЕ СОЕДИНЕНИЕ
- — ПЕРЕХОД ПОЛИЭТИЛЕН–СТАЛЬ

ПРИМЕЧАНИЯ

1 НА УЧАСТКЕ РАЗБИВКА ДОМОВ ПОКАЗАНА УСЛОВНО, ТАК КАК ЖИЛИЩНОЕ СТРОИТЕЛЬСТВО НАХОДИТСЯ В НАЧАЛЬНОЙ СТАДИИ, ТРАССА ПОДВОДОК К ДВОРАМ БУДЕТ УТОЧНЯТСЯ ПРИ СМР.

2 ДЛИНЫ СТАЛЬНЫХ ПАТРУБКОВ øø 25, 32, 57, 108 УТОЧНЯЮТСЯ ВО ВРЕМЯ ПРОИЗВОДСТВА РАБОТ, ИСХОДЯ ИЗ УДОБСТВА МОНТАЖА И ЭКСПЛУАТАЦИИ.

3 СТАЛЬНЫЕ ФАСОННЫЕ ЧАСТИ ИЗГОТОВИТЬ ПО МЕСТУ ИЗ ТРУБ ПО ГОСТ 10704–91 И ИЗОЛИРОВАТЬ В УСИЛЕННОЙ БИТУМНОЙ ИЗОЛЯЦИИ ПО ГОСТ 9.602–2016

4 СОЕДИНЕНИЯ СТАЛЬНЫХ И ПОЛИЭТИЛЕНОВЫХ ТРУБ ВЫПОЛНЯТЬ НА МУФТАХ СТАЛЬ–ПОЛИЭТИЛЕН.

5 ПОДКЛЮЧЕНИЕ ЖИЛЫХ ДОМОВ ВЫПОЛНИТЬ ТРУБАМИ ДИАМЕТРОМ 25,32. НА ПОДВОДКИ НАДЕТЬ ЗАГЛУШКИ

6 СПЕЦИФИКАЦИЮ СБОРНЫХ ЖЕЛЕЗОБЕТОННЫХ ЭЛЕМЕНТОВ СМ. ЛИСТ НВ20

7 ВЕДОМОСТЬ ОБЪЕМОВ РАБОТ СМ. ТОМ 5 ПОС

8 ДАННЫЙ ЛИСТ ЧИТАТЬ С ЧЕТРЕЖАМИ НВ ЛИСТЫ 2–6

СОГЛАСОВАНО

ВЗАМ. ИНВ. №

ПОДП. И ДАТА

ИНВ. № ПОДЛ.

ИЗМ.	КОЛ.УЧ.	ЛИСТ	N°ДОК.	ПОДП.	ДАТА	20.014–НВ		
						СТРОИТЕЛЬСТВО ВОДОСНАБЖЕНИЯ К 310 ЗЕМЕЛЬНЫМ УЧАСТКАМ В С.АКСУАТ ТЕРЕКТИНСКОГО РАЙОНА ЗКО		
РАЗРАБОТАЛ		КАЖМУХАНОВ			08.20	ПОСЕЛКОВАЯ ВОДОПРОВОДНАЯ СЕТЬ	СТАДИЯ: РП	ЛИСТ: 19 / ЛИСТОВ:
ПРОВЕРИЛ		ШИДАЕВА			08.20			
Н. КОНТР.		ИСКЕНДИРОВА			08.20			
ГИП		ШИДАЕВА			08.20	СХЕМА ПОСЕЛКОВОЙ ПОСЕЛКОВОЙ СЕТИ	URALVODPROECT	ТОО "УРАЛВОДПРОЕКТ" Г. УРАЛЬСК

СПЕЦИФИКАЦИЯ СБОРНЫХ ЖЕЛЕЗОБЕТОННЫХ ЭЛЕМЕНТОВ НА ВОДОПРОВОДНЫЕ КОЛОДЦЫ

N колодца по плану	Марка колодца по грунтовым условиям	Диаметры трубопроводов мм		N схемы узла	Диаметр колодца к д мм	Полная глубина колодца по профилю, н мм	Высота рабочей части н мм	N строительно-монтажной схемы	Высота горловины н,мм	Расход материалов																		Гидроизоляция, м2
										Днище	Рабочая часть				Плита перекрытия			Горловина									
										Сборные ж/бетонные элементы. Серия 3.900.1-14																		
		Ду	dy							Объем бетона в 7,5 на упоры, м3	ПН15	ПН20	КС 20.9-С	КС 20.6-С	КС 15.9-С	КС 15.96-С	КС 15.6-С	1ПП 20-1	2ПП 20-1	2ПП 15-1	1ПП 15-1	КС 10.9-С	КС 7.3-С	ПП 10-1	К 06	Кирпичная кладка рядов	Тип люка	
1	2	3	4	5	6	7	8	9	10	11	12	13	14	15	16	17	18	19	20	21	22	23	24	25	26	27	28	29
1А	В-1	110	110	–	1500	3050	2400	–	770	0,05	1	–	–	–	2	–	1	–	–	–	1	–	1	–	3	–	Л	19
1	В-1	110	110	–	1500	3050	2400	–	770	0,05	1	–	–	–	2	–	1	–	–	–	1	–	1	–	3	–	Л	19
2	В-1	110	–	–	1500	3050	2400	–	770	–	1	–	–	–	2	–	1	–	–	–	1	–	1	–	3	–	Л	19
ПГ3	В-1	110	110	–	1500	3050	2400	–	770	0,05	1	–	–	–	2	–	1	–	–	–	1	–	–	1	–	3	–	Л	19
4	В-1	110	–	–	1500	3050	2400	–	770	–	1	–	–	–	2	–	1	–	–	–	1	–	1	–	3	–	Л	19
5	В-1	110	110	–	1500	3050	2400	–	770	0,05	1	–	–	–	2	–	1	–	–	–	1	–	1	–	3	–	Л	19
6	В-1	110	–	–	1500	3050	2400	–	770	–	1	–	–	–	2	–	1	–	–	–	1	–	1	–	3	–	Л	19
ПГ7	В-1	110	–	–	1500	3050	2400	–	770	–	1	–	–	–	2	–	1	–	–	–	1	–	–	1	–	3	–	Л	19
8	В-1	110	110	–	1500	3050	2400	–	770	0,05	1	–	–	–	2	–	1	–	–	–	1	–	1	–	3	–	Л	19
9	В-1	110	–	–	1500	3050	2400	–	770	–	1	–	–	–	2	–	1	–	–	–	1	–	1	–	3	–	Л	19
10	В-1	110	110	–	1500	3050	2400	–	770	–	1	–	–	–	2	–	1	–	–	–	1	–	1	–	3	–	Л	19
11	В-1	110	–	–	1500	3050	2400	–	770	–	1	–	–	–	2	–	1	–	–	–	1	–	1	–	3	–	Л	19
12	В-1	110	–	–	1500	3050	2400	–	770	–	1	–	–	–	2	–	1	–	–	–	1	–	1	–	3	–	Л	19
ПГ12	В-1	110	–	–	1500	3050	2400	–	770	0,05	1	–	–	–	2	–	1	–	–	–	1	–	–	1	–	3	–	Л	19
13	В-1	110	–	–	1500	3050	2400	–	770	–	1	–	–	–	2	–	1	–	–	–	1	–	1	–	3	–	Л	19
ПГ14	В-1	110	–	–	1500	3050	2400	–	770	0,05	1	–	–	–	2	–	1	–	–	–	1	–	–	1	–	3	–	Л	19
15	В-1	110	–	–	1500	3050	2400	–	770	–	1	–	–	–	2	–	1	–	–	–	1	–	1	–	3	–	Л	19
ПГ16	В-1	110	110	–	1500	3050	2400	–	770	–	1	–	–	–	2	–	1	–	–	–	1	–	–	1	–	3	–	Л	19
17	В-1	110	–	–	1500	3050	2400	–	770	–	1	–	–	–	2	–	1	–	–	–	1	–	1	–	3	–	Л	19
18	В-1	110	–	–	1500	3050	2400	–	770	–	1	–	–	–	2	–	1	–	–	–	1	–	1	–	3	–	Л	19
ПГ19	В-1	110	110	–	1500	3050	2400	–	770	0,05	1	–	–	–	2	–	1	–	–	–	1	–	–	1	–	3	–	Л	19
20	В-1	110	–	–	1500	3050	2400	–	770	–	1	–	–	–	2	–	1	–	–	–	1	–	1	–	3	–	Л	19
ПГ21	В-1	110	110	–	1500	3050	2400	–	770	0,05	1	–	–	–	2	–	1	–	–	–	1	–	–	1	–	3	–	Л	19
22	В-1	110	–	–	1500	3050	2400	–	770	–	1	–	–	–	2	–	1	–	–	–	1	–	1	–	3	–	Л	19
ПГ23	В-1	110	110	–	1500	3050	2400	–	770	0,05	1	–	–	–	2	–	1	–	–	–	1	–	–	1	–	3	–	Л	19
24	В-1	110	–	–	1500	3050	2400	–	770	–	1	–	–	–	2	–	1	–	–	–	1	–	1	–	3	–	Л	19
ПГ25	В-1	110	–	–	1500	3050	2400	–	770	0,05	1	–	–	–	2	–	1	–	–	–	1	–	–	1	–	3	–	Л	19
26	В-1	110	–	–	1500	3050	2400	–	770	–	1	–	–	–	2	–	1	–	–	–	1	–	1	–	3	–	Л	19
ПГ27	В-1	110	110	–	1500	3050	2400	–	770	0,05	1	–	–	–	2	–	1	–	–	–	1	–	–	1	–	3	–	Л	19
28	В-1	110	–	–	1500	3050	2400	–	770	–	1	–	–	–	2	–	1	–	–	–	1	–	1	–	3	–	Л	19
ПГ29	В-1	110	–	–	1500	3050	2400	–	770	0,05	1	–	–	–	2	–	1	–	–	–	1	–	–	1	–	3	–	Л	19
30	В-1	110	–	–	1500	3050	2400	–	770	–	1	–	–	–	2	–	1	–	–	–	1	–	1	–	3	–	Л	19
31	В-1	110	–	–	1500	3050	2400	–	770	–	1	–	–	–	2	–	1	–	–	–	1	–	1	–	3	–	Л	19
32	В-1	110	–	–	1500	3050	2400	–	770	–	1	–	–	–	2	–	1	–	–	–	1	–	1	–	3	–	Л	19
33	В-1	110	–	–	1500	3050	2400	–	770	–	1	–	–	–	2	–	1	–	–	–	1	–	1	–	3	–	Л	19
ПГ34	В-1	110	110	–	1500	3050	2400	–	770	–	1	–	–	–	2	–	1	–	–	–	1	–	–	1	–	3	–	Л	19
35	В-1	110	–	–	1500	3050	2400	–	770	–	1	–	–	–	2	–	1	–	–	–	1	–	1	–	3	–	Л	19
36	В-1	110	–	–	1500	3050	2400	–	770	–	1	–	–	–	2	–	1	–	–	–	1	–	1	–	3	–	Л	19
ПГ37	В-1	110	110	–	1500	3050	2400	–	770	0,05	1	–	–	–	2	–	1	–	–	–	1	–	–	1	–	3	–	Л	19
ПГ38	В-1	110	–	–	1500	3050	2400	–	770	0,05	1	–	–	–	2	–	1	–	–	–	1	–	–	1	–	3	–	Л	19
39	В-1	110	–	–	1500	3050	2400	–	770	–	1	–	–	–	2	–	1	–	–	–	1	–	1	–	3	–	Л	19
ПГ40	В-1	110	–	–	1500	3050	2400	–	770	0,05	1	–	–	–	2	–	1	–	–	–	1	–	–	1	–	3	–	Л	19
41	В-1	110	–	–	1500	3050	2400	–	770	–	1	–	–	–	2	–	1	–	–	–	1	–	1	–	3	–	Л	19
42	В-1	110	–	–	1500	3050	2400	–	770	–	1	–	–	–	2	–	1	–	–	–	1	–	1	–	3	–	Л	19
43	В-1	110	–	–	1500	3050	2400	–	770	–	1	–	–	–	2	–	1	–	–	–	1	–	1	–	3	–	Л	19
44	В-1	110	110	–	1500	3050	2400	–	770	–	1	–	–	–	2	–	1	–	–	–	1	–	1	–	3	–	Л	19
ПГ45	В-1	110	110	–	1500	3050	2400	–	770	–	1	–	–	–	2	–	1	–	–	–	1	–	–	1	–	3	–	Л	19
46	В-1	110	110	–	1500	3050	2400	–	770	–	1	–	–	–	2	–	1	–	–	–	1	–	1	–	3	–	Л	19
ПГ47	В-1	110	110	–	1500	3050	2400	–	770	0,05	1	–	–	–	2	–	1	–	–	–	1	–	–	1	–	3	–	Л	19
48	В-1	110	–	–	1500	3050	2400	–	770	–	1	–	–	–	2	–	1	–	–	–	1	–	1	–	3	–	Л	19
ПГ49	В-1	110	–	–	1500	3050	2400	–	770	0,05	1	–	–	–	2	–	1	–	–	–	1	–	–	1	–	3	–	Л	19
50	В-1	110	–	–	1500	3050	2400	–	770	–	1	–	–	–	2	–	1	–	–	–	1	–	1	–	3	–	Л	19
ПГ51	В-1	110	–	–	1500	3050	2400	–	770	0,05	1	–	–	–	2	–	1	–	–	–	1	–	–	1	–	3	–	Л	19
52	В-1	110	–	–	1500	3050	2400	–	770	–	1	–	–	–	2	–	1	–	–	–	1	–	1	–	3	–	Л	19
53	В-1	110	–	–	1500	3050	2400	–	770	–	1	–	–	–	2	–	1	–	–	–	1	–	1	–	3	–	Л	19
ПГ54	В-1	110	110	–	1500	3050	2400	–	770	–	1	–	–	–	2	–	1	–	–	–	1	–	–	1	–	3	–	Л	19
55	В-1	110	–	–	1500	3050	2400	–	770	–	1	–	–	–	2	–	1	–	–	–	1	–	1	–	3	–	Л	19
ПГ56	В-1	110	110	–	1500	3050	2400	–	770	0,05	1	–	–	–	2	–	1	–	–	–	1	–	–	1	–	3	–	Л	19
ПГ57	В-1	110	–	–	1500	3050	2400	–	770	0,05	1	–	–	–	2	–	1	–	–	–	1	–	–	1	–	3	–	Л	19
58	В-1	110	–	–	1500	3050	2400	–	770	–	1	–	–	–	2	–	1	–	–	–	1	–	1	–	3	–	Л	19
ПГ59	В-1	110	–	–	1500	3050	2400	–	770	0,05	1	–	–	–	2	–	1	–	–	–	1	–	–	1	–	3	–	Л	19
60	В-1	110	–	–	1500	3050	2400	–	770	–	1	–	–	–	2	–	1	–	–	–	1	–	1	–	3	–	Л	19
61	В-1	110	–	–	1500	3050	2400	–	770	–	1	–	–	–	2	–	1	–	–	–	1	–	1	–	3	–	Л	19
62	В-1	110	110	–	1500	3050	2400	–	770	–	1	–	–	–	2	–	1	–	–	–	1	–	1	–	3	–	Л	19
ПГ63	В-1	110	110	–	1500	3050	2400	–	770	0,05	1	–	–	–	2	–	1	–	–	–	1	–	1	–	3	–	Л	19
64	В-1	110	110	–	1500	3050	2400	–	770	0,05	1	–	–	–	2	–	1	–	–	–	1	–	1	–	3	–	Л	19
65	В-1	110	110	–	1500	3050	2400	–	770	0,05	1	–	–	–	2	–	1	–	–	–	1	–	1	–	3	–	Л	19
ПГ66	В-1	110	110	–	1500	3050	2400	–	770	0,05	1	–	–	–	2	–	1	–	–	–	1	–	–	1	–	3	–	Л	19
67	В-1	110	–	–	1500	3050	2400	–	770	–	1	–	–	–	2	–	1	–	–	–	1	–	1	–	3	–	Л	19
ПГ68	В-1	110	–	–	1500	3050	2400	–	770	–	1	–	–	–	2	–	1	–	–	–	1	–	–	1	–	3	–	Л	19
69	В-1	110	–	–	1500	3050	2400	–	770	–	1	–	–	–	2	–	1	–	–	–	1	–	1	–	3	–	Л	19
ПГ70	В-1	110	–	–	1500	3050	2400	–	770	0,05	1	–	–	–	2	–	1	–	–	–	1	–	–	1	–	3	–	Л	19
71	В-1	110	–	–	1500	3050	2400	–	770	–	1	–	–	–	2	–	1	–	–	–	1	–	1	–	3	–	Л	19
ПГ72	В-1	110	–	–	1500	3050	2400	–	770	0,05	1	–	–	–	2	–	1	–	–	–	1	–	–	1	–	3	–	Л	19
73	В-1	110	–	–	1500	3050	2400	–	770	–	1	–	–	–	2	–	1	–	–	–	1	–	1	–	3	–	Л	19
74	В-1	110	–	–	1500	3050	2400	–	770	–	1	–	–	–	2	–	1	–	–	–	1	–	1	–	3	–	Л	19
ПГ75	В-1	110	–	–	1500	3050	2400	–	770	–	1	–	–	–	2	–	1	–	–	–	1	–	–	1	–	3	–	Л	19
76	В-1	110	–	–	1500	3050	2400	–	770	–	1	–	–	–	2	–	1	–	–	–	1	–	1	–	3	–	Л	19
ПГ77	В-1	110	110	–	1500	3050	2400	–	770	0,05	1	–	–	–	2	–	1	–	–	–	1	–	–	1	–	3	–	Л	19
78	В-1	110	–	–	1500	3050	2400	–	770	–	1	–	–	–	2	–	1	–	–	–	1	–	1	–	3	–	Л	19
79	В-1	110	–	–	1500	3050	2400	–	770	–	1	–	–	–	2	–	1	–	–	–	1	–	1	–	3	–	Л	19
ПГ80	В-1	110	–	–	1500	3050	2400	–	770	–	1	–	–	–	2	–	1	–	–	–	1	–	–	1	–	3	–	Л	19
81	В-1	110	–	–	1500	3050	2400	–	770	–	1	–	–	–	2	–	1	–	–	–	1	–	1	–	3	–	Л	19
82	В-1	110	–	–	1500	3050	2400	–	770	–	1	–	–	–	2	–	1	–	–	–	1	–	1	–	3	–	Л	19
ПГ83	В-1	110	110	–	1500	3050	2400	–	770	0,05	1	–	–	–	2	–	1	–	–	–	1	–	–	1	–	3	–	Л	19
84	В-1	110	–	–	1500	3050	2400	–	770	–	1	–	–	–	2	–	1	–	–	–	1	–	1	–	3	–	Л	19
85	В-1	110	–	–	1500	3050	2400	–	770	–	1	–	–	–	2	–	1	–	–	–	1	–	1	–	3	–	Л	19
ПГ86	В-1	110	–	–	1500	3050	2400	–	770	–	1	–	–	–	2	–	1	–	–	–	1	–	–	1	–	3	–	Л	19
87	В-1	110	–	–	1500	3050	2400	–	770	–	1	–	–	–	2	–	1	–	–	–	1	–	1	–	3	–	Л	19
ПГ88	В-1	110	110	–	1500	3050	2400	–	770	0,05	1	–	–	–	2	–	1	–	–	–	1	–	–	1	–	3	–	Л	19
89	В-1	110	–	–	1500	3050	2400	–	770	–	1	–	–	–	2	–	1	–	–	–	1	–	1	–	3	–	Л	19
90	В-1	110	–	–	1500	3050	2400	–	770	–	1	–	–	–	2	–	1	–	–	–	1	–	1	–	3	–	Л	19
ПГ91	В-1	110	–	–	1500	3050	2400	–	770	–	1	–	–	–	2	–	1	–	–	–	1	–	–	1	–	3	–	Л	19
92	В-1	110	–	–	1500	3050	2400	–	770	–	1	–	–	–	2	–	1	–	–	–	1	–	1	–	3	–	Л	19
ПГ93	В-1	110	110	–	1500	3050	2400	–	770	–	1	–	–	–	2	–	1	–	–	–	1	–	–	1	–	3	–	Л	19
94	В-1	110	–	–	1500	3050	2400	–	770	–	1	–	–	–	2	–	1	–	–	–	1	–	1	–	3	–	Л	19
95	В-1	110	110	–	1500	3050	2400	–	770	0,05	1	–	–	–	2	–	1	–	–	–	1	–	1	–	3	–	Л	19
96	В-1	110	–	–	1500	3050	2400	–	770	–	1	–	–	–	2	–	1	–	–	–	1	–	1	–	3	–	Л	19
ПГ97	В-1	110	–	–	1500	3050	2400	–	770	–	1	–	–	–	2	–	1	–	–	–	1	–	–	1	–	3	–	Л	19
98	В-1	110	–	–	1500	3050	2400	–	770	–	1	–	–	–	2	–	1	–	–	–	1	–	1	–	3	–	Л	19
99	В-1	110	110	–	1500	3050	2400	–	770	0,05	1	–	–	–	2	–	1	–	–	–	1	–	1	–	3	–	Л	19
ПГ100	В-1	110	–	–	1500	3050	2400	–	770	–	1	–	–	–	2	–	1	–	–	–	1	–	–	1	–	3	–	Л	19
101	В-1	110	–	–	1500	3050	2400	–	770	–	1	–	–	–	2	–	1	–	–	–	1	–	1	–	3	–	Л	19
ПГ102	В-1	110	110	–	1500	3050	2400	–	770	0,05	1	–	–	–	2	–	1	–	–	–	1	–	–	1	–	3	–	Л	19
103	В-1	110	–	–	1500	3050	2400	–	770	–	1	–	–	–	2	–	1	–	–	–	1	–	1	–	3	–	Л	19
104	В-1	110	–	–	1500	3050	2400	–	770	–	1	–	–	–	2	–	1	–	–	–	1	–	1	–	3	–	Л	19
105	В-1	110	110	–	1500	3050	2400	–	770	0,05	1	–	–	–	2	–	1	–	–	–	1	–	1	–	3	–	Л	19
106	В-1	110	110	–	1500	3050	2400	–	770	0,05	1	–	–	–	2	–	1	–	–	–	1	–	1	–	3	–	Л	19
ПГ107	В-1	110	–	–	1500	3050	2400	–	770	–	1	–	–	–	2	–	1	–	–	–	1	–	1	–	3	–	Л	19
108	В-1	110	110	–	1500	3050	2400	–	770	0,05	1	–	–	–	2	–	1	–	–	–	1	–	1	–	3	–	Л	19
ПГ109	В-1	110	–	–	1500	3050	2400	–	770	–	1	–	–	–	2	–	1	–	–	–	1	–	1	–	3	–	Л	19
									Итого:	1,85	111	–	–	–	222	–	111	–	–	41	70	–	111	–	333	–	111	2110

ПРИМЕЧАНИЯ

1 ЛЮКИ ПРЕДУСМОТРЕНЫ С ШАРНИРОМ И ЗАМКОМ

2 ДЛЯ СПУСКА В КОЛОДЕЦ В СТЕНОВЫХ КОЛЬЦАХ ПРЕДУСМОТРЕНЫ ХОДОВЫЕ СКОБЫ ОНИ МОГУТ УСТАНАВЛИВАТЬСЯ ДО БЕТОНИРОВАНИЯ КОЛЕЦ ИЛИ ПОСЛЕ ИХ РАСПАЛУБКИ С ЗАДЕЛКОЙ ЦЕМЕНТНЫМ РАСТВОРОМ В СПЕЦИАЛЬНЫХ ОТВЕРСТИЯХ КОЛЕЦ

3 ДАННЫЙ ЛИСТ ЧИТАТЬ С ЧЕТРЕЖАМИ НВ ЛИСТЫ 2-6 И 19

Инв. N подл. | Подп. и дата | Взам. инв. N

Изм.	Кол.уч.	Лист	N док.	Подп.	Дата
Разработал		Кажмуханов			08.20
Н.контр.		Искендирова			08.20
ГИП		Шидаева			08.20

20.014-НВ

Строительство водоснабжения к 310 земельным участкам в с.Аксуат Теректинского района ЗКО

Поселковая водопроводная сеть

Стадия	Лист	Листов
РП	20	

Спецификация сборных железобетонных элементов на водопроводные колодцы

ТОО "Уралводпроект" г. Уральск

СПЕЦИФИКАЦИЯ ТРУБ, АРМАТУРЫ И ФАСОННЫХ ЧАСТЕЙ

ПОЗ.	ОБОЗНАЧЕНИЕ	НАИМЕНОВАНИЕ	КОЛ-ВО	МАССА ЕД.,КГ	ПРИМЕ-ЧАНИЕ
1	30Ч 39Р	ЗАДВИЖКА С ОБРЕЗИНЕННЫМ КЛИНОМ DN 100, PN 10 УПРАВЛЕНИЕ ШТУРВАЛ	32	23	ШТ
2	30Ч 39Р	ЗАДВИЖКА С ОБРЕЗИНЕННЫМ КЛИНОМ DN 50, PN 10 УПРАВЛЕНИЕ ШТУРВАЛ	26	11	ШТ
3	15ч 8р2	ВЕНТИЛЬ ПРОХОДНОЙ МУФТОВЫЙ Д 32, Ру 16	11	2,7	ШТ
4	15ч 8р2	ВЕНТИЛЬ ПРОХОДНОЙ МУФТОВЫЙ Д 25, Ру 16	300	1,75	ШТ
5	ГОСТ 10704-91 ИЗГОТОВИТЬ ПО МЕСТУ	ПАТРУБОК Д 57Х3,5 L=0,6М	20	2,77	ШТ
6	ГОСТ 5525-88	ТРОЙНИК ФЛАНЦЕВЫЙ С ПОЖАРНОЙ ПОДСТАВКОЙ ППТФ 100х100	37	46	ШТ
6	ГОСТ 5525-88	КРЕСТ ФЛАНЦЕВЫЙ С ПОЖАРНОЙ ПОДСТАВКОЙ ППТФ 100х100	3	53	ШТ
7	ГОСТ 10704-91 ИЗГОТОВИТЬ ПО МЕСТУ	ТРОЙНИК СВАРНОЙ ПРОХОДНОЙ Д108Х4,0	13	4,62	ШТ
8	ГОСТ 10704-91 ИЗГОТОВИТЬ ПО МЕСТУ	ТРОЙНИК СВАРНОЙ ПЕРЕХОДНЫЙ Д108Х4,0-57Х3,5	26	3,77	ШТ
9	ГОСТ 10704-91 ИЗГОТОВИТЬ ПО МЕСТУ	КРЕСТ СВАРНОЙ ПРОХОДНОЙ Д108Х4,0	3	8,21	ШТ
10	ГОСТ 10704-91 ИЗГОТОВИТЬ ПО МЕСТУ	ПАТРУБОК Д 108Х4,0 L=0,6М	69	6,16	ШТ
11	ГОСТ 10704-91 ИЗГОТОВИТЬ ПО МЕСТУ	ПАТРУБОК Д 32Х3,0 L=0,2М	11	0,65	ШТ
12	ГОСТ 10704-91 ИЗГОТОВИТЬ ПО МЕСТУ	ПАТРУБОК Д 25Х2,5 L=0,2М	300	0,42	ШТ
13	ГОСТ 19903-74*	ЗАГЛУШКА Д 210Х4,5	30	1,56	ШТ
14	ГОСТ 12820-80	ФЛАНЕЦ 1-100-10 СТ.25	212	3,96	ШТ
15	ГОСТ 12820-80	ФЛАНЕЦ 1-50-10 СТ.25	46	2,06	ШТ
16	ГОСТ 12822-80	СВОБОДНЫЙ ФЛАНЕЦ 1-100-10 СТ.25	251	4,55	ШТ
17	ГОСТ 18599-2001	ВТУЛКА ПОД ФЛАНЕЦ ПЭ100 SDR17 D110	251		ШТ
18	ГОСТ 18599-2001	ОТВОД ПОЛИЭТИЛЕНОВЫЙ ПЭ100 90° SDR17 D110	1		ШТ
19	ГОСТ 18599-2001	ОТВОД ПОЛИЭТИЛЕНОВЫЙ ПЭ100 60° SDR17 D110	1		ШТ
20	ГОСТ 18599-2001	ОТВОД ПОЛИЭТИЛЕНОВЫЙ ПЭ100 45° SDR17 D110	4		ШТ
21	ГОСТ 18599-2001	ОТВОД ПОЛИЭТИЛЕНОВЫЙ ПЭ100 30° SDR17 D110	2		ШТ
22	ГОСТ 18599-2001	ПЕРЕХОД ПОЛИЭТИЛЕН-СТАЛЬ D25	300		ШТ
23	ГОСТ 18599-2001	ПЕРЕХОД ПОЛИЭТИЛЕН-СТАЛЬ D32	11		ШТ
24	ГОСТ 18599-2001	ТРУБА ПОЛИЭТИЛЕНОВАЯ ПЭ100 SDR26-110х4,2	9350		М
25	ГОСТ 18599-2001	ТРУБА ПОЛИЭТИЛЕНОВАЯ ПЭ100 SDR17-32Х2,0	700		М
26	ГОСТ 18599-2001	ТРУБА ПОЛИЭТИЛЕНОВАЯ ПЭ100 SDR11-25Х2,3	9050		М
27	ГОСТ 19903-74*	ЗАГЛУШКА Д 57Х3,5	20	0,09	ШТ
28		ОПОЗНОВАТЕЛЬНЫЙ ЗНАК ПОЖАРНОГО ГИДРАНТА	41		ШТ
29	ГОСТ 8220-85	ПОЖАРНЫЙ ГИДРАНТ Н=2,25 м	41	145	ШТ
30	ГОСТ 18599-2001	ЗАГЛУШКА ПОЛИЭТИЛЕНОВАЯ ПЭ100 SDR17 D25	300		ШТ
31	ГОСТ 18599-2001	ЗАГЛУШКА ПОЛИЭТИЛЕНОВАЯ ПЭ100 SDR17 D32	11		ШТ

ПРОКЛАДКА ТРУБЫ МЕТОДОМ ГОРИЗОНТАЛЬНО-НАПРАВЛЕННОГО БУРЕНИЯ НА ПЕРЕХОДЕ ЧЕРЕЗ ДОРОГУ

ПОЗ.	НАИМЕНОВАНИЕ РАБОТ	ЕДИН. ИЗМ.	КОЛ-ВО	ПРИМЕ-ЧАНИЯ
	– ПРОКЛАДКА СТАЛЬНОГО ФУТЛЯРА ДИАМЕТРОМ 325х7 ММ МЕТОДОМ	ШТ	1	ДВА ПЕРЕХОДА
	ГОРИЗОНТАЛЬНО-НАПРАВЛЕННОГО БУРЕНИЯ	М	34	
	– ПРОТАСКИВАНИЕ ТРУБЫ Д 110 ММ В ФУТЛЯР 325Х7 ММ	М	36	
	– СТАЛЬНОЙ ФУТЛЯР Д 325Х7 ММ ГОСТ 10704-91	М	36	
	– ИЗОЛЯЦИЯ ФУТЛЯРА ø325Х7	М	36	
	а) ГРУНТОВКА ПОВЕРХНОСТИ ЭПОКСИДНОЙ СМОЛОЙ ЭД-6	$М^2$	36,74	
	б) ОКЛЕЙКА СТЕКЛОТКАНЬЮ НА ЭПОКСИДНОЙ ШПАКЛЕВКЕ (ПЕРВЫЙ СЛОЙ)	$М^2$	36,74	
	в) ЗАТИРКА ПЕСКОМ ПОВЕРХНОСТИ ШПАКЛЕВКИ (10 СЛОЕВ)	$М^2$	36,74	
	г) ИЗОЛЯЦИЯ ПОВЕРХНОСТИ МАСТИКОЙ ЭД-6 (ВТОРОЙ СЛОЙ)	$М^2$	36,74	
	ОБОРУДОВАНИЕ СТАЛЬНОГО ФУТЛЯРА, ДЕРЕВЯННЫЕ ОПОРЫ	ШТ	12	
	ЗАДЕЛКА КОНЦА ФУТЛЯРА БЕТОНОМ В 3.5	$М^3$	0,02	

СПЕЦИФИКАЦИЯ НА ОДНУ ОПОРУ

ПОЗ.	ОБОЗНАЧЕНИЕ	НАИМЕНОВАНИЕ	КОЛ.	МАССА ЕД.,КГ	
1		ПОЛЗУНОК ДЕРЕВЯННЫЙ (2ШТ)	0,005		$М^3$
2	ГОСТ 19903-74	ПОЛОСА 1х20, L=2500	2	0,39	ШТ
3	ГОСТ 7798-70	БОЛТЫ М10-6g х35.58.011	2	0,031	ШТ
4	ГОСТ 5915-70	ГАЙКИ М10-6Н.5.011	2	0,01	ШТ

ДЕРЕВЯННЫЕ ОПОРЫ ДЛЯ ТРУБЫ

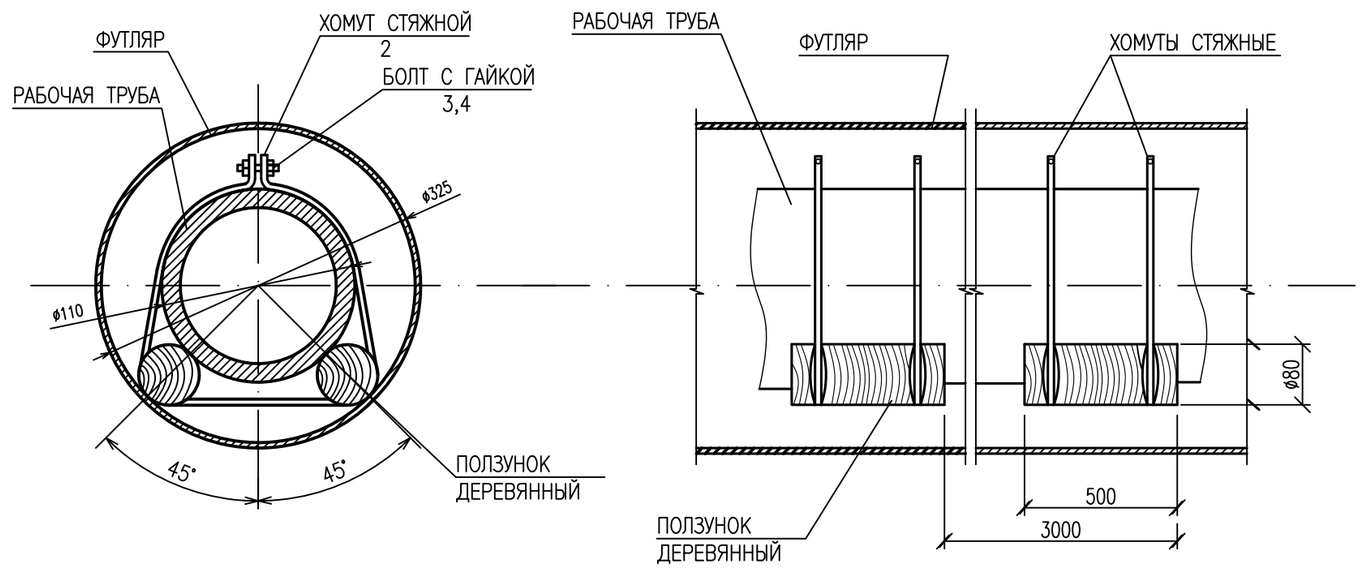

ПРИМЕЧАНИЯ

1 ПРОИЗВЕСТИ ТРАМБОВАНИЕ ГРУНТА ПОД КОЛОДЦЫ НА ГЛУБИНУ 1М, ДО ПЛОТНОСТИ СУХОГО ГРУНТА НЕ МЕНЕЕ 1,65 $тс/м^3$ НА НИЖНЕЙ ГРАНИЦЕ УПЛОТНИТЕЛЬНОГО СЛОЯ

2 СТАЛЬНЫЕ ФАСОННЫЕ ЧАСТИ И ФУТЛЯРЫ ВЫПОЛНИТЬ В УСИЛЕННОЙ БИТУМНОЙ ИЗОЛЯЦИИ. ПО ГОСТ 9.602-2016

3 ВСЕ ЖЕЛЕЗОБЕТОННЫЕ ИЗДЕЛИЯ ОБМАЗЫВАЮТСЯ ГОРЯЧЕЙ БИТУМНОЙ МАСТИКОЙ ОБЩЕЙ ТОЛЩИНОЙ 5ММ ПО ХОЛОДНОЙ БИТУМНОЙ ГРУНТОВКЕ ЗА 2 РАЗА.

4 ВОКРУГ ЛЮКОВ ПРЕДУСМАТРИВАЕТСЯ ОТМОСТКА ШИРИНОЙ 1М С УКЛОНОМ 0,03 ОТ КРЫШКИ ЛЮКА

5 ДАННЫЙ ЛИСТ ЧИТАТЬ С ЧЕТРЕЖАМИ НВ ЛИСТЫ 19,20

ИЗМ.	КОЛ.УЧ.	ЛИСТ	N°ДОК.	ПОДП.	ДАТА
РАЗРАБОТАЛ		КАЖМУХАНОВ			08.20
Н. КОНТР.		ИСКЕНДИРОВА			08.20
ГИП		ШИДАЕВА			08.20

20.014-НВ

СТРОИТЕЛЬСТВО ВОДОСНАБЖЕНИЯ К 310 ЗЕМЕЛЬНЫМ УЧАСТКАМ В С.АКСУАТ ТЕРЕКТИНСКОГО РАЙОНА ЗКО

ПОСЕЛКОВАЯ ВОДОПРОВОДНАЯ СЕТЬ

СТАДИЯ	ЛИСТ	ЛИСТОВ
РП	21	

СПЕЦИФИКАЦИИ. ПРОКЛАДКА ТРУБЫ МЕТОДОМ ГНБ НА ПЕРЕХОДЕ ЧЕРЕЗ ДОРОГУ

ТОО "Уралводпроект" г.Уральск

ИНВ. N° ПОДЛ. | ПОДП. И ДАТА | ВЗАМ. ИНВ. N°

ПОЗИЦИЯ	НАИМЕНОВАНИЕ И ТЕХНИЧЕСКАЯ ХАРАКТЕРИСТИКА	ТИП,МАРКА, ОБОЗНАЧЕНИЕ ДОКУМЕНТА, ОПРОСНОГО ЛИСТА	КОД ПРОДУКЦИИ	ПОСТАВЩИК	ЕДИНИЦА ИЗМЕРЕНИЯ	КОЛИ-ЧЕСТВО	МАССА ЕДИНИЦЫ КГ	ПРИМЕЧАНИЕ
	2	3	4	5	6	7	8	9
1	ЗАДВИЖКА С ОБРЕЗИНЕННЫМ КЛИНОМ DN 100, PN 10 УПРАВЛЕНИЕ ШТУРВАЛ	30Ч 39Р			ШТ	32	23	
2	ЗАДВИЖКА С ОБРЕЗИНЕННЫМ КЛИНОМ DN 50, PN 10 УПРАВЛЕНИЕ ШТУРВАЛ	30Ч 39Р			ШТ	26	11	
3	ВЕНТИЛЬ ПРОХОДНОЙ МУФТОВЫЙ Д 32, Ру 16	15ч 8р2			ШТ	11	2,7	
4	ВЕНТИЛЬ ПРОХОДНОЙ МУФТОВЫЙ Д 25, Ру 16	15ч 8р2			ШТ	300	1,75	
5	ПАТРУБОК Д 57Х3,5 L=0,6М	ГОСТ 10704-91			ШТ	20	2,77	ИЗГОТОВИТЬ ПО МЕСТУ
6	ТРОЙНИК ФЛАНЦЕВЫЙ С ПОЖАРНОЙ ПОДСТАВКОЙ ППТФ 100х100	ГОСТ 5525-88			ШТ	37	46	
6	КРЕСТ ФЛАНЦЕВЫЙ С ПОЖАРНОЙ ПОДСТАВКОЙ ППТФ 100х100	ГОСТ 5525-88			ШТ	3	53	
7	ТРОЙНИК СВАРНОЙ ПРОХОДНОЙ Д108Х4,0	ГОСТ 10704-91			ШТ	13	4,62	ИЗГОТОВИТЬ ПО МЕСТУ
8	ТРОЙНИК СВАРНОЙ ПЕРЕХОДНЫЙ Д108Х4,0-57Х3,5	ГОСТ 10704-91			ШТ	26	3,77	ИЗГОТОВИТЬ ПО МЕСТУ
9	КРЕСТ СВАРНОЙ ПРОХОДНОЙ Д108Х4,0	ГОСТ 10704-91			ШТ	3	8,21	ИЗГОТОВИТЬ ПО МЕСТУ
10	ПАТРУБОК Д 108Х4,0 L=0,6М	ГОСТ 10704-91			ШТ	69	6,16	ИЗГОТОВИТЬ ПО МЕСТУ
11	ПАТРУБОК Д 32Х3,0 L=0,2М	ГОСТ 10704-91			ШТ	11	0,65	ИЗГОТОВИТЬ ПО МЕСТУ
12	ПАТРУБОК Д 25Х2,5 L=0,2М	ГОСТ 10704-91			ШТ	300	0,42	ИЗГОТОВИТЬ ПО МЕСТУ
13	ЗАГЛУШКА Д 210Х4,5	ГОСТ 19903-74*			ШТ	30	1,56	
14	ФЛАНЕЦ 1-100-10 СТ.25	ГОСТ 12820-80			ШТ	212	3,96	
15	ФЛАНЕЦ 1-50-10 СТ.25	ГОСТ 12820-80			ШТ	46	2,06	
16	СВОБОДНЫЙ ФЛАНЕЦ 1-100-10 СТ.25	ГОСТ 12822-80			ШТ	251	4,55	
17	ВТУЛКА ПОД ФЛАНЕЦ ПЭ100 SDR17 D110	ГОСТ 18599-2001			ШТ	251		
18	ОТВОД ПОЛИЭТИЛЕНОВЫЙ ПЭ100 90° SDR17 D110	ГОСТ 18599-2001			ШТ	1		
19	ОТВОД ПОЛИЭТИЛЕНОВЫЙ ПЭ100 60° SDR17 D110	ГОСТ 18599-2001			ШТ	1		
20	ОТВОД ПОЛИЭТИЛЕНОВЫЙ ПЭ100 45° SDR17 D110	ГОСТ 18599-2001			ШТ	4		
21	ОТВОД ПОЛИЭТИЛЕНОВЫЙ ПЭ100 30° SDR17 D110	ГОСТ 18599-2001			ШТ	2		
22	ПЕРЕХОД ПОЛИЭТИЛЕН-СТАЛЬ D25	ГОСТ 18599-2001			ШТ	300		
23	ПЕРЕХОД ПОЛИЭТИЛЕН-СТАЛЬ D32	ГОСТ 18599-2001			ШТ	11		

1 СПЕЦИФИКАЦИЯ ОБОРУДОВАНИЯ, ИЗДЕЛИЙ И МАТЕРИАЛОВ ЯВЛЯЕТСЯ ПРИЛОЖЕНИЕМ К ОСНОВНОМУ КОМПЛЕКТУ ЧЕРТЕЖЕЙ МАРКИ НВ

ВЗАМ. ИНВ. N°

ПОДП. И ДАТА

ИНВ. N° ПОДЛ.

ИЗМ.	КОЛ.	ЛИСТ	N°ДОК.	ПОДПИСЬ	ДАТА
РАЗРАБОТАЛ		КАЖМУХАНОВ			08.20
Н. КОНТР.		ИСКЕНДИРОВА			08.20
ГИП		ШИДАЕВА			08.20

20.014-НВ.С

СТРОИТЕЛЬСТВО ВОДОСНАБЖЕНИЯ К 310 ЗЕМЕЛЬНЫМ УЧАСТКАМ В С.АКСУАТ ТЕРЕКТИНСКОГО РАЙОНА ЗКО

ПОСЕЛКОВАЯ ВОДОПРОВОДНАЯ СЕТЬ

СТАДИЯ	ЛИСТ	ЛИСТОВ
РП	1	2

СПЕЦИФИКАЦИЯ ОБОРУДОВАНИЯ, ИЗДЕЛИЙ И МАТЕРИАЛОВ МАРКИ НВ

ТОО "УРАЛВОДПРОЕКТ" Г. УРАЛЬСК

URALVODPROEKT

ПОЗИЦИЯ	НАИМЕНОВАНИЕ И ТЕХНИЧЕСКАЯ ХАРАКТЕРИСТИКА	ТИП,МАРКА, ОБОЗНАЧЕНИЕ ДОКУМЕНТА, ОПРОСНОГО ЛИСТА	КОД ПРОДУКЦИИ	ПОСТАВЩИК	ЕДИНИЦА ИЗМЕРЕНИЯ	КОЛИ-ЧЕСТВО	МАССА ЕДИНИЦЫ КГ	ПРИМЕЧАНИЕ
1	2	3	4	5	6	7	8	9
24	ТРУБА ПОЛИЭТИЛЕНОВАЯ ПЭ100 SDR26-110х4,2	ГОСТ 18599-2001			М	9350		
25	ТРУБА ПОЛИЭТИЛЕНОВАЯ ПЭ100 SDR17-32Х2,0	ГОСТ 18599-2001			М	700		
26	ТРУБА ПОЛИЭТИЛЕНОВАЯ ПЭ100 SDR11-25Х2,3	ГОСТ 18599-2001			М	9050		
27	ЗАГЛУШКА Д 57Х3,5	ГОСТ 19903-74*			ШТ	20	0,09	
28	ОПОЗНОВАТЕЛЬНЫЙ ЗНАК ПОЖАРНОГО ГИДРАНТА	СТ РК ГОСТ Р12.4.026-2002			ШТ	41		
29	ПОЖАРНЫЙ ГИДРАНТ Н=2,25 м	ГОСТ 8220-85			ШТ	41	145	
30	ЗАГЛУШКА ПОЛИЭТИЛЕНОВАЯ ПЭ100 SDR17 D25	ГОСТ 18599-2001			ШТ	300		
31	ЗАГЛУШКА ПОЛИЭТИЛЕНОВАЯ ПЭ100 SDR17 D32	ГОСТ 18599-2001			ШТ	11		
32	КОЛОДЦЫ КРУГЛЫЕ ИЗ СБОРНЫХ ЖЕЛЕЗОБЕТОННЫХ ЭЛЕМЕНТОВ Д 1500ММ	ТП 901-09-11.84			ШТ	111		
33	ЛЮК ЧУГУННЫЙ ТИП "Л"	ГОСТ 3634-99			ШТ	111		
38	ИЗОЛЯЦИЯ НАРУЖНОЙ ПОВЕРХНОСТИ КОЛОДЦЕВ ГОРЯЧЕЙ	ГОСТ 6617-76						
	БИТУМНОЙ МАСТИКОЙ ЗА 2 РАЗА	ГОСТ 30693-200			М2	2110		
39	ИЗОЛЯЦИЯ УСИЛЕННАЯ БИТУМНАЯ-РЕЗИНОВАЯ СТАЛЬНЫХ ФАСОННЫХ ЧАСТЕЙ	ГОСТ 9.602-2016						
	Д 25-50	ГОСТ 30693-200			М	74,2		
	Д 100	ГОСТ 30693-200			М	41,4		

Инв. N подл. | Подп. и дата | Взам. инв. N

ИЗМ.	КОЛ.	ЛИСТ	NДОК	ПОДП	ДАТА	20.014-НВ.С	ЛИСТ 2

ФОРМАТ А3

УСТАНОВКА ПОЖАРНЫХ ГИДРАНТОВ

АЛЬБОМ

ПОЯСНИТЕЛЬНАЯ ЗАПИСКА. ТЕХНОЛОГИЧЕСКИЕ РЕШЕНИЯ.
АРХИТЕКТУРНО–СТРОИТЕЛЬНЫЕ РЕШЕНИЯ.

Инв. N° подл. | Подп. и дата | Взам. инв. N°

Изм.	Кол.уч.	Лист	N°док.	Подп.	Дата	20.014–НВ–ПГ		
						Строительство водоснабжения к 310 земельным участкам в с.Аксуат Теректинского района ЗКО		
Инж.		Кажмуханов			06.21	Установка пожарных гидрантов	Стадия	Лист	Листов
Норм.контр.		Искендирова			06.21		РП	–	11
ГИП		Шидаева			06.21	Альбом	ТОО "УРАЛВОДПРОЕКТ" г. Уральск		

СОДЕРЖАНИЕ

МАРКА	НАИМЕНОВАНИЕ	СТР.
ПЗ	УСТАНОВКА ~~ВОДОРАЗБОРНЫХ КОЛОНОК И~~ ПОЖАРНЫХ ГИДРАНТОВ.	3
	ПОЯСНИТЕЛЬНАЯ ЗАПИСКА.	
ТХ-1	ОБЩИЕ ДАННЫЕ.	5
~~ТХ-2~~	~~ВАРИАНТЫ УСТАНОВОК ВОДОРАЗБОРНЫХ КОЛОНОК В КОЛОДЦЕ И В ГРУНТЕ.~~	~~6~~
ТХ-3	~~УСТАНОВКА ВОДОРАЗБОРНОЙ КОЛОНКИ В КОЛОДЦЕ. СОЕДИНЕНИЕ С НАПОРНЫМ ТРУБОПРОВОДОМ. ПАТРУБОК.~~	~~7~~
ТХ-4	~~УСТАНОВКА ВОДОРАЗБОРНОЙ КОЛОНКИ В КОЛОДЦЕ. СОЕДИНЕНИЕ С НАПОРНЫМ ТРУБОПРОВОДОМ 1, 2 ВАРИАНТ. ДЕТАЛИ.~~	~~8~~
ТХ-5	УСТАНОВКА ПОЖАРНОГО ГИДРАНТА	9
АС-1	ОБЩИЕ ДАННЫЕ (НАЧАЛО)	10
~~АС-2~~	~~ОБЩИЕ ДАННЫЕ (ОКОНЧАНИЕ)~~	~~11~~
~~АС-3~~	~~СХЕМА УСТАНОВКИ ВОДОРАЗБОРНОЙ КОЛОНКИ В КОЛОДЦЕ~~	~~12~~
~~АС-4~~	~~РАЗРЕЗЫ И УЗЛЫ~~	~~13~~
АС-5	СХЕМА УСТАНОВКИ ГИДРАНТА.	14
АС-6	ВАРИАНТЫ УТЕПЛЕНИЯ И КРЕПЛЕНИЯ ГИДРАНТА.	15
~~АСИ.00~~	~~КРЫШКА ЛЮКА ДЕРЕВЯННАЯ КД1.~~	~~16~~
АСИ.01	ПОЛУХОМУТ МС-1.	17
АСИ.02	ЛЕСТНИЦА Л1.	17
ТХ.С	~~УСТАНОВКА ВОДОРАЗБОРНОЙ КОЛОНКИ В КОЛОДЦЕ.~~	~~18, 19~~
	~~СПЕЦИФИКАЦИЯ ОБОРУДОВАНИЯ.~~	
~~ТХС03~~	~~УСТАНОВКА ПОЖАРНОГО ГИДРАНТА.~~	~~20, 21~~
	~~СПЕЦИФИКАЦИЯ ОБОРУДОВАНИЯ.~~	~~22~~

ИНВ. N° ПОДЛ. | ПОДП. И ДАТА | ВЗАМ. ИНВ. N°

1. ВВЕДЕНИЕ.

ТИПОВОЙ ПРОЕКТ "УСТАНОВКА ВОДОРАЗБОРНЫХ КОЛОНОК И ПОЖАРНЫХ ГИДРАНТОВ" РАЗРАБОТАН НА ОСНОВАНИИ ПЛАНА ТИПОВОГО ПРОЕКТИРОВАНИЯ НА 1987 ГОД.

НАСТОЯЩИЙ ТИПОВОЙ ПРОЕКТ ВЫПОЛНЕН ВЗАМЕН ТИПОВОГО ПРОЕТА 901-9-2 "УСТАНОВКА ВОДОРАЗБОРНЫХ КОЛОНОК И ПОЖАРНЫХ ГИДРАНТОВ", РАЗРАБОТАННОГО В 1968 ГОДУ.

2. НАЗНАЧЕНИЕ И ОБЛАСТЬ ПРИМЕНЕНИЯ.

ПРОЕКТ ПРИМЕНИМ НА ВСЕЙ ТЕРРИТОРИИ СТРАНЫ В РАЙОНАХ С РАСЧЕТНЫМИ ТЕМПЕРАТУРАМИ ОТ -40°С ДО +40°С, И СЕЙСМИЧНОСТЬЮ ДО 9 БАЛЛОВ.

СООРУЖЕНИЯ ЗАПРОЕКТИРОВАНЫ БЕЗ УЧЕТА СЕЙСМИЧЕСКИХ ВОЗДЕЙСТВИЙ И НЕ ТРЕБУЮТ ВЫПОЛНЕНИЯ АНТИСЕЙСМИЧЕСКИХ МЕРОПРИЯТИЙ.

ПРОЕКТ ПРЕДНАЗНАЧАЕТСЯ ДЛЯ ИСПОЛЬЗОВАНИЯ ПРИ УСТАНОВКЕ ВОДОРАЗБОРНЫХ КОЛОНОК И ПОЖАРНЫХ ГИДРАНТОВ.

РАССТОЯНИЕ МЕЖДУ ГИДРАНТАМИ НА СЕТИ ХОЗЯЙСТВЕННО-ПРОТИВОПОЖАРНОГО ВОДОПРОВОДА НЕ ДОЛЖНО ПРЕВЫШАТЬ 150 М, МЕЖДУ ВОДОРАЗБОРНЫМИ КОЛОНКАМИ - НЕ БОЛЕЕ 200 ММ. В ЦЕЛЯХ ЭКОНОМИИ СРЕДСТВ И УДОБСТВА ЭКСПУАТАЦИИ НА УЧАСТКАХ ВОДОПРОВОДНОЙ СЕТИ, ГДЕ ПРЕДУСМАТРИВАЕТСЯ ВОДОРАЗБОР ИЗ КОЛОНОК И НАРУЖНОЕ ПОЖАРОТУШЕНИЕ ИЗ ГИДРАНТОВ, РЕКОМЕНДУЕТСЯ ПРИМЕНЯТЬ ГИДРАНТ-КОЛОНКИ (ГОСТ 13816-80) С РАССТОЯНИЕМ МЕЖДУ НИМИ НЕ БОЛЕЕ 150 М.

ВОДОРАЗБОРНЫЕ КОЛОНКИ УСТАНАВЛИВАЮТСЯ В НАСЕЛЕННЫХ ПУНКТАХ, ГДЕ НЕТ ВВОДОВ В ДОМА И НА СТРОИТЕЛЬНЫХ ПЛОЩАДКАХ.

3. ВОДОРАЗБОРНЫЕ КОЛОНКИ.

КОЛОНКИ ПРЕДНАЗНАЧЕНЫ ДЛЯ РУЧНОГО ВОДОРАЗБОРА НЕПОСРЕДСТВЕННО ИЗ ВОДОПРОВОДНОЙ СЕТИ.

ПРЕДУСМОТРЕНО ДВА ВАРИАНТА УСТАНОВКИ КОЛОНОК: В КОЛОДЦЕ И НЕПОСРЕДСТВЕННО В ГРУНТ БЕЗ КОЛОДЦА.

УСТРОЙСТВО КОЛОДЦА (ПОДЗЕМНОЙ КАМЕРЫ) ПРИ УСТАНОВКЕ ВОДОРАЗБОРНОЙ КОЛОНКИ ВЫЗВАНО НЕОБХОДИМОСТЬЮ РАЗМЕЩЕНИЯ ЗАДВИЖКИ, ОТКЛЮЧАЮЩЕЙ ПОДАЧУ ВОДЫ В КОЛОНКУ.

УСТАНОВКА ВОДОРАЗБОРНОЙ КОЛОНКИ НЕПОСРЕДСТВЕННО В ГРУНТ ВОЗМОЖНА ПРИ НЕБОЛЬШОМ ЕЕ УДАЛЕНИИ ОТ ВОДОЗАБОРА ИЛИ МАГИСТРАЛЬНОГО ВОДОВОДА, ГДЕ ЗАДВИЖКА УЖЕ ПРЕДУСМОТРЕНА.

В ПРОЕКТЕ ДАНЫ УЗЛЫ ПОДСОЕДИНЕНИЯ КОЛОНКИ К НАПОРНОЙ СЕТИ ИЗ ПОЛИЭТИЛЕНОВЫХ ТРУБ (СНИП 2.04.02-84, П.8.21).

ПРИ УСТАНОВКЕ ВОДОРАЗБОРНОЙ КОЛОНКИ В КОЛОДЦЕ ФЛАНЕЦ ЗАДВИЖКИ СОЕДИНЯЕТСЯ СО СВОБОДНЫМ ФЛАНЦЕМ НА ВТУЛКЕ, ПРИВАРЕННОЙ К ПОЛИЭТИЛЕНОВОМУ ТРУБОПРОВОДУ СЕТИ.

ПРИ УСТАНОВКЕ ВОДОРАЗБОРНОЙ КОЛОНКИ В ГРУНТ ПРИВЕДЕНО ДВА ВАРИАНТА СОЕДИНЕНИЯ ЕЕ С ПОЛИЭТИЛЕНОВЫМ ТРУБОПРОВОДОМ СЕТИ.

ПЕРВЫЙ СПОСОБ ПРИВЕДЕН ИЗ "ИНСТРУКЦИИ ПО ПРОЕКТИРОВАНИЮ И СТРОИТЕЛЬСТВУ ПОДЗЕМНЫХ ГАЗОПРОВОДОВ ИЗ НЕМЕТАЛЛИЧЕСКИХ ТРУБ" СН 493-77 П.П.5.27-5.38. ЗАКЛЮЧАЕТСЯ ОН В СЛЕДУЮЩЕМ: КОНЕЦ ПОЛИЭТИЛЕНОВОЙ ТРУБЫ НАГРЕВАЕТСЯ ДО РАЗМЯГЧЕНИЯ И ФОРМИРУЕТСЯ РАСТРУБ ДЛИНОЙ НЕ МЕНЕЕ 1,5 ДН; КОНЕЦ СТАЛЬНОЙ ТРУБЫ ОЧИЩАЕТСЯ НАЖДАЧНОЙ БУМАГОЙ ИЛИ ПРОТАЧИВАЕТСЯ НА ТОКАРНОМ СТАНКЕ, ЧЕРЕЗ 10-20 ММ НА НЕГО НАНОСЯТСЯ КАНАВКИ ГЛУБИНОЙ 0,5 ММ. ШИРИНОЙ 2 ММ, ОБЕЗЖИРИВАЕТСЯ АЦЕТОНОМ И НАГРЕВАЕТСЯ, ПОСЛЕ ЧЕГО НА НЕГО НАСАЖИВАЕТСЯ РАСТРУБ ПОЛИЭТИЛЕНОВОЙ ТРУБЫ.

ВТОРОЙ СПОСОБ ПРИВЕДЕН ИЗ СЕРИИ 4.900-9 "УЗЛЫ И ДЕТАЛИ ТРУБОПРОВОДОВ ИЗ ПЛАСТМАССОВЫХ ТРУБ ДЛЯ СИСТЕМ ВОДОСНАБЖЕНИЯ И КАНАЛИЗАЦИИ", ВЫПУСК 0-1, ГДЕ СКАЗАНО, ЧТО "ДОПУСКАЕТСЯ РАЗМЕЩЕНИЕ ФЛАНЦЕВЫХ СОЕДИНЕНИЙ НЕПОСРЕДСТВЕННО В ГРУНТЕ С ОБЕСПЕЧЕНИЕМ МЕР ПО ЗАЩИТЕ ИХ ОТ КОРРОЗИИ (НАПРИМЕР, ПУТЕМ ЗАЛИВКИ СОЕДИНЕНИЯ БИТУМНО-РЕЗИНОВОЙ ХОЛОДНОЙ МАСТИКОЙ)".

ПЕРЕД ПУСКОМ ВОДОРАЗБОРНЫХ КОЛОНОК В ЭКСПЛУАТАЦИЮ ИЛИ ПОСЛЕ РЕМОНТА ИХ НЕОБХОДИМО ТЩАТЕЛЬНО ПРОМЫТЬ РАСТВОРОМ ХЛОРНОЙ ИЗВЕСТИ.

РЯД ЗАВОДОВ ВЫПУСКАЮТ ВОДОРАЗБОРНЫЕ КОЛОНКИ: ТАЛДЫ-КУРГАНСКИЙ ЭКСПЕРИМЕНТАЛЬНЫЙ КОММУНАЛЬНОГО ОБОРУДОВВАНИЯ, МОСКОВСКИЙ "КОММУНАЛЬНИК", САМАРКАНДСКИЙ ОПЫТНО-ЭКСПЕРИМЕНТАЛЬНЫЙ КОММУНАЛЬНОГО ОБОРУДОВАНИЯ, ФЕОДОСИЙСКИЙ АРМАТУРНЫЙ, МОСКОВСКИЙ "ВОДОПРИБОР", ВОРОНЕЖСКИЙ "ВОДМАШОБОРУДОВАНИЕ" И ДРУГИЕ.

САМЫМИ РАСПРОСТРАНЕННЫМИ ЯВЛЯЮТСЯ КОЛОНКИ МОСКОВСКОГО И ВОРОНЕЖСКОГО ТИПОВ.

В ПРОЕКТЕ ПРИВЕДЕН ПРИМЕР УСТАНОВКИ ВОДОРАЗБОРНОЙ КОЛОНКИ КВ, ВЫПУСКАЕМОЙ ВОРОНЕЖСКИМ ОРДЕНА "ЗНАКА ПОЧЕТА" ОПЫТНО-ЭКСПЕРИМЕНТАЛЬНЫМ МАШИНОСТРОИТЕЛЬНЫМ ЗАВОДОМ "ВОДМАШОБОРУДОВАНИЕ".

КОЛОНКИ ВОДОРАЗБОРНЫЕ ИЗГОТАВЛИВАЮТ 12 ТИПОРАЗМЕРОВ С ГЛУБИНОЙ ПОДЪЕМНОЙ ЧАСТИ ОТ 750 ДО 3500 ММ И ИНТЕРВАЛОМ ЧЕРЕЗ 250 ММ.

ГЛУБИНА ПОДЪЕМНОЙ ЧАСТИ ЗАВИСИТ ОТ ГЛУБИНЫ ЗАЛОЖЕНИЯ ВОДОПРОВОДА.

УСТРОЙСТВО КОЛОДЦА (ПОДЗЕМНОЙ КАМЕРЫ) ПРИ УСТАНОВКЕ ВОДОРАЗБОРНОЙ КОЛОНКИ ВЫЗВАНА НЕОБХОДИМОСТЬЮ РАЗМЕЩЕНИЯ ЗАДВИЖКИ, ОТКЛЮЧАЮЩЕЙ ПОДАЧУ ВОДЫ В КОЛОНКУ.

УСТАНОВКА ВОДОРАЗБОРНОЙ КОЛОНКИ НЕПОСРЕДСТВЕННО В ГРУНТ ВОЗМОЖНА ПРИ НЕБОЛЬШОМ ЕЕ УДАЛЕНИИ ОТ ВОДОЗАБОРА ИЛИ МАГИСТРАЛЬНОГО ВОДОВОДА, ГДЕ ЗАДВИЖКА УЖЕ ПРЕДУСМОТРЕНА.

В ПРОЕКТЕ ДАНЫ УЗЛЫ ПОДСОЕДИНЕНИЯ КОЛОНКИ К НАПОРНОЙ СЕТИ ИЗ ПОЛИЭТИЛЕНОВЫХ ТРУБ (СНИП 2.04.02-84, П.8.21).

ПРИ УСТАНОВКЕ ВОДОРАЗБОРНОЙ КОЛОНКИ В КОЛОДЦЕ ФЛАНЕЦ ЗАДВИЖКИ СОЕДИНЯЕТСЯ СО СВОБОДНЫМ ФЛАНЦЕМ НА ВТУЛКЕ, ПРИВАРЕННОЙ К ПОЛИЭТИЛЕНОВОМУ ТРУБОПРОВОДУ СЕТИ.

ПРИ УСТАНОВКЕ ВОДОРАЗБОРНОЙ КОЛОНКИ: В ГРУНТ ПРИВЕДЕНО ДВА ВАРИАНТА СОЕДИНЕНИЯ ЕЕ С ПОЛИЭТИЛЕНОВЫМ ТРУБОПРОВОДОМ СЕТИ.

ИНЖ.	КАЖМУХАНОВ		06.21
ГИП	ШИДАЕВА		06.21
Н.КОНТР.	ИСКЕНДИРОВА		06.21
Инв.N°			
ГИП	ПИСКАРЕВА		17.03.87
НАЧ.ОТД.	ПОЛЯКОВ		17.03.87
ПРОВ.	ПАВЛЕНКО		17.03.87
ИНЖ.	АНТОНОВА		16.03.87
Н.КОНТР.	ЦВЕТКОВ		

ПРИВЯЗАН 20.014-НВ-ПГ-ПЗ

ТОО "УРАЛВОДПРОЕКТ" Г. УРАЛЬСК

URALVODPROECT

СТРОИТЕЛЬСТВО ВОДОСНАБЖЕНИЯ К 310 ЗЕМЕЛЬНЫМ УЧАСТКАМ В С.АКСУАТ ТЕРЕКТИНСКОГО РАЙОНА ЗКО

901-9-17.87 ПЗ

УСТАНОВКА ВОДОРАЗБОРНЫХ КОЛОНОК И ПОЖАРНЫХ ГИДРАНТОВ

СТАДИЯ	ЛИСТ	ЛИСТОВ
Р	1	2

ПОЯСНИТЕЛЬНАЯ ЗАПИСКА

СОЮЗГИПРОВОДХОЗ ИМ. Е.Е.АЛЕКСЕЕВСКОГО Г.МОСКВА

ФОРМАТ А3

ИНВ. N° ПОДЛ. | ПОДП. И ДАТА | ВЗАМ. ИНВ. N°

4. ГИДРАНТЫ ПОЖАРНЫЕ

ГИДРАНТЫ ПОЖАРНЫЕ, ПОДЗЕМНЫЕ ГОСТ 8220–85Е ПРЕДНАЗНАЧЕНЫ ДЛЯ ОТБОРА ВОДЫ НА ПОЖАРНЫЕ НУЖДЫ С ПОМОЩЬЮ ПОЖАРНОЙ КОЛОНКИ ГОСТ 7499–71*. ПОЖАРНЫЙ ГИДРАНТ УСТАНАВЛИВАЕТСЯ В ПОДЗЕМНОМ КОЛОДЦЕ И УКРЕПЛЯЕТСЯ НА СПЕЦИАЛЬНОЙ ПОЖАРНОЙ ПОДСТАВКЕ ГОСТ 5525–88, ЯВЛЯЮЩЕЙСЯ ФАСОННОЙ ЧАСТЬЮ ВОДОПРОВОДНОЙ СЕТИ.

ТИП ПОЖАРНОЙ ПОДСТАВКИ ОПРЕДЕЛЯЕТСЯ СХЕМОЙ И ПАРАМЕТРАМИ ВОДОПРОВОДНОЙ СЕТИ.

~~ПО ТРЕБОВАНИЮ ЗАКАЗЧИКА ГИДРАНТЫ, ПРЕДНАЗНАЧЕННЫЕ ДЛЯ УСТАНОВКИ В МОКРЫХ (ВОДОНАПОЛНЯЮЩИХСЯ) КОЛОДЦАХ, ДОЛЖНЫ ПОСТАВЛЯТЬСЯ С ОБРАТНЫМИ КЛАПАНАМИ В СЛИВНОМ ОТВЕРСТИИ, ОБЕСПЕЧИВАЮЩИМИ ГЕРМЕТИЧНОСТЬ ОТ ПРОНИКАНИЯ ГРУНТОВЫХ ВОД.~~

ВОРОНЕЖСКИЙ ОРДЕНА "ЗНАК ПОЧЕТА" ОПЫТНО–ЭКСПЕРИМЕНТАЛЬНЫЙ МАШИНОСТРОИТЕЛЬНЫЙ ЗАВОД "ВОДМАШОБОРУДОВАНИЕ" ВЫПУСКАЕТ ГИДРАНТЫ ПОЖАРНЫЕ ПОДЗЕМНЫЕ П31 ДЕВЯТИ ТИПОРАЗМЕРОВ ВЫСОТОЙ ОТ 500 ДО 2500 ММ С ИНТЕРВАЛОМ ЧЕРЕЗ 250 ММ.

ПОЖАРНЫЕ ГИДРАНТЫ ВЫПУСКАЮТ ЗАВОДЫ ТАЛДЫ–КУРГАНСКИЙ ЭКСПЕРИМЕНТАЛЬНЫЙ КОММУНАЛЬНОГО ОБОРУДОВАНИЯ, МОСКОВСКИЙ "КОММУНАЛЬНИК", САМАРКАНДСКИЙ ОПЫТНО–ЭКСПЕРИМЕНТАЛЬНЫЙ КОММУНАЛЬНОГО ОБОРУДОВАНИЯ И ДРУГИЕ.

5. СТРОИТЕЛЬНЫЕ РЕШЕНИЯ

КОЛОДЦЫ ДЛЯ УСТАНОВОК ВОДОРАЗБОРНЫХ КОЛОНОК И ПОЖАРНЫХ ГИДРАНТОВ ВЫПОЛНЯТЬ В СООТВЕТСТВИИ С ТРЕБОВАНИЯМИ ТИПОВЫХ ПРОЕКТНЫХ РЕШЕНИЙ 901–09–11.84 "КОЛОДЦЫ ВОДОПРОВОДНЫЕ".

ОСНОВНЫМИ РЕКОМЕНДУЕМЫМИ ВАРИАНТАМИ КОЛОДЦЕВ ДЛЯ УСТАНОВКИ ~~ВОДОРАЗБОРНЫХ КОЛОНОК И~~ ПОЖАРНЫХ ГИДРАНТОВ ЯВЛЯЮТСЯ КРУГЛЫЕ КОЛОДЦЫ ИЗ СБОРНЫХ Ж/Б ЭЛЕМЕНТОВ ПО СЕРИИ ~~3.900–3 ВЫП.7~~ 3.900.1–14.

МИНИМАЛЬНАЯ РАБОЧАЯ ВЫСОТА КОЛОДЦЕВ ПРИНЯТА ~~1800~~ 2400 ММ.

~~В ПРОЕКТЕ ВЫПОЛНЕНЫ ЧЕРТЕЖИ УСТАНОВКИ ВОДОРАЗБОРНОЙ КОЛОНКИ В КОЛОДЦЕ ДЛЯ ВАРИАНТА ПРИ СУХИХ ГРУНТАХ И РАБОЧЕЙ ВЫСОТЕ КОЛОДЦА 1800 ММ.~~

~~ПРИ УСТАНОВКЕ ВОДОРАЗБОРНОЙ КОЛОНКИ В ГРУНТЕ НЕОБХОДИМО ВЫПОЛНИТЬ ПОДУШКУ ИЗ БЕТОНА В7,5 В СООТВЕТСТВИИ С ЧЕРТЕЖОМ ТХ2. ДЛЯ ПРЕДОХРАНЕНИЯ ОТ ВЫПУЧИВАНИЯ ПРОСТРАНСТВО ВОКРУГ ПОДЗЕМНОГО КОРПУСА КОЛОНКИ НА ШИРИНУ 15СМ ЗАСЫПАТЬ ПЕСКОМ.~~

ДЛЯ ПОЖАРНОГО ГИДРАНТА ДАНО ПРОЕКТНОЕ РЕШЕНИЕ ТОЛЬКО ПО ЕГО УСТАНОВКЕ И КРЕПЛЕНИЮ.

РАЗМЕРЫ И КОНСТРУКЦИЯ КОЛОДЦА ОПРЕДЕЛЯЮТСЯ СХЕМОЙ И ПАРАМЕТРАМИ ВОДОПРОВОДНОЙ СЕТИ.

~~ПРИ ПРИВЯЗКИ ПРОЕКТА В РАЙОНАХ С РАСЧЕТНЫМИ ТЕМПЕРАТУРАМИ ОТ –25° С ДО –40° С УТЕПЛИТЬ НАЗЕМНУЮ ЧАСТЬ КОРПУСА–ТРУБЫ ВОДОРАЗБОРНОЙ КОЛОНКИ.~~

ПРИВЯЗАН	20.014–НВ–ПГ–ПЗ		
ИНЖ.	КАЖМУХАНОВ		06.21
НОРМ.КОНТР.	ИСКЕНДИРОВА		06.21
Инв.№			

				901–9–17.87 ПЗ			
				УСТАНОВКА ВОДОРАЗБОРНЫХ КОЛОНОК И ПОЖАРНЫХ ГИДРАНТОВ			
ГИП	ПИСКАРЕВА		17.03.87		СТАДИЯ	ЛИСТ	ЛИСТОВ
НАЧ.ОТД.	ПОЛЯКОВ		17.03.87		Р	2	
ПРОВ.	ПАВЛЕНКО		17.03.87	ПОЯСНИТЕЛЬНАЯ ЗАПИСКА	СОЮЗГИПРОВОДХОЗ ИМ. Е.Е.АЛЕКСЕЕВСКОГО Г.МОСКВА		
ИНЖ.	АНТОНОВА		16.03.87				
Н.КОНТР.	ЦВЕТКОВ						

ВЗАМ. ИНВ. N° | ПОДП. И ДАТА | ИНВ. N° ПОДЛ.

5. СТРОИТЕЛЬНЫЕ РЕШЕНИЯ

КОЛОДЦЫ ДЛЯ УСТАНОВОК ~~ВОДОРАЗБОРНЫХ КОЛОНОК~~ И ПОЖАРНЫХ ГИДРАНТОВ ВЫПОЛНЯТЬ В СООТВЕТСТВИИ С ТРЕБОВАНИЯМИ ТИПОВЫХ ПРОЕКТНЫХ РЕШЕНИЙ 901-09-11.84 "КОЛОДЦЫ ВОДОПРОВОДНЫЕ".

ОСНОВНЫМИ РЕКОМЕНДУЕМЫМИ ВАРИАНТАМИ КОЛОДЦЕВ ДЛЯ УСТАНОВКИ ВОДОРАЗБОРНЫХ КОЛОНОК И ПОЖАРНЫХ ГИДРАНТОВ ЯВЛЯЮТСЯ КРУГЛЫЕ КОЛОДЦЫ ИЗ СБОРНЫХ Ж.-Б. ЭЛЕМЕНТОВ ПО СЕРИИ ~~3.900-3 ВЫП.7~~ 3.900.1-14

МИНИМАЛЬНАЯ РАБОЧАЯ ВЫСОТА КОЛОДЦЕВ ПРИНЯТА ~~1800~~ 2400 ММ.

ПРИ ПРИВЯЗКЕ В КАЖДОМ КОНКРЕТНОМ СЛУЧАЕ НЕОБХОДИМО УТОЧНЯТЬ:

РАЗМЕРЫ КОЛОДЦА;

РАЗМЕРЫ ЛЕСТНИЦЫ ДЛЯ СПУСКА В КОЛОДЕЦ;

РАСПОЛОЖЕНИЕ ЛЕСТНИЦЫ ПРИ РАЗЛИЧНОМ КОЛИЧЕСТВЕ ЗАДВИЖЕК;

НЕОБХОДИМОСТЬ УТЕПЛЯЮЩЕЙ ДЕРЕВЯННОЙ КРЫШКИ.

В ПРОЕКТЕ ВЫПОЛНЕНЫ ЧЕРТЕЖИ УСТАНОВКИ ВОДОРАЗБОРНОЙ КОЛОНКИ В КОЛОДЦЕ ДЛЯ ВАРИАНТА ПРИ СУХИХ ГРУНТАХ И РАБОЧЕЙ ВЫСОТЕ КОЛОДЦА 1800ММ.

~~ПРИ УСТАНОВКЕ ВОДОРАЗБОРНОЙ КОЛОНКИ В ГРУНТЕ НЕОБХОДИМО ВЫПОЛНИТЬ ПОДУШКУ ИЗ БЕТОНА В 7.5. В СООТВЕТСТВИИ С ЧЕРТЕЖАМИ ТХ2. ДЛЯ ПРЕДОХРАНЕНИЯ ОТ ВЫПУЧИВАНИЯ ПРОСТРАНСТВО ВОКРУГ ПОДЗЕМНОГО КОРПУСА КОЛОНКИ НА ШИРИНУ 15СМ ЗАСЫПАЮТ ПЕСКОМ.~~

ДЛЯ ПОЖАРНОГО ГИДРАНТА ДАНО ПРОЕКТНОЕ РЕШЕНИЕ ТОЛЬКО ПО ЕГО УСТАНОВКЕ И КРЕПЛЕНИЮ.

РАЗМЕРЫ И КОНСТРУКЦИЯ КОЛОДЦА ОПРЕДЕЛЯЮТСЯ СХЕМОЙ И ПАРАМЕТРАМИ ВОДОПРОВОДНОЙ СЕТИ.

~~ПРИ ПРИВЯЗКЕ ПРОЕКТА В РАЙОНАХ С РАСЧЕТНЫМИ ТЕМПЕРАТУРАМИ ОТ -25° С ДО -40°С УТЕПЛИТЬ НАЗЕМНУЮ ЧАСТЬ КОРПУСА - ТРУБЫ ВОДОРАЗБОРНОЙ КОЛОНКИ.~~

ВЕДОМОСТЬ РАБОЧИХ ЧЕРТЕЖЕЙ ОСНОВНОГО КОМПЛЕКТА ТХ

ЛИСТ	НАИМЕНОВАНИЕ	ПРИМЕЧАНИЕ
1	ОБЩИЕ ДАННЫЕ	
2	~~ВАРИАНТЫ УСТАНОВОК ВОДОРАЗБОРНЫХ КОЛОНОК В КОЛОДЦЕ И В ГРУНТЕ.~~	
3	~~УСТАНОВКА ВОДОРАЗБОРНОЙ КОЛОНКИ В КОЛОДЦЕ. СОЕДИНЕНИЕ С НАПОРНЫМ ТРУБОПРОВОДОМ. ПАТРУБОК.~~	
4	~~УСТАНОВКА ВОДОРАЗБОРНОЙ КОЛОНКИ В КОЛОДЦЕ. СОЕДИНЕНИЕ С НАПОРНЫМ ТРУБОПРОВОДОМ 1, 2 ВАРИАНТ. ДЕТАЛИ.~~	
5	УСТАНОВКА ПОЖАРНОГО ГИДРАНТА	

Проект разработан в соответствии с действующими нормами и правилами.

Главный инженер проекта Пискарева А.В.

Взам.инв.№ | Подпись и дата | Инв.№ подл

ВЕДОМОСТЬ ССЫЛОЧНЫХ И ПРИЛАГАЕМЫХ ДОКУМЕНТОВ

ОБОЗНАЧЕНИЕ	НАИМЕНОВАНИЕ	ПРИМЕЧАНИЕ
	ССЫЛОЧНЫЕ ДОКУМЕНТЫ	
ТП 901-09-11.84	КОЛОДЦЫ ВОДОПРОВОДНЫЕ	
СЕРИЯ 4.900-9	УЗЛЫ И ДЕТАЛИ ТРУБОПРОВОДОВ	
ВЫПУСК 0-1	ИЗ ПЛАСТМАССОВЫХ ТРУБ ДЛЯ СИСТЕМ	
	ВОДОСНАБЖЕНИЯ И КАНАЛИЗАЦИИ	
	~~ПРИЛАГАЕМЫЕ ДОКУМЕНТЫ~~	
~~ТХ.С~~	~~СПЕЦИФИКАЦИЯ ОБОРУДОВАНИЯ~~	

ВЕДОМОСТЬ ОСНОВНЫХ КОМПЛЕКТОВ РАБОЧИХ ЧЕРТЕЖЕЙ

ОБОЗНАЧЕНИЕ	НАИМЕНОВАНИЕ	ПРИМЕЧАНИЕ
- ТХ	ТЕХНОЛОГИЧЕСКИЕ РЕШЕНИЯ	
- АС	АРХИТЕКТУРНО-СТРОИТЕЛЬНЫЕ	
	РЕШЕНИЯ	

ИНЖ.	КАЖМУХАНОВ		06.21
ГИП	ШИДАЕВА		06.21
Н.КОНТР.	ИСКЕНДИРОВА		06.21
Инв.№			
ГИП	Пискарева		15.03.87
Нач.отд.	Поляков		15.03.87
Пров.	Павленко		15.03.87
Инж.	Антонова		15.03.87
Н.контр.	Цветков		01.04.87

ПРИВЯЗАН 20.014-НВ-ПГ-ПЗ

ТОО "УРАЛВОДПРОЕКТ" Г. УРАЛЬСК

СТРОИТЕЛЬСТВО ВОДОСНАБЖЕНИЯ К 310 ЗЕМЕЛЬНЫМ УЧАСТКАМ В С.АКСУАТ ТЕРЕКТИНСКОГО РАЙОНА ЗКО

901-9-17.87 ТХ

УСТАНОВКА ВОДОРАЗБОРНЫХ КОЛОНОК И ПОЖАРНЫХ ГИДРАНТОВ

Стадия	Лист	Листов
Р	1	5

ОБЩИЕ ДАННЫЕ

Союзгипроводхоз им.Е.Е.Алексеевского г.Москва

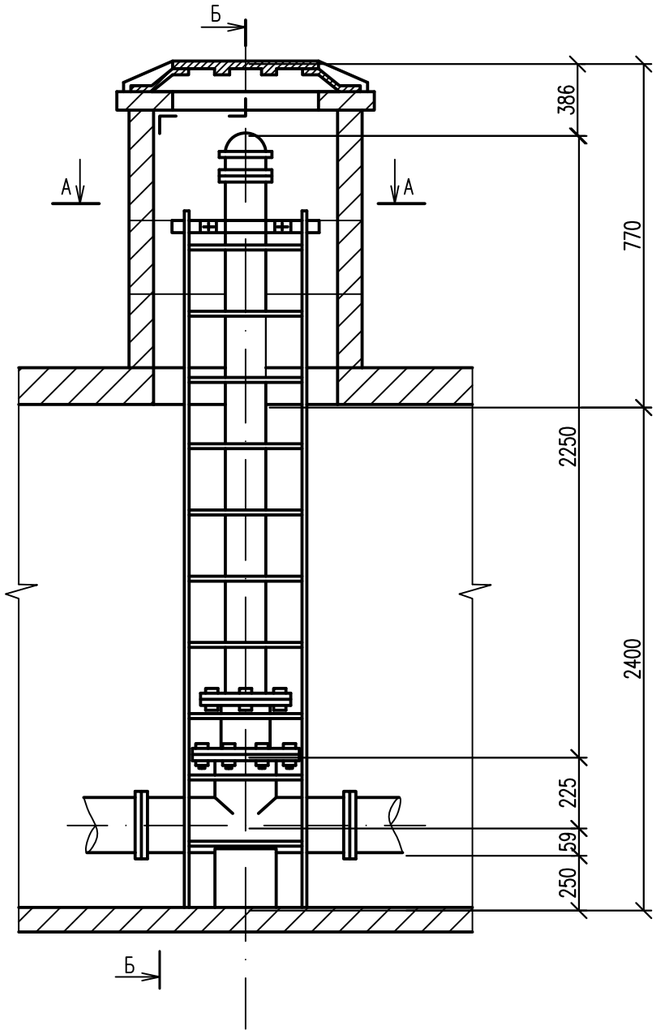

РАЗРЕЗ Б–Б

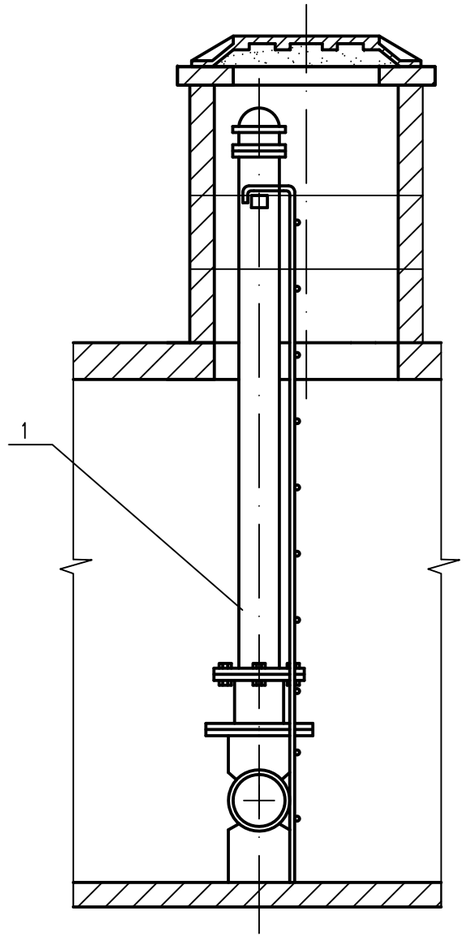

РАЗРЕЗ А–А

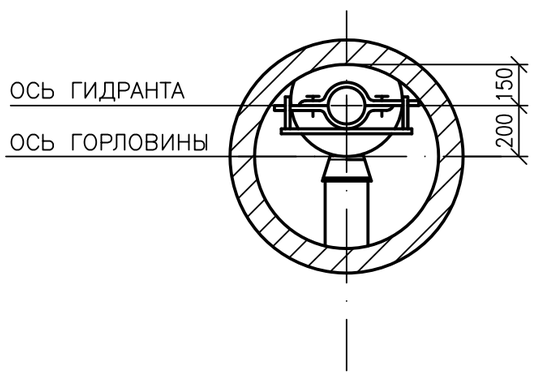

1. ГИДРАНТЫ УСТАНАВЛИВАЮТСЯ В КОЛОДЦАХ С ПОМОЩЬЮ ПОЖАРНОЙ ПОДСТАВКИ ПО ГОСТ 5525~~-61~~ 88
2. НАРУЖНЫЕ ПОВЕРХНОСТИ ГИДРАНТА ОКРАШИВАЮТСЯ ВОДОСТОЙКОЙ КРАСКОЙ, СЛОЙ КРАСКИ ДОЛЖЕН БЫТЬ РОВНЫМ БЕЗ НАПЛЫВОВ, ПУЗЫРЕЙ, ТРЕЩИН И ПОТЕКОВ.
3. ДАННЫЙ ЛИСТ СМОТРЕТЬ СОВМЕНСТНО С ЛИСТАМИ ТХС03 И АС5

ВЗАМ. ИНВ. N°

ПОДП. И ДАТА

ИНВ. N° ПОДЛ.

							901–9–17.87		ТХ
							УСТАНОВКА ВОДОРАЗБОРНЫХ КОЛОНОК И ПОЖАРНЫХ ГИДРАНТОВ		
ПРИВЯЗАН 20.014–НВ–ПГ–ТХ				ИЗМ.	КОЛ.УЧ	ЛИСТ	NДОК	ПОДП	ДАТА		СТАДИЯ	ЛИСТ	ЛИСТОВ
				ГИП		ПИСКАРЕВА			15.03.87		Р	5	
ИНЖ.	КАЖМУХАНОВ		06.21	НАЧ.ОТД		ПОЛЯКОВ			15.03.87				
НОРМ.КОНТР.	ИСКЕНДИРОВА		06.21	ПРОВ		ПАВЛЕНКО			15.03.87	УСТАНОВКА ПОЖАРНОГО ГИДРАНТА	СОЮЗГИПРОВОДХОЗ ИМ. Е.Е.АЛЕКСЕЕВСКОГО Г.МОСКВА		
				ИНЖ.		АНТОНОВА			15.03.87				
Инв.N°				Н.КОНТР.		ЦВЕТКОВ			01.04.87				

ФОРМАТ А3

ВЕДОМОСТЬ РАБОЧИХ ЧЕРТЕЖЕЙ ОСНОВНОГО КОМПЛЕКТА МАРКИ АС

ЛИСТ	НАИМЕНОВАНИЕ	ПРИМЕЧАНИЕ
1	ОБЩИЕ ДАННЫЕ (НАЧАЛО)	
2	ОБЩИЕ ДАННЫЕ (ОКОНЧАНИЕ)	
3	СХЕМА УСТАНОВКИ ВОДОРАЗБОРНОЙ КОЛОНКИ В КОЛОДЦЕ	
4	РАЗРЕЗЫ И УЗЛЫ	
5	СХЕМА УСТАНОВКИ ГИДРАНТА	
6	ВАРИАНТЫ УТЕПЛЕНИЯ И КРЕПЛЕНИЯ ГИДРАНТА	

ВЕДОМОСТЬ СПЕЦИФИКАЦИЙ

ЛИСТ	НАИМЕНОВАНИЕ	ПРИМЕЧАНИЕ
3	СПЕЦИФИКАЦИЯ К СХЕМЕ УСТАНОВКИ ВОДОРАЗБОРНОЙ КОЛОНКИ В КОЛОДЦЕ	
5	СПЕЦИФИКАЦИЯ К СХЕМЕ УСТАНОВКИ ГИДРАНТА	

ВЕДОМОСТЬ ССЫЛОЧНЫХ И ПРИЛАГАЕМЫХ ДОКУМЕНТОВ

ОБОЗНАЧЕНИЕ	НАИМЕНОВАНИЕ	ПРИМЕЧАНИЕ
	ССЫЛОЧНЫЕ ДОКУМЕНТЫ	
ГОСТ 3634-79 89	ЛЮКИ ЧУГУННЫЕ ДЛЯ КОЛОДЦЕВ	
СЕРИЯ 3.900-3 ВЫП.7 3.900.1-14, ВЫПУСК 1	ИЗДЕЛИЯ ДЛЯ КРУГЛЫХ КОЛОДЦЕВ	
СЕРИЯ 4.900-9 ВЫП.0-1	УЗЛЫ И ДЕТАЛИ ТРУБОПРОВОДОВ ИЗ	
	ПЛАСТМАССОВЫХ ТРУБ ДЛЯ СИСТЕМ	
	ВОДОСНАБЖЕНИЯ И КАНАЛИЗАЦИИ	
ТП 901-09-11.84	КОЛОДЦЫ ВОДОПРОВОДНЫЕ	
СЕРИЯ 3.820-9 ВЫПУСК 5	КОНСТРУКЦИИ КРУГЛЫХ КОЛОДЦЕВ	КАК ВАРИАНТ
СЕРИЯ 3.820-23 ВЫПУСК1	ИЗДЕЛИЯ ДЛЯ СЕЛЬСКОХОЗЯЙСТВЕННОГО ВОДОСНАБЖЕНИЯ	СМ.ЛИСТ АС2
	ПРИЛАГАЕМЫЕ ДОКУМЕНТЫ	
АСИ.00.00.000	КРЫШКА ЛЮКА ДЕРЕВЯННАЯ КД1	
АСИ01.00.000	ПОЛУХОМУТ МС1	
АСИ02.00.000	ЛЕСТНИЦА А1	

ТИПОВОЙ ПРОЕКТ РАЗРАБОТАН В СООТВЕТСТВИИ С ДЕЙСТВУЮЩИМИ НОРМАМИ И ПРАВИЛАМИ.

ГЛАВНЫЙ ИНЖЕНЕР ПРОЕКТА ПИСКАРЕВА А.В.

ИНЖ.	ПИУНОВА		08.15
НОРМ.КОНТР.	ИСКЕНДИРОВА		08.15
ГИП	ШИДАЕВА		08.15
Инв.N°			
ГИП	ПИСКАРЕВА		17.03.87
НАЧ.ОТД.	ПОЛЯКОВ		17.03.87
РУК.ГР.	СОЙЛЕМЕЗИДИ		17.03.87
Н.КОНТР.	ЦВЕТКОВ		01.04.87

ПРИВЯЗАН 15.011-НВ2-ПГ-АС

ТОО "УРАЛВОДПРОЕКТ" Г. УРАЛЬСК

СТРОИТЕЛЬСТВО ВОДОСНАБЖЕНИЯ К 310 ЗЕМЕЛЬНЫМ УЧАСТКАМ В С.АКСУАТ ТЕРЕКТИНСКОГО РАЙОНА ЗКО

901-9-17.87 АС

УСТАНОВКА ВОДОРАЗБОРНЫХ КОЛОНОК И ПОЖАРНЫХ ГИДРАНТОВ

СТАДИЯ	ЛИСТ	ЛИСТОВ
Р	1	6

ОБЩИЕ ДАННЫЕ (НАЧАЛО)

СОЮЗГИПРОВОДХОЗ ИМ. Е.Е.АЛЕКСЕЕВСКОГО Г.МОСКВА

ФОРМАТ А3

ВЗАМ. ИНВ. N° | ПОДП. И ДАТА | ИНВ. N° ПОДЛ.

РАЗРЕЗ 2–2

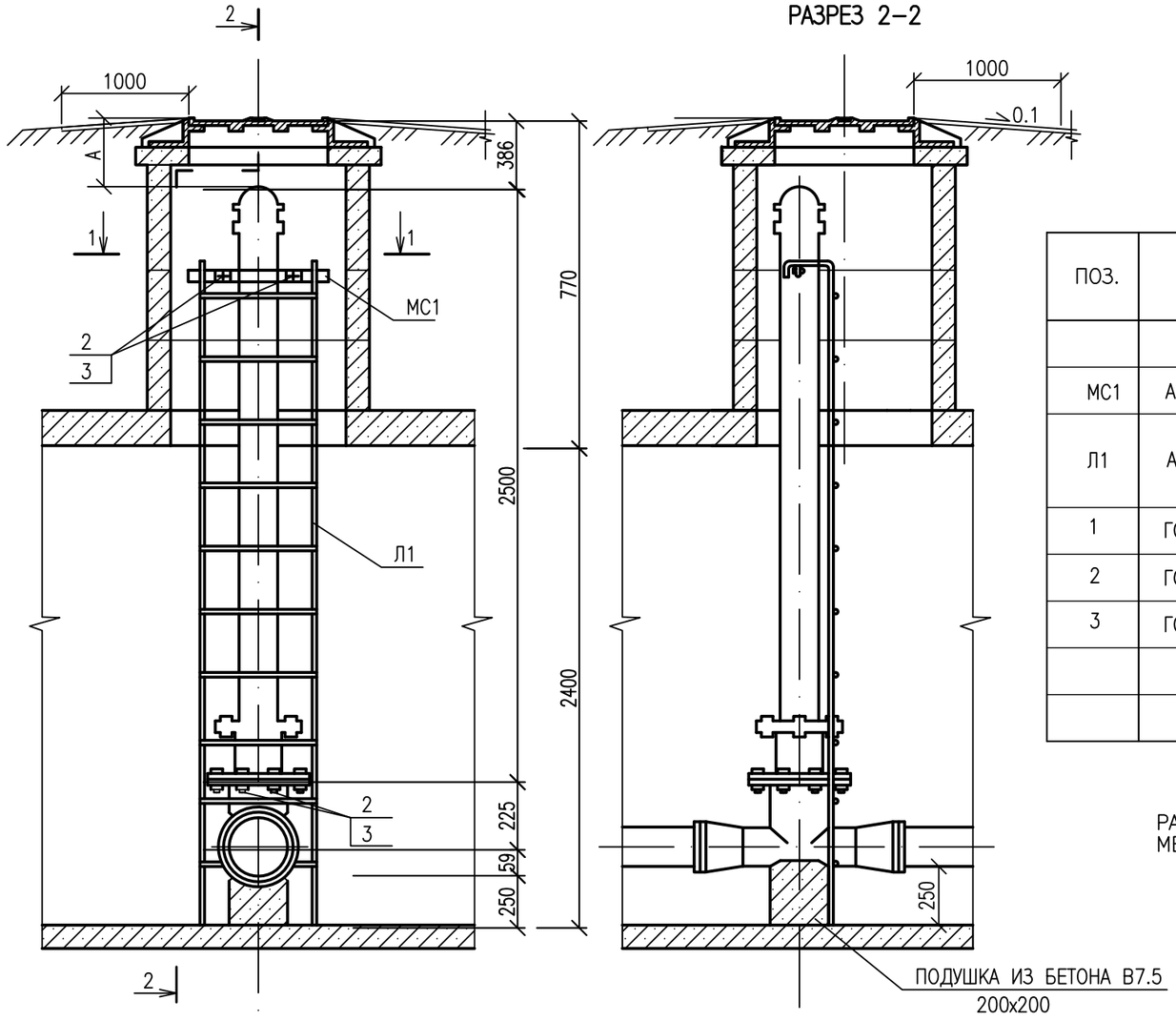

РАЗРЕЗ 1–1

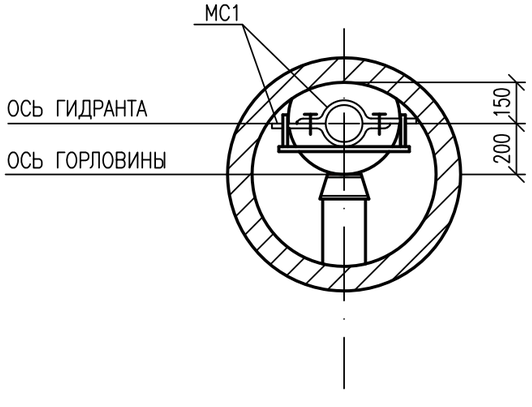

СПЕЦИФИКАЦИЯ К СХЕМЕ УСТАНОВКИ ГИДРАНТА

ПОЗ.	ОБОЗНАЧЕНИЕ	НАИМЕНОВАНИЕ	ЕД. КГ.	МАССА, ЕД. КГ.	ПРИМЕЧАНИЯ
МС1	АСИ 01.00.000	ПОЛУХОМУТ МС1	2	1,27	
Л1	АСИ 02.00.000	ЛЕСТНИЦА Л1	1	21,5	Н= 2600ММ
1	ГОСТ 7798–70	БОЛТ М20х40.46	2		
2	ГОСТ 7798–70	БОЛТ М20х70.46	6		
3	ГОСТ 5915–70*	ГАЙКА М20–7Н.5	8		
		БЕТОН В7,5	0,01		$м^3$

РАССТОЯНИЕ ОТ ВЕРХНЕЙ ЧАСТИ ГИДРАНТА ДО ВЕРХА ЛЮКА КОЛОДЦА "А" НЕ ДОЛЖНО БЫТЬ МЕНЕЕ 150 ММ И НЕ БОЛЕЕ 400 ММ.

ПРИВЯЗАН 20.014–НВ–ПГ–АС

ИНЖ.	КАЖМУХАНОВ		06.21
НОРМ.КОНТР.	ИСКЕНДИРОВА		06.21

Инв.№

ИЗМ.	КОЛ.УЧ	ЛИСТ	NДОК	ПОДП	ДАТА
ГИП		ПИСКАРЕВА			17.03.87
НАЧ.ОТД		ПОЛЯКОВ			17.03.87
РУК.ГР.		СОЙЛЕМЕЗИДИ			16.03.87
Н.КОНТР.		ЦВЕТКОВ			01.04.87

901–9–17.87 АС

УСТАНОВКА ВОДОРАЗБОРНЫХ КОЛОНОК И ПОЖАРНЫХ ГИДРАНТОВ

СТАДИЯ	ЛИСТ	ЛИСТОВ
Р	5	

СХЕМА УСТАНОВКИ ГИДРАНТА

СОЮЗГИПРОВОДХОЗ ИМ. Е.Е.АЛЕКСЕЕВСКОГО Г.МОСКВА

ФОРМАТ А3

ВЗАМ. ИНВ. N° | ПОДП. И ДАТА | ИНВ. N° ПОДЛ.

ВАРИАНТ УТЕПЛЕНИЯ КОЛОДЦА ДЕРЕВЯННОЙ КРЫШКОЙ

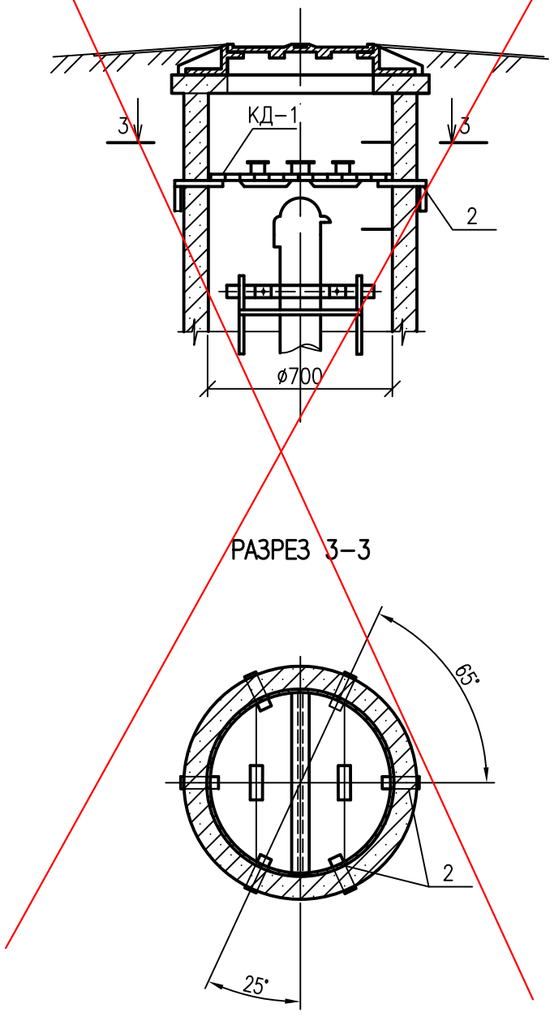

КРЕПЛЕНИЕ ГИДРАНТА ПРИ ВЫСОТЕ ГОРЛОВИНЫ БОЛЕЕ 1 М

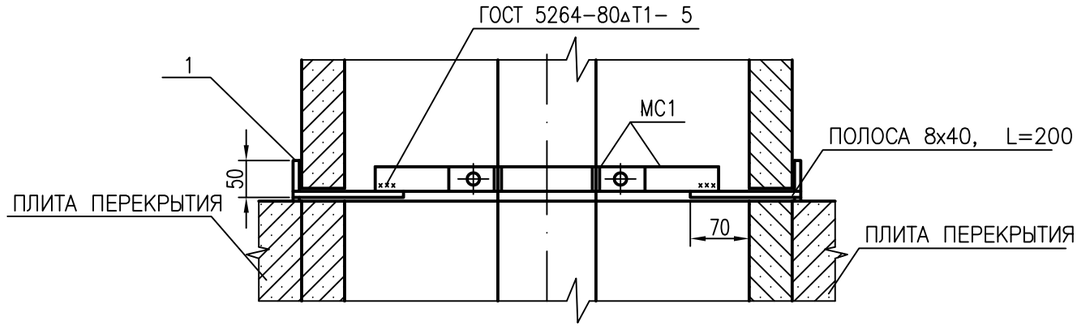

ПОЗ.	ОБОЗНАЧЕНИЕ	НАИМЕНОВАНИЕ	ЕД. КГ.	МАССА, ЕД. КГ.	ПРИМЕЧАНИЯ
1.		ПОЛОСА 8х40 ГОСТ 103-76* / Вст.3 кл.2-I ГОСТ35-88*	2	0,51	
2.		ПОЛОСА 8х40 ГОСТ 103-76* / Вст.3 кл.2-I ГОСТ35-88*	6	0,41	
3.	АСИ. 00. 00.00	КРЫШКА ДЕРЕВЯННАЯ КД-1	1	6,0	

ПРИВЯЗАН 20.014-НВ-ПГ-АС

ИНЖ.	КАЖМУХАНОВ		06.21
НОРМ.КОНТР.	ИСКЕНДИРОВА		06.21

Инв.N°

ИЗМ.	КОЛ.УЧ	ЛИСТ	NДОК	ПОДП	ДАТА
ГИП		ПИСКАРЕВА			17.03.87
НАЧ.ОТД		ПОЛЯКОВ			17.03.87
РУК.ГР.		СОЙЛЕМЕЗИДИ			16.03.87
Н.КОНТР.		ЦВЕТКОВ			01.04.87

901-9-17.87 АС

УСТАНОВКА ВОДОРАЗБОРНЫХ КОЛОНОК И ПОЖАРНЫХ ГИДРАНТОВ

СТАДИЯ	ЛИСТ	ЛИСТОВ
Р	6	

ВАРИАНТЫ УТЕПЛЕНИЯ И КРЕПЛЕНИЕ ГИДРАНТА

СОЮЗГИПРОВОДХОЗ ИМ. Е.Е.АЛЕКСЕЕВСКОГО Г.МОСКВА

ФОРМАТ А3

ВЗАМ. ИНВ. N° | ПОДП. И ДАТА | ИНВ. N° ПОДЛ.

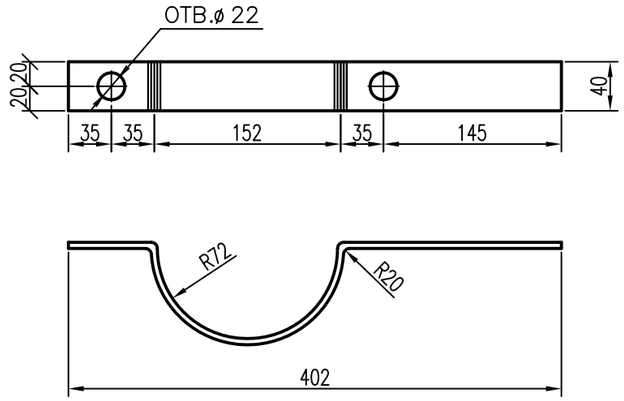

ДЛИНА РАЗВЕРТКИ 500 ММ

ПРИВЯЗАН 20.014-НВ-ПГ-АС

ИНЖ.	КАЖМУХАНОВ		06.21
НОРМ.КОНТР.	ИСКЕНДИРОВА		06.21

Инв.№

ИЗМ.	КОЛ.УЧ	ЛИСТ	NДОК	ПОДП	ДАТА
ГИП		ПИСКАРЕВА			16.03.87
НАЧ.ОТД		ПОЛЯКОВ			16.03.87
РУК.ГР.		СОЙЛЕМЕЗИДИ			16.03.87
Н.КОНТР.		ЦВЕТКОВ			01.04.87

901-9-17.87 АСИ.01.00.000

ПОЛУХОМУТ
МС1

СТАДИЯ	МАССА	МАСШТАБ
Р	1.27	1:5
ЛИСТ	ЛИСТОВ 1	

ПОЛОСА 8х40 ГОСТ 103-76 / ВСТ3КП-2-1 ГОСТ 535-88

СОЮЗГИПРОВОДХОЗ
ИМ. Е.Е.АЛЕКСЕЕВСКОГО
Г.МОСКВА

ФОРМАТ А3

17

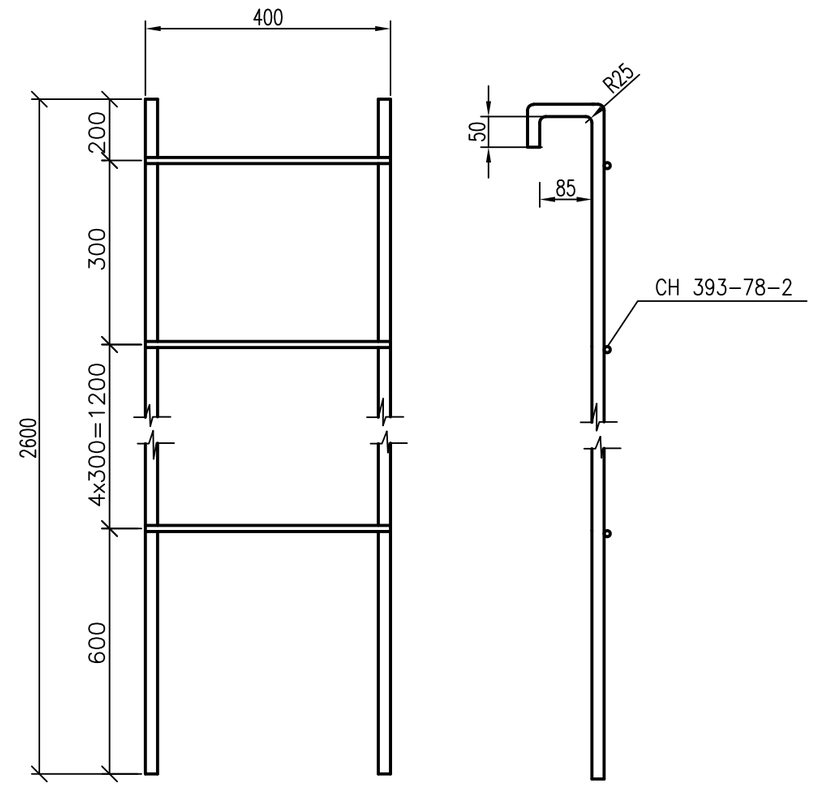

СОГЛАСОВАНО

ПОЗ.	ОБОЗНАЧЕНИЕ	НАИМЕНОВАНИЕ	КОЛ-ВО	ПРИМЕЧАНИЯ
		Л1 -2600ММ		
1	АСИ 02.01.000	20-А-I ГОСТ 5781-82*L=2450	2	12,10
2	АСИ 02.02.000	20-А-I ГОСТ 5781-82*L=400	6	5,93

ПРИВЯЗАН 20.014-НВ-ПГ-АС

ИНЖ.	КАЖМУХАНОВ		06.21
НОРМ.КОНТР.	ИСКЕНДИРОВА		06.21

Инв.№

ИЗМ.	КОЛ.УЧ	ЛИСТ	NДОК	ПОДП	ДАТА
ГИП		ПИСКАРЕВА			17.03.87
НАЧ.ОТД		ПОЛЯКОВ			17.03.87
РУК.ГР.		СОЙЛЕМЕЗИДИ			16.03.87
Н.КОНТР.		ЦВЕТКОВ			01.04.87

901-9-17.87 АСИ.02.00.000

ЛЕСТНИЦА Л1

СТАДИЯ	МАССА	МАСШТАБ
Р	22.1	БМ
ЛИСТ	ЛИСТОВ 1	

СОЮЗГИПРОВОДХОЗ
ИМ. Е.Е.АЛЕКСЕЕВСКОГО
Г.МОСКВА

ФОРМАТ А3

ВЗАМ. ИНВ. N° | ПОДП. И ДАТА | ИНВ. N° ПОДЛ.