24 кВт

14
литров горячей воды в минуту

70 28 40
Сверхкомпактные размеры /см/

Настенные газовые котлы пятого поколения ECO Compact являются моделями эконом-класса с двумя раздельными теплообменниками отопления и ГВС и разработаны с применением той же платформы, что и котлы MAIN-5. Эта платформа включает в себя: еще более компактные размеры корпуса с новой оригинальной компоновкой внутреннего пространства котла; применение системы адаптации мощности и контроля тяги при помощи контроля ионизации и температуры дымовых газов, и новую электронную плату.

ECO Compact 14 F	14 кВт, отопление и горячая вода, закрытая камера сгорания	
ECO Compact 18 F	18 кВт, отопление и горячая вода, закрытая камера сгорания	
ECO Compact 24 F	24 кВт, отопление и горячая вода, закрытая камера сгорания	
ECO Compact 1.14 F	14 кВт, только отопление, закрытая камера сгорания	
ECO Compact 1.24 F	24 кВт, только отопление, закрытая камера сгорания	
ECO Compact 24	24 кВт, отопление и горячая вода, открытая камера сгорания	
ECO Compact 1.24	24 кВт, только отопление, открытая камера сгорания	

ГАЗОВАЯ СИСТЕМА

- **Непрерывная электронная модуляция пламени в режимах отопления и ГВС;**
- **Котлы адаптированы к российским условиям. Устойчиво работают при понижении входного давления природного газа до 4 мбар в диапазоне питающего напряжения 170–270 В;**
- **Повышенная адаптивность котла к условиям дымоудаления, отличающимся от нормированных;**
- Плавное электронное зажигание;
- Рассекатели пламени на горелке изготовлены из нержавеющей стали;
- Возможна перенастройка для работы на сжиженном газе.

ГИДРАВЛИЧЕСКАЯ СИСТЕМА

- **Гидравлическая группа из композитных материалов;**
- **Турбинный датчик протока горячей воды (расходомер);**
- **Энергосберегающий циркуляционный насос со встроенным автоматическим воздухоотводчиком;**
- Первичный медный теплообменник, покрытый специальным составом для дополнительной защиты от коррозии;
- Вторичный пластинчатый теплообменник из нержавеющей стали (двухконтурные модели);
- Трехходовой клапан с электрическим сервоприводом (двухконтурные модели);
- Манометр;
- Автоматический байпас;
- Постциркуляция насоса;
- Фильтр на входе холодной воды;
- Возможность подключения к солнечным коллекторам

ТЕМПЕРАТУРНЫЙ КОНТРОЛЬ

- **Два диапазона регулирования температуры в системе отопления: 30–85°C и 30–45°C (режим «теплые полы»);**
- **Встроенная погодозависимая автоматика (возможность подключения датчика уличной температуры)**
- Регулирование и автоматическое поддержание заданной температуры в контурах отопления и ГВС;
- Цифровая индикация температуры;
- Возможность подключения комнатного термостата и программируемого таймера.

УСТРОЙСТВА КОНТРОЛЯ И БЕЗОПАСНОСТИ

- **Жидкокристаллический дисплей с кнопочным управлением;**
- **Электронная система самодиагностики;**
- **Возможность вывода сигнала о блокировке котла на пульт диспетчера;**
- Ионизационный контроль пламени;
- Система защиты от блокировки насоса (включается автоматически каждые 24 ч);
- Система защиты от блокировки трехходового клапана (включается автоматически каждые 24 ч);
- Защитный термостат от перегрева воды в первичном теплообменнике;
- Обновленная система контроля тяги по току ионизации и температуре дымовых газов;
- Прессостат в системе отопления – срабатывает при недостатке давления теплоносителя;
- Предохранительный клапан в контуре отопления (3 ат
- Система защиты от замерзания в контурах отопления и ГВС.

Размеры

ECO Compact 14 F/18 F/24 F/1.14 F/1.24 F

ECO Compact 24/1.24

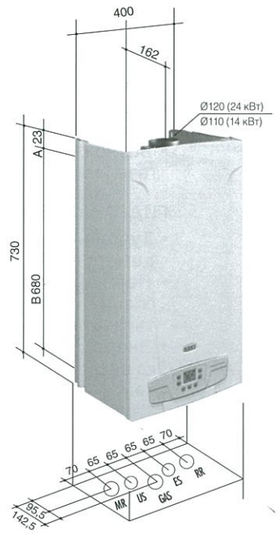

R: Подача в систему отопления 3/4 m
S: Выход горячей бытовой воды 1/2" (для одноконтурных моделей выход для подключения бойлера 3/4" m)
AS: Подача газа 3/4" m
S: Вход холодной воды в котел 1/2" m
R: Возврат из системы отопления 3/4" m

: точки крепления котла.
Расстояние по горизонтали между точками крепления: 246 мм.
Расстояние по вертикали между точками крепления котла и гидравлическими присоединениями.

Характеристика насоса

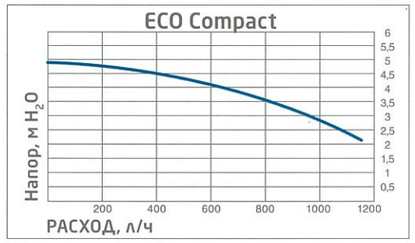

Комплектация

- Комплект документации
- Монтажный шаблон
- Редуцирующая шайба – 3 шт
- Крепежная планка

Присоединение коаксиальных и раздельных труб

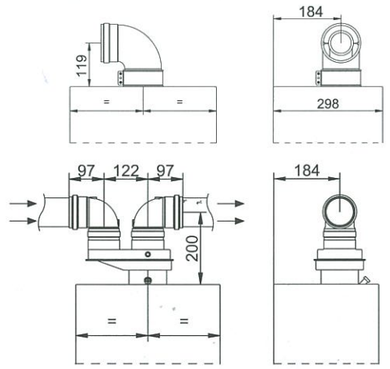

ТЕХНИЧЕСКИЕ ХАРАКТЕРИСТИКИ		ОТОПЛЕНИЕ И ГОРЯЧАЯ ВОДА				ТОЛЬКО ОТОПЛЕНИЕ		
		ECO Compact 14 F	ECO Compact 18 F	ECO Compact 24 F	ECO Compact 24	ECO Compact 1.14 F	ECO Compact 1.24 F	ECO Compact 1.24
Макс. полезная тепловая мощность	кВт	14	18	24	24	14	24	24
Мин. полезная тепловая мощность	кВт	9,3	9,3	9,3	9,3	9,3	9,3	9,3
Макс. потребляемая тепловая мощность	кВт	15,4	19,4	25,8	26,3	15,4	25,8	26,3
Мин. потребляемая тепловая мощность	кВт	10,6	10,6	10,6	10,6	10,6	10,6	10,6
Макс. расход природного/сжиженного газа в режиме отопления	$м^3$/ч (кг/ч)	1,63 (1,2)	2,05 (1,51)	2,73 (2,00)	2,78 (2,04)	1,63 (1,2)	2,73 (2,00)	2,78 (2,04)
Макс. производительность (КПД)	%	90,8	92,8	93,1	91,2	90,2	90,5	91,2
Производительность (КПД) при 30% мощности	%	90,2	90,2	90,5	89,3	90,2	90,5	89,3
Емкость/давление заполнения расшир. бака	л/бар	8/0,5	8/0,5	8/0,5	6/0,5	8/0,5	8/0,5	6/0,5
Камера сгорания		закр.	закр.	закр.	откр.	закр.	закр.	откр.
Диапазон регулирования температуры в контуре ГВС	°C	35-60	35-60	35-60	35-60	-	-	-
Производительность горячей воды при Δt=25°C	л/мин	10,3	10,3	13,7	13,7	-	-	-
Производительность горячей воды при Δt=35°C	л/мин	7,4	7,4	9,8	9,8	-	-	-
Мин. расход воды в контуре ГВС	л/мин	2	2	2	2	-	-	-
Макс./мин. давление в контуре ГВС	бар	8/0,15	8/0,15	8/0,15	8/0,15	-	-	-
Диаметр дымохода		-	-	-	120	-	-	120
Диаметр дымоотвод. труб (коакс./раздельных)	мм	(60-100)/80	(60-100)/80	(60-100)/80	-	(60-100)/80	(60-100)/80	-
Макс. длина дымоотвод. труб (коакс./раздельных)	м	5/22	5/22	5/22	-	5/22	5/22	-
Номинальное входное давление природного газа	мбар	13-20	13-20	13-20	13-20	13-20	13-20	
Электрическая мощность/напряжение	Вт/В	110/230	110/230	110/230	80/110	110/230	110/230	80/110
Габаритные размеры: высота	мм	700	700	700	730	700	700	730
ширина	мм	400	400	400	400	400	400	400
глубина	мм	298	298	298	298	298	298	298
Вес НЕТТО/БРУТТО	кг	29/32	29/32	29/32	27/30	28/31	28/31	26/29
Упаковочные размеры	см	49×83×39	49×83×39	49×83×39	49×83×39	49×83×39	49×83×39	49×83×39