ЖШС "СПС" ТОО "СПС"

Государственная лицензия ГСЛ №15007778 от 9 апреля 2015г.

Заказчик: ГУ "Отдел культуры, развития языков, физической культуры и спорта Бокейординского района"

Заказ: А-00-20-04

РАБОЧИЙ ПРОЕКТ

Капитальный ремонт здания сельского клуба в с. Жарменке Бокейординского района ЗКО.

Том 1. Генеральный план

Генеральный директор Шапкенов А.Ж.

ГИП: Хасанов Р.Г.

Уральск 2020 г

Общие данные.

Рабочий проект раздела генеральный план (ГП) по объекту "Капитальный ремонт здания сельского клуба в с. Жарменке Бокейординского района ЗКО" на оснований задания на проектирование и в соответствии со нормативными документами, действующими на территории РК.

Внимание!

Любые самовольные изменения влияющие на внешний облик здания являются грубейшим нарушением закона РК "Об авторском праве и смежных правах" и будут рассматриваться как недоделки в работе со всеми вытекающими из этого последствиями.

Ведомость основного комплекта рабочих чертежей

Лист	Наименование	Примечание
ГП	Генеральный план	
АС	Архитектурно-строительсная часть	
ОВ	Отопление и вентиляция	
ВК	Водопровод и канализация	
ГСВ	Газоснабжение внутреннее	
ГСН	Газоснабжение наружнее	
ТХ	Технологическая часть	
ЭО	Электроснабжение	
ПС	Пожарная сигнализация	
ВН	Видеонаблюдение	

Настоящий проект соответствует требованиям нормативных, экологических, санитарно-гигиенических, противопожарных документов и других норм действующих на территории Республики Казахстан, и обеспечивает безопасность продукции для жизни, здоровья людей, имущества, охрану окружающей среды.

Главный инженер проекта Хасанов Р.

Генеральный план.

Краткая характеристика площадки строительства.

Площадка для строительства объекта "Капитальный ремонт здания сельского клуба в с. Жарменке Бокейординского района ЗКО".

Общая площадь участка равна 0,042 га. Данный участок имеет прямоугольную форму, на участке имеется одно здание. Естественный рельеф застраиваемого участка имеет ровную поверхность.

Генеральный план выполнен на основании топографической сьёмки.

Разбивка элементов благоустройства предусмотрена от осей проектируемых здании.

Система координат - Городская.

Система высот - Балтийская.

Все размеры даны в метрах.

Размещение и привязка проектируемого здания произведена на отведенном участке.

Привязка здании произведена с учетом противопожарных, технологических, экологических и санитарно-гигиенических требований.

Подьезд к проектируемому объекту предусмотрен с одной стороны.

						А-00-20-04-ГП		
						Капитальный ремонт здания сельского клуба в с. Жарменке Бокейординского района ЗКО		
		Бахытжанов				Здание сельского клуба		
		Хасанов						
		Хасанов						
						Общие данные (начало)	ЖШС "СПС" ТОО "СПС"	

Ведомость рабочих чертежей основного комплекта ГП

Лист	Наименование	Примечание
1	Общие данные (начало)	
2	Общие данные (окончание)	
3	Разбивочный план М(1:500)	
4	План благоустройства М(1:500)	
5	Узлы	
6	План ограждения	
7	Изометрия, секции воротв сборе со стойками. Узлы 1-4, спецификация материалов	
8	Изометрия, секции воротв сборе со стойками. Узлы 1-4,спецификация материалов	
9	Изометрия, секция СО-1 в сборе со стойками. Узлы 1, 2, спецификация материалов	
10	Уборная на одно очко	

Показатели участка

Nп.п	Наименование	кол-во	
		м2	%
1	Площадь участка	420	100
2	Площадь застройки	321,4	76,5
3	Площадь покрытия	47,5	11,0
4	Площадь занимаемая отмосткой, крыльцами и бортовым камнем	48,0	11,5
5	Площадь озеленения	-	-

Место расположения здания:
Здание сельского клуба расположена в с. Жарменке Бокейординского района ЗКО".
При проектировании проекта приняты нагрузки согласно СНиП 2.01.07-85•,

- снеговая нормативная нагрузка по снеговому району - 0,7 кН/м^2;
- ветровая нормативная нагрузка по ветровому району - 0,38 кН/м^2;
- климатический район III В;
- температура наружнего воздуха наиболее холодной пятидневки - 31°С.
- район не сейсмичен;
- нормативная глубина промерзания - 1,6 м;

Группа возгораемости и огнестойкости соответствует требованиям СНиП РК 2.02.05 - 2002 "Пожарная безопасность зданий и сооружений"
По степень огнестойкости:-II, класс здания -II. Здание отапливаемое, с электрическим освещением и электрооборудованием.

Ведомость ссылочных и прилагаемых документов

Обозначение	Наименование	Примечание
Ссылочные документы		
СНиП РК 3.01-01-2002•	Градостроительство. Планировка и застройка городских и сельских поселений.	
СНиП 3.02-02-2001	Общественные здания и сооружения	
СНиП RK 2.04.-01-2001	Строительная климатология	

Взам. Инв. N° | Подп. и дата | Инв. N° подл.

Изм	Кол.уч	Лист	N док.	Подпись	Дата
Разраб.		Бахытжанов			09.2020
Пров.		Хасанов			09.2020
ГИП		Хасанов			09.2020

А-00-20-04-ГП

Капитальный ремонт здания сельского клуба в с. Жарменке Бокейординского района ЗКО

Здание сельского клуба	Стадия	Лист	Листов
	РП	2	10

Общие данные (окончание)

ЖШС "СПС" ТОО "СПС"

ФОРМАТ А3

Ситуационный план М(1:500)

X=5188250

Y=3318050

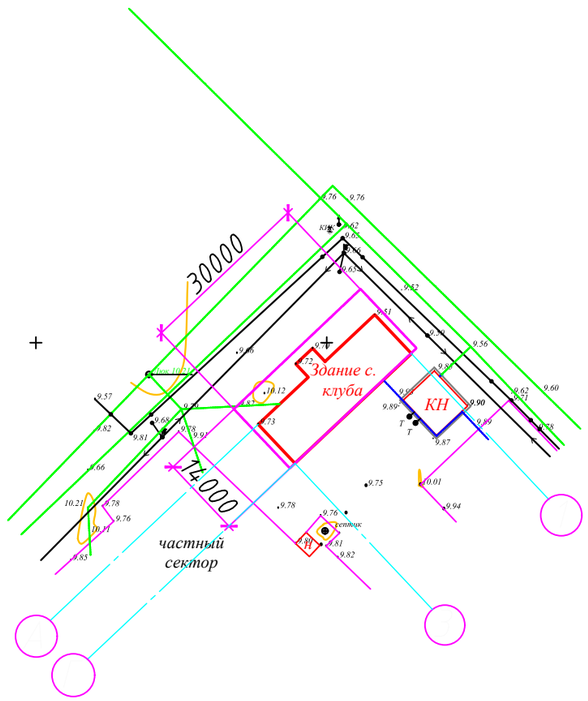

Экспликация зданий и сооружений

Номер на плане	Наименование и обозначение	этажность	Количество			Площадь, м²				Строительный одьем, м³	
			зданий	мест		застройки		общая		Здания	Всего
				здания	всего	здания	всего	здания	всего		
1	2	3	4	5	6	7	8	9	10	11	12
1	Здание сельского	1	1								
	клуба										

Общие указания:

1. Генеральный план разработан на топографической основе М 1:500, выполненной ТОО "СПС" от 2020 года.
2. Генеральный план разработан на основании задания на проектирование, в соответствий с эскизным проектом.
3. Система координат- местная, система высот- Балтийская.
4. Все размеры даны в метрах.
5. Разбивку осей зданий производить по строительной сетке, привязанной к разбивочному базису А-Б, координаты которого совпадают с координатами отвода участка.
6. Вертикальную разбивку производить в соответствий с высотными отметками прилегающей территории от ближайшего репера.
7. До начала строительства необходимо произвести снос существующих некоторых зданий и сооружений, инженерных сетей.

Условные обозначения:

- Граница участка
- Линии электропередач
- Газопровод
- Теплотрасса
- Водопровод
- Колодцы
- Проектируемые здания

						А-00-20-04-ГП		
						Капитальный ремонт здания сельского клуба в с. Жарменке Бокейординского района ЗКО		
Разработал		Бахытжанов				Здание сельского клуба		
Проверил		Хасанов					РП	3
ГИП		Хасанов						
						Ситуационный план М1:500	ЖШС "СПС" ТОО "СПС"	

План покрытий М(1:500)

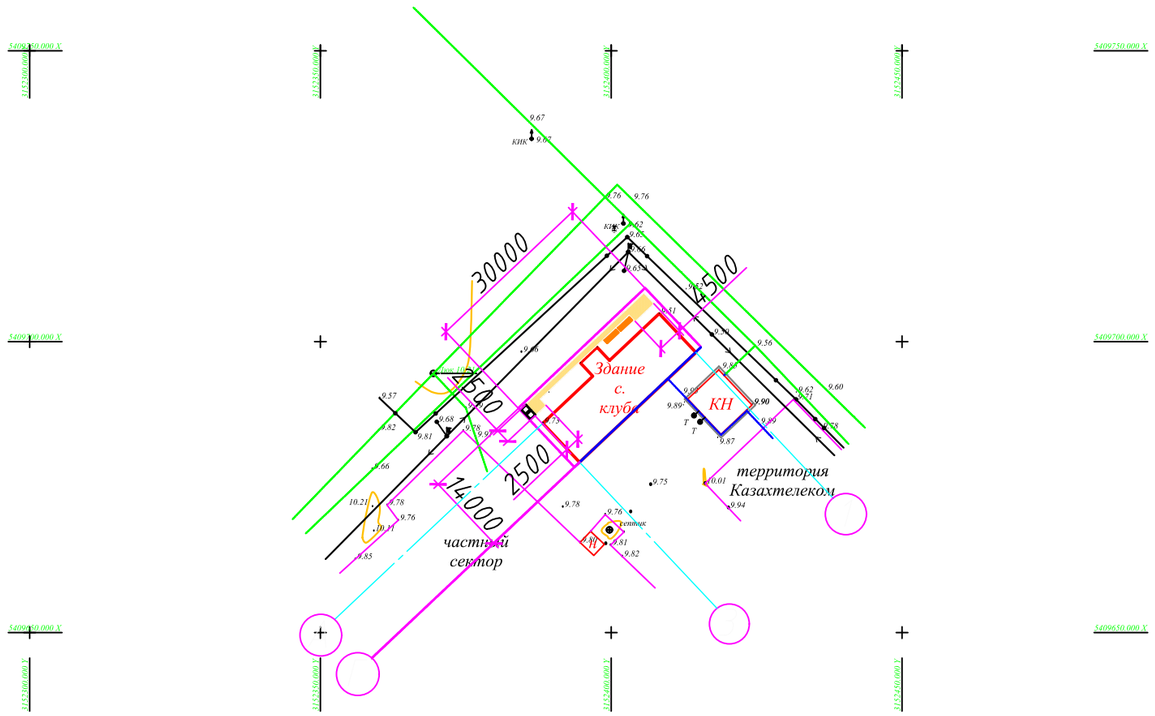

Экспликация зданий и сооружений

Номер на плане	Наименование и обозначение	этажность	Количество			Площадь, м²				Строительный одьем, м³	
			зданий	мест		застройки		общая		Здания	Всего
				здания	всего	здания	всего	здания	всего		
1	2	3	4	5	6	7	8	9	10	11	12
1	Здание сельского	1	1								
	клуба										

Спецификация материаллов отмостки

Марка, поз.	Обозначение	Наименование	Кол.	Масса ед.кг	Общ. масса, кг
1	ГОСТ 8736-93	ПГС (отмостка)	4,8		м³
2	ГОСТ 25192-82	Бетон В7,5 (отмостка)	4,5		м³

Ведомость проездов, дорожек и площадок.

Условное обозначение	Наименование	Площадь покрытия, м²	Бордюр из бортового камня	
			Тип	Кол-во шт.
На проектируемом участке				
	Покрытие из брусчатки	38	БР100.20.8	75
	Лавочка со спинкой		шт	2
	Туалет одноочковый		шт	2

Изм	Кол.уч	Лист	N док.	Подпись	Дата
Разраб.		Бахытжанов			09.2020
Пров.		Хасанов			09.2020
ГИП		Хасанов			09.2020

А-00-20-04-ГП

Капитальный ремонт здания сельского клуба в с. Жарменке Бокейординского района ЗКО

Здание сельского клуба

Стадия	Лист	Листов
РП	4	10

План благоустройства М(1:500)

ЖШС "СПС" ТОО "СПС"

Сечение 2-2

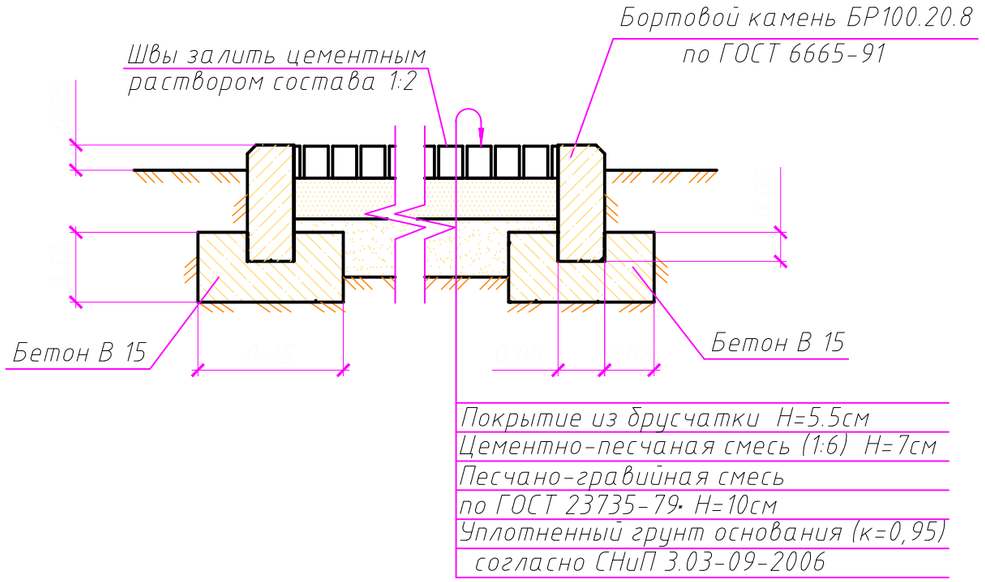

Благоустройство			
1	Установка бетонного бортового камня бр.100.20.8	п/м	74
2	Устройство бетонной подушки из бетон класса в15	$м^3$	6,8
3	Устройство металлического ограждения, по металлическим столбам	п/м	-
4	Установка металлических распашных ворот и калитки	шт	1
5	Установка скамьи	шт	2
6	Установка урны	шт	2
7	Плитка тротуарная брусчатка Н-8см	$м^2$	47,5
8	Цементно-песчаная смесь (1:6) Н=7см	$м^3$	3,34
9	Песок крупнозернистый ГОСТ 8736-93, Н=0,15м	$м^3$	7,12
10	Уплотненный грунт основания (к=0,95)	$м^3$	2.6

Изм.	Кол.уч.	Лист	N док.	Подпись	Дата
Разраб.		Бахытжанов			09.2020
Пров.		Хасанов			09.2020
ГИП		Хасанов			09.2020

А-00-20-04-ГП

Капитальный ремонт здания сельского клуба в с. Жарменке Бокейординского района ЗКО

Здание сельского клуба

Стадия	Лист	Листов
РП	5	10

Узлы

ЖШС "СПС" ТОО "СПС"

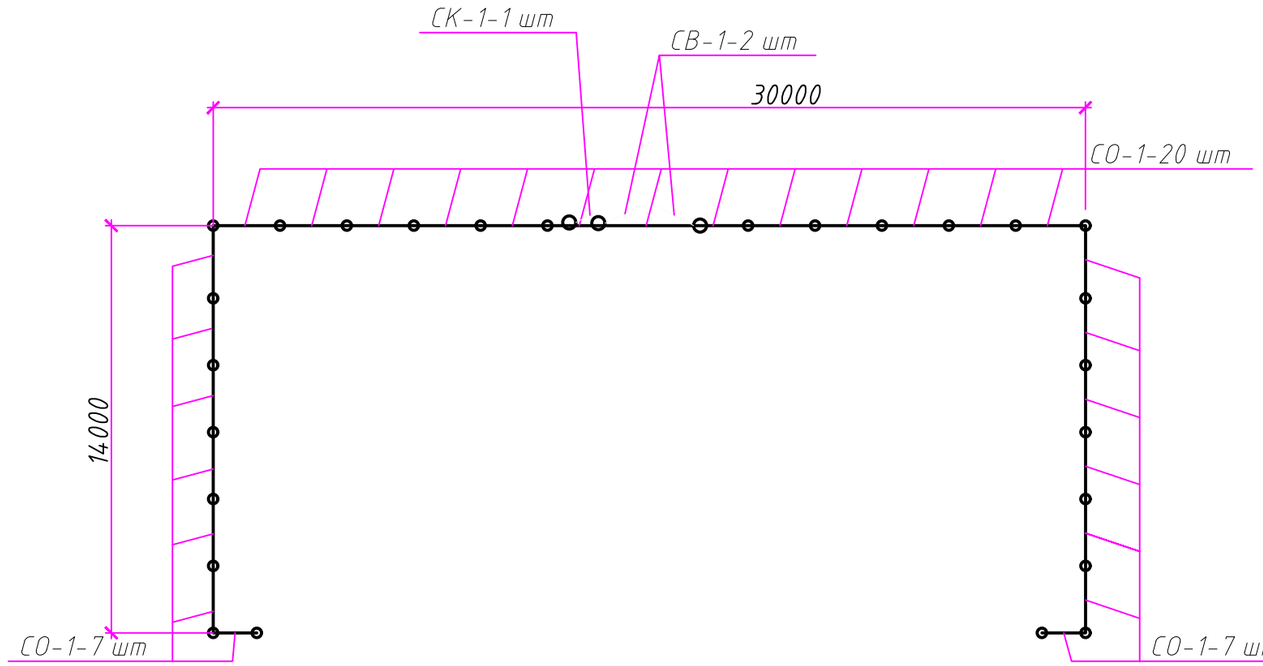

Спецификация элементов ограды

Поз.	Обозначение	Наименование	Кол.	Масса ед.кг	Приме-чание
		Металлические стойки			
1	А-00-20-04-ГП лист 7	СТ - 1	1	9	
2	А-00-20-04-ГП лист 8	СТ - 2	2	9	
3	А-00-20-04-ГП лист 9	СТ - 3	26	8,62	
		Секции ограждения			
4	А-00-20-04-ГП лист 7	СО - 1	25	15,17	
		Секции ворот			
5	А-00-20-04-ГП лист 7	СВ - 1	2	18,45	
		Секции калитки			
6	А-00-20-04-ГП лист 8	СК - 1	1	14,02	
		Материалы			
7	А-00-20-04-ГП лист 7	Фундамент монолитный	3,2	0,035	$м^3$
		Из сульфатостойкого бетона В15			

Примечание:

Все размеры даны в метрах.

Изм	Кол.уч	Лист	N док.	Подпись	Дата
Разраб.		Бахытжанов			09.2020
Пров.		Хасанов			09.2020
ГИП		Хасанов			09.2020

А-00-20-04-ГП

Капитальный ремонт здания сельского клуба в с. Жарменке Бокейординского района ЗКО

Здание сельского клуба

Стадия	Лист	Листов
РП	6	10

План ограждения

ЖШС "СПС" ТОО "СПС"

Изометрия

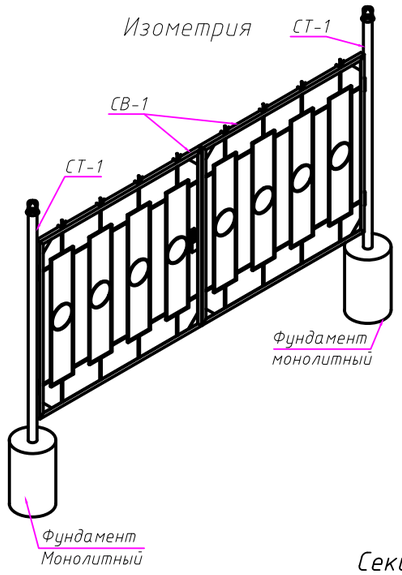

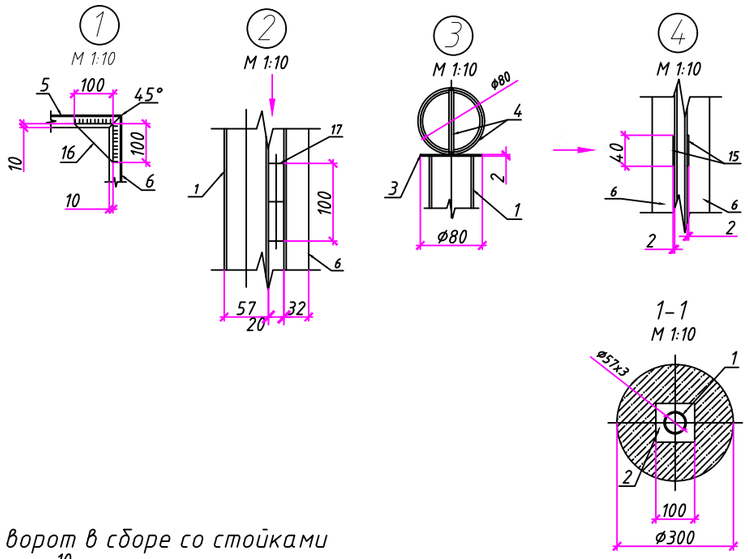

Секции ворот в сборе со стойками

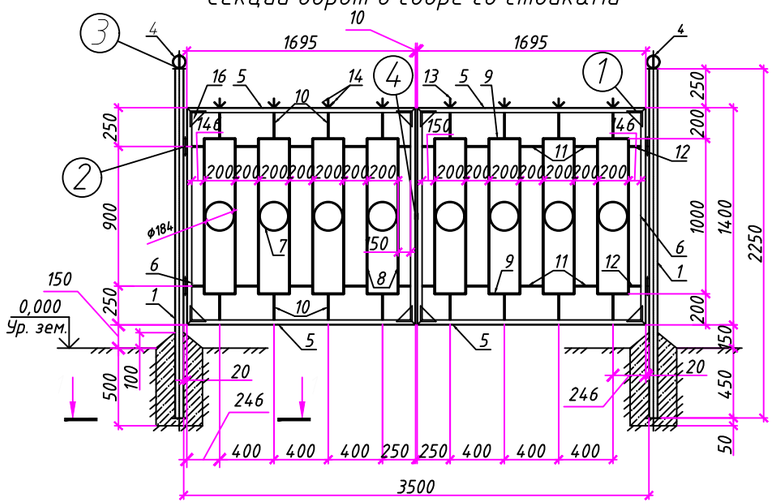

Спецификация материалов

Поз.	Обозначение	Наименование	Кол	Масса ед.кг	Приме-чание
		СТ-1 - Кол. 1 шт			
1	ГОСТ 10704-91	Труба Ø57х3 L=2250 мм.	1	9,0	
2	ГОСТ 19903-74*	Лист 100х100х2 мм.	1	0,16	
3	ГОСТ 19903-74*	Лист Ø80х2	1	0,1	
4	ГОСТ 5781-82	AI Ø6 L=250 мм.	2	0,06	
		СВ-1 - Кол. 1 шт			
5	ГОСТ 8509-93	Уголок 32х3 L=1695 мм.	2	2,5	
6	ГОСТ 8509-93	Уголок 32х3 L=1400 мм.	2	2,04	
7	ГОСТ 5781-82	AI Ø6 L=580 мм.	4	0,13	
8	ГОСТ 5781-82	AI Ø10 L=1000 мм.	8	0,62	
9	ГОСТ 5781-82	AI Ø10 L=200 мм.	8	0,12	
10	ГОСТ 5781-82	AI Ø10 L=180 мм.	8	0,11	
11	ГОСТ 5781-82	AI Ø10 L=200 мм.	6	0,09	
12	ГОСТ 5781-82	AI Ø10 L=120 мм.	4	0,06	
13	ГОСТ 5781-82	AI Ø6 L=60 мм.	4	0,04	
14	ГОСТ 5781-82	AI Ø6 L=50 мм.	8	0,03	
15	ГОСТ 19903-74*	Лист 80х40х2 мм.	1	0,05	
16	ГОСТ 19903-74*	◺ Лист 100х100х2 мм.	4	0,08	
17		Навес Ø20 L=100 мм.	2	0,25	

Примечания:

1. Антикоррозионную защиту конструкций производить в соответствии с требованиями СНиП 2.03.11-85* " защита строительных конструкций от коррозии";
2. Поверхность конструкций очистить от окалины, ржавчины и окрасить эмалью ПФ 1889- за 2 раза.

Изм	Кол.уч	Лист	N док.	Подпись	Дата			
Разраб.		Бахытжанов			09.2020	А-00-20-04-ГП		
Пров.		Хасанов			09.2020	Капитальный ремонт здания сельского клуба в с. Жарменке Бокейординского района ЗКО		
ГИП		Хасанов			09.2020	Здание сельского клуба		7
						Изометрия, секции ворот в сборе со стойками. Узлы 1-4, спецификация материалов	ЖШС "СПС" ТОО "СПС"	

Изометрия

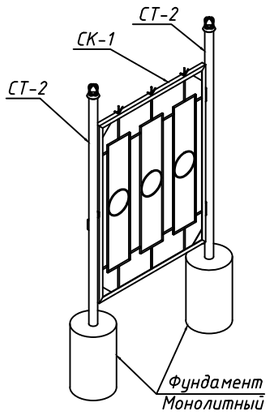

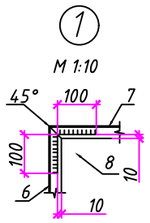

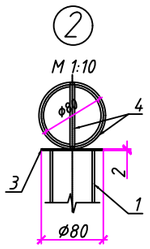

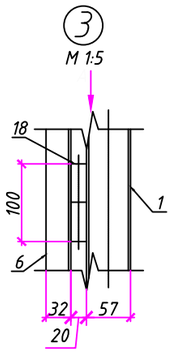

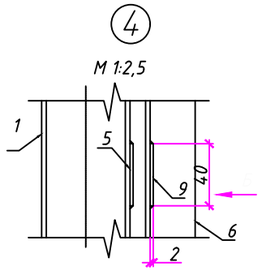

Вид А

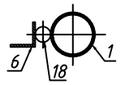

Вид Б

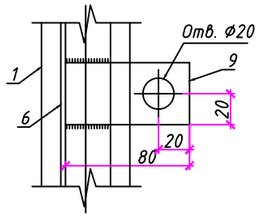

1-1

М 1:10

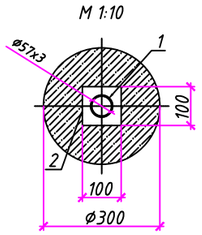

Секция калитки в сборе со стойками

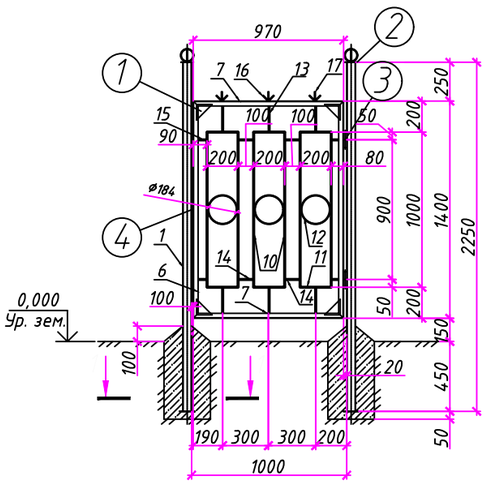

Деталь "Навес" (Поз. 18)

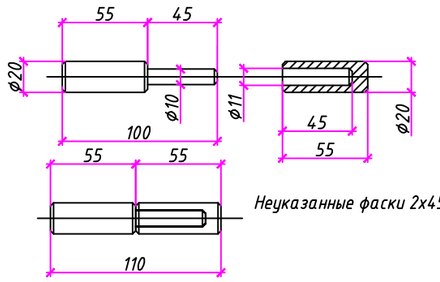

Неуказанные фаски 2х45°

Спецификация материалов

Поз.	Обозначение	Наименование	Кол	Масса ед.кг	Приме-чание
		СТ-2 - Кол. 1 шт.			
1	ГОСТ 10704-91	Труба ø57х3 l=2250мм.	1	8.0	
2	ГОСТ 19903-74*	Лист 100х100х2мм.	1	0,16	
3	ГОСТ 19903-74*	Лист ø80х2	1	0,1	
4	ГОСТ 5781-82	Al ø6 L=250мм.	2	0,06	
5	ГОСТ 19903-74*	Лист 50х40х4мм.	1	0,06	
		СК-1 - Кол. 1 шт			
6	ГОСТ 8509-93	Уголок 32х3 L=1400мм.	2	2,04	
7	ГОСТ 8509-93	Уголок 32х3 L=970мм.	2	1,42	
8	ГОСТ 19903-74*	◺ Лист 100х100х2мм.	4	0,08	
9	ГОСТ 19903-74*	Лист 80х40х2мм.	1	0,05	
10	ГОСТ 5781-82	Al ø10 L=1000мм.	6	0,62	
11	ГОСТ 5781-82	Al ø10 L=200мм.	6	0,12	
12	ГОСТ 5781-82	Al ø6 L=580мм.	3	0,13	
13	ГОСТ 5781-82	Al ø10 L=180мм.	6	0,11	
14	ГОСТ 5781-82	Al ø10 L=100мм.	4	0,06	
15	ГОСТ 5781-82	Al ø10 L=80мм.	4	0,05	
16	ГОСТ 5781-82	Al ø6 L=50мм.	6	0,03	
17	ГОСТ 5781-82	Al ø6 L=60мм.	3	0,04	
18		Навес ø20 L=100мм.	2	0,25	

Примечание:

Планку поз. 5 приварить к стойке при монтаже.

Изм	Кол.уч	Лист	N док.	Подпись	Дата
Разраб.		Бахытжанов			09.2020
Пров.		Хасанов			09.2020
ГИП		Хасанов			09.2020

А-00-20-04-ГП

Капитальный ремонт здания сельского клуба в с. Жарменке Бокейординского района ЗКО

Здание сельского клуба

Стадия	Лист	Листов
РП	8	10

Изометрия, секции ворот в сборе со стойками. Узлы 1-4, спецификация материалов

ЖШС "СПС" ТОО "СПС"

Изометрия

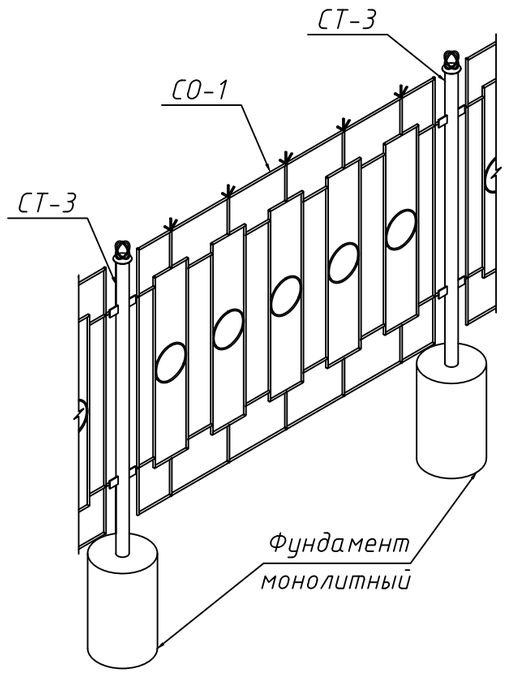

1
М 1:10

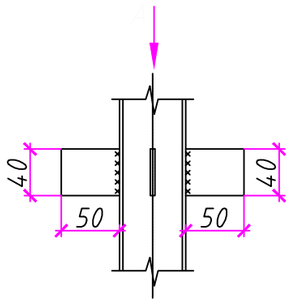

2
М 1:10

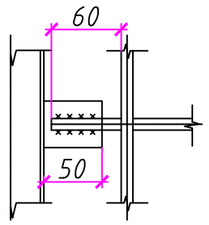

3
М 1:10

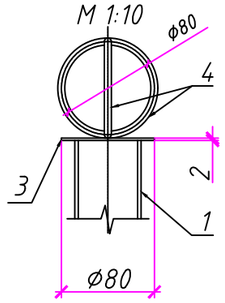

1-1
М 1:10

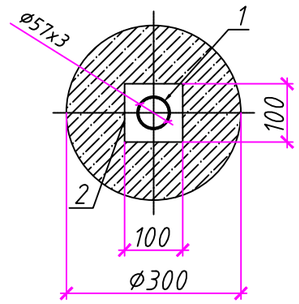

Секция в сборе со стойками

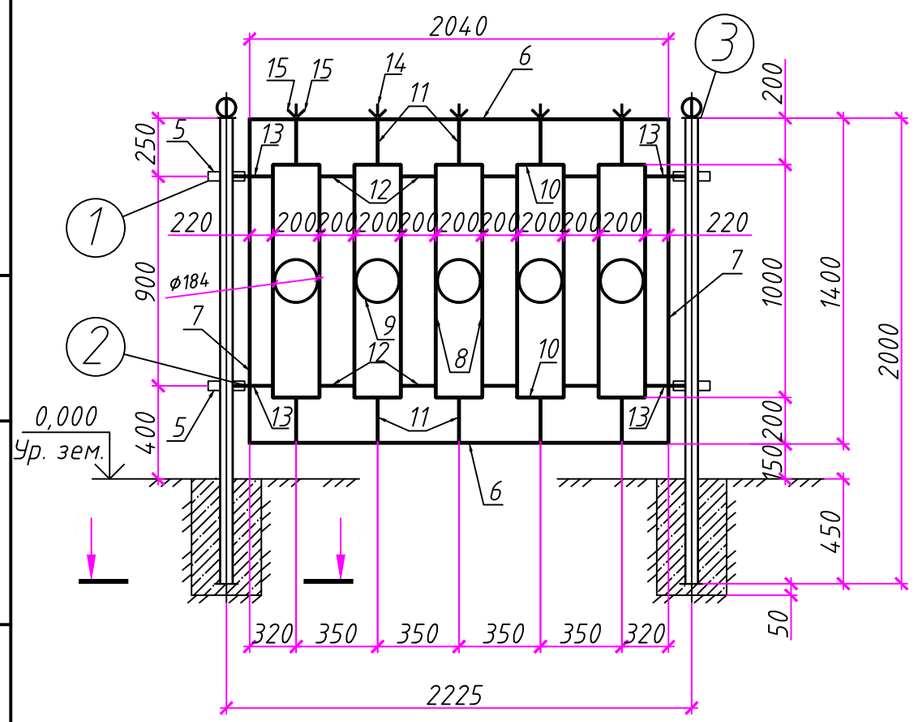

Вид А

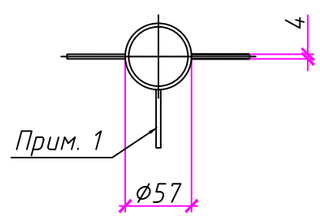

Спецификация материалов

Поз.	Обозначение	Наименование	Кол	Масса ед.кг	Приме-чание
		СТ-3 - Кол. 1 шт.			
1	ГОСТ 10704-91	Труба ø57х3 l=2000мм.	1	8.0	
2	ГОСТ 19903-74*	Лист 100х100х2мм.	1	0,16	
3	ГОСТ 19903-74*	Лист ø80х2	1	0,1	
4	ГОСТ 5781-82	Al ø6 L=250мм.	4	0,06	
5	ГОСТ 19903-74*	Лист 50х40х4мм.	8	0,06	
		СО-1 - Кол. 1 шт.			
6	ГОСТ 5781-82	Al ø10 L=2040 мм.	2	1,26	
7	ГОСТ 5781-82	Al ø10 L=1400 мм.	2	0,86	
8	ГОСТ 5781-82	Al ø10 L=1010 мм.	10	0,62	
9	ГОСТ 5781-82	Al ø6 L=580 мм.	5	0,13	
10	ГОСТ 5781-82	Al ø10 L=190 мм.	10	0,12	
11	ГОСТ 5781-82	Al ø10 L=185 мм.	10	0,11	
12	ГОСТ 5781-82	Al ø10 L=150 мм.	8	0,09	
13	ГОСТ 5781-82	Al ø10 L=220мм.	4	0,14	
14	ГОСТ 5781-82	Al ø6 L=60 мм.	5	0,04	
15	ГОСТ 5781-82	Al ø6 L=50 мм.	10	0,03	

Примечание:

При сборе СТ-2 пластину 4 приварить под углом 145°.

Изм	Кол.уч	Лист	N док.	Подпись	Дата	А-00-20-04-ГП			
						Капитальный ремонт здания сельского клуба в с. Жарменке Бокейординского района ЗКО			
Разраб.		Бахытжанов			09.2020	Здание сельского клуба	Стадия	Лист	Листов
Пров.		Хасанов			09.2020		РП	9	10
ГИП		Хасанов			09.2020				
						Изометрия, секция СО-1 в сборе со стойками. Узлы 1, 2, спецификация материалов	ЖШС "СПС" ТОО "СПС"		

2-2

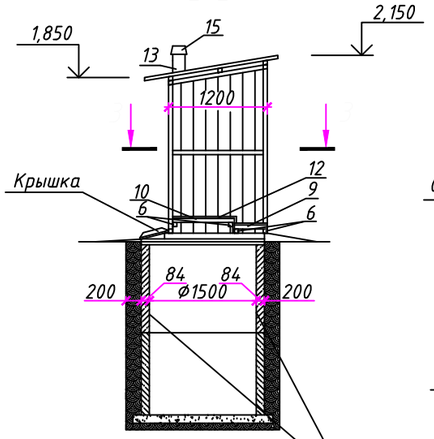

1-1

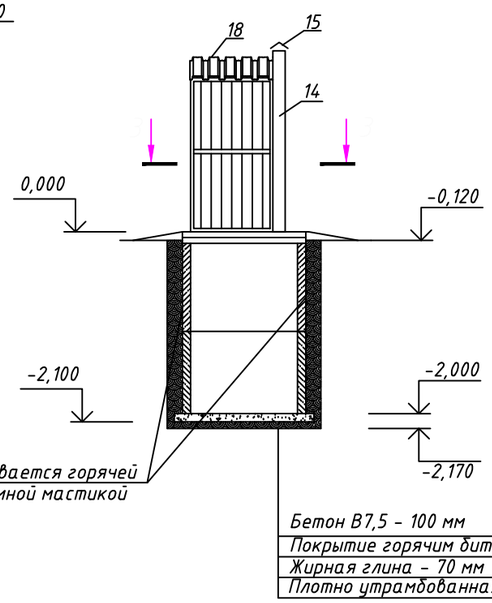

Развертка по оси 1А-1Б, 2Б-2А, 1А

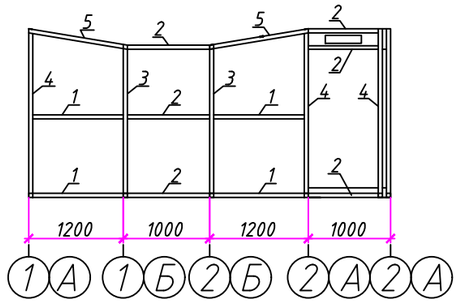

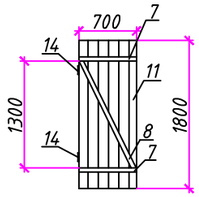

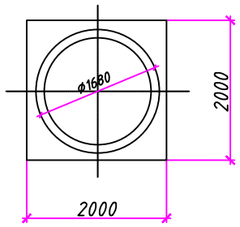

3-3

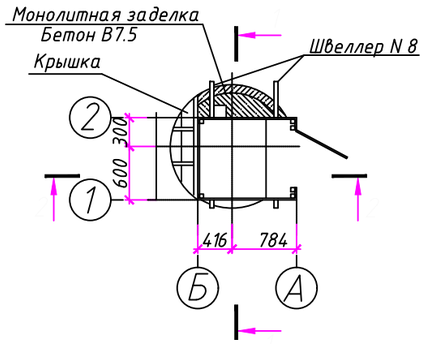

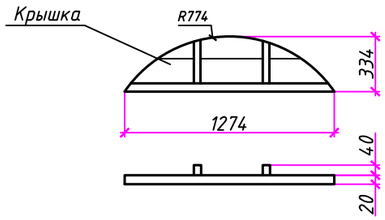

Спецификация древесины

Марка Поз.	Наименование	Сечение мм.	Длина мм.	Кол. шт.	Расход древесины ед. $м^3$	Общ.расх. древесины $м^3$
1	Брус	50x50	1200	4	0,003	0,012
2	Брус	50x50	1000	6	0,0025	0,018
3	Брус	50x50	1800	2	0,0045	0,009
4	Брус	50x50	2100	3	0,0053	0,016
5	Брус	50x50	1220	2	0,003	0,006
6	Опорный брус	50x50	900	4	0,0023	0,0092
7	Брус	50x50	700	2	0,0018	0,0036
8	Брус	50x50	1480	1	0,0037	0,0037
9	Брус	50x50	400	2	0,001	0,002
10	Брус	50x50	750	2	0,002	0,004
11	Доска обшивочная	25			8,0 $м^2$	0,2
12	Половая доска	25			1$м^2$	0,025
13	Доска обшивочная	100x20	2300	4	0,0046	0,019

Спецификация металла

Марка Поз.	Наименование	Длина мм.	Кол. шт.	Вес ед.кг.	Общ. вес. кг
14	Навес металлический Ø20 L=100мм		2	0,25	0,5
15	Устройство зонта из оцинкованной кровельной жести 0,55	—	1	—	—
16	Швеллер N 8 ГОСТ 8240-97	2000	2	7,05	28,0
17	Ручка-скоба	—	2		
18	С21-1000-0,7 (Окрашенный)		1		2 $м^2$

Спецификация сборных железобетонных элементов

N колодца по плану	Марка колодца по грунтовым усл-м	Диаметр колодца, Д мм	Полная гл-а к-ца, по профилю, Н мм.	Высота раб. част. Н мм.	Высота горловины с перекр-м, Н мм.	Расход материалов															Скобы, шт
						Днище		Рабочая часть					Плита перекрытия				Горловина				
						Сборные железобетонные элементы, серия 3.900-3.Выпуск 7															
						КЦД-15	Д-30-25	КЦ-15-6	КЦ-15-9	КЦ-15-9А	КЦ-20-6	КЦ-20-9	П24д-5А	КЦП1-20-1	КЦП1-15-1	КЦО-1	КЦ-7-3	Кирп-я кл-а, р.	Тип люка		
Туалет	В-1	1500	2270	1800	200	–	–	–	2	–	–	–	–	–	–	–	–	–	–	–	–
		Итого				–	–	–	2	–	–	–	–	–	–	–	–	–	–	–	–

Примечание:

Количество туалетов - 2 шт.

Ведомость объемов работ

N п/п	Наименование работ	Ед.изм.	Кол-во	Примечание
1	Выемка грунта под котлован туалета	$м^3$	9,0	
	в т.ч. вручную		1,5	
2	Изоляция горячим битумом внутренней и наружной поверхности выгребной ямы	$м^2$	25,0	
3	Устройство обсыпки из щебня	$м^3$	0,3	
4	Глиняный замок	$м^3$	5,0	
5	Бетонная подготовка, бетон В7.5 Т=0,1 м	$м^3$	0,4	
6	Устройство кровли из профлиста С21-1000-0,7	$м^2$	2,0	
7	Монолитная заделка бетоном В7,5	$м^3$	0,2	

Изм	Кол.уч	Лист	N док.	Подп.	Дата	А-00-20-04-ГП		
						Капитальный ремонт здания сельского клуба в с. Жарменке Бокейординского района ЗКО		
Разраб.		Бахытжанов			09.2020	Уборная на одно очко	Стадия	Лист	Листов
Пров.		Хасанов			09.2020		РП	10	10
ГИП		Хасанов			09.2020	Разрезы 1-1; 2-2; 3-3 Спецификации. Таблица объемов работ.	ЖШС "СПС" ТОО "СПС"		