ЖШС "СПС" ТОО "СПС"

Государственная лицензия ГСЛ №15007778 от 9 апреля 2015г.

Заказчик: ГУ "Отдел культуры, развития языков, физической культуры и спорта Бокейординского района"

Заказ: А-00-20-04

РАБОЧИЙ ПРОЕКТ

Капитальный ремонт здания сельского клуба в с. Жарменке Бокейординского района ЗКО.

Том 3. Архитектурно-строительная часть

Генеральный директор Шапкенов А.Ж.

ГИП: Хасанов Р.Г.

Уральск 2020 г

Ведомость рабочих чертежей основного комплекта АС

Лист	Наименование	Примечание
1	Общие данные (начало)	
2	Общие данные (окончание)	
3	Обмерочный план.	
4	Разрез 1-1.	
5	Существующие фасады в осях 3-1, 1-3, Г-А, А-Г.	
6	План демонтажных работ. Экспликация демонтажа	
7	План кладочных работ (М1:100)	
8	Разрез 1-1. Вид А.	
9	Проектируемые фасады в осях 3-1, 1-3, Г-А, А-Г	
10	Отделочный план (М1:100)	
11	Ведомость отделки помещений	
12	Монтажная экспликация полов. Спецификация заполнения проемов	
13	План кровли (М1:100)	
14	Сцена. Спецификация	
15	Фрагмент входной части. Разрез 1-1	
16	Крвльцо Кр-1. Разрезы 1-1, 2-2, 3-3	
17	Пандус П-1	
18	Крыльцо Кр-2	
19	Козырек Кр-2	

Ведомость основного комплекта рабочих чертежей

Лист	Наименование	Примечание
АС	Архитектурно-строительсная часть	
ОВ	Отопление и вентиляция	
ВК	Водопровод и канализация	
ГСВ	Газоснабжение внутреннее	
ГСН	Газоснабжение наружнее	
ЭО	Электроснабжение	
ПС	Пожарная сигнализация	
ВН	Видеонаблюдение	

Взам. инв. №

Подп. и дата

Инв. № подл.

Настоящий проект соответствует требованиям нормативных, экологических, санитарно-гигиенических, противопожарных документов и других норм действующих на территории Республики Казахстан, и обеспечивает безопасность продукции для жизни, здоровья людей, имущества, охрану окружающей среды.

Главный инженер проекта Хасанов Р.

Изм	Кол.уч	Лист	N док.	Подпись	Дата
Разраб.		Лукпанов.			09.20
Пров.		Хасанов.			09.20
ГИП		Хасанов.			09.20

А-00-20-04-АС

Капитальный ремонт здания сельского клуба в с. Жарменке Бокейординского района ЗКО.

Сельский клуб

Стадия	Лист	Листов
РП	1	19

Общие данные (начало)

ЖШС "СПС" ТОО "СПС"

1. Общие данные

Капитальный ремонт здания сельского клуба в с. Жарменке Бокейординского района ЗКО.
выполнен на основании задания на проектирования.
Место расположения здания:
Здания сельского клуба в с. Жарменке Бокейординского района ЗКО.
При проектировании проекта приняты нагрузки согласно СНиП 2.01.07-85•,
- снеговая нормативная нагрузка по снеговому району - 0,7 кН/м^2;
- ветровая нормативная нагрузка по ветровому району - 0,38 кН/м^2;
- климатический район III В;
- температура наружнего воздуха наиболее холодной пятидневки - 31°С.
- сейсмичность района до 6 баллов;
- нормативная глубина промерзания - 1,6 м;

Группа возгораемости и огнестойкости соответствует требованиям СНиП РК 2.02.05 - 2002 "Пожарная безопасность зданий и сооружений"
По степень огнестойкости:-II, класс здания -II. Здание отапливаемое, с электрическим освещением и электрооборудованием.

Проект выполнен согласно СН РК 3.02-01-2007 "Здания интернатных организаций".

3. Существующее здание :
- за относительную отметку 0,000 принята отметка пола;
- здание одноэтажное, высота помещений 2,1-2,96-2,8м ;
- размеры здания в осях 10,50х26,68м;
- здание из гипсоблока;
- Фундаменты - ленточные, монолитный;
- Наружные и ограждающие стены - из гипсоблока;
- Перекрытия - по деревянным балкам;
- Крыша двухскатная стропильная из деревянных конструкции;
- Кровля - проф.лист.

Отделочные работы внутри здания:
Устройство бетонной стяжки;
Устройство перегородок из керамического кирпича К-75/1/15 по ГОСТ 530-95;
Стены внутри здания зачистить с последующей штукатуркой, шпаклевания и улучшенная покраска стен;
Окраска стен водоэмульсионными составами;
Устройство покрытий из линолеума;
Устройство покрытий из керамической плитки на растворе;
Устройство плинтуса;
Замена внутренних деревянных дверей. Установка дверных блоков в соответствии с характеристиками по их назначению и общим требованиям к противопожарным нормам.;
Замена отделки потолка. Отделку потолков выполнить в зависимости от назначения помещении. Окраска потолков водоэмульсионными составами;
Установка подоконных сливов.

Отделочные работы снаружи здания:
Восстановление разрушенные участки и выполнить гидроизоляционное покрытие цоколя здания.
Устройство отмостки из бетона В15 толщиной 100 мм шириной 1000 мм с уклоном от здания 3% провести ремонт отмостки в соответствии с технологией производства данных видов работ;
Строительство крыльца.

Стены - Ремонт каменной кладки. Оштукатуривание и окраска фасада современными отделочными материалами.

Кровля - частичная замена конструкцию крыши, все деревянные элементы крыши обработать антисептиком.

Окна и двери - Установка сливов на оконных проемах. Замена наружных металлических дверей на утепленные металлические двери. Установка дверных блоков в соответствии с характеристиками по их назначению и общим требованиям к противопожарным нормам.

5. Антикоррозийная защита.
Стальные элементы очистить от ржачины и окрасить за 2 раза эмалью ПФ-115 ГОСТ 6465-76 по грунту ГФ-020 ГОСТ 25129-82 в 2 слоя.
Все металлические элементы креплений, должны быть подвергнуты антикоррозийной защите,с соблюдением пункта 5.16 СНиП РК 2.01-19-2004 СНиП 3.04.03-85.

6. Противопожарные мероприятия.
Все деревянные элементы должны быть пропитаны антипиреном с поглощением солей от массы каждого элемента или обработаны огнезащитным фосфатным покрытием
ОФП-9 в 2 слоя, толщиной покрытия 0,65мм.
При производстве работ руководствоваться указаниями СНиП РК 1.03-05-2001
"Охрана труда и техника безопасности в строительстве".

7. Технико-экономические показатели:
Общая площадь здания - 273,0 м^2;
Площадь застройки здания - 306,3 м^2;
Строительный объем здании - 1359,0 м^3;

Взам. инв. N°	Подп. и дата	Инв. N° подл.

Изм	Кол.уч	Лист	N док.	Подпись	Дата	А-00-20-04-АС		
						Капитальный ремонт здания сельского клуба в с. Жарменке Бокейординского района ЗКО.		
Разраб.		Лукпанов.			09.20	Сельский клуб	Стадия	Лист	Листов
Пров.		Хасанов.			09.20		РП	2	
ГИП		Хасанов.			09.20	Общие данные (окончание)	ЖШС "СПС" ТОО "СПС"		

Экспликация помещений

Номер помещения	Наименование	Площадь м²	Кат. помещения
1	Тамбур	7,7	
2	Коридор	21,7	
3	Коридор	12,5	
4	Кабинет	25,8	
5	Тех.помещение	27,5	
6	Зал	151,1	
7	Гримерная	12,6	
	Итого:	258,9	

Обмерочный план (М1:100)

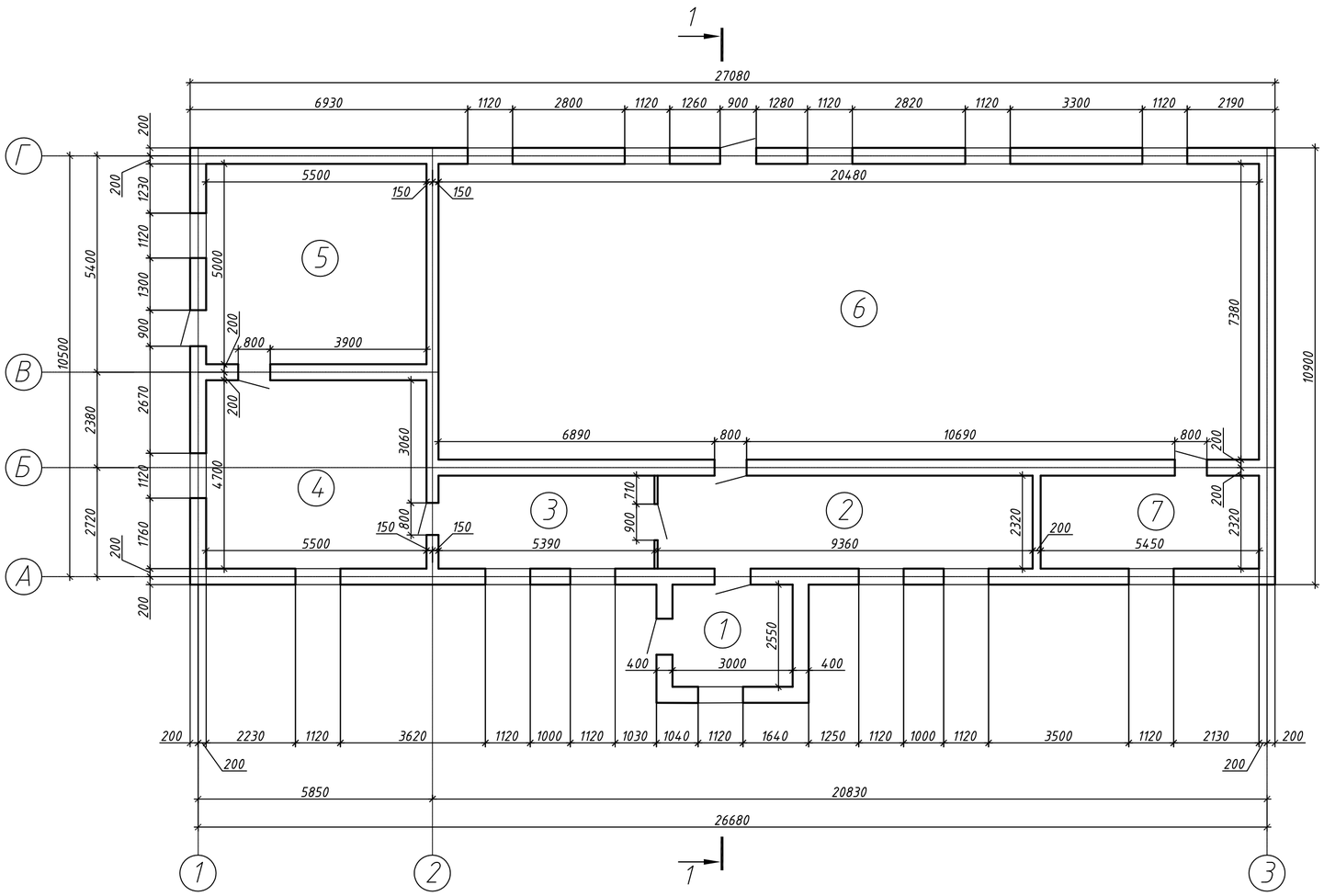

Примечание:

Отметка подоконников +1,000.

Изм	Кол.уч	Лист	N док.	Подп.	Дата	А-00-20-04-АС		
						Капитальный ремонт здания сельского клуба в с. Жарменке Бокейординского района ЗКО.		
Разраб.		Лукпанов.			09.20	Сельский клуб	Стадия	Лист	Листов
Пров.		Хасанов.			09.20		РП	3	
ГИП		Хасанов.			09.20				
						Обмерочный план	ЖШС "СПС" ТОО "СПС"	

Взам. инв. №

Подп. и дата

Инв. № подл.

Разрез 1-1

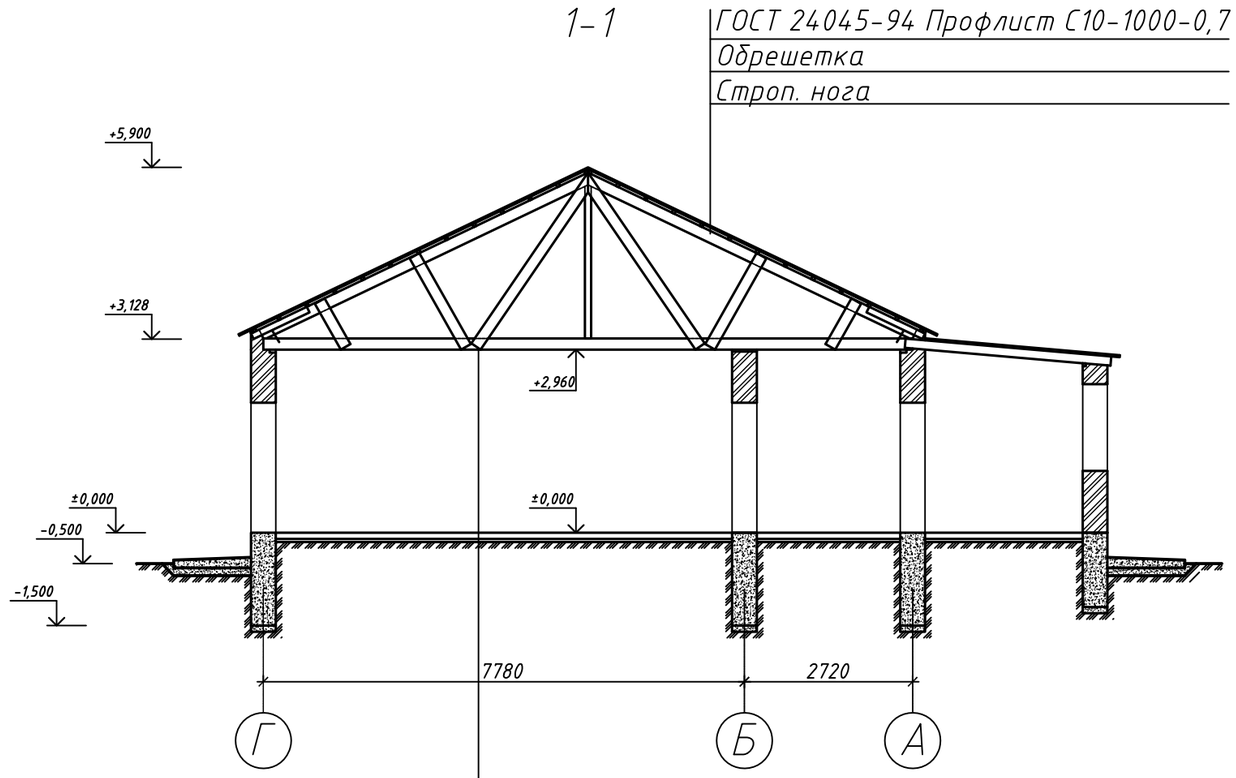

Известково-песчаная стяжка -20мм
Утеплитель -минплита
= 125 кг/м3 -150 ГОСТ9573-96
Пароизоляция - 1 слой полиэтил.пленки
Деревянная балка
"Черный" потолок
Подшивка ГВЛ

Взам. инв. N°	
Подп. и дата	
Инв. N° подл.	

Изм	Кол.уч	Лист	N док.	Подпись	Дата
Разраб.		Лукпанов.			09.20
Пров.		Хасанов.			09.20
ГИП		Хасанов.			09.20

А-00-20-04-АС

Капитальный ремонт здания сельского клуба в с. Жарменке Бокейординского района ЗКО.

Сельский клуб	Стадия	Лист	Листов
	РП	4	

Разрез 1-1.

ЖШС "СПС" ТОО "СПС"

Фасад по осям 3-1

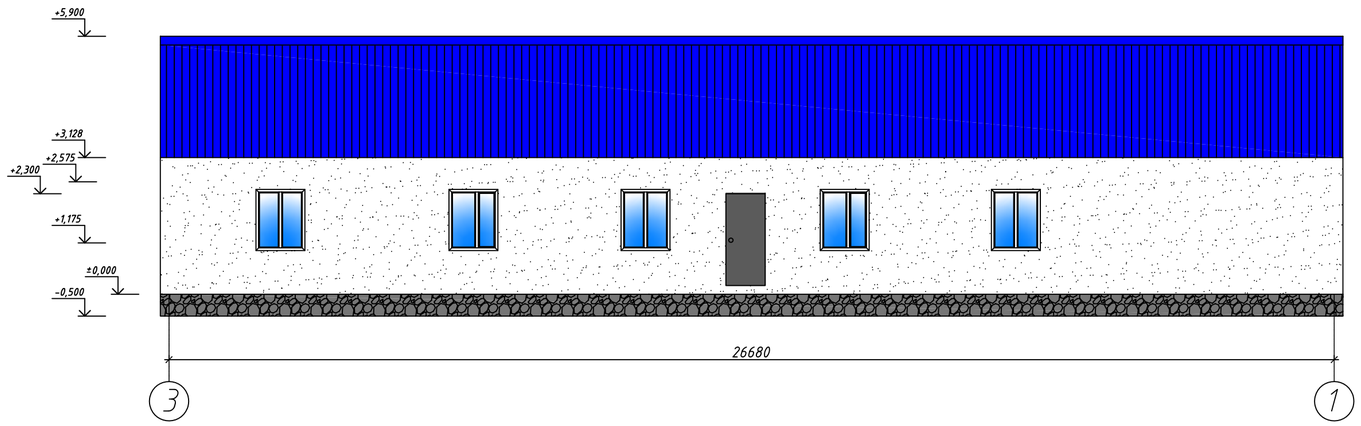

Фасад по осям Г-А

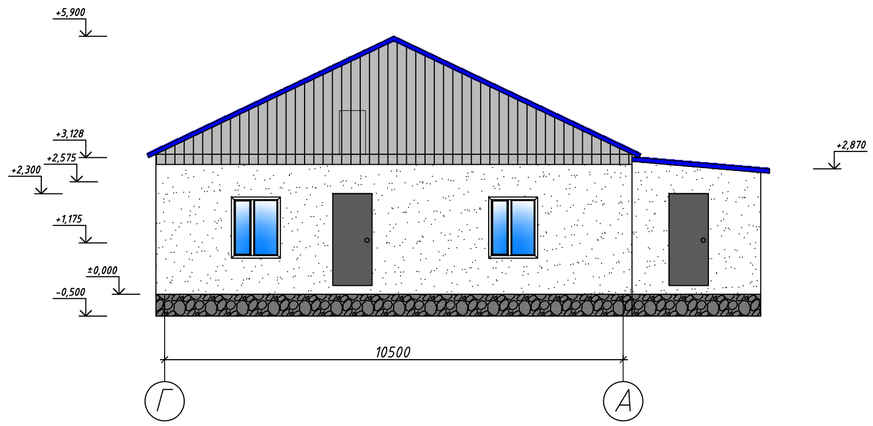

Фасад по осям 1-3

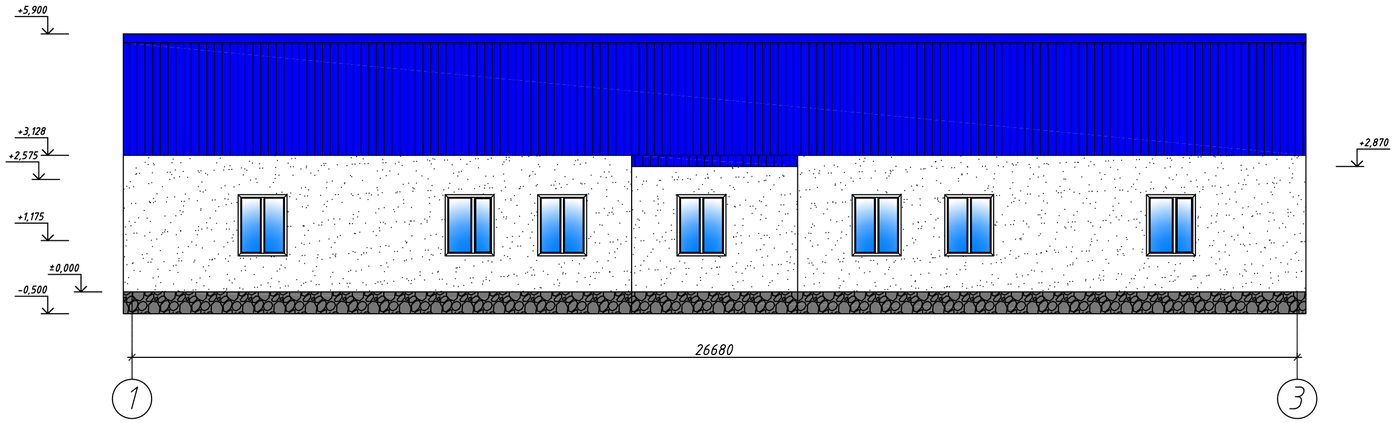

Фасад по осям А-Г

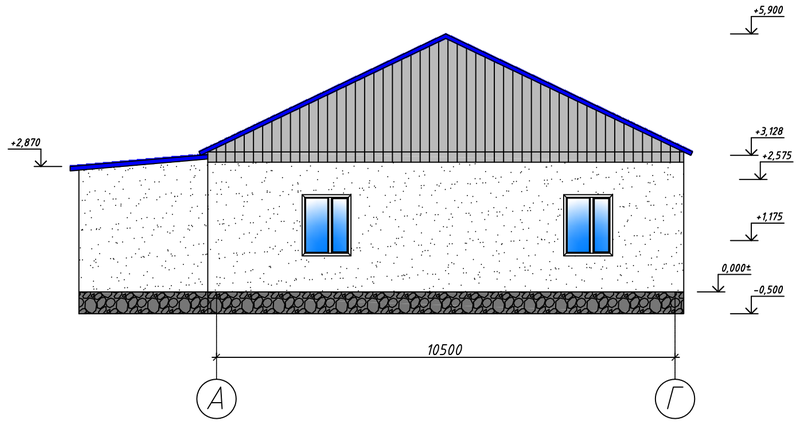

Примечания:

1. Частичная замена кровли - 3,5 м^3.

						А-00-20-04-АС		
						Капитальный ремонт здания сельского клуба в с. Жарменке Бокейординского района ЗКО.		
Изм	Кол.уч	Лист	N док.	Подп.	Дата			
Разраб.		Лукпанов.			09.20	Сельский клуб	Стадия	Лист	Листов
Пров.		Хасанов.			09.20		РП	5	
ГИП		Хасанов.			09.20				
						Существующие фасады в осях 3-1, 1-3, Г-А, А-Г.	ЖШС "СПС" ТОО "СПС"		

Взам. инв. №

Подп. и дата

Инв. № подл.

План демонтажных работ
(М1:100)

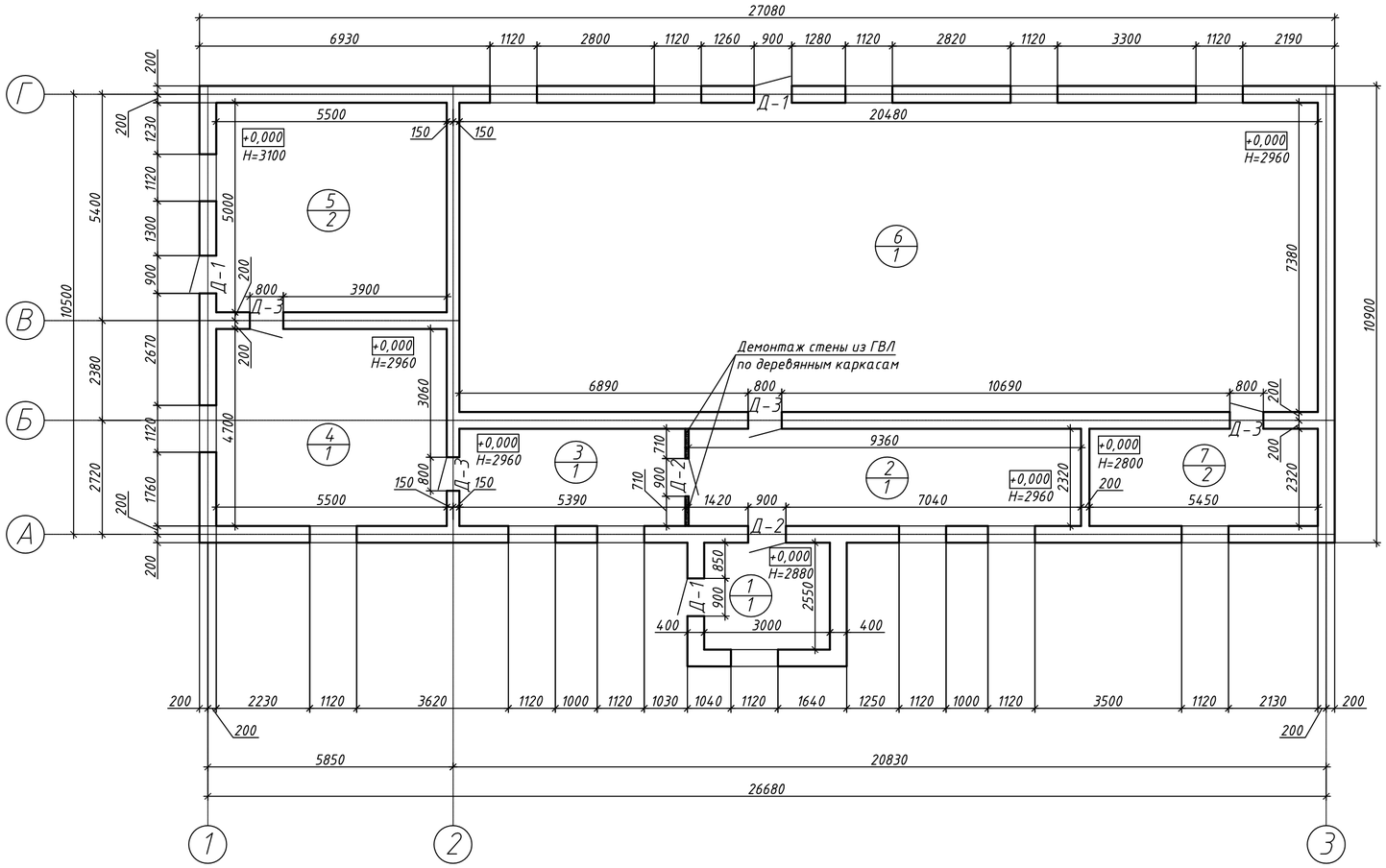

Экспликация помещений

Номер помещения	Наименование	Площадь м²	Кат. помещения
1	Тамбур	7,7	
2	Коридор	21,7	
3	Коридор	12,5	
4	Кабинет	25,8	
5	Тех.помещение	27,5	
6	Зал	151,1	
7	Гримерная	12,6	
	Итого:	258,9	

- / - номер помещения / тип пола

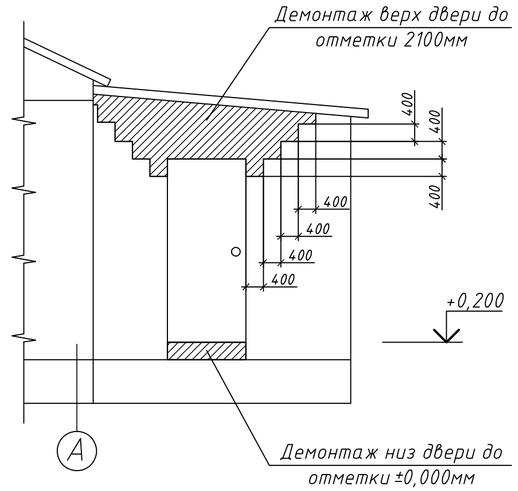

Условные обозначения

Обозначения	Наименование
	Демонтируемая стена из ГВЛ

Демонтажная спецификация элементов заполнения проемов

Поз.	Обозначение	Наименование	Кол.	Масса ед.,кг	Примечание
		Двери			
Д-1		ДГ 2100х900			Метал.
Д-2		ДГ 2100х900			дерев.
Д-3		ДГ 2100х800			дерев.

Примечание:
Отметка подоконников +1,000.
*Элементы пола - существующие, не требующие демонтажа.

Изм	Кол.уч	Лист	N док.	Подп.	Дата
Разраб.		Лукпанов.			09.20
Пров.		Хасанов.			09.20
ГИП		Хасанов.			09.20

А-00-20-04-АС

Капитальный ремонт здания сельского клуба в с. Жарменке Бокейординского района ЗКО.

Сельский клуб

Стадия	Лист	Листов
РП	6	

План демонтажных работ
Экспликация демонтажа

ЖШС "СПС" ТОО "СПС"

Взам. инв. №
Подп. и дата
Инв. № подл.

План кладочных работ
(М1:100)

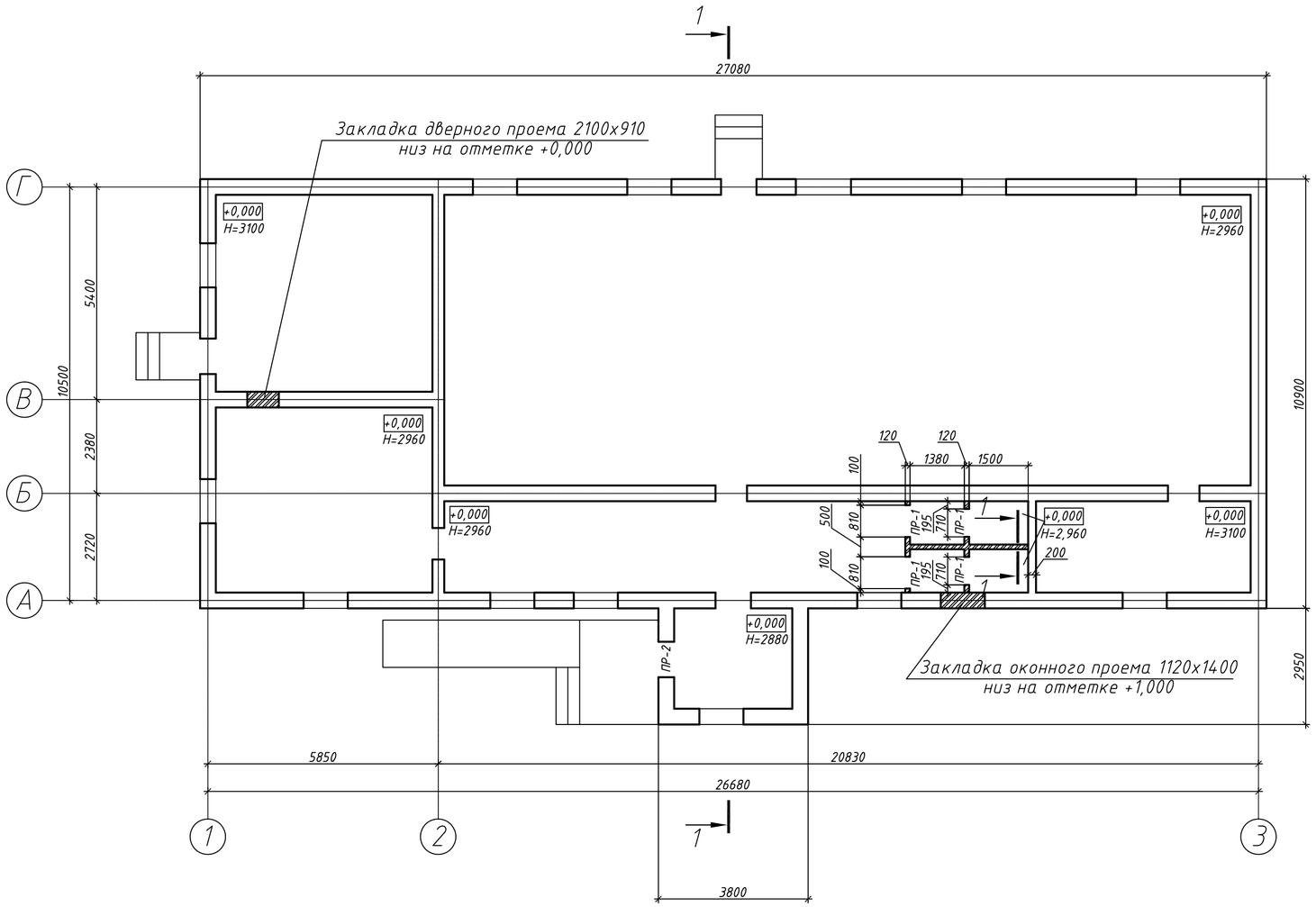

Условные обозначения

Обозначения	Наименование
	Кладка перегородок из керамического кирпича t=120 мм
	Закладка оконного проема силикатным кирпичом t=400 мм
	Закладка дверного проема силикатным кирпичом t=400 мм

Спецификация элементов перемычек

Поз.	Обозначение	Наименование	Кол.	Масса ед. кг	Приме-чание
		Перемычки			
1	Серия 1.038.1-1в1	2ПБ 13-1	4	42	

1-1

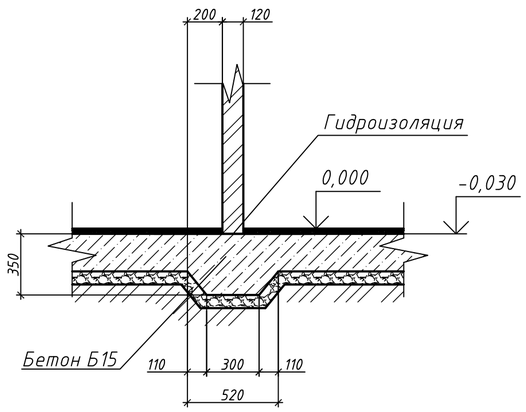

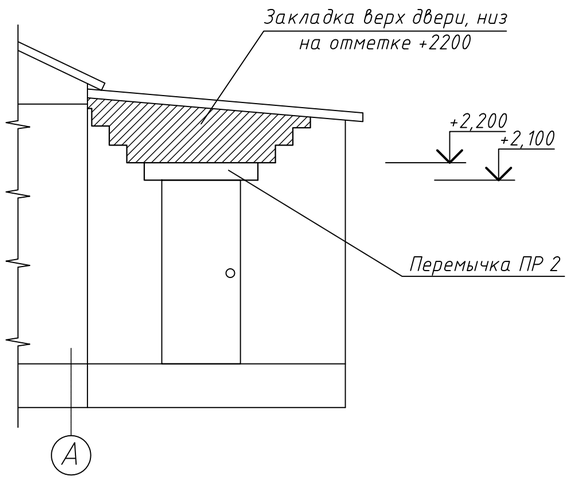

Примечания:

1. Размеры для справок;
2. Расход керамического кирпича К-75/1/15 по ГОСТ 530-95 на кладку перегородок t=120 мм -9,4 м^2 на растворе М50;
3. Расход бетона В15 для устройства фундамента под кирпичные перегородки толщиной 120 мм - 0,7 м^3;
   Расход силикатного кирпича СОР-100/15 по ГОСТ 379-95 для закладки оконного и дверного проема толщиной 400 мм -1,3 м^3 на растворе М75;
4. Расход рубероида РПП-300 по ГОСТ 10923-93 - 2,0 м^2.

Ведомость перемычек

Марка. Поз.	Схема сечения
ПР 1 4 шт.	2,100 1
ПР 2 1 шт.	1 2 +2,100 20 20

Спецификация элементов перемычек

Поз.	Обозначение	Наименование	Кол.	Масса ед. кг	Приме-чание
1	ГОСТ 8509-86	Уголок75х75х6 L=2580	2	17,8	35,6
2	ГОСТ 19903-74	Полоса 50х6 L=360	4	0,84	3,36

Взам. инв. №	Подп. и дата	Инв. № подл.

Изм	Кол.уч	Лист	N док.	Подп.	Дата	А-00-20-04-АС		
						Капитальный ремонт здания сельского клуба в с. Жарменке Бокейординского района ЗКО.		
Разраб.		Лукпанов.			09.20	Сельский клуб	Стадия	Лист	Листов
Пров.		Хасанов.			09.20		РП	7	
ГИП		Хасанов.			09.20	План кладочных работ (М1:100)	ЖШС "СПС" ТОО "СПС"		

Спецификация элементов двери фронтона

Поз.	Обозначение	Наименование	Кол во	Масса ед.,кг	Примечание
1	ГОСТ 8486-86*Е	Брус 50х50 пог.м.	2	0,002	$м^3$
2	ГОСТ 8486-86*Е	Брус 50х50 пог.м.	2	0,002	$м^3$
3	ГОСТ 5088-94	Петля ПН1-85П	2		

Разрез 1-1

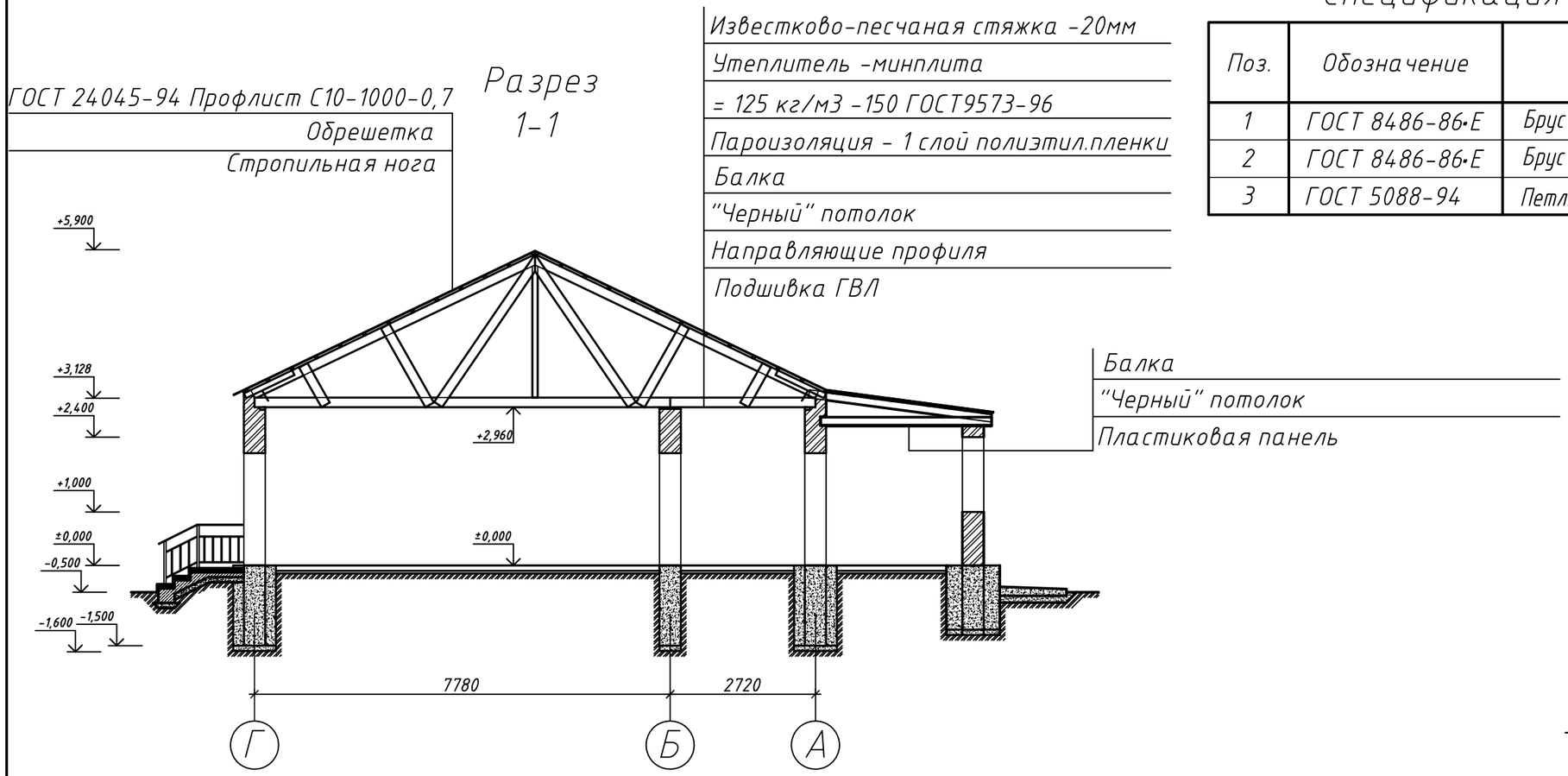

Вид А

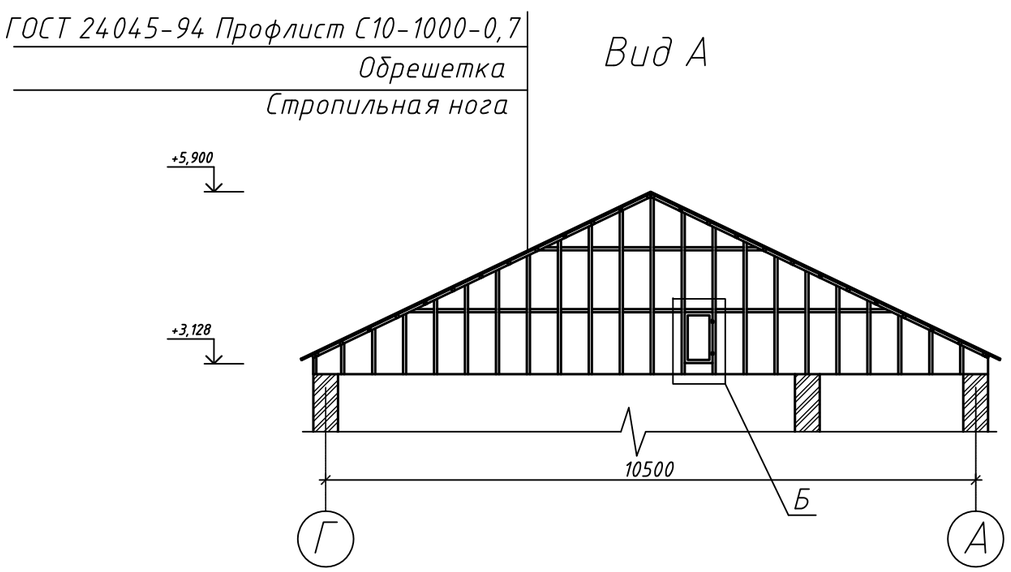

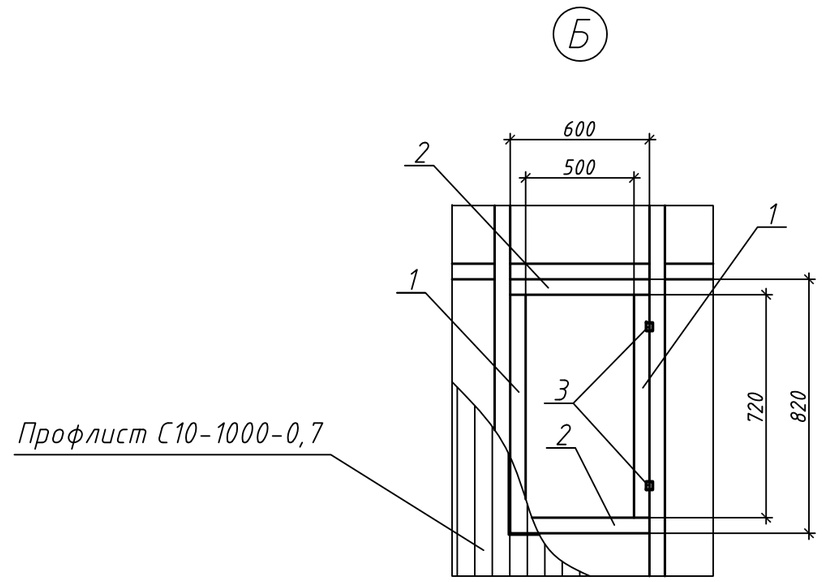

Примечание:

Данный лист смотреть совместно с листом АС 8, 14.

Изм	Кол.уч	Лист	N док.	Подпись	Дата
Разраб.		Лукпанов.			09.20
Пров.		Хасанов.			09.20
ГИП		Хасанов.			09.20

А-00-20-04-АС

Капитальный ремонт здания сельского клуба в с. Жарменке Бокейординского района ЗКО.

Сельский клуб

Стадия	Лист	Листов
РП	8	

Разрез 1-1. Вид А.

ЖШС "СПС" ТОО "СПС"

Взам. инв. N°

Подп. и дата

Инв. N° подл.

Фасад по осям 3-1

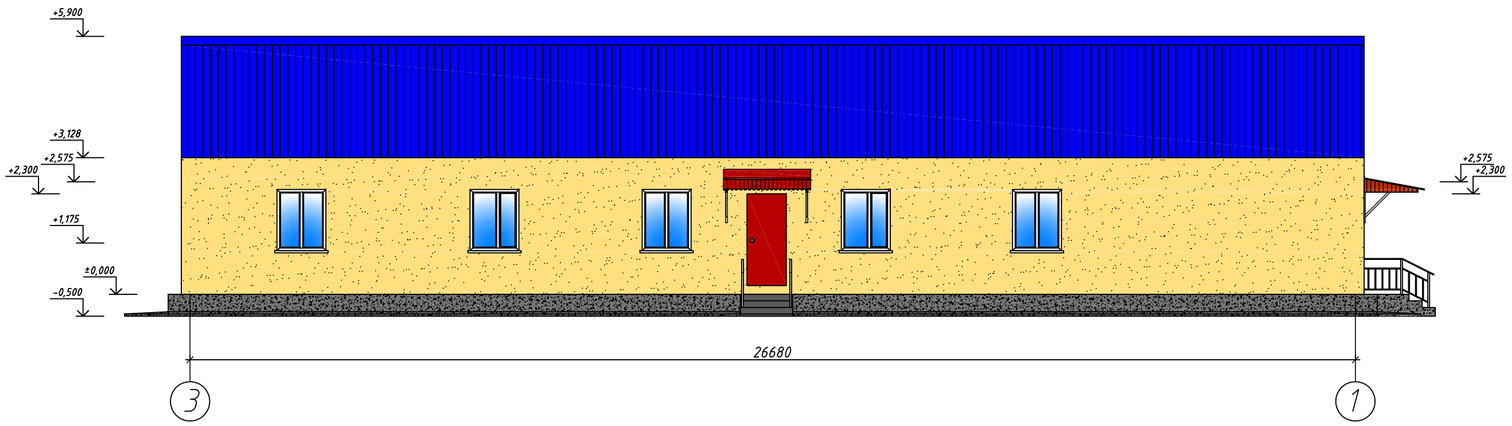

Фасад по осям Г-А

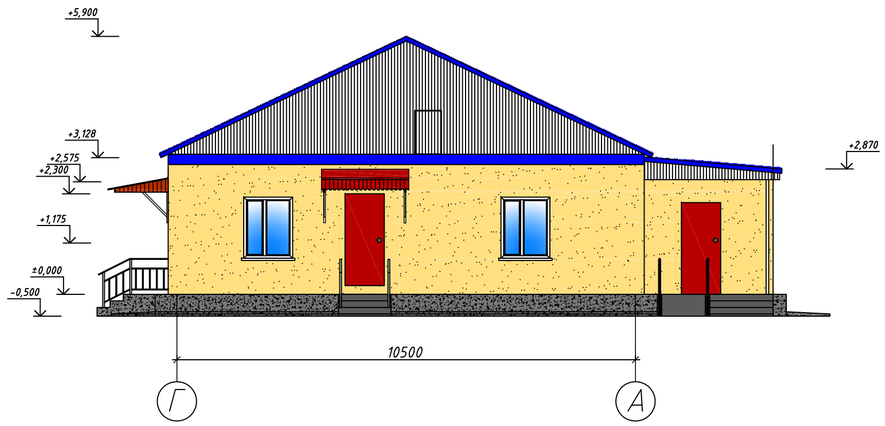

Фасад по осям 1-3

Фасад по осям А-Г

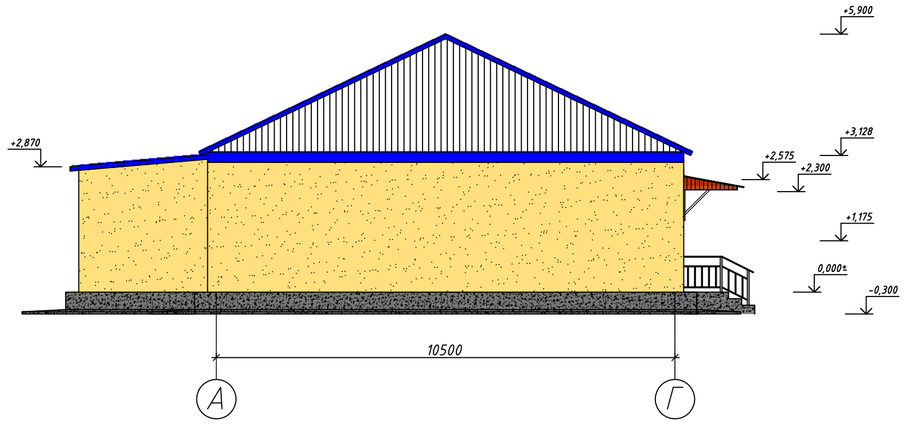

Ведомость отделки фасадов

Поз.	Обозначение	Наименование	Кол.	Приме-чание
1		Штукатурка фасада	225	$м^2$
2		Покраска фасада фасадной краской	225	$м^2$
4		Штукатурка и покраска цоколя фасадной краской	21,4	$м^2$

Изм	Кол.уч	Лист	N док.	Подп.	Дата
Разраб.		Лукпанов.			09.20
Пров.		Хасанов.			09.20
ГИП		Хасанов.			09.20

А-00-20-04-АС

Капитальный ремонт здания сельского клуба в с. Жарменке Бокейординского района ЗКО.

Сельский клуб

Стадия	Лист	Листов
РП	9	

Проектируемые фасады в осях 3-1, 1-3, Г-А, А-Г.

ЖШС "СПС" СПС ТОО "СПС"

Взам. инв. №

Подп. и дата

Инв. N° подл.

Отделочный план (М1:100)

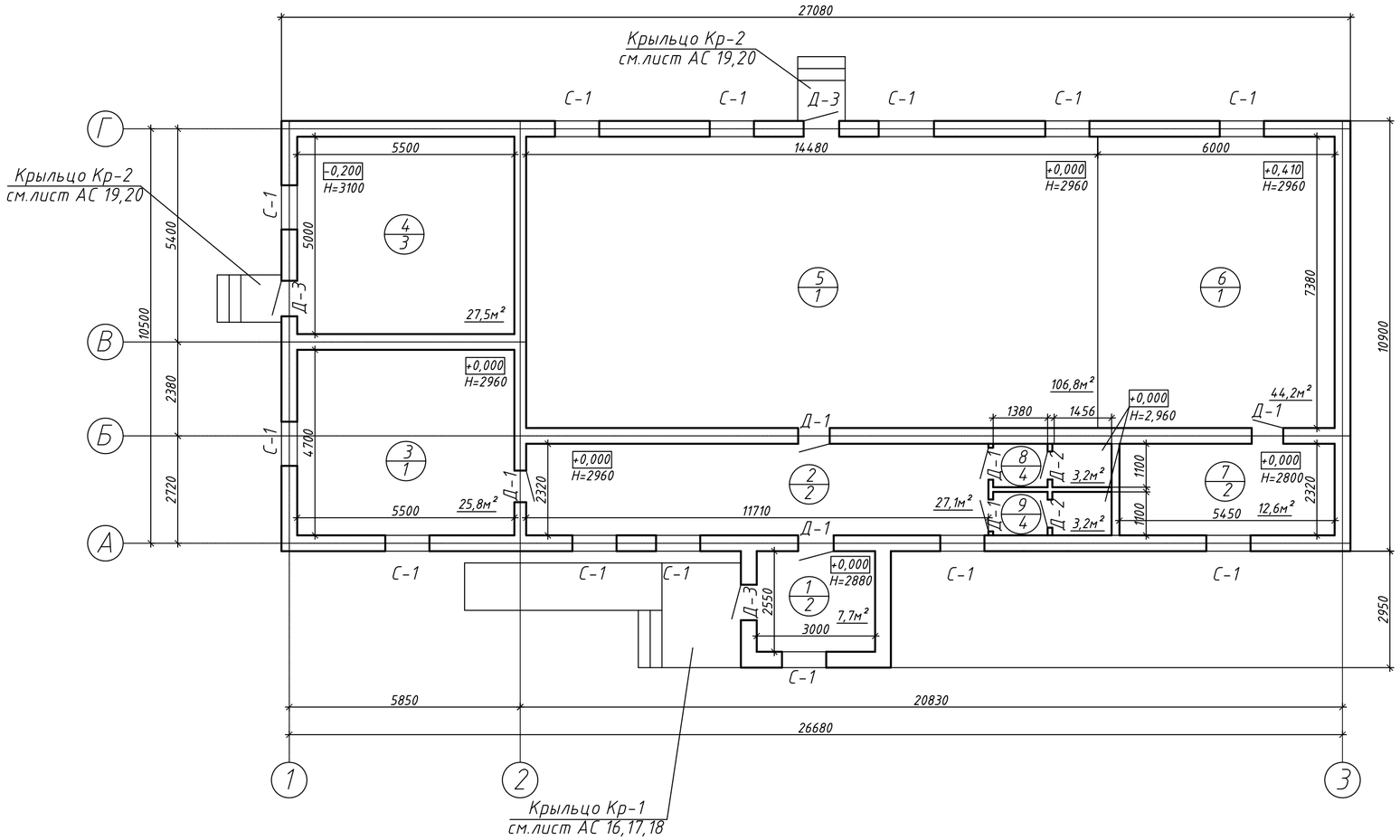

Экспликация помещений

Номер поме-щения	Наименование	Площадь м²	Кат. поме-ще-ния
1	Тамбур	7,7	
2	Коридор	27,1	
3	Кабинет	25,8	
4	Тех.помещение	27,5	
5	Зал	106,8	
6	Сцена	44,2	
7	Гримерная	12,6	
8	Санузел	3,2	
9	Санузел	3,2	
	Итого:	258,1	

Примечания:

1. При устройстве цем.песч.стяжек поверхность нижележащего элемента пола (подстилающего слоя или перекрытия) необходимо тщательно очистить от грязи и пыли, увлажнить водой (без видимых скоплений воды) и прогрунтовать цементным молоком состава 1:2(цемент:вода), чтобы предотвратить чрезмерное отсасывание влаги из раствора тем самым повысить прочность стяжки;
2. Откосы дверей 8,0 м² - выполнить из штукатурки;
3. Данный лист смотреть совместно с листами АС - 12,13.

Взам. инв. №	Подп. и дата	Инв. № подл.

Изм	Кол.уч	Лист	N док.	Подп.	Дата	А-00-20-04-АС		
						Капитальный ремонт здания сельского клуба в с. Жарменке Бокейординского района ЗКО.		
Разраб.		Лукпанов.			09.20	Сельский клуб	Стадия	Лист	Листов
Пров.		Хасанов.			09.20		РП	10	
ГИП		Хасанов.			09.20				
						Отделочный план (М1:100)	ЖШС "СПС" ТОО "СПС"		

Ведомость отделки помещений

N° помещения		Потолок	Площадь	Стены или перегородки	Площадь	Низ стен или перегородок	Высота, м	Площадь	Примечание
1	Тамбур	- подвесной потолок из пластиковой панели.	7,7	- сплошное выравнивание водоэмульсионная окраска	26,70				- плинтус из кер. плитки H=100 мм, $L_{общ}$=9,3 м
2	Коридор	- подвесной потолок из ГВЛ по металлическому каркасу ; - шпаклевка; - водоэмульсионная краска.	27,1	- сплошное выравнивание водоэмульсионная окраска	69,28				- плинтус из кер. плитки H=100 мм, $L_{общ}$=23,9 м
3	Кабинет	- подвесной потолок из ГВЛ по металлическому каркасу ; - шпаклевка; - водоэмульсионная краска.	25,8	- сплошное выравнивание водоэмульсионная окраска	53,58				- плинтус из ПВХ длина плинтуса $L_{общ}$=18,6м
4	Тех. помещение	- подвесной потолок из ГВЛ по металлическому каркасу ; - шпаклевка; - водоэмульсионная краска.	27,5	- сплошное выравнивание водоэмульсионная окраска	59,80				
5	Зал	- подвесной потолок из ГВЛ по металлическому каркасу ; - шпаклевка; - водоэмульсионная краска.	106,8	- сплошное выравнивание водоэмульсионная окраска	97,64				- плинтус из ПВХ длина плинтуса $L_{общ}$=41,9м
6	Сцена	- подвесной потолок из ГВЛ по металлическому каркасу ; - шпаклевка; - водоэмульсионная краска.	44,2	- сплошное выравнивание водоэмульсионная окраска	54,02				- плинтус из ПВХ длина плинтуса $L_{общ}$=18,5м
7	Гримерная	- подвесной потолок из ГВЛ по металлическому каркасу ; - шпаклевка; - водоэмульсионная краска.	12,6	- сплошное выравнивание водоэмульсионная окраска	40,00				- плинтус из кер. плитки H=100 мм, $L_{общ}$=14,6 м
8	Санузел	- подвесной потолок из ГВЛ по металлическому каркасу ; - шпаклевка; - водоэмульсионная краска.	3,2	-штукатурка - глазурованная керамическая плитка	22,94				- плинтус из кер. плитки H=100 мм, $L_{общ}$=7,5 м
9	Санузел	- подвесной потолок из ГВЛ по металлическому каркасу ; - шпаклевка; - водоэмульсионная краска.	3,2	-штукатурка - глазурованная керамическая плитка	22,94				- плинтус из кер. плитки H=100 мм, $L_{общ}$=7,5 м

Примечания:

1. Данный лист смотреть совместно с листом АС-11.

Изм	Кол.уч	Лист	N док.	Подпись	Дата
Разраб.		Лукпанов.			09.20
Пров.		Хасанов.			09.20
ГИП		Хасанов.			09.20

А-00-20-04-АС

Капитальный ремонт здания сельского клуба в с. Жарменке Бокейординского района ЗКО.

Сельский клуб

Стадия	Лист	Листов
РП	11	

Ведомость отделки помещений

ЖШС "СПС" ТОО "СПС"

Взам. Инв. N° | Подп. и дата | Инв. N° подл.

Экспликация полов

Номер помещения	Тип пола	Схема пола или тип пола по серии	Данные элементов пола (наименование, толщина, основание и др.), мм	Площадь, $м^2$
1.Тамбур. 2.Коридор. 7.Гримерная.	1	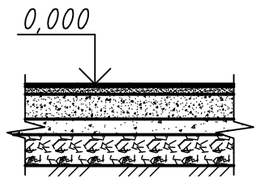	- Керамическая плитка с шероховатой поверхностью ГОСТ 6787-2001 по цементно-песчанному раствору В12,5 -25 мм; - Подстилающий слой из бетона марки В7,5-80 мм; - Стяжка из бетона В12,5-50 мм;* - Уплотненный грунт со щебнем-100 мм;*	47,4
3.Кабинет. 5.Зал. 6.Сцена.	2	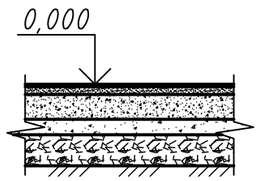	- Линолеум - Подстилающий слой из бетона марки В7,5-80 мм; - Стяжка из бетона В12,5-50 мм; - Уплотненный грунт со щебнем-100 мм;*	176,8
4. Тех.помещение	3	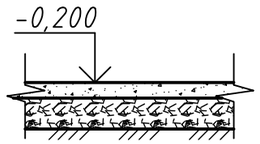	- Стяжка из бетона В12,5-50 мм*; - Уплотненный грунт со щебнем-100 мм;*	27,5
8.Санузел. 9.Санузел.	4	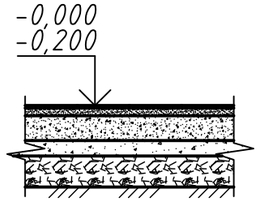	- Керамическая плитка с шероховатой поверхностью ГОСТ 6787-2001 по цементно-песчанному раствору В12,5 -25 мм; - Подстилающий слой из бетона марки В7,5-80 мм; - Оклеечная гидроизоляция из пленки ПВХ на мастике - 2 слоя; - Стяжка из бетона В12,5-50 мм; - Уплотненный грунт со щебнем-100 мм;*	6,4

Спецификация заполнения проемов

Поз.	Обозначение	Наименование	Кол.	Масса ед.,кг	Примечание
Сливы подоконные металлические					
С-1	индивидуальные см. эскиз	1120х225	13		метал.
Двери наружные и внутренние					
Д-1	ГОСТ 6629-88	ДГ 21-9Л	6		дерев.
Д-2	ГОСТ 6629-88	ДГ 21-7Л	2		дерев.
Д-3	ГОСТ 31173-2003	ДНГМУ 21-9П	3		метал.

Эскиз подоконных сливов С1

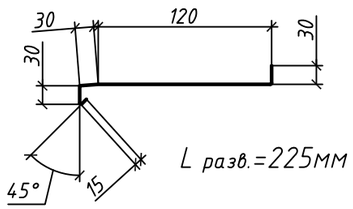

Примечания:

1. Подоконные сливы выполнить из листа t= 0,7 по ГОСТ 14918-80.
2. Данный лист смотреть совместно с листом АС - 11.
3.* Элементы пола- существующие, не требующие демонтажа.

Изм	Кол.уч	Лист	N док.	Подпись	Дата	А-00-20-04-АС		
						Капитальный ремонт здания сельского клуба в с. Жарменке Бокейординского района ЗКО.		
Разраб.		Лукпанов.			09.20	Сельский клуб	Стадия	Лист	Листов
Пров.		Хасанов.			09.20		РП	12	
ГИП		Хасанов.			09.20				
						Монтажная экспликация полов Спецификация заполнения проемов	ЖШС "СПС" ТОО "СПС"	

Взам. Инв. N°

Подп. и дата

Инв. N° подл.

План кровли (М1:100)

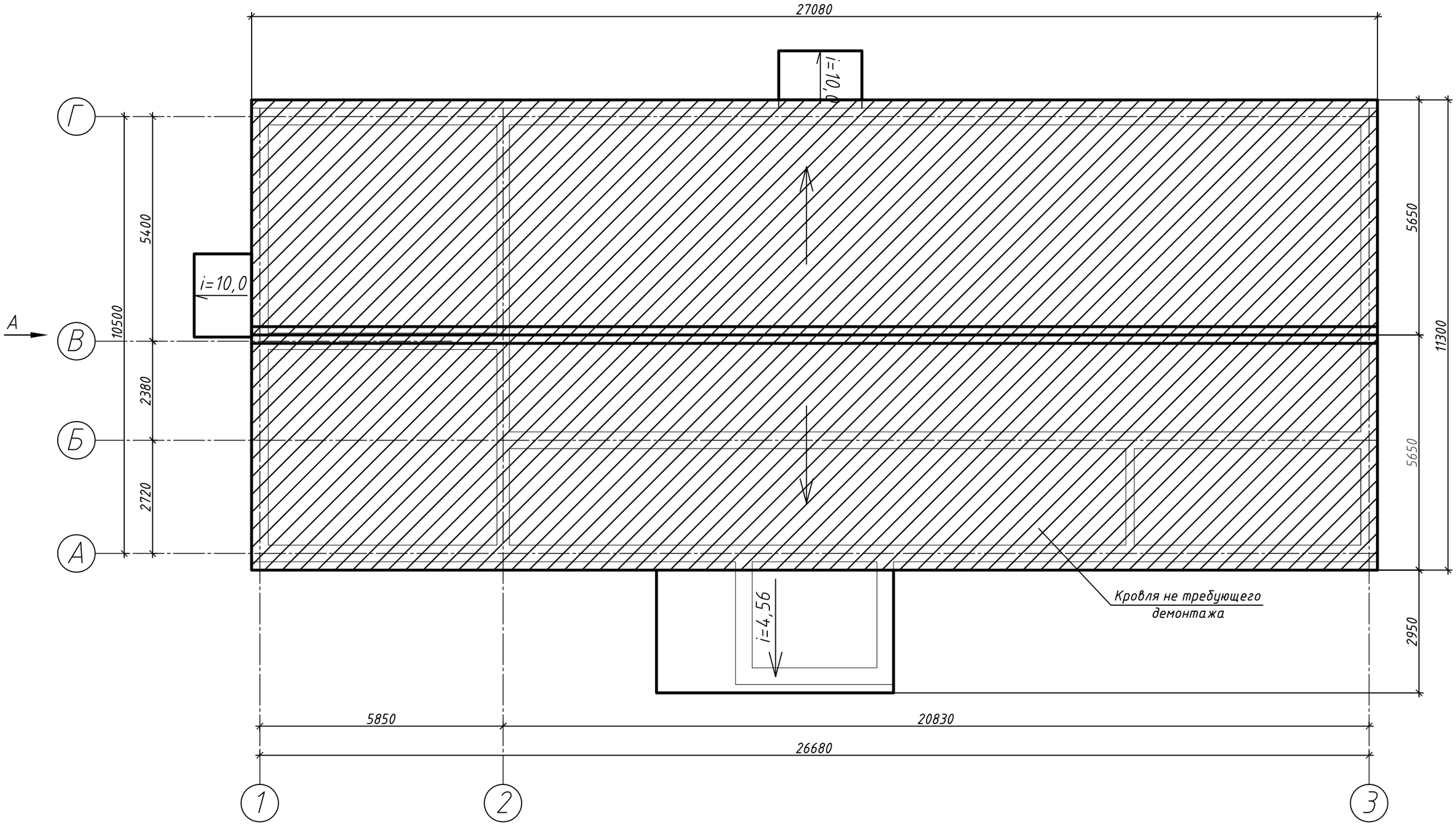

Взам. инв. N°	
Подп. и дата	
Инв. N° подл.	

Изм	Кол.уч	Лист	N док.	Подпись	Дата
Разраб.		Лукпанов.			09.20
Пров.		Хасанов.			09.20
ГИП		Хасанов.			09.20

А-00-20-04-АС

Капитальный ремонт здания сельского клуба в с. Жарменке Бокейординского района ЗКО.

Сельский клуб

Стадия	Лист	Листов
РП	13	

План кровли (М1:100)

ЖШС "СПС" СПС ТОО "СПС"

План лаг.

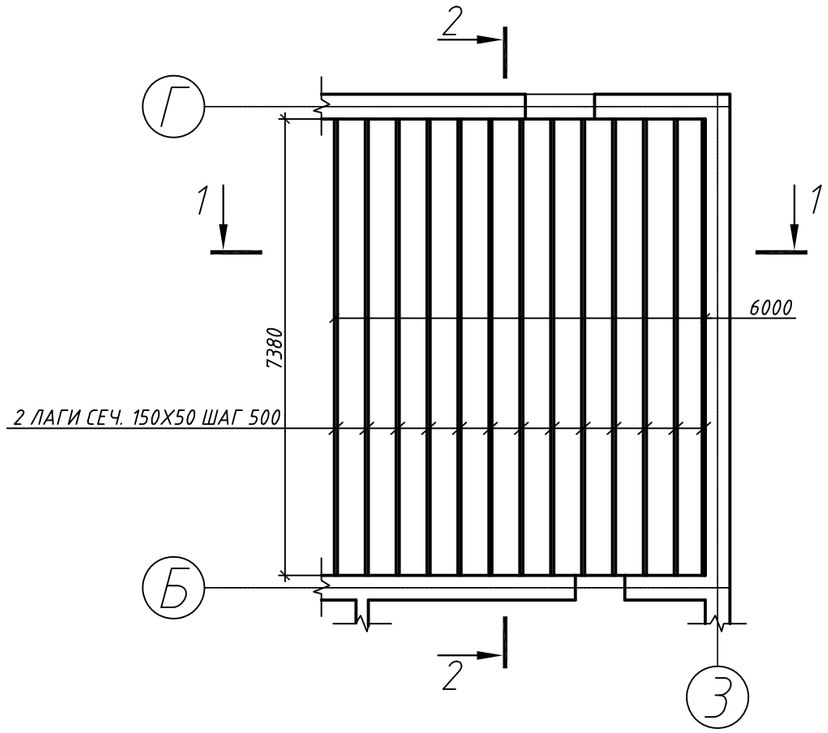

План кирпичных столбиков под балку.

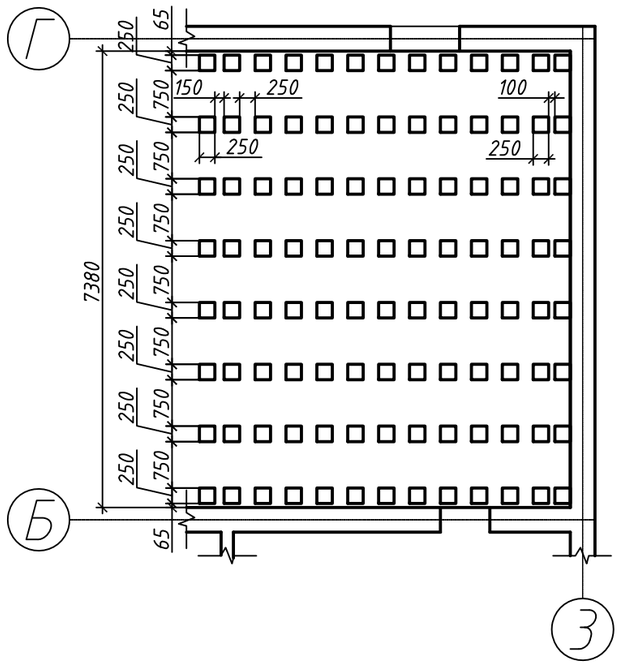

Примечания:

1. Все деревянные изделия антисептировать и обработать антипиринами.

СПЕЦИФИКАЦИЯ ЭЛЕМЕНТОВ СЦЕНЫ

ПОЗ.	ОБОЗНАЧЕНИЕ	НАИМЕНОВАНИЕ	ЕД. ИЗМ.	КОЛ-ВО	ПРИМЕ-ЧАНИЕ
1	ГОСТ 8486-86*Е	БРУС СЕЧ. 50Х150Х6000		2,25	$м^3$
2	ГОСТ 8486-86*Е	БАЛКА СЕЧ. 150Х50Х7380		0,720	$м^3$
3	ГОСТ 10632-77*	ОБШИВКА (ДСП ЛАМИНИРОВАНАЯ)		3,1	$м^2$
4	ГОСТ 8486-86*Е	БРУС СЕЧ.25Х100		0,092	$м^3$
5	ГОСТ 379-95	КИРПИЧ		624	ШТ
6	2 СЛОЯ РУБЕРОИДА				

1-1

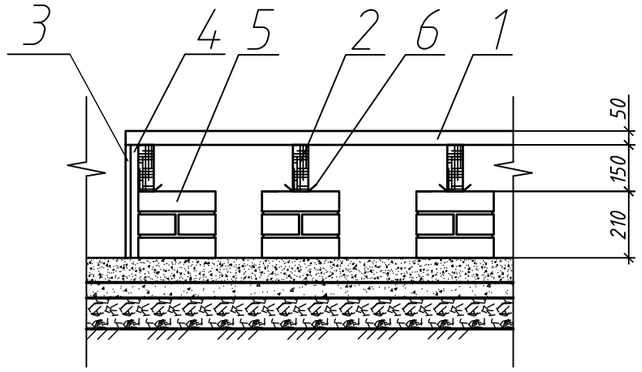

2-2

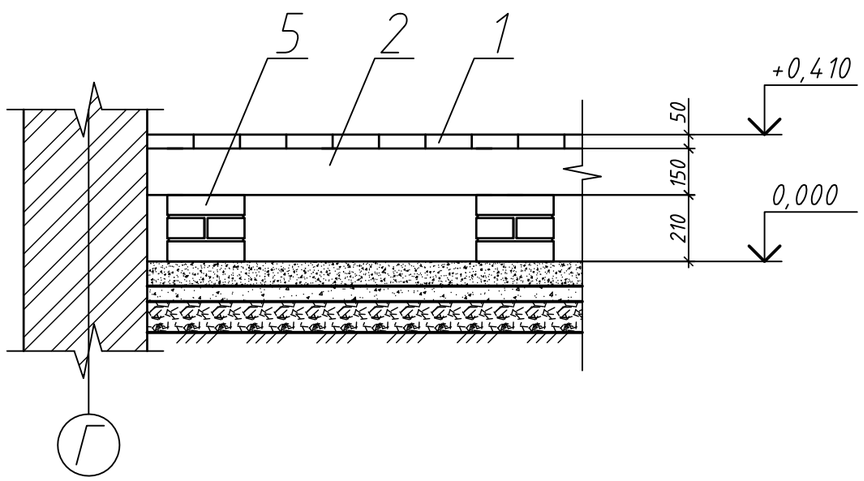

Изм	Кол.уч	Лист	Nдок.	Подпись	Дата
Разраб.		Лукпанов.			09.20
Пров.		Хасанов.			09.20
ГИП		Хасанов.			09.20

А-00-20-04-АС

Капитальный ремонт здания сельского клуба в с. Жарменке Бокейординского района ЗКО.

Сельский клуб

Стадия	Лист	Листов
РП	14	

Сцена. Спецификация

ЖШС "СПС" СПС ТОО "СПС"

ВЗАМ.ИНВ.N | ПОДП. И ДАТА | ИНВ.N ПОДЛ.

Фрагмент входной части по оси А.

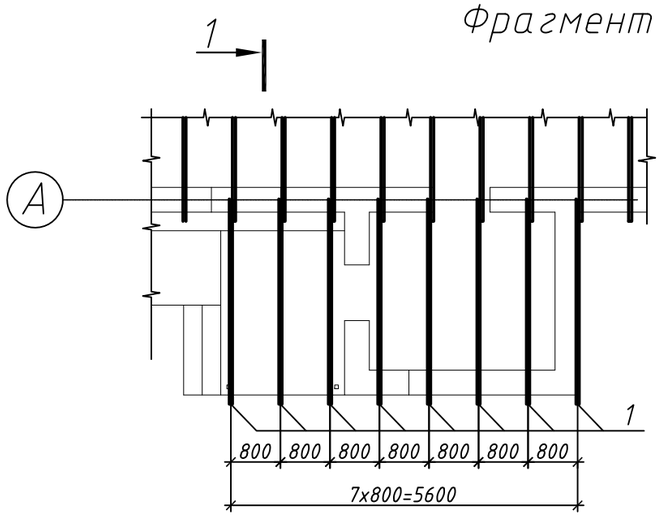

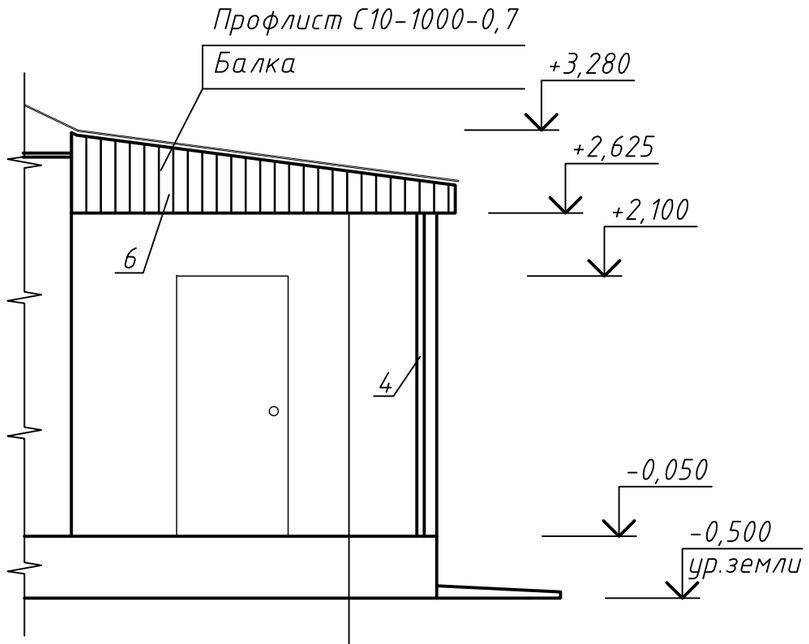

1–1

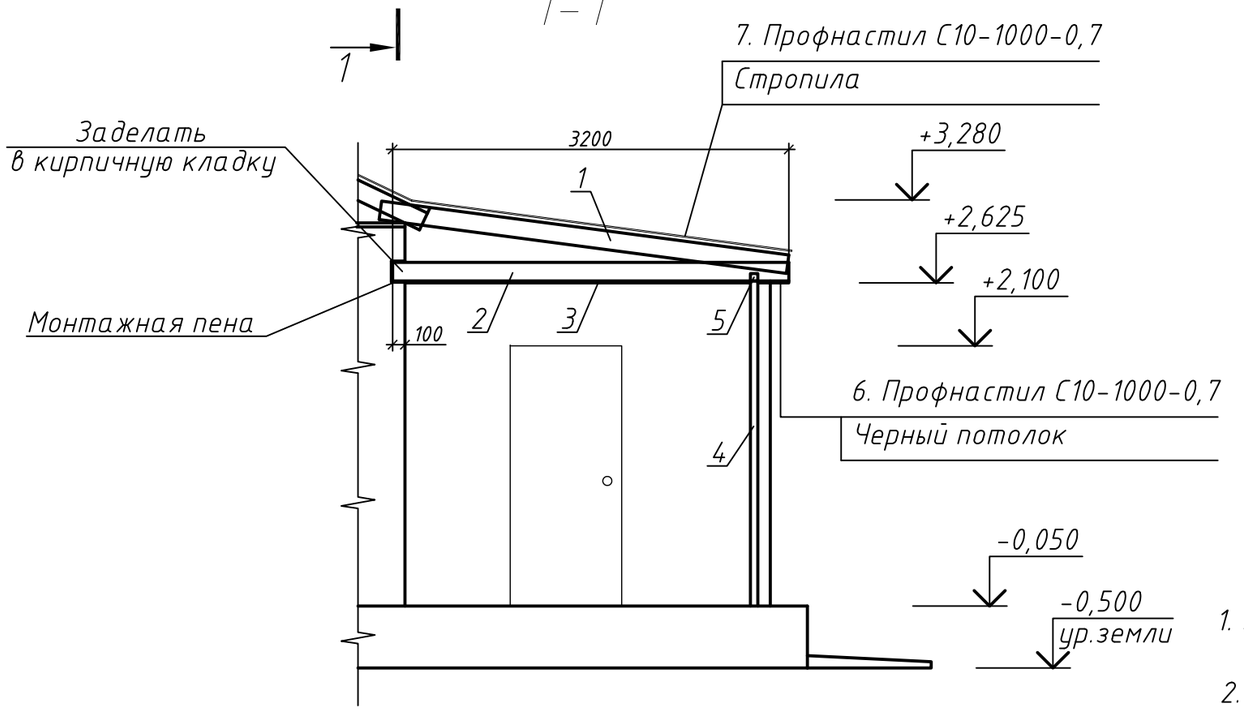

ГОСТ 24045-94 Профлист С10-1000-0,7
Гидроизоляционная пленка Ютофол-Д
Обрешетка
Стропила
1- слоя полиэтиленовой пленки
Балка
Пластиковая панель

СПЕЦИФИКАЦИЯ ЭЛЕМЕНТОВ ВХОДНОЙ ЧАСТИ

ПОЗ.	ОБОЗНАЧЕНИЕ	НАИМЕНОВАНИЕ	ЕД. ИЗМ.	КОЛ-ВО	ПРИМЕ-ЧАНИЕ
1	ГОСТ 8486-86*Е	Стропила 50х150(h) L=3320		0,199	$м^3$
2	ГОСТ 8486-86*Е	Балка 50х150(h) L=3100		0,186	$м^3$
3	ГОСТ 8486-86*Е	"Черный" потолок 22х150		0,215	$м^3$
4	ГОСТ 8639-82	Проф.труба СЕЧ. 60Х60Х3,5 L=3620	2	21,864	кг
5	ГОСТ 8639-82	Проф.труба СЕЧ. 60Х60Х3,5 L=1900	1	11,476	кг
6	ГОСТ 24045-94	Профлист С10-1000-0,7	6,3		$м^2$
7	ГОСТ 24045-94	Профлист С10-1000-0,7	17,7		$м^2$

Примечания:

1. Защиту древесины от гниения производить в соответствии с нормами СНиП II-В. 7-69 и СНиП III-19-75;
2. Деревянные элементы обработать огнезащитным составом КСД по ТУ 2389-006-17483468-94;
3. Данный лист читать совместно с листами АС-11.

Взам. Инв. N°

Подп. и дата

Инв. N° подл.

Изм	Кол.уч	Лист	N док.	Подпись	Дата
Разраб.		Лукпанов.			09.20
Пров.		Хасанов.			09.20
ГИП		Хасанов.			09.20

А-00-20-04-АС

Капитальный ремонт здания сельского клуба в с. Жарменке Бокейординского района ЗКО.

Сельский клуб

Стадия	Лист	Листов
РП	15	

Фрагмент входной части. Разрез 1-1

ЖШС "СПС" СПС ТОО "СПС"

Спецификация материалов

Марка. Поз.	Обозначение	Наименование	Кол.	Масса ед.кг	Масса общ.кг
1		Стяжка выравнивающая М200	6,1		$м^2$
2	ГОСТ 25192-82	Бетон В15, W8, F200	1,8		$м^3$
3	ГОСТ 8267-93	Щебень	0,6		$м^3$
4	ГОСТ 23279 - 85	$4С\frac{5Вр1-100}{5Вр1-75}\ 265х260\ \frac{25+25}{25}$	1		14,93
5	ГОСТ 23279-85	$4С\frac{5Вр1-100}{5Вр1-75}\ 95х148\ \frac{30+25}{25}$	1		4,87
6	ТУ 640 РК 39003606 ЗАО-01-99	Тротуарная плитка	6,1		$м^2$
7	ГОСТ 19903-74*	- 80х80х4	2	0,251	

Кр-1

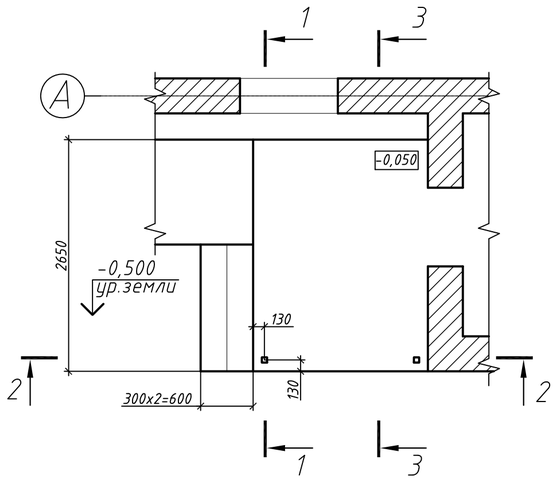

1-1

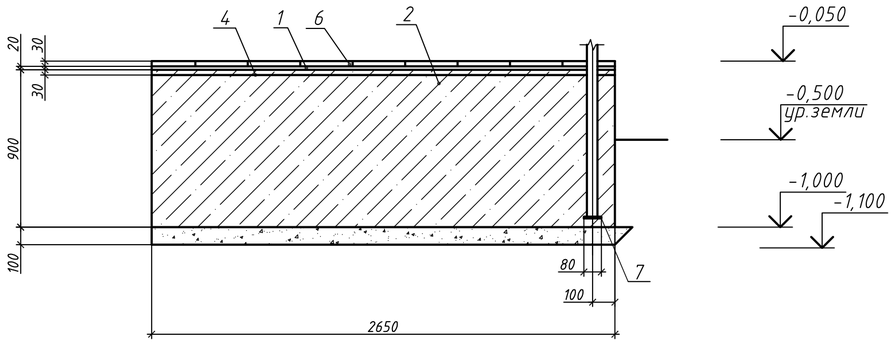

2-2

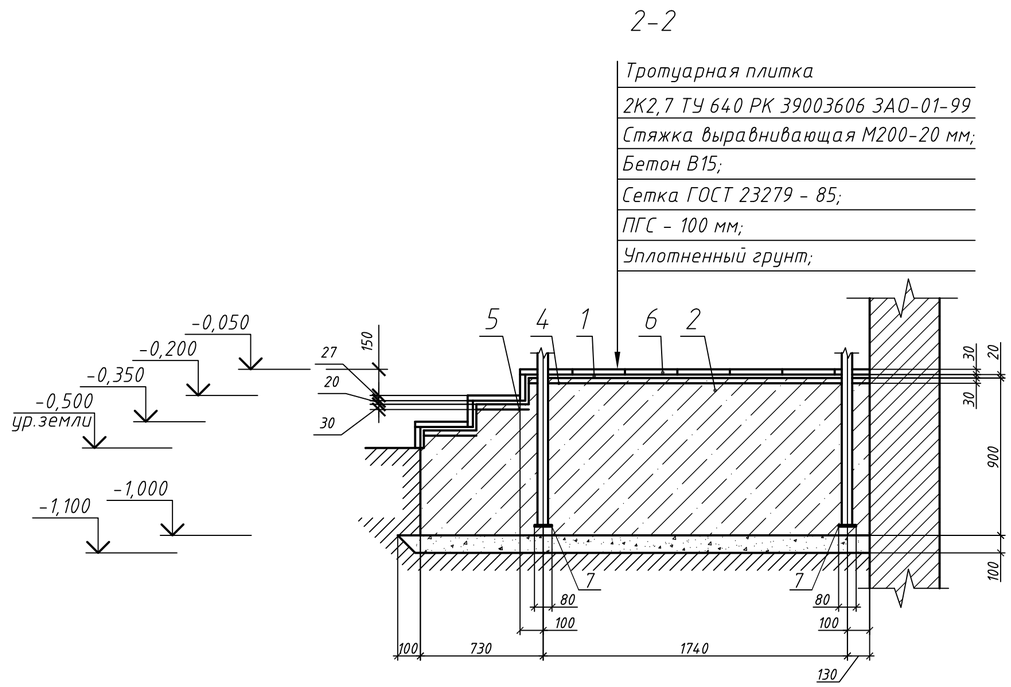

3-3

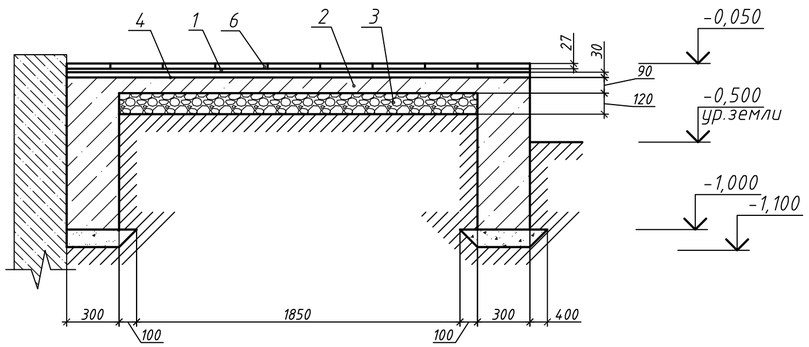

Примечания:

1. Антикоррозионную защиту конструкций производить в соответствии с требованиями СНиП 2.03.11-85* " Защита строительных конструкций от коррозии" Поверхность конструкций очистить от окалины, ржавчины и окрасить: Грунт "РОСТЕКС" -1 слой. Эмаль "ПАНССАРИМААЛИ" -2 слоя. Фирма "ТИККУРИЛА";
2. Высоту катета сварного шва принять равной толщине свариваемых деталей;
3. Сварные швы по ГОСТ 5264-80*, электроды типа Э42 по ГОСТ 9467-75*;
4. Штукатурка боковых сторон пандуса и крыльца под "Шубу" и окраска фасадной краской 2,3$м^2$
5. Данный лист читать совместно с листами АС-11,16.

Изм	Кол.уч	Лист	N док.	Подпись	Дата	А-00-20-04-АС		
						Капитальный ремонт здания сельского клуба в с. Жарменке Бокейординского района ЗКО.		
Разраб.		Лукпанов.			09.20	Сельский клуб	Стадия	Лист	Листов
Пров.		Хасанов.			09.20		РП	16	
ГИП		Хасанов.			09.20	Крыльцо Кр-1 Разрезы 1-1, 2-2, 3-3	ЖШС "СПС" ТОО "СПС"		

Взам. инв. N° | Подп. и дата | Инв. N° подл.

План главного входа

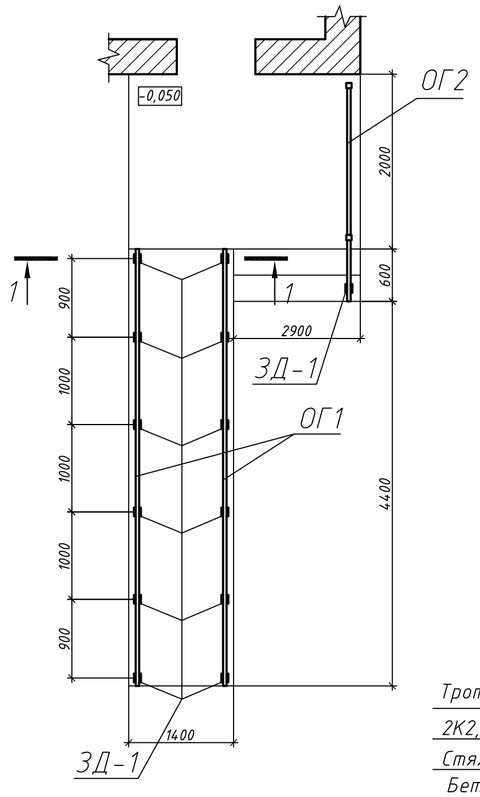

Арматурная сетка С1

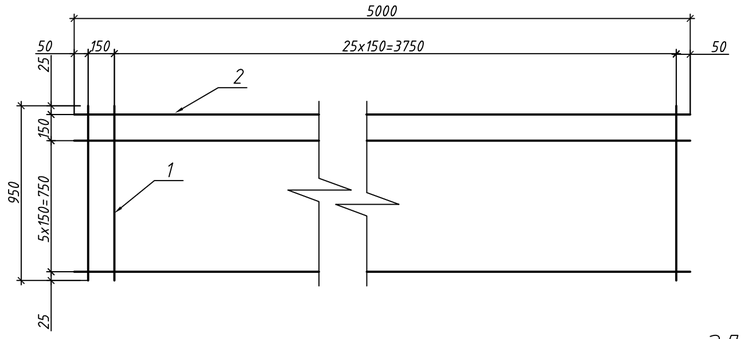

1-1

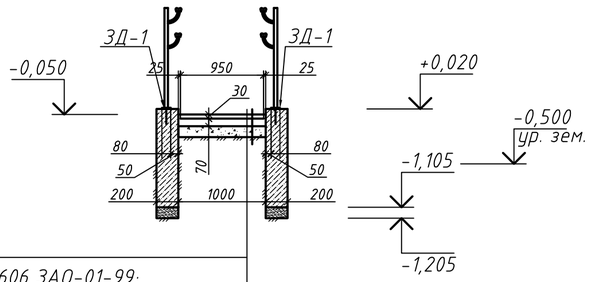

Тротуарная плитка
2К2,7 ТУ 640 РК 39003606 ЗАО-01-99;
Стяжка выравнивающая М200-20 мм;
Бетон кл. В15 - 100мм
Арматурная сетка Ф 6А-III шаг 150х150мм
ПГС-100мм
Уплотненный грунт

ЗД-1

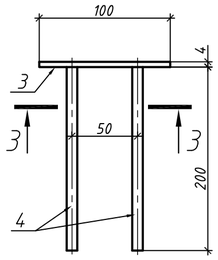

3-3

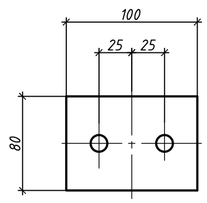

4-4

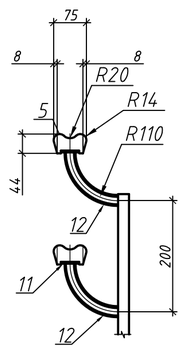

2-2

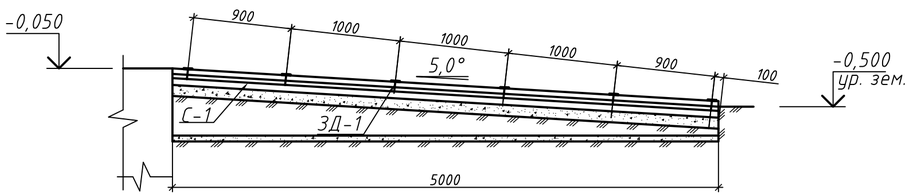

ОГ-1

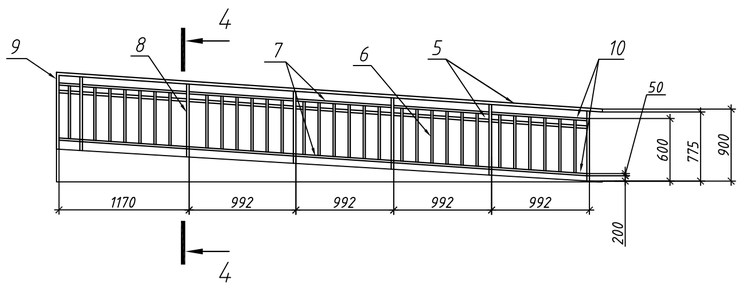

ОГ-2

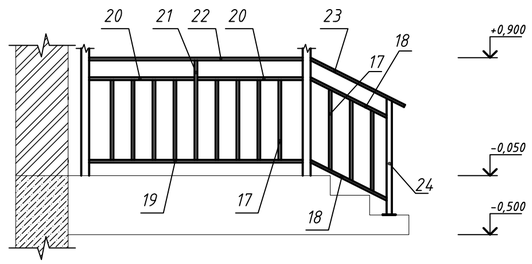

Спецификация элементов крыльца КР-1

Поз.	Обозначение	Наименование	Кол.	Масса ед., кг	Примечание
Арматурная сетка С-1 (кол-во - 1шт).					
1	ГОСТ 23279-85	Ф6 А-III L=950	26	0,21	
2	ГОСТ 23279-85	Ф6 А-III L=4000	6	0,89	
ЗД-1 (кол-во - 13 шт).					
3	ГОСТ 19903-74*	- 100х80х4	1	0,251	
4	ГОСТ 5781-82	Ф8 А-III L=200	2	0,08	
Решетчатое ограждение пандуса ОГ-1 (кол-во 2шт.)					
5	ГОСТ 8242-88	Поручень П2 L=5110мм	2		
6	ГОСТ 8639-82	Вертикальный ограждающий элемент труба 25х25х3 L=620мм	31	0,84	
7	ГОСТ 8639-82	Горизонтальный ограждающий элемент труба25х25х3 L=980мм	10	1,91	
8	ГОСТ 8639-82	Стойка труба 35х35х5 L=1060мм	6	4,63	
9	ГОСТ 8639-82	Стойка труба 35х35х5 L=1120мм	1	4,89	
10	ГОСТ 8639-82	Горизонтальный ограждающий элемент труба25х25х3 L=890мм	5	1,74	
11	ГОСТ 103-76	Полоса стальная 50х4 L=4110мм	2	8,07	
12	ГОСТ 8639-82	Стойка труба 35х35х5 L=300мм	10	1,31	
13	ГОСТ 25192-82	Бетон В15	1,6		$м^3$
14	ГОСТ 8267-93	ПГС	1,6		$м^3$
15		Стяжка вырав-ая М200	8		$м^2$
16	ТУ 640 РК 39003606 ЗАО-01-99	Тротуарная плитка	8		$м^2$
Решетчатое ограждение пандуса ОГ-2 (кол-во 1шт.)					
17	ГОСТ 8639-82	Труба 25х25х3 L=610мм	11	13,09	
18	ГОСТ 8639-82	Труба 25х25х0,3 L=658мм	2	2,56	
19	ГОСТ 8639-82	Труба 25х40х0,2 L=1630мм	1	3,03	
20	ГОСТ 8639-82	Труба 25х40х0,2 L=805мм	2	3,00	
21	ГОСТ 8639-82	Труба 25х25х0,3 L=760мм	1	1,48	
22	ГОСТ 8639-82	Труба 25х40х0,2 L=1630мм	1	3,03	
23	ГОСТ 8639-82	Труба 25х40х0,2 L=805мм	1	1,50	
24	ГОСТ 8639-82	Труба 40х40х3 L=885мм	1	2,98	

Примечания:

1. Высоту катета сварного шва принимать по наименьшей толщине свариваемых деталей, если не неуказано иначе;
2. Сварные швы по ГОСТ 5264-80*, электроды типа Э42 по ГОСТ 9467-75*;
3. Поверхность конструкций очистить от окалин, ржавчины и окрасить эмалью ПФ -1189 за два раза.

Изм	Кол.уч	Лист	N док.	Подпись	Дата			
Разраб.		Лукпанов.			09.20	А-00-20-04-АС		
Пров.		Хасанов.			09.20	Капитальный ремонт здания сельского клуба в с. Жарменке Бокейординского района ЗКО.		
ГИП		Хасанов.			09.20	Сельский клуб	Стадия: РП	Лист: 17 / Листов:
						Пандус П-1	ЖШС "СПС" ТОО "СПС"	

Взам. инв. N° | Подп. и дата | Инв. N° подл.

Крыльцо Кр-2

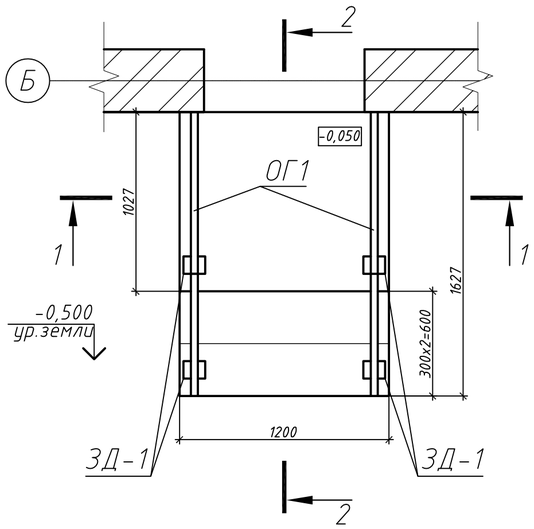

1-1

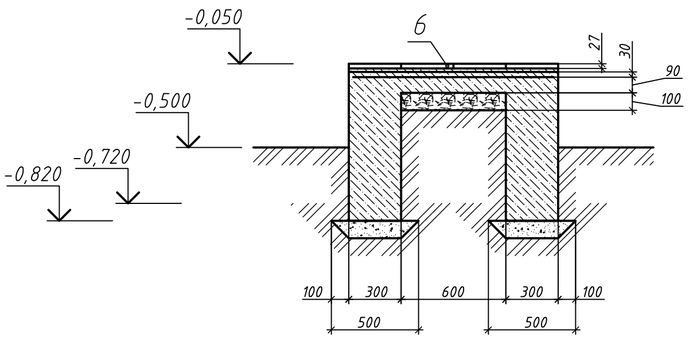

2-2

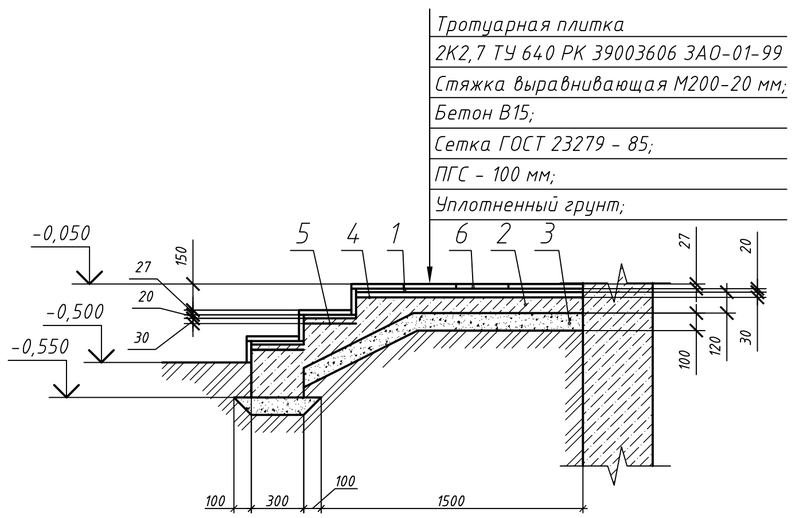

ЗД-1

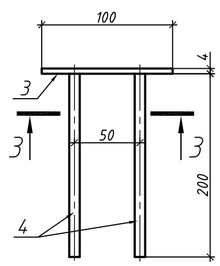

ОГ-1

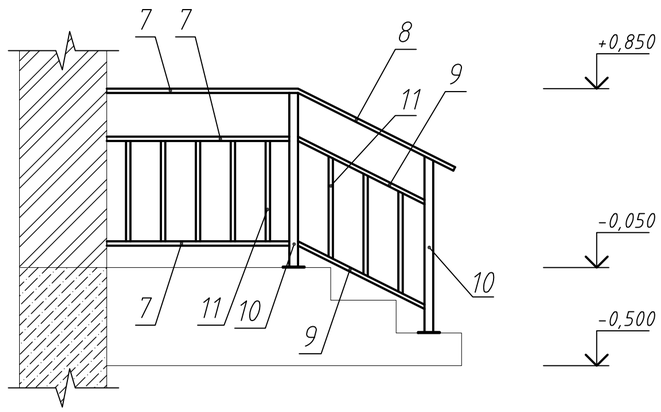

3-3

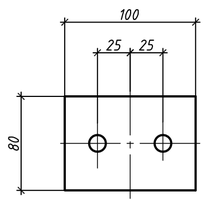

Спецификация материалов

Марка. Поз.	Обозначение	Наименование	Кол.	Масса ед.кг	Масса общ.кг
1		Стяжка выравнивающая М200	2,5		$м^2$
2	ГОСТ 25192-82	Бетон В15, W8, F200	0,9		$м^3$
3	ГОСТ 8267-93	Щебень	0,2		$м^3$
4	ГОСТ 23279 - 85	$4С\frac{5Вр1-100}{5Вр1-75}$ $145х116\frac{25+30}{25}$	1		3,55
5	ГОСТ 23279-85	$4С\frac{5Вр1-100}{5Вр1-75}$ $95х116\frac{25+30}{35}$	1		3,18
6	ТУ 640 РК 39003606 ЗАО-01-99	Тротуарная плитка 2К2,7	2,5		$м^2$
Решетчатое ограждение крыльца ОГ-1 (кол-во 2шт.)					
7	ГОСТ 8639-83	Труба 20х40х0,2 L=878мм	3	1,49	4,47
8	ГОСТ 8639-83	Труба 20х40х0,2 L=800мм	1	1,36	1,36
9	ГОСТ 8639-83	Труба 20х40х0,2 L=658мм	2	1,12	2,24
10	ГОСТ 8639-82	Труба 40х40х0,2 L=880мм	2	2,05	4,1
11	ГОСТ 8639-83	Труба 20х20х0,2 L=610мм	8	0,65	5,2
ЗД-1 (кол-во - 4 шт).					
3	ГОСТ 19903-74*	- 100х80х4	1	0,251	
4	ГОСТ 5781-82	Ø8 А-III L=200	2	0,08	

Примечания:

1. При устройстве цем.песч. стяжек поверхность нижележащего покрытия необходимо тщательно очистить от грязи и пыли, увлажнить водой (без видимых скоплений воды) и прогрунтовать цементным молоком состава 1:2 (цем:вода), чтобы предотвратить чрезмерное отсасывание влаги из раствора и тем самым повысить прочность стяжки.
2. Все поверхности бетонных элементов, соприкасающиеся с грунтом, обмазать горячим битумом за 3 раза.
3. Штукатурка боковых сторон крыльца под "Шубу" и окраска фасадной краской 3,2$м^2$
4. Спецификация дана на одно крыльцо, количество крылец 2 шт.

Изм	Кол.уч	Лист	N док.	Подпись	Дата	А-00-20-04-АС		
						Капитальный ремонт здания сельского клуба в с. Жарменке Бокейординского района ЗКО.		
Разраб.		Лукпанов.			09.20	Сельский клуб	Стадия	Лист	Листов
Пров.		Хасанов.			09.20		РП	18	
ГИП		Хасанов.			09.20	Крыльцо Кр-2	жшс "спс" СПС тоо "спс"		

Взам. инв. №

Подп. и дата

Инв. № подл.

Козырек К-2

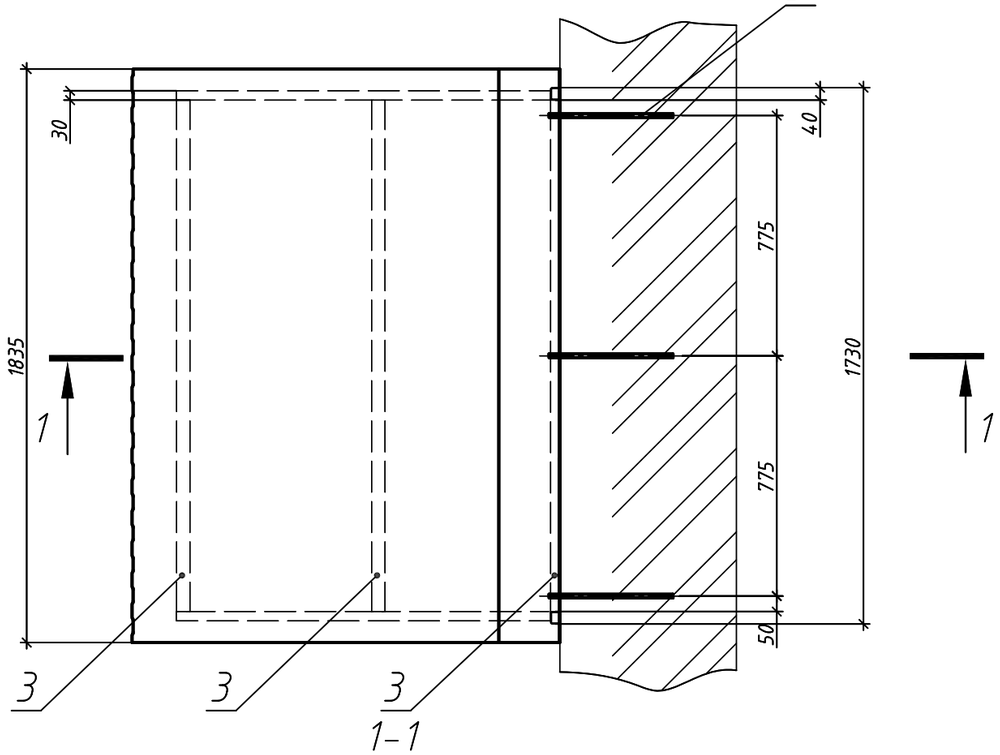

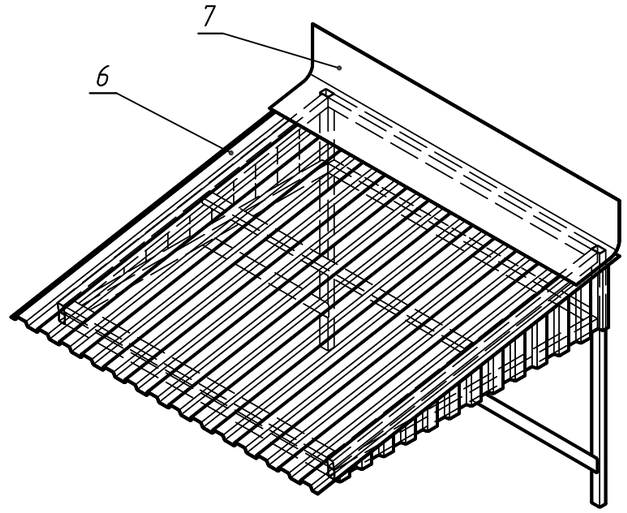

поз. 7

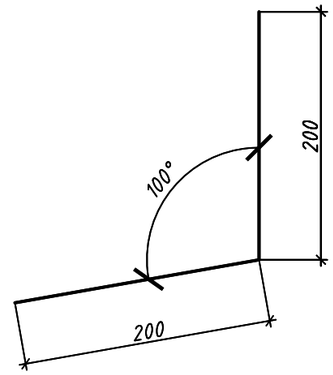

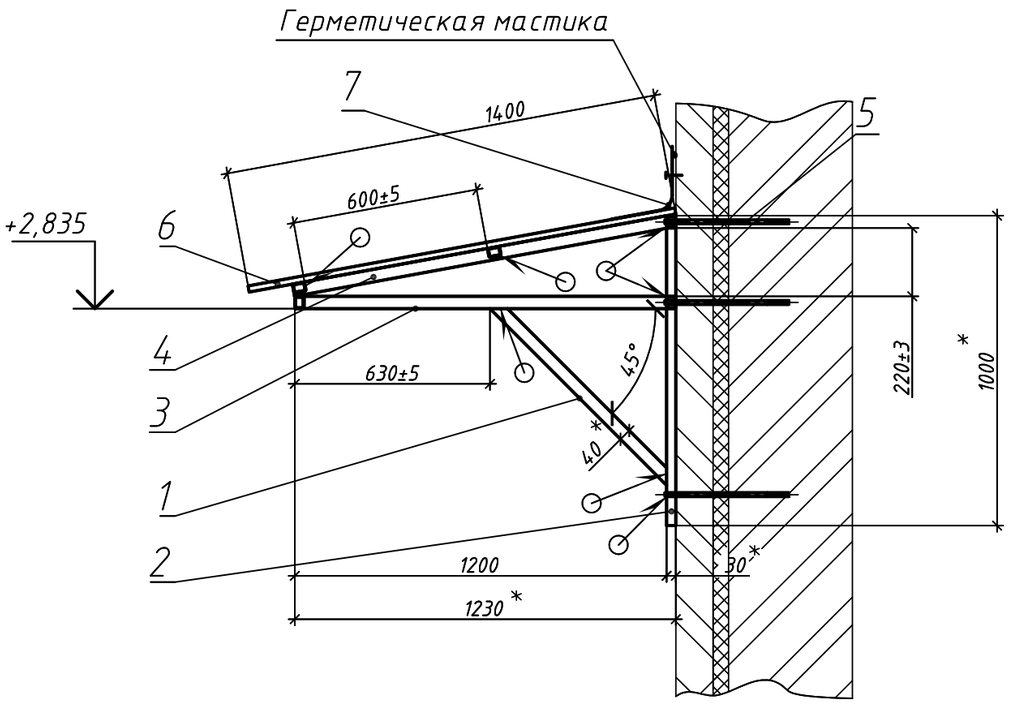

Спецификация материалов

Марка. Поз.	Обозначение	Наименование	Кол.	Масса ед.кг	Примеч.
1	Труба $\frac{40x30x3\ ГОСТ\ 8645-68}{В\ 10\ ГОСТ\ 13663-86}$	Балка L=860 мм	2	2,485	4,97
2	Труба $\frac{40x30x3\ ГОСТ\ 8645-68}{В\ 10\ ГОСТ\ 13663-86}$	Балка L=1000 мм	2	2,89	5,78
3	Труба $\frac{40x30x3\ ГОСТ\ 8645-68}{В\ 10\ ГОСТ\ 13663-86}$	Балка L=1650 мм	5	4,76	23,8
4	Труба $\frac{40x30x3\ ГОСТ\ 8645-68}{В\ 10\ ГОСТ\ 13663-86}$	Балка L=1230 мм	2	3,55	7,11
5	ГОСТ 5781-82	12-А-III(300), L=300 мм	8	0,266	2,128
6	Профнастил С 10-1000-0,6 синего цвета	Кровля 1400x1835 мм			2,58 м²
7	Оцинкованная кровельная сталь t=0,7мм	Фартук 400x1835 мм			0,74 м²
8		Кровельный саморез 6,3x50	15		

Примечания:

1. Сварные швы выполнять по ГОСТ 5264-80•, электродами типа Э-42 по ГОСТ 9467-75•, ГОСТ14771-76•.
2. Высоту катета сварного шва принимать по наименьшей толщине свариваемых деталей.
3. *Размеры для справок.

4. Поверхность конструкций очистить от окалин, ржавчины и окрасить эмалью ПФ -1189 за два раза по грунтовке ГФ-021 ГОСТ 25129-82.
5. Профлист крепить к каркасу с помощью саморезов.
6. Спецификация дана на один козырек, количество козырьков 2 шт.

Изм	Кол.уч	Лист	N док.	Подп.	Дата
Разраб.		Лукпанов.			09.20
Пров.		Хасанов.			09.20
ГИП		Хасанов.			09.20

А-00-20-04-АС

Капитальный ремонт здания сельского клуба в с. Жарменке Бокейординского района ЗКО.

Сельский клуб

Стадия	Лист	Листов
РП	19	

Козырек Кр-2

ЖШС "СПС" ТОО "СПС"

Взам. инв. N° | Подп. и дата | Инв. N° подл.