ЖШС "СПС" ТОО "СПС"

Государственная лицензия ГСЛ №15007778 от 9 апреля 2015г.

Заказчик: ГУ "Отдел культуры, развития языков, физической культуры и спорта Бокейординского района"

Заказ: А-00-20-04

РАБОЧИЙ ПРОЕКТ

Капитальный ремонт здания сельского клуба в с. Жарменке Бокейординского района ЗКО.

Том 8. Электроснабжение

Генеральный директор Шапкенов А.Ж.

ГИП: Хасанов Р.Г.

Уральск 2020 г

ВЕДОМОСТЬ РАБОЧИХ ЧЕРТЕЖЕЙ ОСНОВНОГО КОМПЛЕКТА

Лист	Наименование	Примечание
1	Общие данные	
2	Принципиальная схема распределительной сети ЩС ЩУРН-3/24	
3	План электроосвещения	
4	План розеточной сети	
5	План заземления	
6	План кровли. Молниезащита	

Ведомость ссылочных и прилагаемых документов

Обозначение	Наименование	Примечание
	ССылочные документы	
СП РК 4.04-106-2013	Электрооборудование жилых и общественных зданий. Нормы проектирования	
СН РК 4.04-07-2019	Электротехнические устройства	
СП РК 2.04-104-2012	Естественное и искусственное освещение	
СН РК 3.02-07-2014	Общественные здания и сооружения	
ПУЭ РК-2015	Правила устройства электроустановок	
	Прилагаемые документы	
А-00-20-04-ЭО.СО	Спецификация оборудования, изделий и материалов	(на 2 листах)

ОСНОВНЫЕ ПОКАЗАТЕЛИ

Наименование	Количество
Категория электроснабжения	III
Расчетная мощность, кВт.	4,0
Расчетный ток, А	6,6
Напряжение сети, кВ	0,22

НАСТОЯЩИЙ ПРОЕКТ РАЗРАБОТАН В СООТВЕТСТВИИ С ДЕЙСТВУЮЩИМИ НОРМАМИ И ПРАВИЛАМИ И ОБЕСПЕЧИВАЕТ ВЗРЫВНУЮ, ВЗРЫВО–ПОЖАРНУЮ И ПОЖАРНУЮ БЕЗОПАСНОСТЬ ПРИ ЭКСПЛУАТАЦИИ СООРУЖЕНИЯ.

ГЛАВНЫЕ ИНЖЕНЕР ПРОЕКТА *ХАСАНОВ Р.*

ОБЩИЕ УКАЗАНИЯ

Проект внутреннего электроснабжения здания Сльского клуба, расположенной в с. Жарменке Бакейординского р-на. ЗКО разработан согласно задания на проектирование в соответствии с нормами и правилами, действующими на территории Республики Казахстан.
Напряжение на вводе ~220В.
Ввод кабеля 0,23кВ электроснабжения в здание осуществляется от существующей ВЛ-0,4кВ"Фидер-1" КТП 10/0,4кВ.
Проект внутреннего электроснабжения выполнен в ёсоответствии с требованиями государственных нормативов, действующих в Республике Казахстан:

СП РК 4.04-106-2013 -"Электрооборудование жилых и общественных зданий.

По степени обеспечения надежности электроснабжения электроприемники здания относятся к потребителям III категории, противопожарные устройства здания относятся к потребителям I категории.

Для учета и распределения электроэнергии принят ЩУРН 3/24.

Групповые сети розеток, выполняются кабелем ВВГнг-3х2,5мм2 скрыто под слоем штукатурки. Штепсельные розетки устанавливаются на высоте 0,3м в кабинетах и на сцене 1,0м от пола.

Освещение выполнено светодиодными светильниками по назначению помещения. Светильники выбраны в соответствии с назначением помещений и характеристикой окружающей среды. Выключатели устанавливаются на высоте 1,0м. от пола.
Групповые сети освещения, выполняются проводом ВВГнг-3х1,5мм2 и ВВГнг-3х2,5мм2 скрыто под штукатуркой.
Для аварийного освещения предусмотрены блоки аварийного питания устанавливаемые в светильниках.
Для защиты людей от поражения электрическим током проектом предусматривается система зануления и заземления. Зануление выполняется специальной жилой питающей сети.
Заземление выполняется из стальных стержневых электродов круглого сечения Ф16мм2 вбитых в землю и соединенных между собой полосовой сталью 40х4. Молниезащита относится к III категории, выполнена путем сварки стального прута д=8мм2 к металической части кровли и опуск в землю к полосовой стали 4х40мм, которая привариваеся к круглой стали д=16мм2.

Монтаж выполнить согласно ПУЭ РК-2015.

Условные обозначения выполнены в соответствии с ГОСТ 21.608-2014, ГОСТ 21.403-80 издание 2003г., ГОСТ 21.210-2014 и дополнениями к ГОСТу 21.608-2014.

Согласовано

ИНЖЕНЕР АС	Лукпанов	09.2020
ИНЖЕНЕР ОВ	Иванова	09.2020
ИНЖЕНЕР ПС	Васильев	09.2020

Взам. инв.№ | Подпись и дата | Инв.№ подл

Изм	Кол.уч	Лист	N док.	Подп.	Дата
Разраб.		Лукпанов М.			09.2020
Пров.		Хасанов Р.			09.2020
ГИП		Хасанов Р.			09.2020

А-00-20-04-ЭО

Капитальный ремонт здания сельского клуба в с. Жарменке Бокейординского района ЗКО

Электрическое освещение

Стадия	Лист	Листов
РП	1	6

Общие данные

ЖШС "СПС" ТОО "СПС"

Формат А3

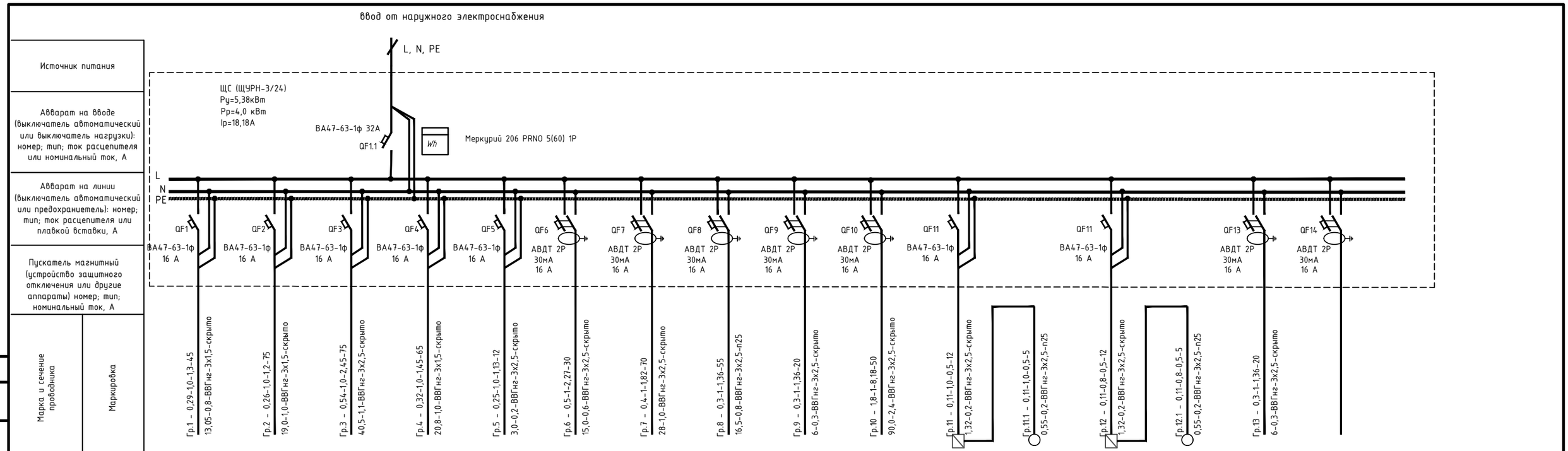

Наименование потребителя, назначение линии	Рабочее освещение Гр.1	Рабочее освещение Гр.2	Рабочее освещение Гр.3	Рабочее освещение Гр.4	ЯТП	Розеточная сеть Гр.6	Розеточная сеть Гр.7	Розеточная сеть Гр.8	Розеточная сеть Гр.9	Водонагреватель Ariston Гр.10	Магнитный пускатель Гр.11	Котел К1 Гр.11.1	Магнитный пускатель Гр.12	Котел К2 Гр.12.1	Прибор пожарно-контрольный Гр.13	Резерв
Установленная мощность, кВт	0,29	0,26	0,54	0,32	0,25	0,4	0,4	0,3	0,3	1,8		0,11		0,11	0,3	
Расчетный/ пусковой ток,А	1,3	1,2	2,45	1,45	1,13	1,8	1,8	1,36	1,36	8,18		0,5		0,5	1,36	

Согласовано

Взам. инв. N

Подп. и дата

Инв. N подл.

Изм	Кол.уч	Лист	N док.	Подп.	Дата
Разраб.		Лукпанов М.			09.2020
Пров.		Хасанов Р.			09.2020
ГИП		Хасанов Р.			09.2020

А-00-20-04-ЭО

Капитальный ремонт здания сельского клуба в с. Жарменке Бокейординского района ЗКО

Электрическое освещение

Стадия	Лист	Листов
РП	2	6

Принципиальная схема распределительной сети ЩС ЩУРН-3/24

ЖШС "СПС" ТОО "СПС"

План ЭО. (М1:100)

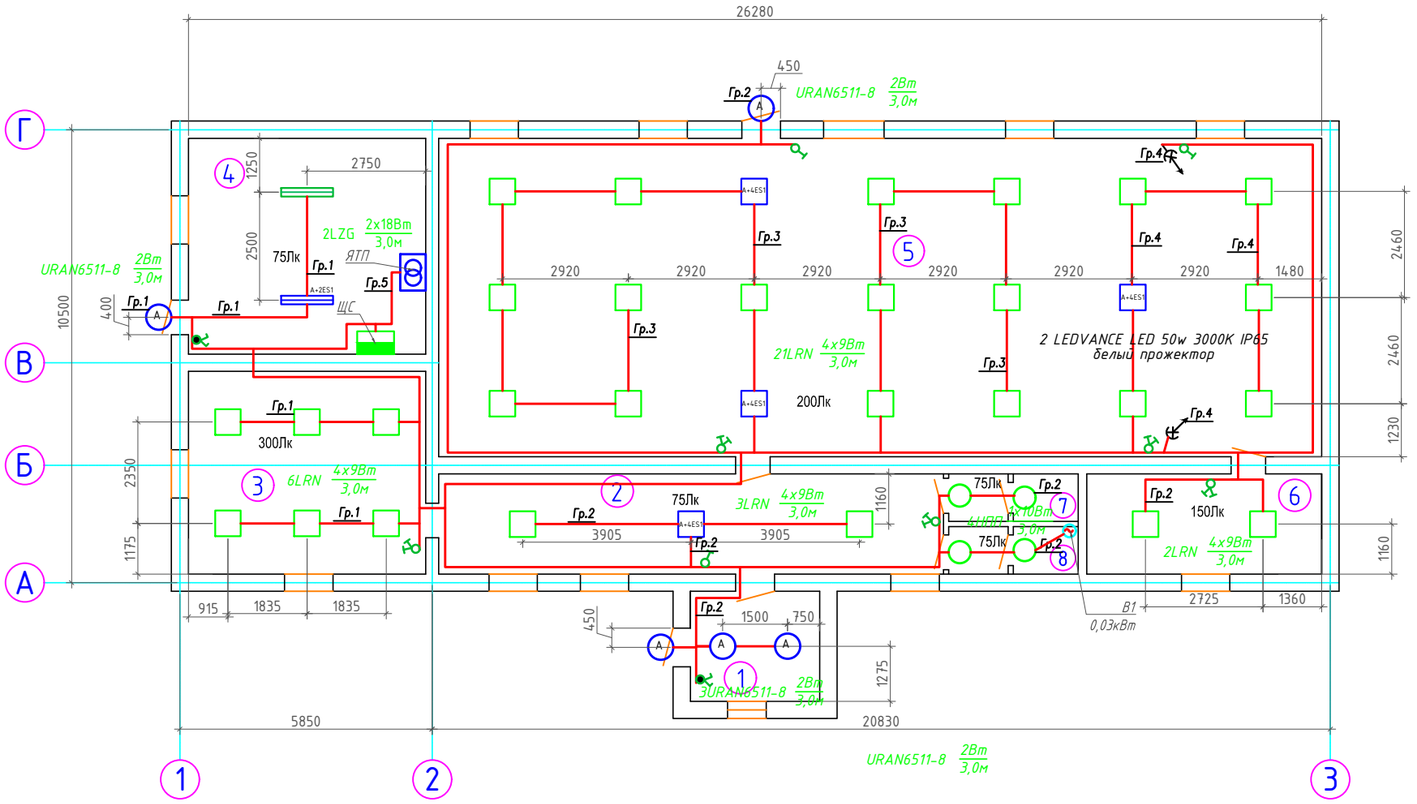

Экспликация помещений

Номер поме-щения	Наименование	Площадь м²
1	Тамбур	7,7
2	Коридор	27,1
3	Кабинет	25,8
4	Тех. помещение	27,5
5	Зал	151,1
6	Гримёрная	12,6
7	Сан. узел	3,2
8	Сан. узел	3,2
	И того :	258,2

Взам. инв. №

Подп. и дата

Инв. № подл.

Изм	Кол.уч	Лист	N док.	Подп.	Дата
Разраб.		Лукпанов М.			09.2020
Пров.		Хасанов Р.			09.2020
ГИП		Хасанов Р.			09.2020

А-00-20-04-ЭО

Капитальный ремонт здания сельского клуба в с. Жарменке Бокейординского района ЗКО

Электрическое освещение

Стадия	Лист	Листов
РП	3	6

План электроосвещения

ЖШС "СПС" ТОО "СПС"

ФОРМАТ А3

План ЭО. (М1:100)

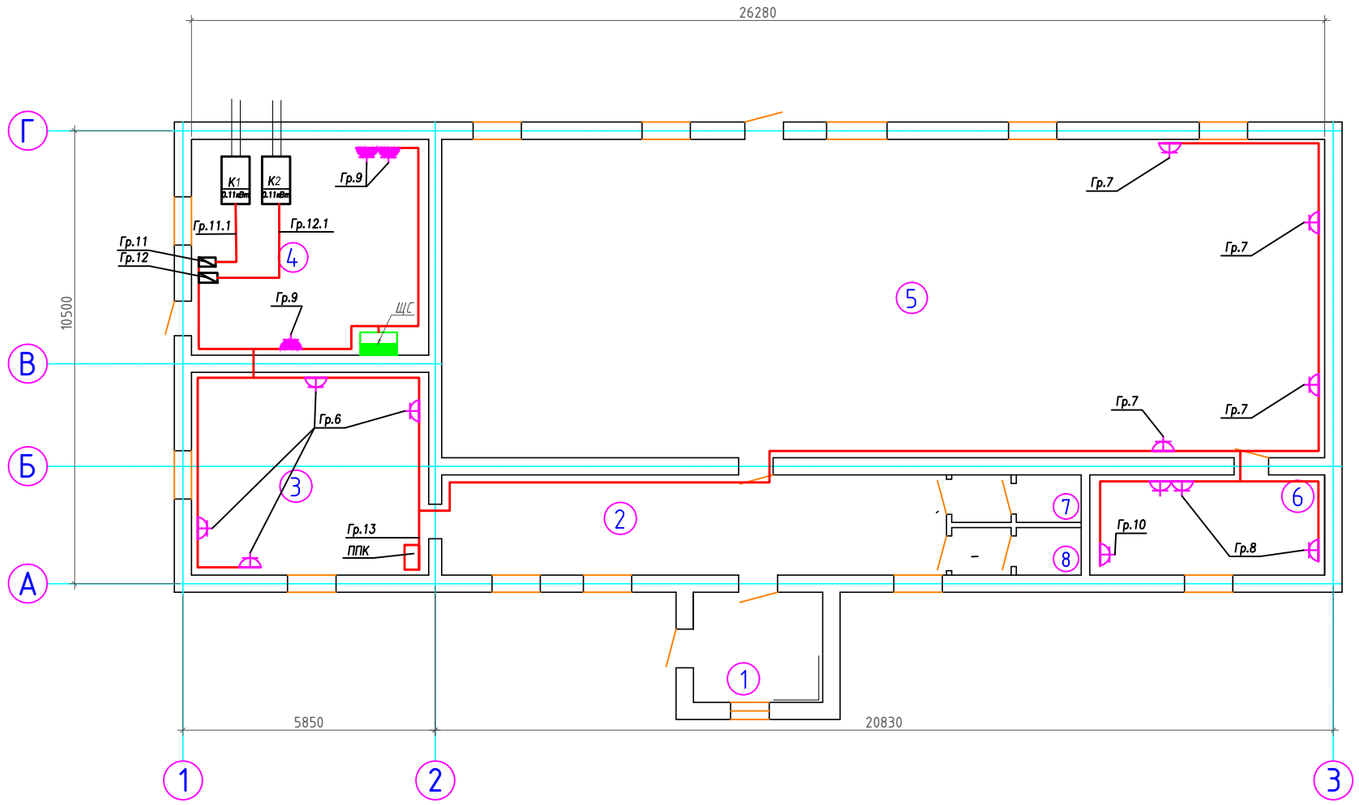

Экспликация помещений

Номер поме-щения	Наименование	Площадь м^2
1	Тамбур	7,7
2	Коридор	27,1
3	Кабинет	25,8
4	Тех. помещение	27,5
5	Зал	151,1
6	Гримёрная	12,6
7	Сан. узел	3,2
8	Сан. узел	3,2
	И того :	258,2

						А-00-20-04-ЭО		
						Капитальный ремонт здания сельского клуба в с. Жарменке Бокейординского района ЗКО		
Изм	Кол.уч	Лист	N док.	Подп.	Дата			
Разраб.		Лукпанов М.			09.2020	Электрическое освещение	Стадия	Лист	Листов
Пров.		Хасанов Р.			09.2020		РП	4	6
ГИП		Хасанов Р.			09.2020	План розеточной сети	ЖШС "СПС" ТОО "СПС"		

Взам. инв. N°

Подп. и дата

Инв. N° подл.

ФОРМАТ А3

План ЭО. (М1:100)

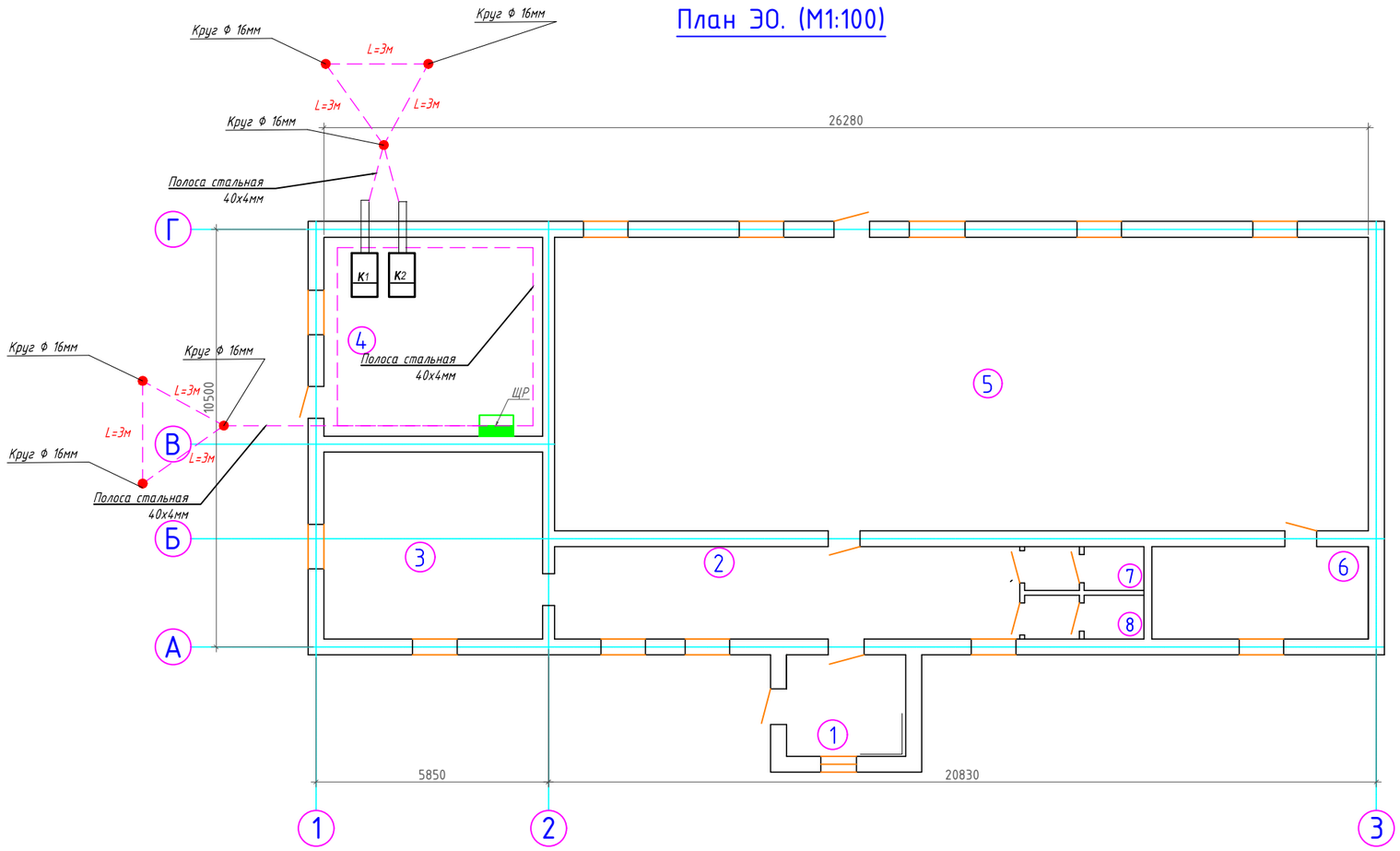

Экспликация помещений

Номер поме-щения	Наименование	Площадь м^2
1	Тамбур	7,7
2	Коридор	27,1
3	Кабинет	25,8
4	Тех. помещение	27,5
5	Зал	151,1
6	Гримёрная	12,6
7	Сан. узел	3,2
8	Сан. узел	3,2
	И того :	258,2

Взам. инв. №

Подп. и дата

Инв. № подл.

Изм	Кол.уч	Лист	N док.	Подп.	Дата
Разраб.		Лукпанов М.			09.2020
Пров.		Хасанов Р.			09.2020
ГИП		Хасанов Р.			09.2020

А-00-20-04-ЭО

Капитальный ремонт здания сельского клуба в с. Жарменке Бокейординского района ЗКО

Электрическое освещение

Стадия	Лист	Листов
РП	5	6

План заземления.

ЖШС "СПС" ТОО "СПС"

ФОРМАТ А3

План кровли (М1:100)

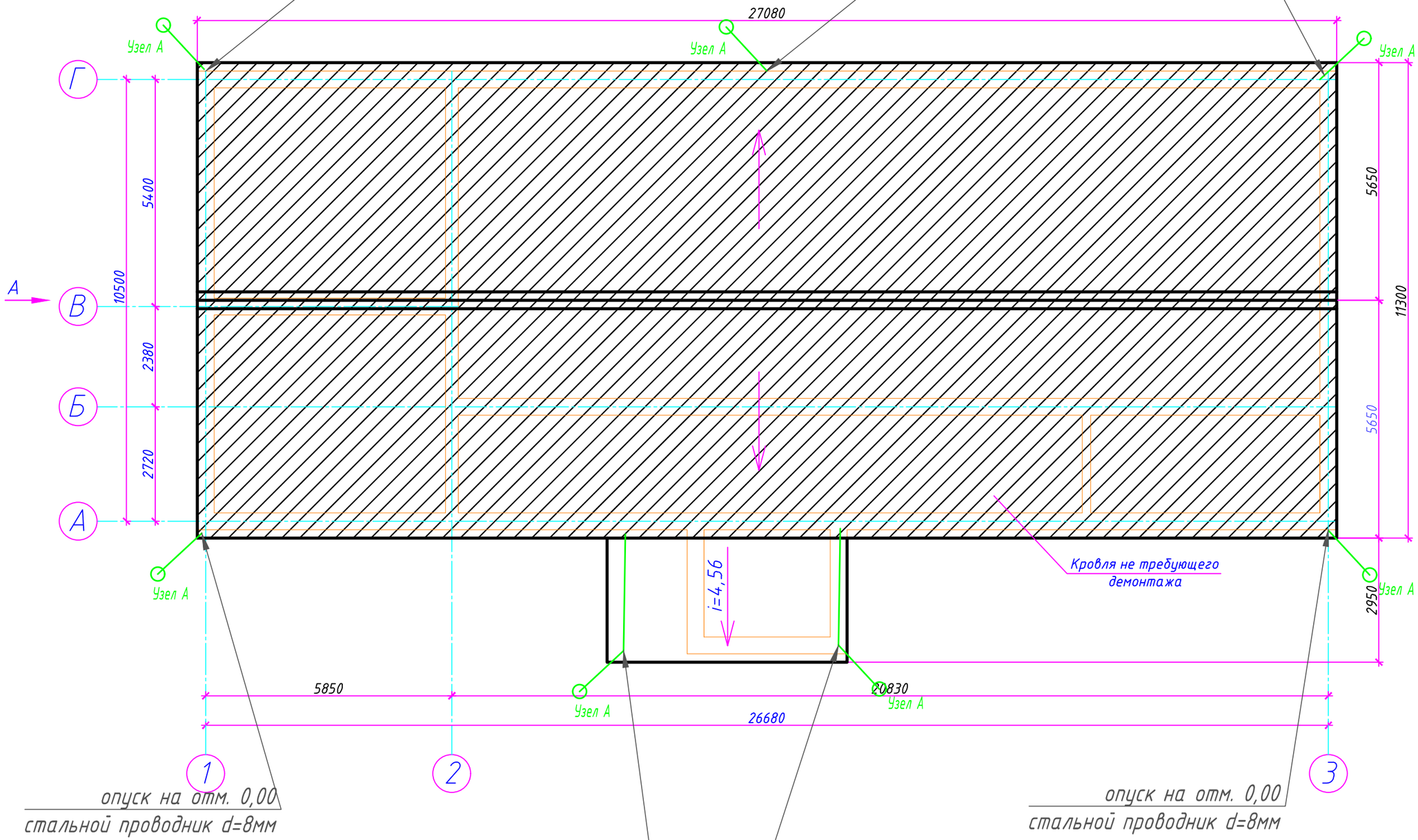

Узел "А"

Наружный комбинированный заземлитель

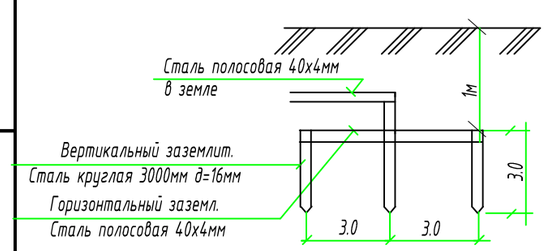

Изм	Кол.уч	Лист	N док.	Подп.	Дата	А-00-20-04-ЭО		
						Капитальный ремонт здания сельского клуба в с. Жарменке Бокейординского района ЗКО		
Разраб.		Лукпанов М.			09.2020	Электрическое освещение	Стадия	Лист	Листов
Пров.		Хасанов Р.			09.2020		РП	6	6
ГИП		Хасанов Р.			09.2020	План кровли. Молниезащита	ЖШС "СПС" ТОО "СПС"		

Взам. инв. N°

Подп. и дата

Инв. N° подл.

Формат А3

Позиция	Наименование и техническая характеристика	Тип, марка, обозначение документа, номер опросного листа	Код оборудования, изделия, материала	Поставщик	Единица измерения	Количество	Масса единицы, кг	Примечание
	Щитовое оборудование							
ЩС	Щит распределительный навесной	ЩУРН-3/24	mb23-3/24-bas	EKF	компл.	1		
	Автоматические выключатели	ВА47-63-1ф 32А	mcb4763-1-32C-pro	EKF	шт.	1		
		ВА47-63-1ф 16А	mcb4763-1-16C-pro	EKF	шт.	7		
		АВДТ 2Р 16А, 30mA	DA63-16-30	EKF	шт.	7		
	Прибор учета электроэнергии однофазный	Меркурий 206 PRNO 5(60) 1P			шт.	1		
	Ящик трансформаторной подстанции	ЯТП-0,25-220/36			шт.	1		
	Пуско-защитная аппаратура							
	Магнитный пускатель в защитном корпусе 12А 220В	КМЭ 12А 220В с РТЭ IP65	ctrp-r-12-220v	EKF	шт.	2		
	Кабельная продукция							
	Кабель	ВВГнг 3х1,5 мм2			м.	185		
	Кабель	ВВГнг 3х2,5 мм2			м.	356		
	Трубы							
	Труба жесткая гладкая, диаметром д=25мм	ПВХТ			м.	10		

Взам. инв. №

Подпись и дата

Инв. № подл.

Изм	Кол.уч	Лист	N док.	Подп.	Дата
Разраб.		Лукпанов М.			09.2020
Пров.		Хасанов Р.			09.2020
ГИП		Хасанов Р.			09.2020

А-00-20-04-ЭО.СО

Капитальный ремонт здания сельского клуба в с. Жарменке Бокейординского района ЗКО

Электрическое освещение

Стадия	Лист	Листов
РП	1	2

Спецификация оборудования, изделий и материалов

ЖШС "СПС" СПС ТОО "СПС"

формат А3

Позиция	Наименование и техническая характеристика	Тип, марка, обозначение документа, номер опросного листа	Код оборудования, изделия, материала	Поставщик	Единица измерения	Количество	Масса единицы, кг	Примечание
	Светильники и лампы							
	Светодиодный пыле-влагозащищённый промышленный светильник 36Вт IP65 в комплекте с лампами	LEDTUBE LZG 218	167-15315	Teksan.kz	шт.	2		
	Светильник настенный-потолочный 220В, 10Вт (герметичный) IP54	НПП 1104		"Электрокомплект"	шт.	4		
	Светодиодный накладной светильник 220В, 36Вт IP20	LEDTUBE LRN 4x9W MODERNA	167-151652	Teksan.kz	шт	32		
	Лампа светодиодная, 220В, 10Вт	LED A60 10W E27 6500K	527-01027	Teksan.kz	шт.	4		
	Светильник с аварийным блоком питания в комплекте	URAN 6511-8	4501001020	Световые технологии	шт.	5		
	Лампа накаливания на 36В	МО 36-100			шт	1		
	Светильник переносной	ЛСУ-2/РВО 42			шт	1		
	Блок аварийного питания	ES1		"Световые технологии"	шт	18		
	Навесное оборудование							
	Выключатель одноклавишный 220В скрытой установки IP20		EIV10-021-10	EKF	шт.	3		
	Выключатель двухклавишный 220В скрытой установки IP20		EIV10-123-10	EKF	шт.	4		
	Выключатель двухклавишный 220В открытой установки IP44		EKV10-023-10-44	EKF	шт.	2		
	Розетка штепсельная одномест. 220В, с защ. шторками, скр. уст. IP20		ERR16-028-100	EKF	шт	14		
	Розетка штепсельная одномест. 220В, с защ. шторками, отк. уст. IP44		EKR16-028-10-440	EKF	шт	3		
	Коробка монтажная для выключателей и розеток	К207			шт.	21		
	Коробка ответвительная	У-197			шт.	25		
	Коробка распаячная для разводки проводов	КМ-212			шт	12		
	Материалы для заземления							
	Круглая сталь L=3м	Ø 16 мм			шт.	6		
	Полосовая сталь	40х4мм			м	60		
	Материалы для молниезащиты							
	Круглая сталь L=3м	Ø 16 мм			шт.	21		
	Полосовая сталь	40х4мм			м	105		
	Стальной прут д=8мм				м.	32		

Взам. инв. №

Подпись и дата

Инв. № подл.

Изм	Кол.уч	Лист	N док.	Подп.	Дата

А-00-20-04-ЭО.СО

Лист 2

формат А3