ЖШС "СПС" ТОО "СПС"

Государственная лицензия ГСЛ №15007778 от 9 апреля 2015г.

Заказчик: ГУ "Отдел культуры, развития языков, физической культуры и спорта Бокейординского района"

Заказ: А-00-20-04

РАБОЧИЙ ПРОЕКТ

Капитальный ремонт здания сельского клуба в с. Жарменке Бокейординского района ЗКО.

Том 9. Пожарная сигнализация

Генеральный директор Шапкенов А.Ж.

ГИП: Хасанов Р.Г.

Уральск 2020 г

Общие указания.

В помещениях "Сельского клуба" в с. Жарменке Бакейординского р-на. ЗКО данным проектом предусмотрена установка системы пожарной сигнализации.

Рабочий проект системы пожарной сигнализации разработан на основании Технических условий №7-32-9/27 от 02. 09. 2020 г., требований действующих нормативных документов, паспортных данных на приборы и оборудование, а также рекомендаций завода изготовителя.

В качестве приёмно-контрольного прибора используется ППКОП "ВЭРС-ПК-2", который установлен в помещении кабинета.

Питание прибора ППКОП "ВЭРС-ПК-2" напряжением -220В. осуществляется от вводно - распределительного устройства -380/-220В, с щитка эл. снабжения здания, согласно схемы электроснабжения объекта.

В качестве резервного источника питания используется аккумуляторная батарея -12В. 2,0А/ч, встроенная в корпусе прибора ППКОП "ВЭРС-ПК-2".

Также для ППКОП "ВЭРС-ПК-2", установленного в помещении кабинета используется резервный источник питания РИП "Скат-1200", для поддержания работы всей системы ПС в течении 24 часов.

В помещениях здания клуба на потолке устанавливаются тепловые пожарные извещатели, со световым индикатором ИП 103-5/1С-А3 и дымовые пожарные извещатели ИП212-45.

В помещении котельной вся проводка системы ПС выполнена в металлорукаве Ф8мм.

У входа на пути эвакуации на стене устанавливается ручной пожарный извещатель ИПР513-10, на высоте 1,5м.

Расстояние от пожарных извещателей и проводов ПС до сетей электроснабжения должно быть не менее 0,5м.

Прохождение сетей ПС через стены выполняется в пластмассовых трубках (ПВХ).

Прокладка сети ПС по стенам выполняется на высоте не ниже 2,2 м. (от пола) или в кабель каналах.

Электрическая схема прибора ПС позволяет осуществлять контроль за целостностью шлейфа сигнализации по всей длине в автоматическом режиме.

Шлейфы ПС прокладываются кабелями марки КСПВ 2х0,5мм^2.

Для оповещения людей о пожаре в помещениях сельского клуба устанавливаются сигнальные сирены.

Над выходами устанавливаются световые указатели "ВЫХОД".

Проходжение кабелей звукового и светового оповещения проектом предусматривается отдельно от кабелей шлейфа ПС в металлорукавах Ф8мм.

Светозвуковой оповещатель "Маяк-12К" установлен на фасаде здания клуба.

Заземление оборудования выполняется согласно требованиям ПУЭ.

Технико-экономические показатели.

№ П.П.	Наименование показателей.	Кол-во.
1	Количество Приёмно-контрольных приборов.	1
2	Количество автоматических извещателей.	20
3	Общая контролируемая площадь: м2.	251,8

Ведомость рабочих чертежей основного комплекта.

Лист	Наименование	Примечание
1	Общие данные	ПС.
2	План ПС.	ПС.
3	Структурная схема ПС.	ПС.

Ведомость ссылочных документов

Обозначение	Наименование
СН РК 2.02-02-2012	"Пожарная автоматика зданий и сооружений"
СН РК 2.02-11-2002 (с изм. от 05.10.2012 г.)	"Нормы оборудования зданий, помещений и сооружений системами автоматической пожарной сигнализации, автоматическими установками пожаротушения и оповещения людей о пожаре"
СП РК 2.02-104-2014	"Оборудование зданий, помещений и сооружений системами автоматической пожарной сигнализации, автоматическими установками пожаротушения и оповещения людей о пожаре"
ГОСТ СПДС 21.101-97	"Система проектной документации для строительства (СПДС). Основные требования к проектной и рабочей документации"
Приказ министра внутренних дел РК от 29.11.2016 года № 1111	"Требования по оборудованию зданий, помещений и сооружений системами автоматического пожаротушения и автоматической пожарной сигнализации, оповещения и управления эвакуацией людей при пожаре"
ПУЭ РК	"Правила устройства электроустановок РК"
ПС-СО.	Спецификация оборудования.

Согласовано.

Рабочий проект выполнен в соответствии с действующими нормами и правилами с соблюдением мероприятий, обеспечивающих взрывобезопастность и пожаробезопастность при эксплуатации данного объекта.

Главный инженер проекта: _____ ХАСАНОВ Р.

Изм	Кол.уч	Лист	N док.	Подп.	Дата
Разраб.		Лукпанов			09.2020
Пров.		Хасанов Р			09.2020
ГИП		Хасанов Р			09.2020

А-00-20-04-ПС

Капитальный ремонт здания сельского клуба в с. Жарменке Бокейординского района ЗКО

Пожарная сигнализация

Стадия	Лист	Листов
РП	1	3

Общие данные.

ЖШС "СПС" ТОО "СПС"

ФОРМАТ А3

План ПС. (М1:100)

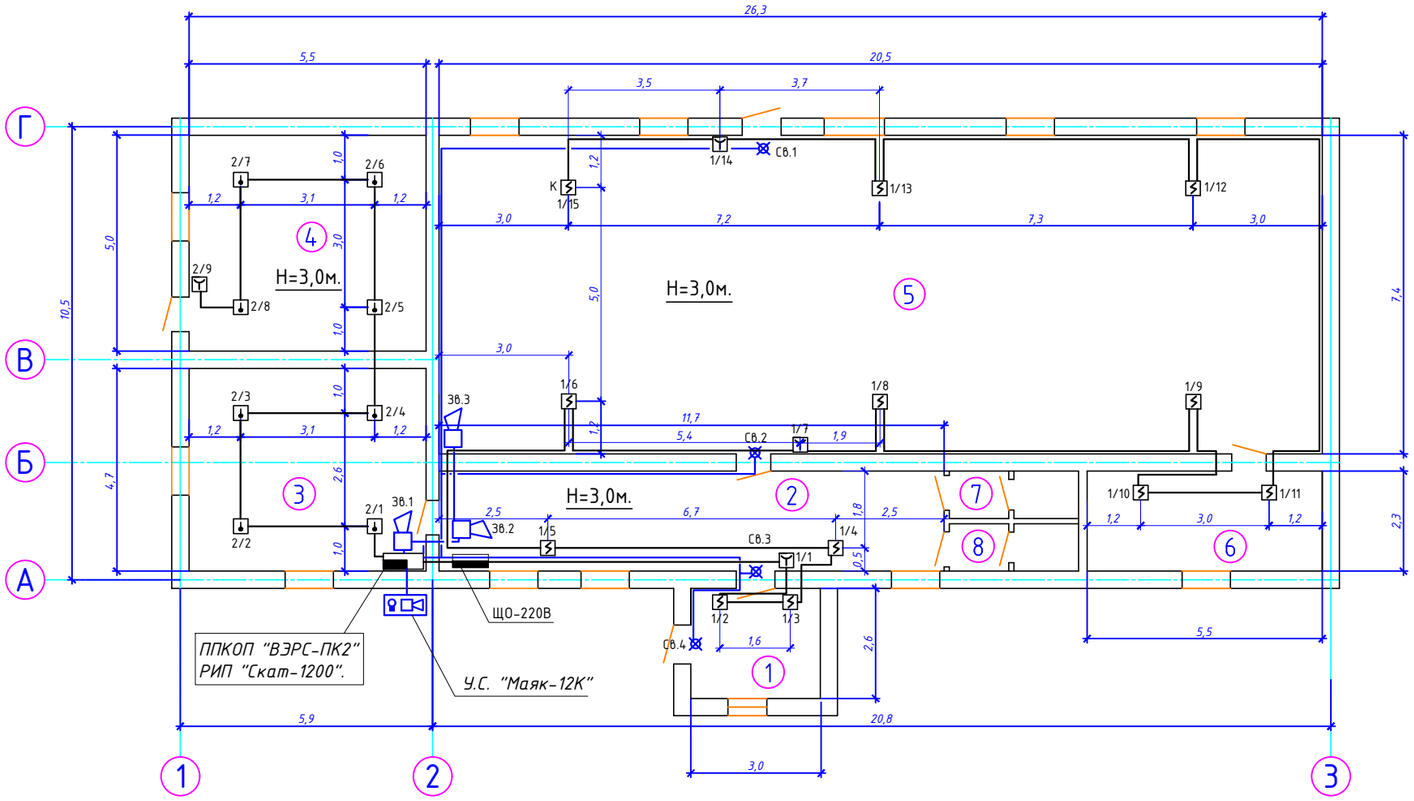

Экспликация помещений

Номер поме-щения	Наименование	Площадь м²
1	Тамбур	7,7
2	Коридор	27,1
3	Кабинет	25,8
4	Тех. помещение	27,5
5	Зал	151,1
6	Гримёрная	12,6
7	Сан. узел	3,2
8	Сан. узел	3,2
	И того :	258,2

Условные обозначения.

- Прибор ППКОП "ВЭРС-ПК-2"
- Устройство сигнальное свето-звуковое "Маяк-12К"
- Сирена сигнальная
- Щит внутреннего освещения
- Извещатель тепловой ИП 103-5/1С-А3
- Извещатель дымовой ИП212-45.
- Извещатель пожарный ручной ИПР.
- Световой указатель "ВЫХОД".

Взам. инв. №

Подп. и дата

Инв. № подл.

Изм	Кол.уч	Лист	N док.	Подп.	Дата
Разраб.		Лукпанов			09.2020
Пров.		Хасанов Р			09.2020
ГИП		Хасанов Р			09.2020

А-00-20-04-ПС

Капитальный ремонт здания сельского клуба в с. Жарменке Бокейординского района ЗКО

Пожарная сигнализация

Стадия	Лист	Листов
РП	2	3

План ПС.

ЖШС "СПС" ТОО "СПС"

ФОРМАТ А3

Структурная схема. ПС.

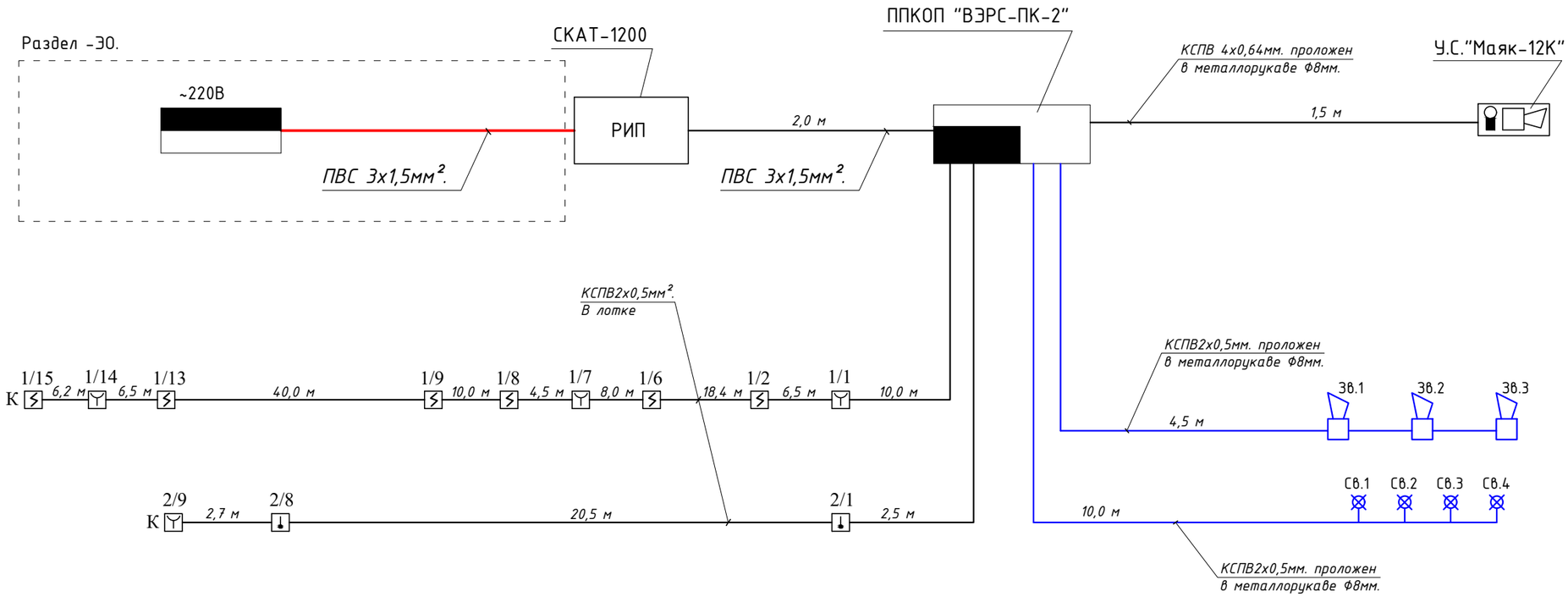

Условные обозначения.

- Прибор ППКОП "ВЭРС-ПК-2"
- Устройство сигнальное свето-звуковое "Маяк-12К"
- Сирена сигнальная
- Щит внутреннего освещения
- Извещатель тепловой ИП 103-5/1С-А3
- Извещатель дымовой ИП212-45.
- Извещатель пожарный ручной ИПР.
- Световой указатель "ВЫХОД".

Взам. инв. N°	
Подп. и дата	
Инв. N° подл.	

Изм	Кол.уч	Лист	N док.	Подп.	Дата	А-00-20-04-ПС		
						Капитальный ремонт здания сельского клуба в с. Жарменке Бокейординского района ЗКО		
Разраб.		Лукпанов			09.2020	Пожарная сигнализация	Стадия	Лист	Листов
Пров.		Хасанов Р			09.2020		РП	3	3
ГИП		Хасанов Р			09.2020	Структурная схема ПС.	ЖШС "СПС" ТОО "СПС"		

ФОРМАТ А3

Позиция	Наименование и техническая характеристика оборудования и материалов. Завод изготовитель (для импортного оборудования-страна, фирма)	Тип, марка оборудования. обозначение документа и №. опросного листа.	Код продукции	Поставщик	Ед. изм. Наим-ние	Колич-во	Масса ед. оборудов. кг.	Примечание
1	2	3	4	5	6	7	8	9
1	Прибор приёмно-контрольный	ППКОП "ВЭРС-ПК-2"			шт	1		
2	Аккумуляторная батарея	"АКБ -12В. -7,0А/ч"			шт	1		
3	Аккумуляторная батарея	"АКБ -12В. -2,0А/ч"			шт	1		
4	Бесперебойный источник резервного питания 12В.	"СКАТ-1200"			шт	1		
5	Устройство свето-аккустическое сигнальное	"Маяк-12К"			шт	1		
6	Сирена сигнальная	"ОПОП 2-35"			шт	3		
7	Световой указатель выход "ВЫХОД".	БЛИК-12			шт	4		
8	Извещатель тепловой со световой индикацией	ИП 103-5/1С-А3			шт	8		
9	Извещатель пожарный , дымовой, автоматический.	ИП212-45			шт	12		
10	Извещатель пожарный ручной.	ИПР 513-10			шт	3		
11	Извещатель пожарный ручной взрывозащищённый.	ИПР Ex 0ExiaIIBT6X, IP41			шт	1		
12	Коробка ответвительная телефонная.	КС-4.			шт	3		
13	Кабель многожильный медный с двойной изоляцией.	ПВС 3х1,5мм.			м	2		
14	Кабель многожильный медный с двойной изоляцией.	КСПВ 4х0,64мм.			м	2		
15	Кабель многожильный медный с двойной изоляцией.	КСПВ 2х0,5мм.			м	170		
16	Кабель-канал (лоток ПВХ). 20х10мм.	ПВХ			м	126		
17	Металлорукав гофрированный. Ø8мм.	Р3-ЦХ 8			м	30		

Согласовано.

Взам. инв. №.

Подпись и дата.

Инв. № подпись.

Изм	Кол.уч	Лист	N док.	Подп.	Дата
Разраб.		Лукпанов			09.2020
Пров.		Хасанов Р			09.2020
ГИП		Хасанов Р			09.2020

А-00-20-04-ПС.СО

Капитальный ремонт здания сельского клуба в с. Жарменке Бокейординского района ЗКО

Пожарная сигнализация

Стадия	Лист	Листов
РП	1	1

Спецификация оборудования

ЖШС "СПС" ТОО "СПС"

ФОРМАТ А3