1-1

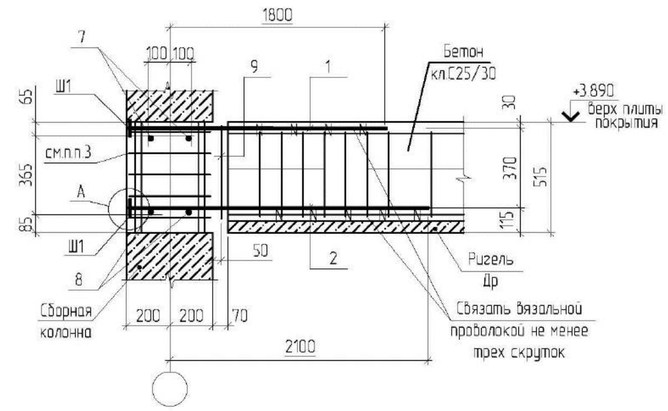

2-2

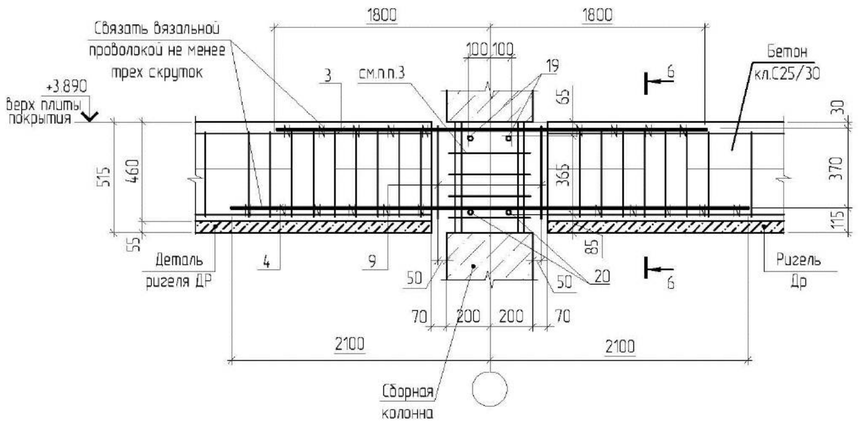

3-3

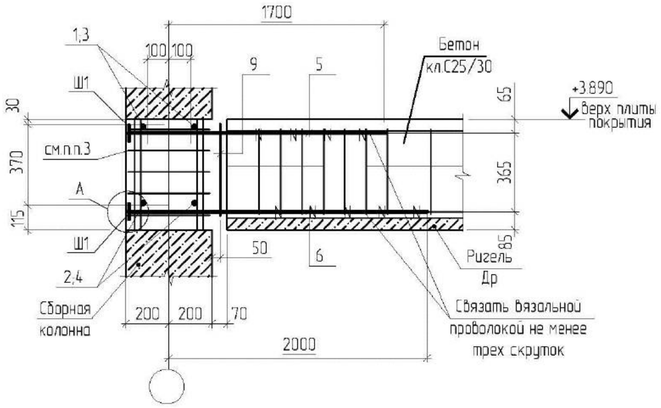

4-4

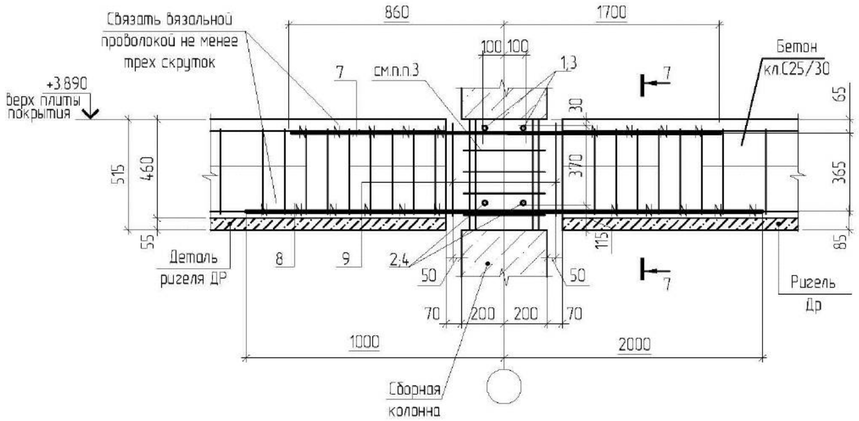

Шайбы
Ш1; Ш2; Ш3; Ш4; Ш5; Ш6

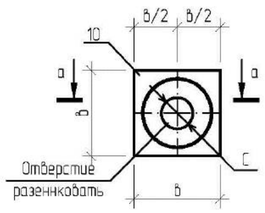

а - а

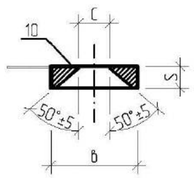

A

Деталь соединения арматуры с шайбой

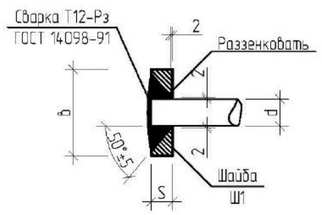

Спецификация к схеме расположения дополнительного армирования ригелей

Поз.	Обозначение	Наименование	Кол.	Масса ед. кг	Примечание
		Детали			
1		32-S500 СТ РК СТБ 1704-2011 L=2300	16	14.5	232.0
2		32-S500 СТ РК СТБ 1704-2011 L=2600	16	16.4	262.4
3		32-S500 СТ РК СТБ 1704-2011 L=3600	40	22.7	908.0
4		32-S500 СТ РК СТБ 1704-2011 L=4200	40	26.5	1060.0
5		32-S500 СТ РК СТБ 1704-2011 L=2200	28	13.9	389.2
6		32-S500 СТ РК СТБ 1704-2011 L=2500	28	15.8	442.4
7		32-S500 СТ РК СТБ 1704-2011 L=2560	20	16.15	323.0
8		32-S500 СТ РК СТБ 1704-2011 L=3000	20	18.9	378.0
9*		8-S240 СТ РК СТБ 1704-2011 L=1500	90	9.46	851.4
Ш1	данный лист	Шайба Ш1 шт.	80	2.16	172.8

Позиции, обозначенные знаком (*), см. ведомость деталей.

Ведомость деталей

Поз.	Эскиз
9	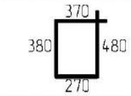

Спецификация на закладные детали

Марка изделия	Поз. дет.	Наименование	Кол.	Масса 1 дет., кг	Масса изделия, кг
Ш1	10	EN 10058-25x105-EN 10025-2-S235 L=105	1	2.16	2.16

Таблица размеров для шайб

Марка эл-та	Размеры, мм			
	d	S	C	в
Ш1	32	25	36	105

1. Схему расположения пространственных каркасов КПр на отм. +3.600 см. АС-19.
2. Размеры хомутов приняты по внутренней грани арматуры хомута.
3. В сечениях 1-1..4-4 хомуты учтены в пространственных каркасах колонн.
4. Бетон кл. С25/30 ХО, XF1 учтен в плите перекрытия.

ПРИВЯЗАН: 000232-2021-АС					
Проверил	Султангалиев		21.08.21		
Исполнил	Меделхан. Ж		21.08.21		
Инв.№					

Изм.	Кол.уч.	Лист	N док.	Подп.	Дата
Гл.констр.пр	Кулжабаев				
Разработал	Алпысбаев				
Проверил	Гребенев				
Н.контр.	Покоякова				

ТП-РК-2.25-9.9(~~IВ,IIIВ,IIIА~~)-2020-7-АС

Центр реабилитации инвалидов на 150 мест для ~~IВ,IIIВ,IIIА~~ климатических подрайонов с обычными геологическими условиями

Техническое здание

Стадия	Лист	Листов
РП	22	

Сечения 1-1..4-4
Сечения 6-6, 7-7

АО "КазНИИСА"

Взам.инв.№ | Подпись и дата | Инв.№ подл.

Формат А2

Схема расположения сборных плит покрытия на отм. +3.890.

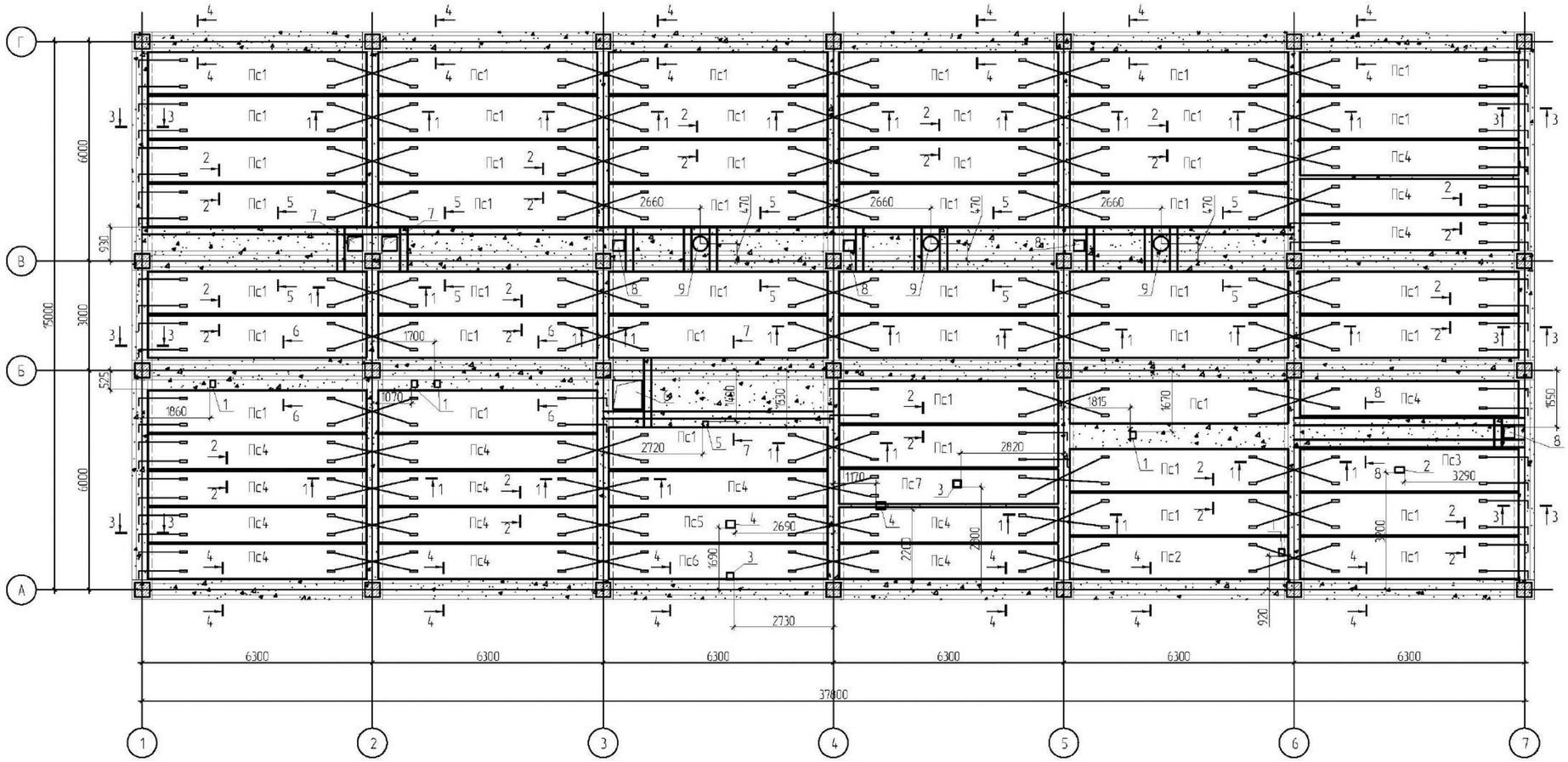

1 - 1

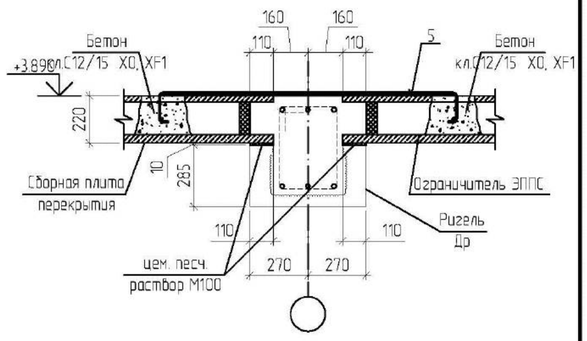

2 - 2

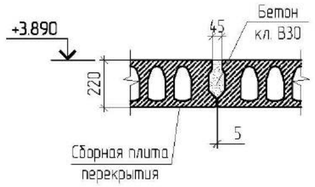

3 - 3

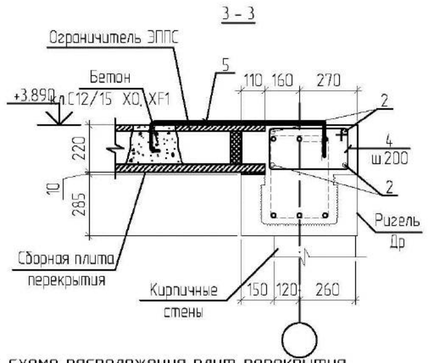

4 - 4

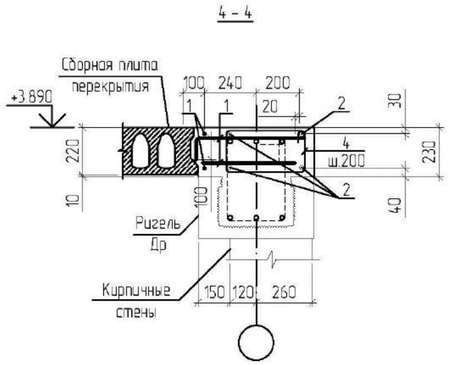

Указания по устройству и монтажу сборных пустотных плит перекрытия.

Устройство сборных пустотных плит перекрытия в каркасе здания производится в следующем порядке:

– на верхней грани сборных ригелей укладывают сборные плиты (см. схемы расположения сборных плит), в пустоты плит перекрытия предварительно должны быть вставлены ограничители из пенополистирола ЭППС-5 на определенном расстоянии от торца плиты;

– во внутреннее пространство, образованное сборным бычатым ригелем и торцами плит, устанавливают пространственные каркасы.

Плиты монтируются на заранее выверенные и раскрепленные сборные ригели. Плиты монтируются на цементно-песчаный раствор М100 толщиной 10мм.

Устанавливают отдельные стержни по торцам в пустоты сборных плит и производится укладка пространственного каркаса в швы между сборными плитами (см. схемы расположения сборных плит).

Бетонирование продольных швов плит выполняется непосредственно после устройства сборных ригелей.

1. Ведомость деталей см. АС лист 24
2. В спецификации элементов расход бетона кл.С25/30 дан на заполнение пустот плит перекрытия в зоне опирания, бетон кл.С12/15 ХО, дан для заполнения строповочных отверстий после монтажа плит перекрытия в проектное положение.
3. Расход бетона на монолитные участки между плитами и на швы между плитами см. в спецификации элементов.
4. Сечения 5-5 - 8-8 разработаны в АС- 24

Ведомость отверстий

Марка отв.	Размеры, мм L	в	ϕ	Кол.	Назначение
1	200	150		5	ОВ
2	250	150		1	ОВ
3	200	200		2	ОВ
4	250	200		2	ОВ
5	150	150		1	ОВ
6	800	800		1	ОВ
7	400	400		2	ОВ
8	300	300		4	ОВ
9			ϕ400	3	ОВ

Спецификация к схеме расположения плит перекрытия

Псоз.	Обозначение	Наименование	Кол.	Масса ед., кг	Примечание
		Сборочные единицы			
ПС1	ТП-РК-2.25-9.9(~~IВ,~~IIВ,~~IIIА~~)-2020-КЖИ-ПБс	Плита ПБс.1-60.12-12.5-25/30-I	45		
ПС2	--//--	Плита ПБОс 2-60.12-12.5-25/30-I-1	1		
ПС3	--//--	Плита ПБОс 3-60.12-12.5-25/30-I-1	1		
ПС4	--//--	Плита ПБОс 4-60.12-12.5-25/30-I-1	15		
ПС5	--//--	Плита ПБОс 5-60.12-12.5-25/30-I-1	1		
ПС6	--//--	Плита ПБОс 6-60.12-12.5-25/30-I-1	1		
ПС7	--//--	Плита ПБОс 7-60.12-12.5-25/30-I-1	1		

Взам.инв.N | Подпись и дата | Инв.N подл.

ПРИВЯЗАН: 000232-2021-АС			
Проверил	Султангалиев		21.08.21
Исполнил	Меделхан. Ж		21.08.21
Инв.N			

Изм.	Кол.уч.	Лист	N док.	Подп.	Дата

гл.констр.пр.	Кулжабаев	
Разработал	Алпысбаев	
Проверил	Гребенев	
Н.контр.	Покоякова	

ТП-РК-2.25-9.9(~~IВ,~~IIВ,~~IIIА~~)-2020-7-АС

Центр реабилитации инвалидов на 150 мест для ~~IВ,IIВ,IIIА~~ климатических подрайонов с обычными геологическими условиями

Техническое здание

Стадия	Лист	Листов
РП	23	

Схема расположения сборных плит покрытия на отм. +3.890.

АО "КазНИИСА"

Формат А2

5 – 5

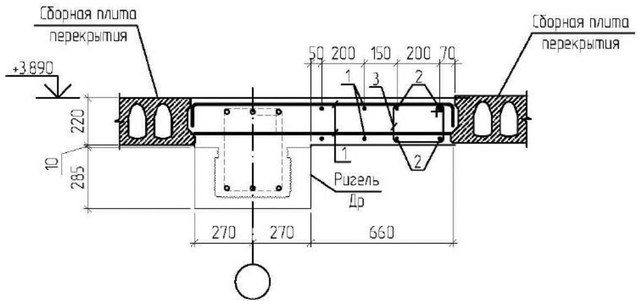

6 – 6

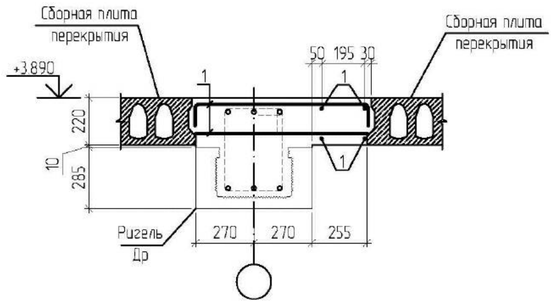

7 – 7

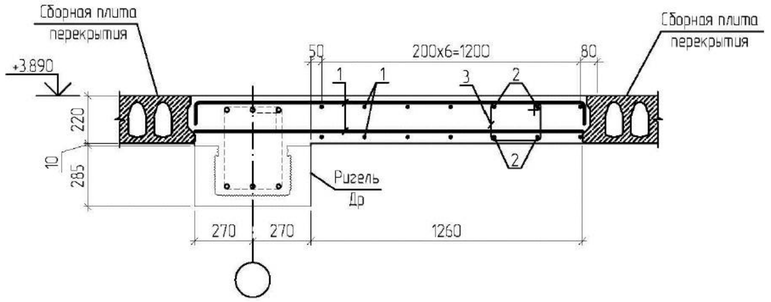

8 – 8

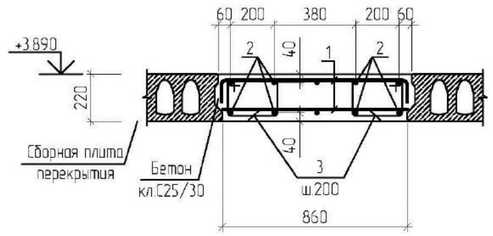

Детали обрамления отверстий

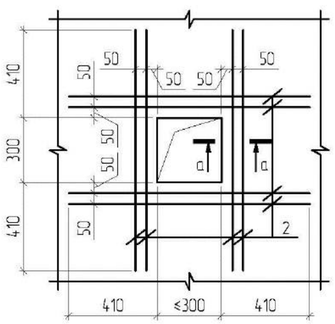

а – а

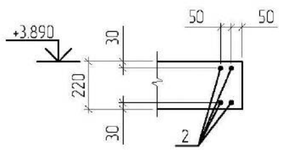

Узел стыковки арматурных стержней внахлест (без сварки)

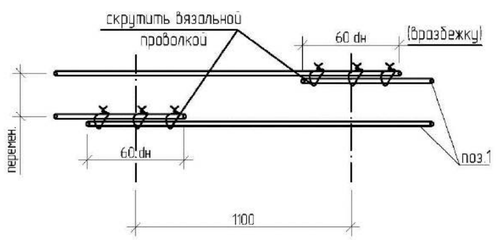

Спецификация к схеме расположения плит перекрытия

Поз.	Обозначение	Наименование	Кол.	Масса ед. кг	Приме-чание
		Детали			
1		12-S500 СТ РК СТБ 1704-2011 L=п.м.	735.04	0.888	652.72
2		16-S500 СТ РК СТБ 1704-2011 L=п.м.	1196.4	1.578	1887.92
3*		6-S240 СТ РК СТБ 1704-2011 L=970	340	0.22	74.8
4*		6-S240 СТ РК СТБ 1704-2011 L=1270	600	0.28	168.0
5		6-S240 СТ РК СТБ 1704-2011 L=п.м.	339.6	0.222	75.39
	ГОСТ 15588-2014	Ограничитель ЭППС шт.	874		
		Материалы:			
		Бетон класса С25/30 ХО, $м^3$	57.5		см.п.п.2
		Бетон класса С12/15 ХО, $м^3$	0.26		см.п.п.2

Позиции, обозначенные знаком (*), см. ведомость деталей.

Ведомость расхода стали, кг

Марка элемента	Изделия арматурные					
	Арматура класса					Всего
	S240		S500			
	СТ РК СТБ 1704-2011					
	⌀6	Итого	⌀16	⌀12	Итого	
Плита перекрытия	242.8	242.8	4040.42	652.72	4693.14	4935.94

Ведомость деталей

Поз.	Эскиз
3	315; 270; 170; 215; 970
4	465; 270; 170; 365; 1270

1. Схему раскладки плит перекрытия см. АС-23
2. В спецификации элементов расход бетона кл.С25/30 дан на заполнение пустот плит перекрытия в зоне опирания, бетон кл.С12/15 ХО, дан для заполнения строповочных отверстий после монтажа плит перекрытия в проектное положение.

Взам.инв.N						
Подпись и дата						
Инв.N подл.						

ПРИВЯЗАН: 000232-2021-АС

Проверил	Султангалиев	21.08.21
Исполнил	Меделхан. Ж	21.08.21
Инв.N		

Изм.	Кол.уч.	Лист	N док.	Подп.	Дата

ТП-РК-2.25-9.9(~~IIВ,IIIВ,IIIА~~)-2020-7-АС		
Центр реабилитации инвалидов на 150 мест для ~~IВ,IIIВ,IIIА~~ климатических подрайонов с обычными геологическими условиями		
Техническое здание	Стадия: РП	Лист: 24 / Листов:
Сечения 5-5, 8-8 по плитам перекрытия.	АО "КазНИИСА"	

Гл.констр.пр.	Кулжабаев	
Разработал	Алпысбаев	
Проверил	Гребенев	
Н.контр.	Покоякова	

Формат А2

Смк 1

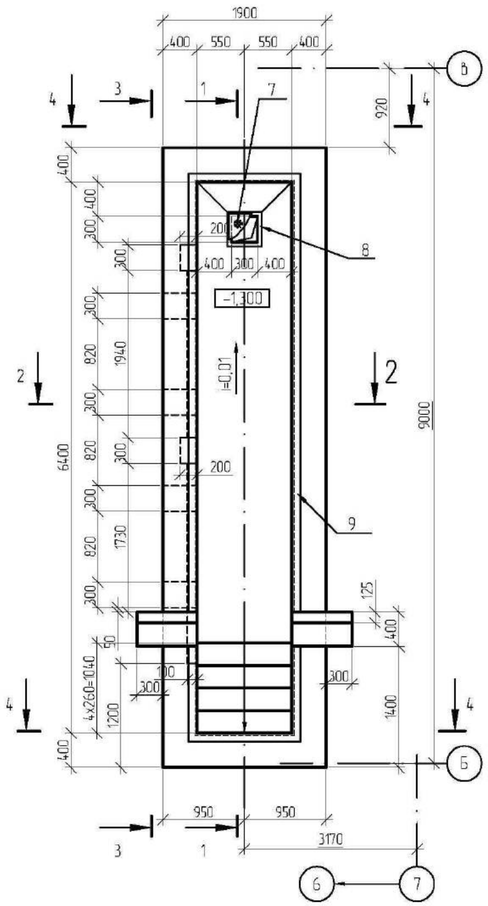

1-1

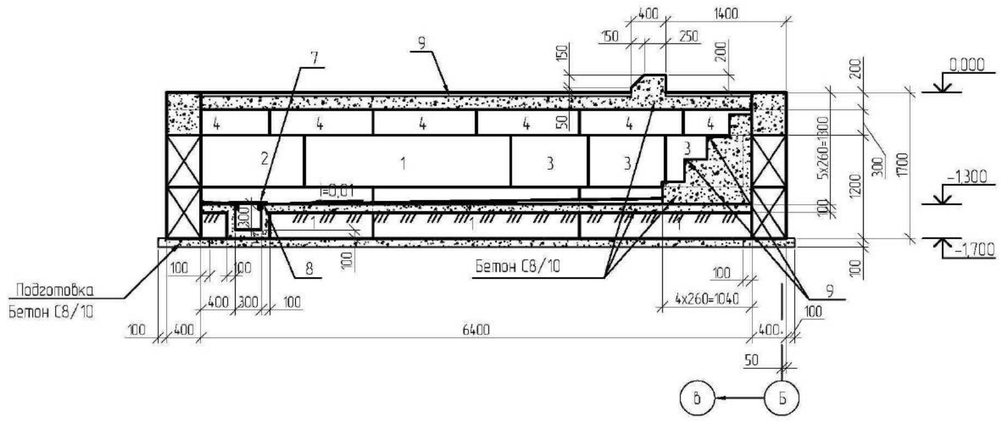

3-3

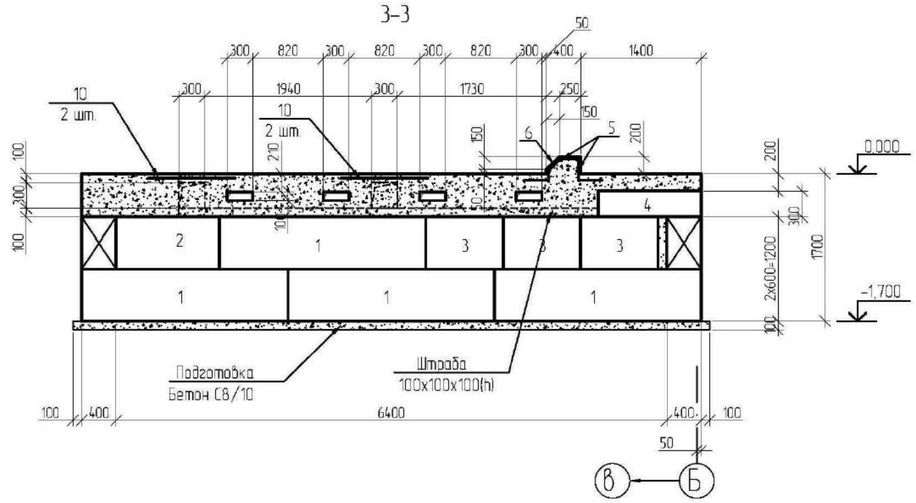

2-2

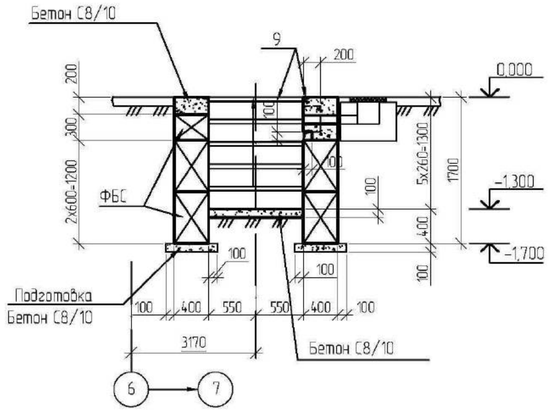

4-4

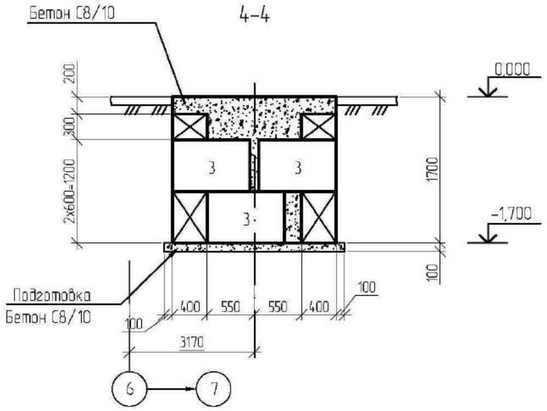

Спецификация элементов смотровой канавы Смк 1

Поз.	Обозначение	Наименование	Кол.	Масса ед кг	Примечание
1	ГОСТ 13579-2018	Фундаментный блок ФБС24.4.6-Т	8	1300	
2	то же	то же ФБС12.4.6-Т	2	640	
3	"	" ФБС9.4.6-Т	12	470	
4	"	" ФБС12.4.3-Т	7	310	
5		12 S500 СТ РК СТБ 1704-2011 L=650	8	0,58	
6		6 S240 СТ РК СТБ 1704-2011 L=1180	8	0,26	
7	АСИ-Р1	Решетка Р 1	1	6,82	
8	1.400-15 вып.1	Изделие закладное МН 704-1	1	6,1	
9	1.400-15 вып.1	Изделие закладное МН 548	19,0	4,2	
10		12 S500 СТ РК СТБ 1704-2011 L=1000	4	0,888	
		Материалы			
		Бетон С8/10ХО, XF1	5,4		м3

Ведомость деталей

Поз.	Эскиз
6	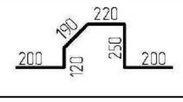

1. Все работы вести в соответствии с требованиями СН РК 5.01-01-2013 и СП РК 5.01-101-2013 "Земляные сооружения, основания и фундаменты", СН РК 1.03-05-2011 и СП РК 1.03-106-2012 "Охрана труда и техника безопасности в строительстве".
2. Под блоками выполнить щебеночную подготовку толщиной 100мм.
3. Фундаментные блоки укладывать по цементно-песчаному раствору марки М100 с перевязкой вертикальных швов не менее 200мм.
4. Все поверхности бетонных конструкций, соприкасающиеся с грунтом, обмазать горячим битумом марки БН70/30 ГОСТ6617-75 за 2 раза по холодной битумной грунтовке ГФ115 (один слой).

ПРИВЯЗАН: 000232-2021-АС						
Проверил	Султангалиев		21.08.21			
Исполнил	Меделхан. Ж		21.08.21			
Инв.№						

Изм.	Кол.уч	Лист	N док.	Подп.	Дата

ГАП	Пабленко	
Разработал	Мухаметова	
Проверил	Мусабаев	
Н.контр.	Прошина	

ТП-РК-2.25-9.9(~~IВ~~,IIIВ,~~IIА~~)-2020-7-АС

Центр реабилитации инвалидов на 150 мест для ~~IВ~~,IIIВ,~~IIА~~ климатических подрайонов с обычными геологическими условиями

Техническое здание

Стадия	Лист	Листов
РП	25	

Смотровая канава Смк 1

АО "КазНИИСА"

Формат А2

Взам.инв.N | Подпись и дата | Инв.N подл.

Схема расположения кирпичных стен и перегородок на отм. -0.200

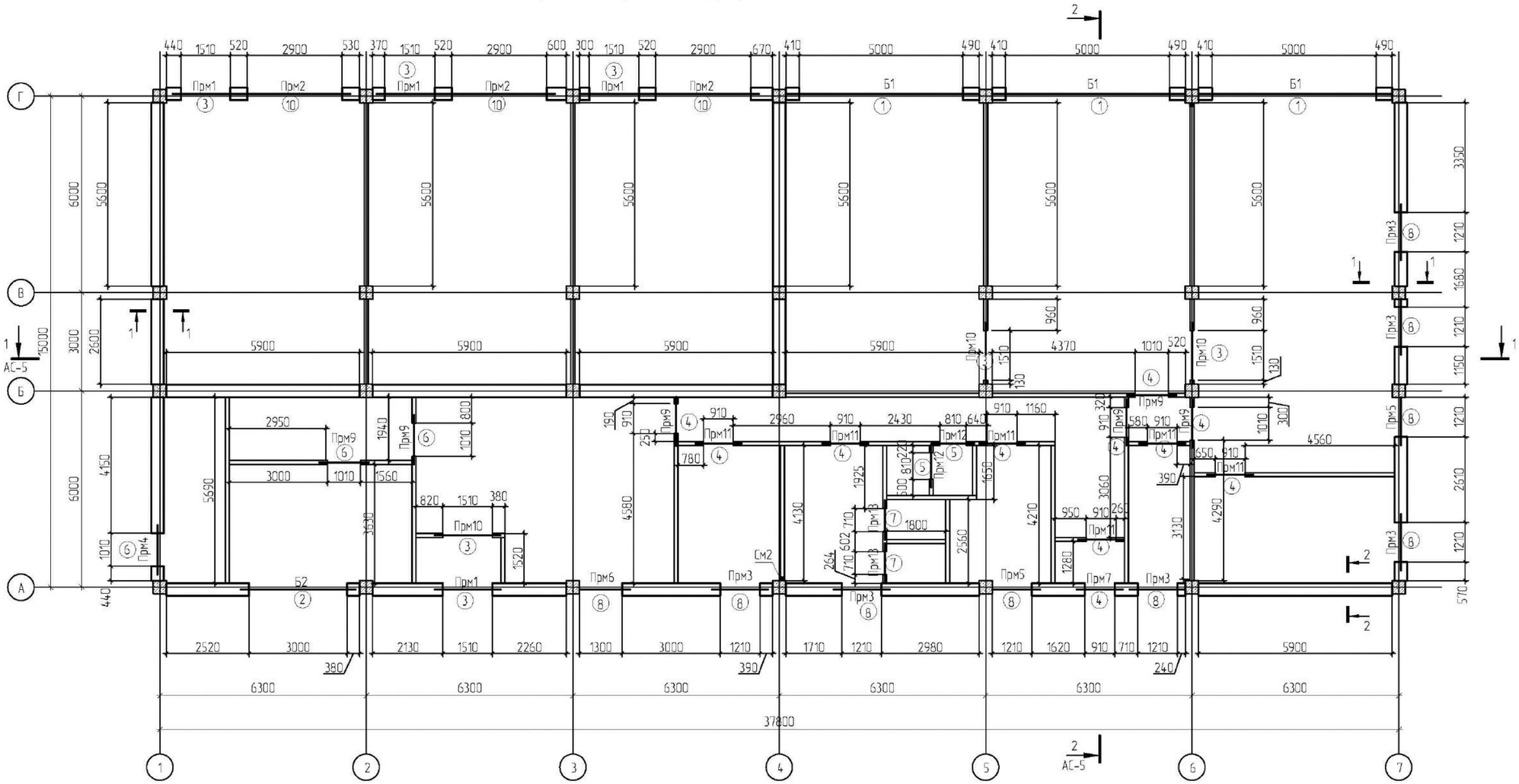

Ведомость проемов окон, дверей и ворот

Поз.	Размер проема (b x h) мм
1	5000x3000
2	3000x2700
3	1510x 2070
4	910x 2070
5	810x 2070
6	1010x 2070
7	710x 2070
8	1210x 1510
9	910x 2730
10	2300x1900

1. Каменные конструкции выполнить в соответствии с требованиями СН РК 5.03-07-2013, СП РК 5.03-107-2013 "Несущие и ограждающие конструкции".
2. Наружные стены представляют собой трехслойную конструкцию состоящую из
   - внутреннего несущего слоя из полнотелого керамического кирпича КР-р-по 250 120 65/1НФ/100/2,0/50ГОСТ 530-2012, на растворе марки М50 толщиной 380 мм;
   - утеплитель плиты "IZOTERM" марки П125 γ=125 кг/м³ (толщина - см табл №1, л. 1.2);
   - наружного слоя из штукатурки по сетке с последующим покрытием фасадной краской.
3. Перегородки толщиной 120 мм выполнить из полнотелого керамического кирпича пластического прессования М75 на растворе М50 (ГОСТ 530-2012).
4. Крепление кирпичных перегородок толщиной 120мм выполнить по серии 2.230-1, вып. 5 к перекрытию по узлу 19, к стенам по узлу 14 данной серии.
5. Армирование кладки вести в соответствии с проектом:
   - над проемами и нишами шириной до 700мм в перегородках и стенах установить рядовую перемычку из арматуры Ø10 А240 с шагом 50мм в слое цементно-песчаного раствора толщиной 30мм. Стержни завести за края проема на 250мм и устроить на концах крюки.
6. Перегородки не доводить до железобетонных конструкций на 30 мм. Зазор заполнить уплотнителем ПРП (ГОСТ 19177-81) с последующей штукатуркой.
7. Кирпичные перегородки тамбуров утеплить плитами "IZOTERM" марки П125 γ=125кг/м³ толщиной 100мм и оштукатурить по сетке С2-2.0-20 ГОСТ5336-80*.
8. Откосы оконных и дверных проемов оштукатурить цементно-песчаным раствором состава 1:3.
9. Отверстия в стенах и перегородках после прокладки всех видов коммуникаций тщательно заделать цементно-песчаным раствором М100.
10. Ведомость перемычек смотри лист АС-27.

Изм.	Кол.уч	Лист	N док.	Подп.	Дата	ТП-РК-2.25-9.9(~~IВ~~,IIIВ,~~IIIА~~)-2020-7-АС
						Центр реабилитации инвалидов на 150 мест для ~~IВ~~,IIIВ,~~IIIА~~ климатических подрайонов с обычными геологическими условиями

ПРИВЯЗАН: 000232-2021-АС			
Проверил	Султангалиев		21.08.21
Исполнил	Меделхан. Ж		21.08.21
Инв.N			

Гл.констр.пр	Кулжабаев		Техническое здание	Стадия: РП; Лист: 26; Листов:
Разработал	Алпысбаев		Схема расположения кирпичных стен и перегородок на отм. -0.200	АО "КазНИИСА"
Проверил	Гребенев			
Н.контр.	Покоякова			

Взам.инв.N | Подпись и дата | Инв.N подл.

Формат А2

Фрагмент обрамления дверного проема в кирпичной перегородке толщиной 380; 120 мм. (под ригель)

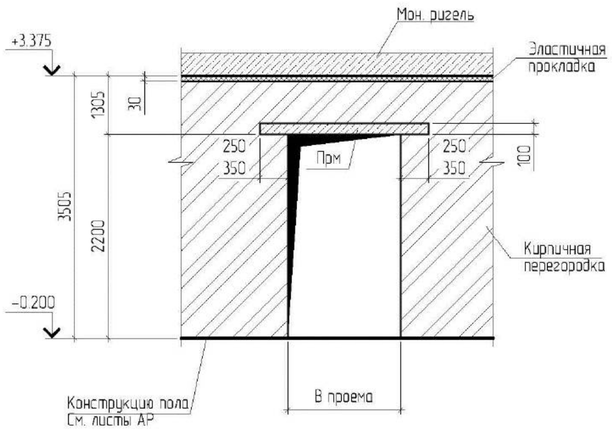

Фрагмент обрамления дверного проема в кирпичной перегородке толщиной 120 мм.

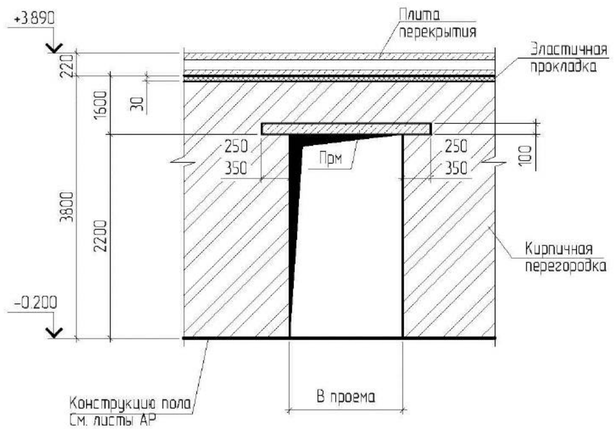

Спецификация к схеме расположения кирпичных стен и перегородок на отм.-0.200

марка поз.	Обозначение	Наименование	кол-во	Масса ед. кг.	Примечание.
		Сборочные единицы			
Прм1	АС-28	Перемычка монолитная Прм1	4		
Прм2	—"—	Перемычка монолитная Прм2	3		
Прм3	—"—	Перемычка монолитная Прм3	6		
Прм4	—"—	Перемычка монолитная Прм4	1		
Прм5	—"—	Перемычка монолитная Прм5	2		
Прм6	—"—	Перемычка монолитная Прм6	1		
Прм7	—"—	Перемычка монолитная Прм7	1		
Прм9	—"—	Перемычка монолитная Прм9	6		
Прм10	—"—	Перемычка монолитная Прм10	3		
Прм11	—"—	Перемычка монолитная Прм11	6		
Прм12	—"—	Перемычка монолитная Прм12	2		
Прм13	—"—	Перемычка монолитная Прм13	2		
Б1	—"—	Балка монолитная Б1	3		
Б2	—"—	Балка монолитная Б2	1		
		Материал			
		Кирпич толщиной 380мм м2	373.6		
		Кирпич толщиной 120мм м2	425.0		

Перемычки монолитные
Прм2; Прм3; Прм4

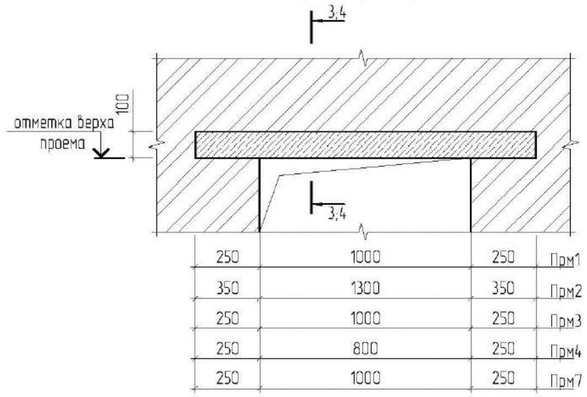

Прм5; Прм6

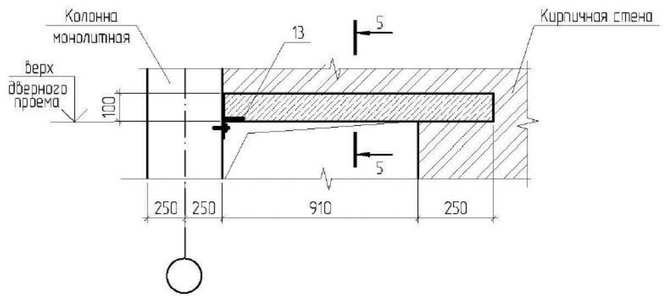

3 – 3

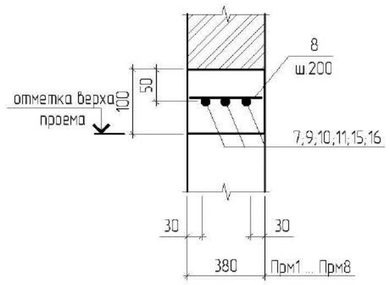

4 – 4

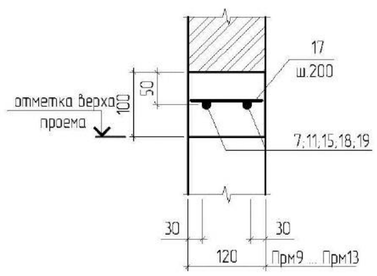

5 – 5

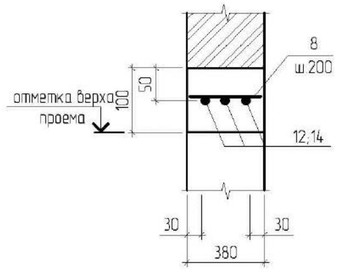

1. Данный лист см. совместно с листами АС-26;28
2. Схему расположения кирпичных стен и перегородок на отм.- 0.200 смотреть на листе АС-26

Изм.	Кол.уч	Лист	N док.	Подп.	Дата	ТП-РК-2.25-9.9(~~IВ,IIВ,IIIА~~)-2020-7-АС
						Центр реабилитации инвалидов на 150 мест для ~~IВ,IIIВ,IIIА~~ климатических подрайонов с обычными геологическими условиями
						Техническое здание — Стадия: РП; Лист: 27; Листов:
						Фрагменты кирпичных перегородок толщиной 380; 120 мм — АО "КазНИИСА"

ПРИВЯЗАН: 000232-2021-АС		
Проверил	Султангалиев	21.08.21
Исполнил	Меделхан. Ж	21.08.21
Инв.N		

Гл.констр.пр	Кулжабаев	
Разработал	Алпысбаев	
Проверил	Гребенев	
Н.контр.	Покоякова	

Взам.инв.N | Подпись и дата | Инв.N подл.

Формат А2

Ведомость расхода стали на один элемент, кг.

Марка элемента	Изделия арматурные						Изделия металлические		
	Арматура класса					всего	Прокат марки		всего
	S240		S500				EN 10025-2		
	СТ РК СТБ 1704-2011						EN 10025-1		
	ф8	Итого	ф16	ф20	Итого		100х8	Итого	
Прм1	1.68	1.68	10.5		10.5	12.18			
Прм2	2.66	2.66	17.1		17.1	19.76			
Прм3	1.26	1.26	8.1		8.1	9.36			
Прм4	1.12	1.12	7.2		7.2	8.32			
Прм5	1.12	1.12	6.9		6.9	8.02	1.12	1.12	1.12
Прм6	1.12	1.12	7.35		7.35	8.47	1.12	1.12	1.12
Прм7	1.12	1.12	6.6		6.6	7.72			
Прм9	0.34	0.34	7.0		7.0	7.34			
Прм10	0.52	0.52	7.0		7.0	7.52			
Прм11	0.34	0.34	4.4		4.4	4.74			
Прм12	0.3	0.3	4.14		4.14	4.44			
Прм13	0.3	0.3	3.82		3.82	4.12			
Б1	15.34	15.34		58.2	58.2	73.54			
Б2	11.21	11.21	23.6		23.6	34.81			

Спецификация на изделие (начало)

Марка изделия	Поз. дет	Наименование	Кол.	Масса ед., кг	Масса изделия кг
1	2	3	4	5	6
Прм1	7	16 S500 СТ РК СТБ 1704-2011 L=2210	3	3.5	12.18
	8	8 S240 СТ РК СТБ 1704-2011 L=360	12	0.14	
		Бетон кл. С12/15 X0, XF1 м3	0.084		
Прм2	9	16 S500 СТ РК СТБ 1704-2011 L=3600	3	5.7	19.76
	8	8 S240 СТ РК СТБ 1704-2011 L=360	19	0.14	
		Бетон кл. С12/15 X0, XF1 м3	0.14		
Прм3	10	16 S500 СТ РК СТБ 1704-2011 L=1710	3	2.7	9.36
	8	8 S240 СТ РК СТБ 1704-2011 L=360	9	0.14	
		Бетон кл. С12/15 X0, XF1 м3	0.065		
Прм4	11	16 S500 СТ РК СТБ 1704-2011 L=1510	3	2.4	8.32
	8	8 S240 СТ РК СТБ 1704-2011 L=360	8	0.14	
		Бетон кл. С12/15 X0, XF1 м3	0.06		
Прм5	12	16 S500 СТ РК СТБ 1704-2011 L=1460	3	2.3	9.24
	8	8 S240 СТ РК СТБ 1704-2011 L=360	8	0.14	
	13	EN 10056-1-∟100х100х8-EN 10025-2-S235 L=380	1	1.22	
		Бетон кл. С12/15 X0, XF1 м3	0.055		
Прм6	14	16 S500 СТ РК СТБ 1704-2011 L=1550	3	2.45	9.69
	8	8 S240 СТ РК СТБ 1704-2011 L=360	8	0.14	
	13	EN 10056-1-∟100х100х8-EN 10025-2-S235 L=380	1	1.22	
		Бетон кл. С12/15 X0, XF1 м3	0.06		
Прм7	15	16 S500 СТ РК СТБ 1704-2011 L=1410	3	2.2	7.72
	8	8 S240 СТ РК СТБ 1704-2011 L=360	8	0.14	
		Бетон кл. С12/15 X0, XF1 м3	0.053		

Спецификация на изделие (окончание)

Марка изделия	Поз дет.	Наименование	Кол.	Масса ед., кг	Масса изделия кг
1	2	3	4	5	6
Прм9	11	16 S500 СТ РК СТБ 1704-2011 L=1510	2	3.5	7.34
	17	8 S240 СТ РК СТБ 1704-2011 L=110	8	0.043	
		Бетон кл. С12/15 X0, XF1 м3	0.018		
Прм10	7	16 S500 СТ РК СТБ 1704-2011 L=2210	2	3.5	7.52
	17	8 S240 СТ РК СТБ 1704-2011 L=110	12	0.043	
		Бетон кл. С12/15 X0, XF1 м3	0.026		
Прм11	15	16 S500 СТ РК СТБ 1704-2011 L=1410	2	2.2	4.74
	17	8 S240 СТ РК СТБ 1704-2011 L=110	8	0.043	
		Бетон кл. С12/15 X0, XF1 м3	0.017		
Прм12	18	16 S500 СТ РК СТБ 1704-2011 L=1310	2	2.07	4.44
	17	8 S240 СТ РК СТБ 1704-2011 L=110	7	0.043	
		Бетон кл. С12/15 X0, XF1 м3	0.016		
Прм13	19	16 S500 СТ РК СТБ 1704-2011 L=1210	2	1.91	4.12
	17	8 S240 СТ РК СТБ 1704-2011 L=110	7	0.043	
		Бетон кл. С12/15 X0, XF1 м3	0		

1. Данный лист см. совместно с листами АС-26,27
2. Схему расположения кирпичных стен и перегородок на отм.- 0.200 смотреть на листе АС-26

Изм.	Кол.уч	Лист	N док.	Подп.	Дата	ТП-РК-2.25-9.9(~~IВ,IIIВ,IIIА~~)-2020-7-АС
						Центр реабилитации инвалидов на 150 мест для ~~IВ,IIIВ,IIIА~~ климатических подрайонов с обычными геологическими условиями
Гл.констр.пр		Кулжабаев				Техническое здание — Стадия: РП; Лист: 28; Листов:
Разработал		Алпысбаев				Сетки Ст1; Ст2 — АО "КазНИИСА"
Проверил		Греденев				
Н.контр.		Покоякова				

ПРИВЯЗАН: 000232-2021-АС

Проверил	Султангалиев	21.08.21
Исполнил	Меделхан. Ж	21.08.21
Инв.N°		

Взам.инв.N | Подпись и дата | Инв.N подл.

Формат А2

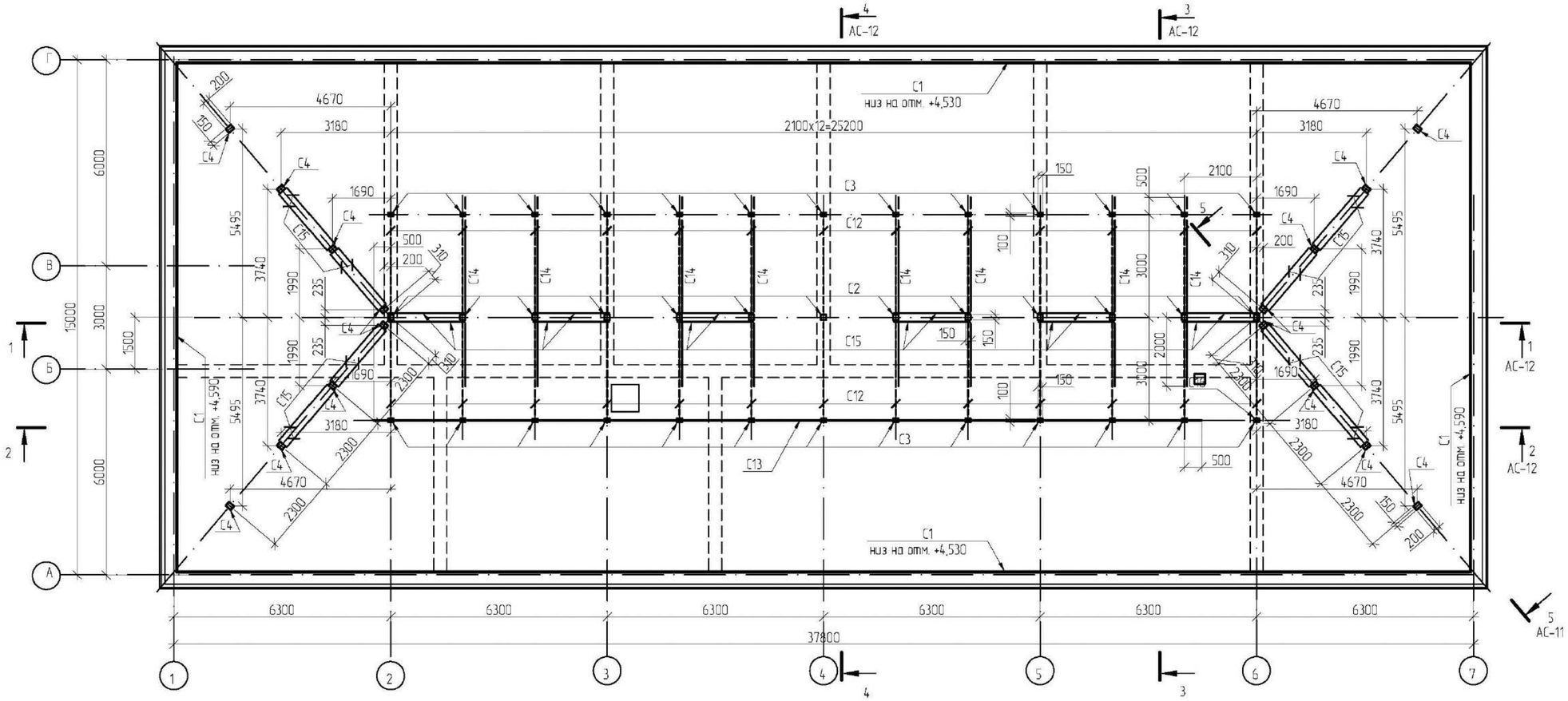

Спецификация к схемам, расположенным на листах АС-10...14

Поз.	Обозначение	Наименование	Кол.	Масса ед., кг	Примечание
C1	ГОСТ 24454-80*Е	Мауэрлат 2Хб 100х100 п.м	106,0	1,06	$м^3$
C2		Стойка 2Хб 150х150 L=3300	13	0,97	$м^3$
C3		Стойка 2Хб 100х150 L=2170	26	0,85	$м^3$
C4		Стойка 2Хб 150х200 п.м	38,0	1,14	$м^3$
C5		Прогон 2Хб 100х150 п.м	76,8	1,15	$м^3$
C6		Стропильная нога 2Хб 50х175 L=3400	50	1,49	$м^3$
C7		Стропильная нога 2Хб 50х175 L=5000	100	4,38	$м^3$
C8		Стропильная нога 2Хб 50х175 п.м	320,0	2,80	$м^3$
C9		Наконная нога 2Хб 100х250 п.м	39,6	1,00	$м^3$
C10		Кобылка 2Хб 50х125 L=1350	138	1,16	$м^3$
C11		Кобылка 2Хб 50х125 п.м	18,0	0,11	$м^3$
C12		Подкос 2Хб 100х100 L=3700	26	0,96	$м^3$
C13		Лежень 2Хб 50х250 п.м	24,1	0,3	$м^3$
C14		Лежень 2Хб 50х250 L=6000	8	0,60	$м^3$
C15		Связь 2Хб 25х150 п.м	95,0	0,36	$м^3$
C16		Подкладка 2Хб 50х250 L=250	28	0,09	$м^3$
C17		Накладка 2Хб 50х150 L=440	50	0,17	$м^3$
C18		Подкладка 2Хб 50х100 L=150	26	0,02	$м^3$
C19		Накладка 2Хб 50х150 L=300	52	0,12	$м^3$

см. продолжение 1

Спецификация к схемам, расположенным на листах АС-10...14

Продолжение 1

Поз.	Обозначение	Наименование	Кол.	Масса ед., кг	Примечание
C20		Накладка 2Хб 50х120 L=220	52	0,07	$м^3$
C21		Прокладка 2Хб 25х120 L=120	52	0,02	$м^3$
C22		Опорный брус 2Хб 50х150 L=100	100	0,08	$м^3$
C23		Накладка 2Хб 50х150 L=650	26	0,13	$м^3$
C24		Прокладка 2Хб 25х150 L=250	52	0,05	$м^3$
C25		Ригель 2Хб 150х250 L=1400	4	0,21	$м^3$
C26		Накладка 2Хб 50х150 L=400	52	0,16	$м^3$
C27		Прокладка 2Хб 150х150 L=200	6	0,03	$м^3$
C28		Лобовая доска 2Хб 25х200 п.м	115,0	0,58	$м^3$
C29		Обрешетка 2Хб 50х50 п.м	2310,0	5,78	$м^3$
C30		Брус подкладочный 2Хб 50х150 п.м	51,0	0,38	$м^3$
C31		Брус 2Хб 100х100 п.м	14,0	0,14	$м^3$
C32		Брус 2Хв 60х100 п.м	8,0	0,05	$м^3$
C33		Доска 2Хб -16 $м^2$	0,6	0,01	$м^3$
C34		Доска 2Хб -19 $м^2$	6,5	0,12	$м^3$
		Брус 2Хб 50х50 п.м	16,0	0,04	$м^3$
		Доска 2Хв -25 $м^2$	154,0	3,85	$м^3$
		Доска 2Хб -19 $м^2$	44,0	0,84	$м^3$
		Итого		31,25	$м^3$

1. Лист смотреть совместно с листами АС-11...14.
2. Несущие конструкции крыши изготовить из древесины хвойных пород второй категории влажностью не более 20%. Древесина должна удовлетворять требованиям ГОСТа 24454-80*Е.
3. Стропильные ноги разработаны для кровли из металлочерепицы по обрешетке шагом 250мм.
4. Деревянные конструкции крыши, для повышения огнестойкости, рекомендуется покрывать огнезащитным антикоррозионным составом Казантикор-У согласно инструктивному письму № 03-05-1-216 от 26.01.2005 г. Элементы, соприкасающиеся с кирпичной кладкой, антисептировать в соответствии с СН РК 2.01-01-2013 и СП РК 2.01-101-2013 "Защита строительных конструкций от коррозии".
5. Все работы производить в соответствии с требованиями СН РК 1.03-05-2011 и СП РК 1.03-106-2012 "Охрана труда и техника безопасности в строительстве".
6. Размеры стоек, стропил, связей уточнить по месту.

ПРИВЯЗАН: 000232-2021-АС

Проверил	Султангалиев	21.08.21
Исполнил	Меделхан. Ж	21.08.21
Инв.№		

Взам.инв.№ | Подпись и дата | Инв.№ подл.

Изм.	Кол.уч	Лист	N док.	Подп.	Дата
ГАП		Павленко			
Разработал		Мухаметова			
Проверил		Мусабаев			
Н.контр.		Прошина			

ТП-РК-2.25-9.~~IIА,~~IIВ,~~IIА~~)-2020-7-АС

Центр реабилитации инвалидов на 150 мест для ~~IВ,~~IIВ,~~IIА~~ климатических подрайонов с обычными геологическими условиями

Техническое здание

Стадия	Лист	Листов
РП	29	

Схема расположения мауэрлата, стоек, подкосов и связей

АО "КазНИИСА"

Формат А2

Схема расположения прогонов и стропил

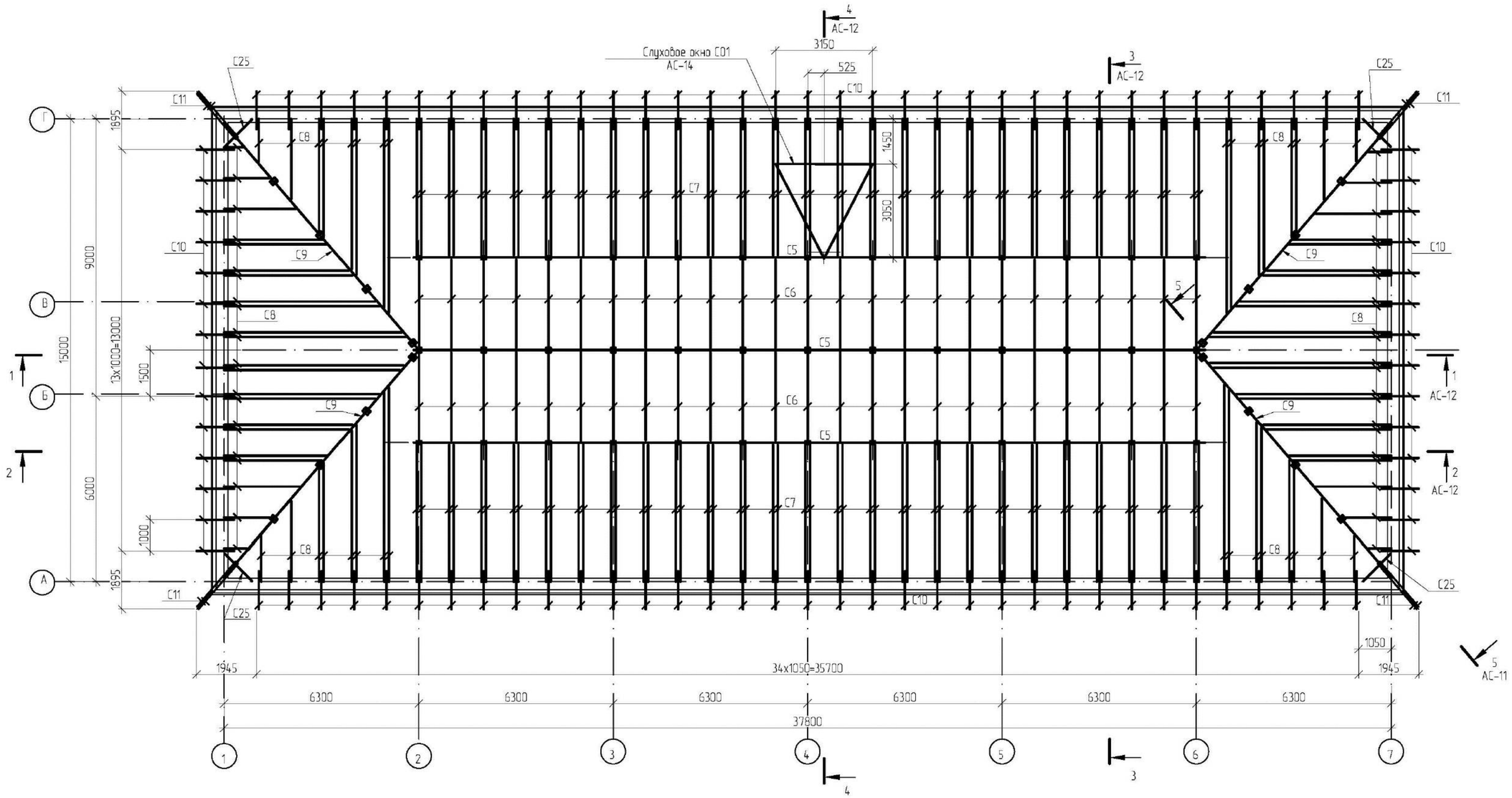

5-5

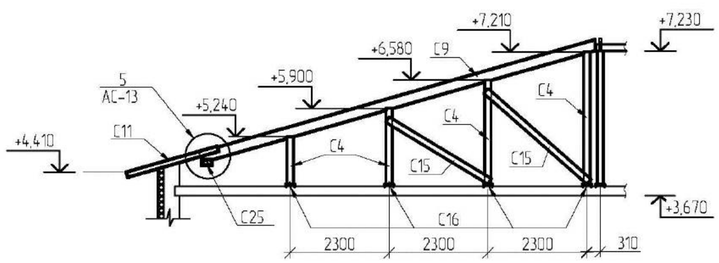

1. Лист смотреть совместно с листами АС-10, 12 ...14.
2. Спецификацию смотреть на листе АС-10.
3. Общие указания по устройству кровли смотреть на листе АС-10.

Изм.	Кол.уч	Лист	N док.	Подп.	Дата	ТП-РК-2.25-9.9(~~IВ~~,IIВ,~~IIА~~)-2020-7-АС
						Центр реабилитации инвалидов на 150 мест для ~~IВ~~,IIВ,~~IIА~~ климатических подрайонов с обычными геологическими условиями

ПРИВЯЗАН: 000232-2021-АС			
Проверил	Султангалиев		21.08.21
Исполнил	Меделхан. Ж		21.08.21
Инв.N			

ГАП	Павленко	Техническое здание	Стадия	Лист	Листов
Разработал	Мухаметова		РП	30	
Проверил	Мусабаев	Схема расположения прогонов и стропил. Сечение 5-5	АО "КазНИИСА"		
Н.контр	Прошина				

Инв.N подл. | Подпись и дата | Взам.инв.N

Формат А2

1-1

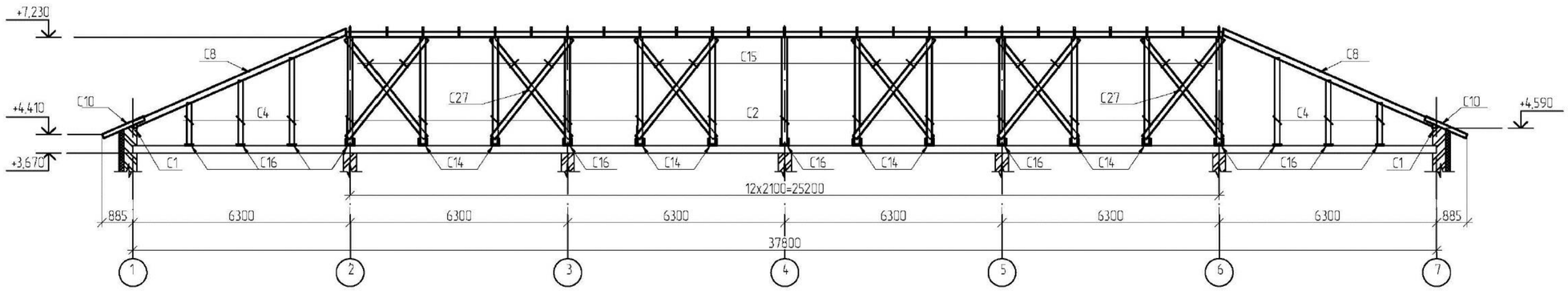

2-2

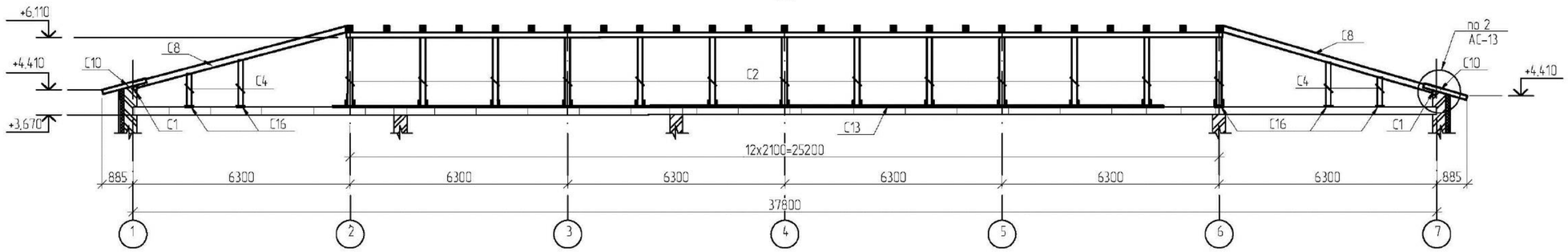

3-3

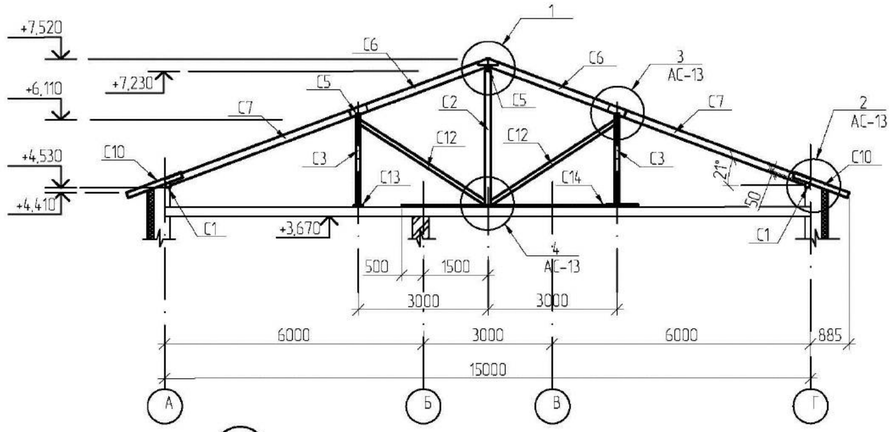

4-4

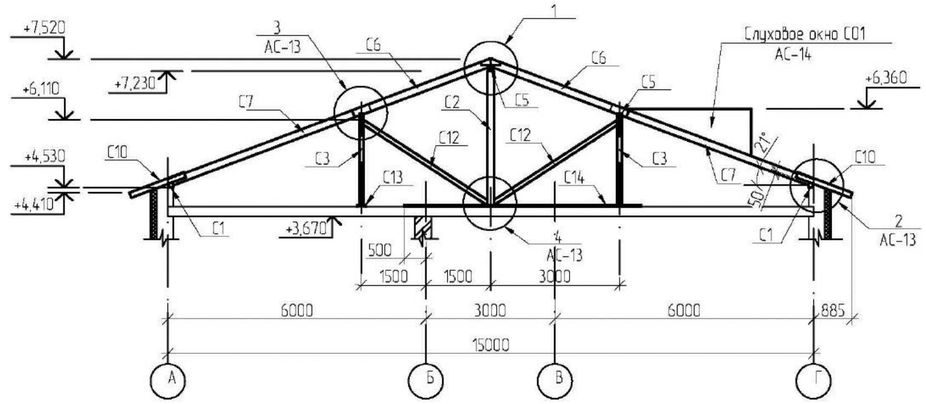

1. Лист смотреть совместно с листами АС-10, 11, 13, 14.
2. Спецификацию смотреть на листе АС-10.

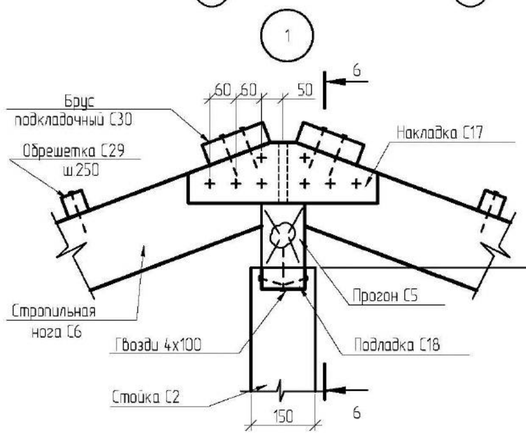

6-6

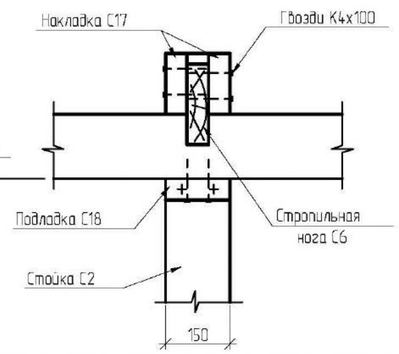

						ТП-РК-225-9.9(IБ,IIБ,IIIА)-2020-7-АС			
						Центр реабилитации инвалидов на 150 мест для ~~IБ~~,IIБ,~~IIА~~ климатических подрайонов с обычными геологическими условиями			
Изм.	Кол.уч	Лист	N док.	Подп.	Дата				
ПРИВЯЗАН: 000232-2021-АС						Техническое здание	Стадия	Лист	Листов
Проверил	Султангалиев			21.08.21			РП	31	
Исполнил	Меделхан. Ж			21.08.21		ГАП	Павленко		Схема расположения прогонов и стропил. Сечение 1-1...4-4 Узел 1	АО "КазНИИСА"
						Разработал	Мухаметова		
						Проверил	Мусабаев		
Инв.№						Н.контр.	Прошина		

Взам.инв№ | Подпись и дата | Инв.№ подл.

Формат А2

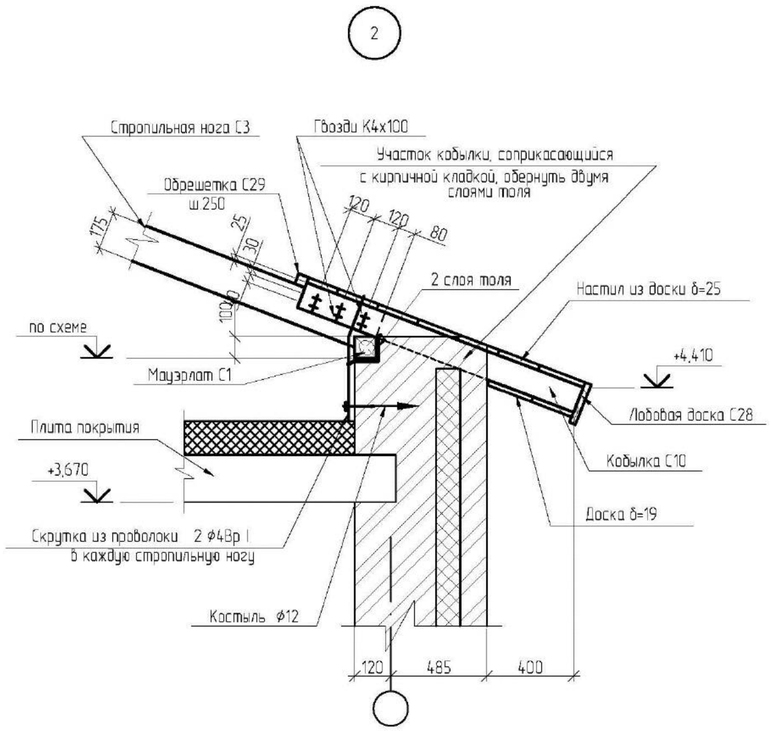

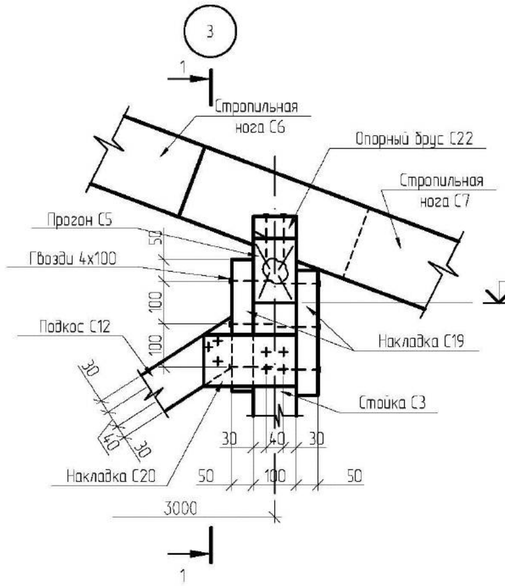

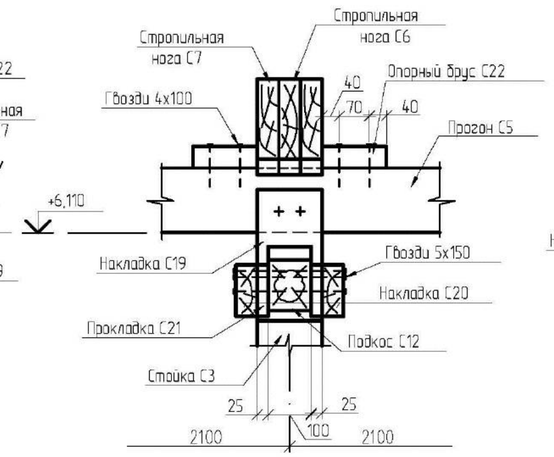

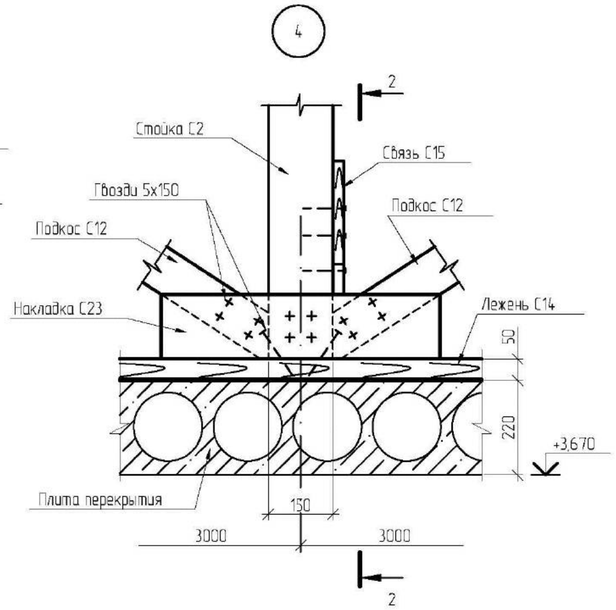

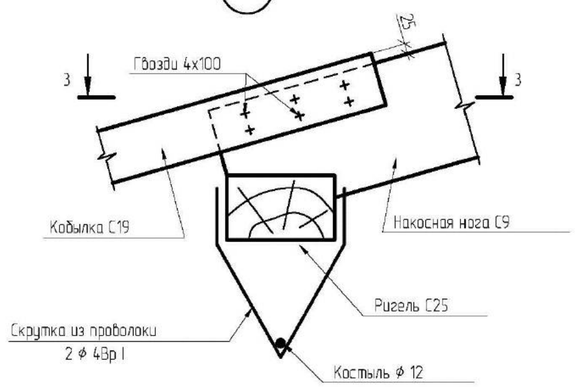

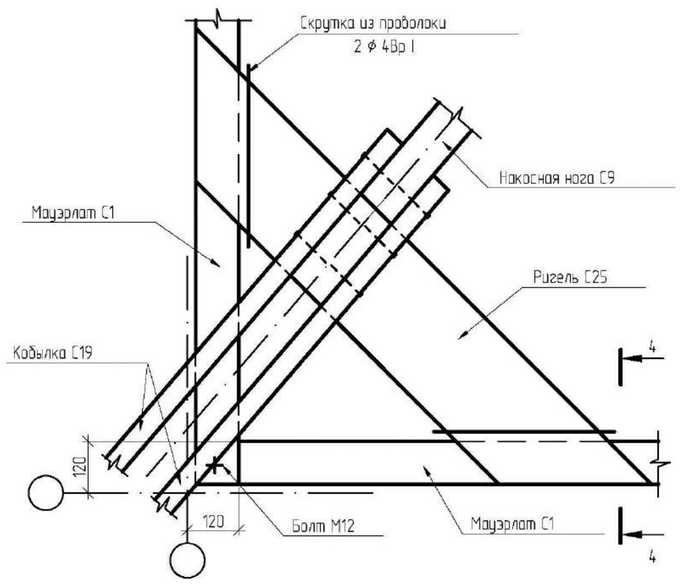

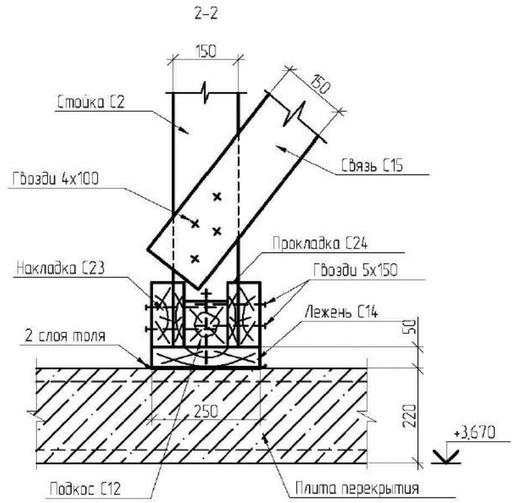

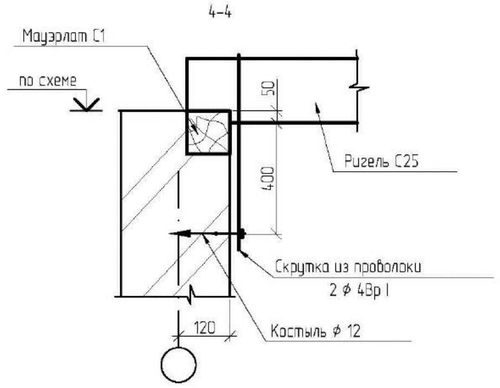

1. Лист смотреть совместно с листами АС-10..12, 14.
2. Спецификацию смотреть на листе АС-10.

						ТП-РК-2.25-9.9(~~IВ~~,IIВ,~~IIА~~)-2020-7-АС			
						Центр реабилитации инвалидов на 150 мест для ~~IВ~~,IIВ,~~IIА~~ климатических подрайонов с обычными геологическими условиями			
Изм.	Кол.уч	Лист	N док.	Подп.	Дата				
ПРИВЯЗАН: 000232-2021-АС						Техническое здание	Стадия	Лист	Листов
Проверил	Султангалиев				21.08.21		РП	32	
Исполнил	Меделхан. Ж				21.08.21				
						Схема расположения прогонов и стропил. Узел 2..5	АО "КазНИИСА"		
Инв.N									

ГАП	Павленко	
Разработал	Мухаметова	
Проверил	Мусабаев	
Н.контр.	Прошина	

Взам.инв.N | Подпись и дата | Инв.N подл.

Формат А2

Окно слуховое СО 1

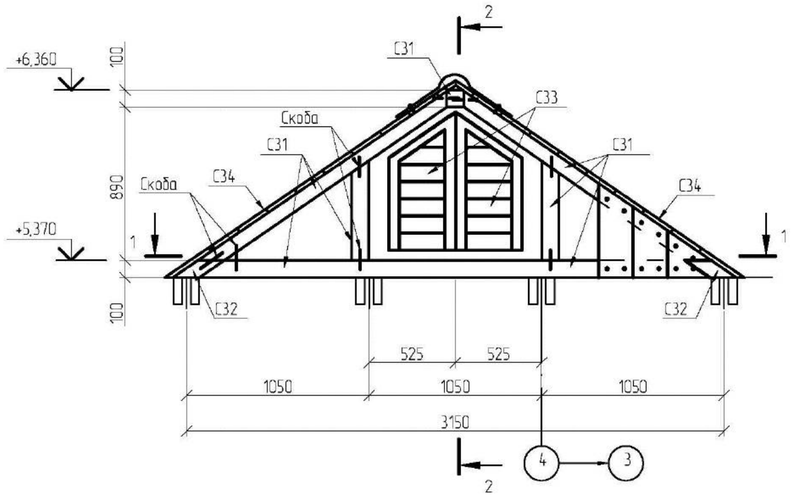

2-2

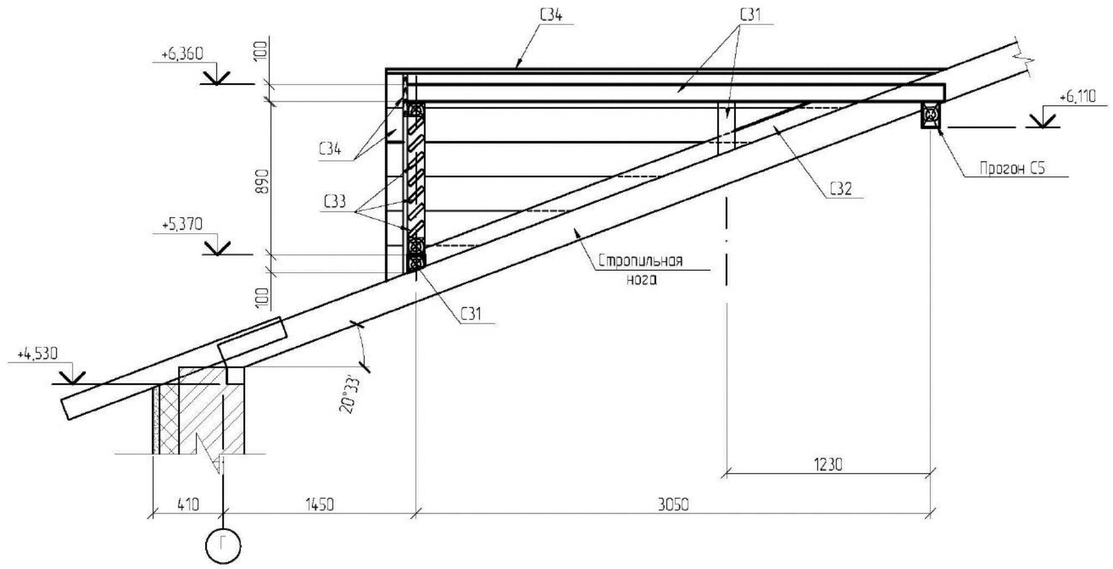

1-1

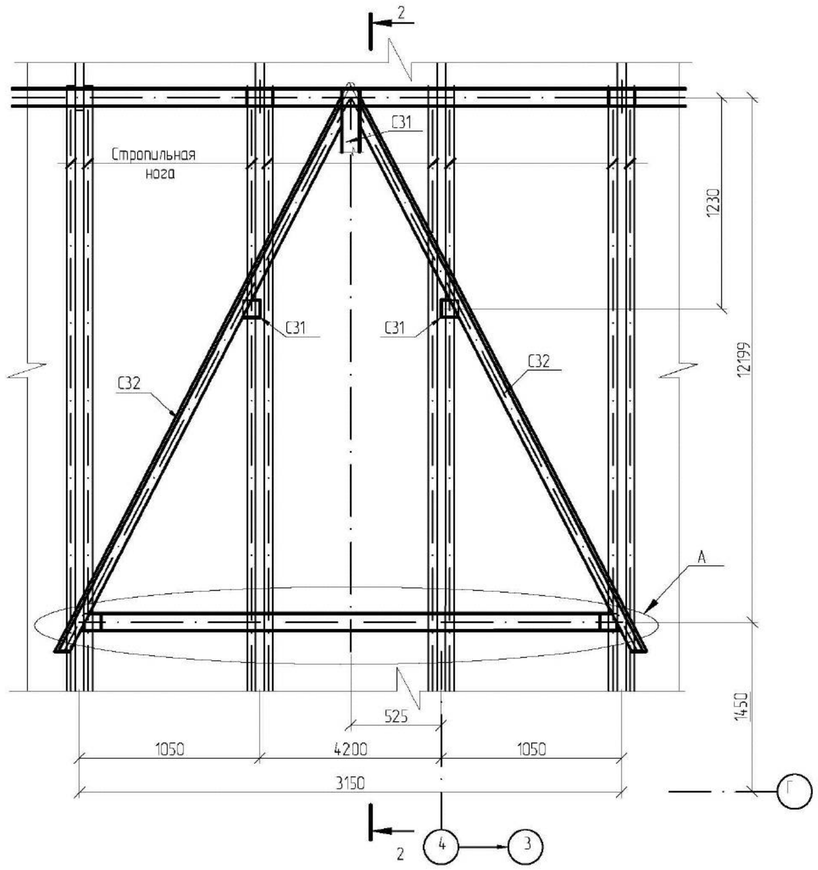

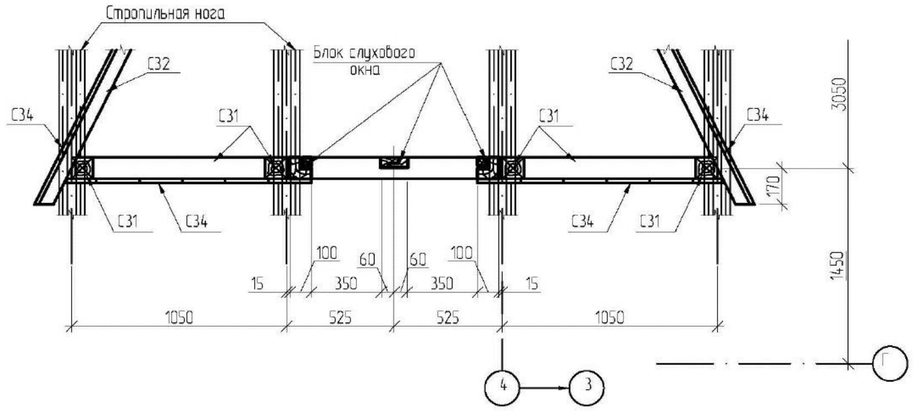

1. Лист смотреть совместно с листами АС-10 ... 13.
2. Спецификацию смотреть на листе АС-10.

ПРИВЯЗАН: 000232-2021-АС						
Проверил	Султангалиев		21.08.21			
Исполнил	Меделхан. Ж		21.08.21			
Инв.№						

Изм.	Кол.уч	Лист	N док.	Подп.	Дата
ГАП		Павленко			
Разработал		Мухаметова			
Проверил		Мусабаев			
Н.контр.		Прошина			

ТП-РК-2.25-9.9~~(IВ,IIВ,IIIА)~~-2020-7-АС

Центр реабилитации инвалидов на 150 мест для ~~IВ,IIВ,IIА~~ климатических подрайонов с обычными геологическими условиями

Техническое здание

Стадия	Лист	Листов
РП	33	

Окно слуховое СО 1

АО "КазНИИСА"

Взам.инв.№ | Подпись и дата | Инв.№ подл.

Формат А2

АО "КазНИИСА"

ТП-РК-2.25-9.9~~(IВ,IIIА~~,IIIВ)-2020-8-АС.У

Центр реабилитации инвалидов на 150 мест для ~~IВ,IIIА~~,IIIВ климатических подрайонов с обычными геологическими условиями.

Блок 8. Проходная

АРХИТЕКТУРНО-СТРОИТЕЛЬНЫЕ УЗЛЫ

Том 2.9 Книга 2

				Привязан: 000232 -2021-АС	ТОО "Әсем Жоба Құрылыс" г. Шымкент - 2021 г.
ГИП	Султангалиев		21.08.21		
Проверил	Султангалиев		21.08.21		
Исполнил	Меделхан. Ж		21.08.21	РП «Строительство центра реабилитации инвалидов на 150 мест в г. Уральск, ЗКО». (привязка типового проекта)	
Инв. N ⌀					

ГИП Султангалиев Ж.Н.
~~Даукараев Е.Н.~~

2020 г.

Обозначение	Наименование	Стр.
ТП-РК-2.25-9.9(~~IIВ,IIIА~~,IIIВ)-2020-8-АС.У	Опись документов	2
	Узел 1. Устройство цоколя	3
	Узел 2. Устройство цоколя	4
	Узел 3. Конструкция наружной стены	5
	Узел 4. Устройство примыкания оконного блока к кирпичной стене	6
	Узел 5. Устройство примыкания оконного блока к кирпичной стене	7
	Узел 6. Устройство водостока козырька	8
	Узел 7. Устройства козырька над входом	9
	Узел 8. Устройство продуха на чердаке	10
	Узел 9. Устройство конька	11
	Узел 6. Устройство карниза	12

ГИП	Султангалиев		21.08.21
Проверил	Султангалиев		21.08.21
Исполнил	Меделхан. Ж		21.08.21
Инв. N			

Привязан 000232-2021-АС

ТОО "Әсем Жоба Құрылыс"
г. Шымкент - 2021 г.

РП "Строительство центра реабилитации инвалидов на 150 мест в г. Уральск, ЗКО" (Привязка типового проекта)

Листов

ТП-РК-2.25-9.9(~~IIВ,IIIА~~,IIIВ)-2020-8-АС.У

Изм.	Кол. уч.	Лист	N° док.	Подп.	Дата

Опись документов

Стадия	Масса	Масш.
РП		
Лист 1	Листов 12	

Гл.арх.	Павленко	
Разработал	Ниязов	
Проверил	Шишватова	
Норм.контр.	Мусабаев	

АО "КазНИИСА"

Взам.инв.N

Подпись и дата

Инв.N подл.

Формат А4

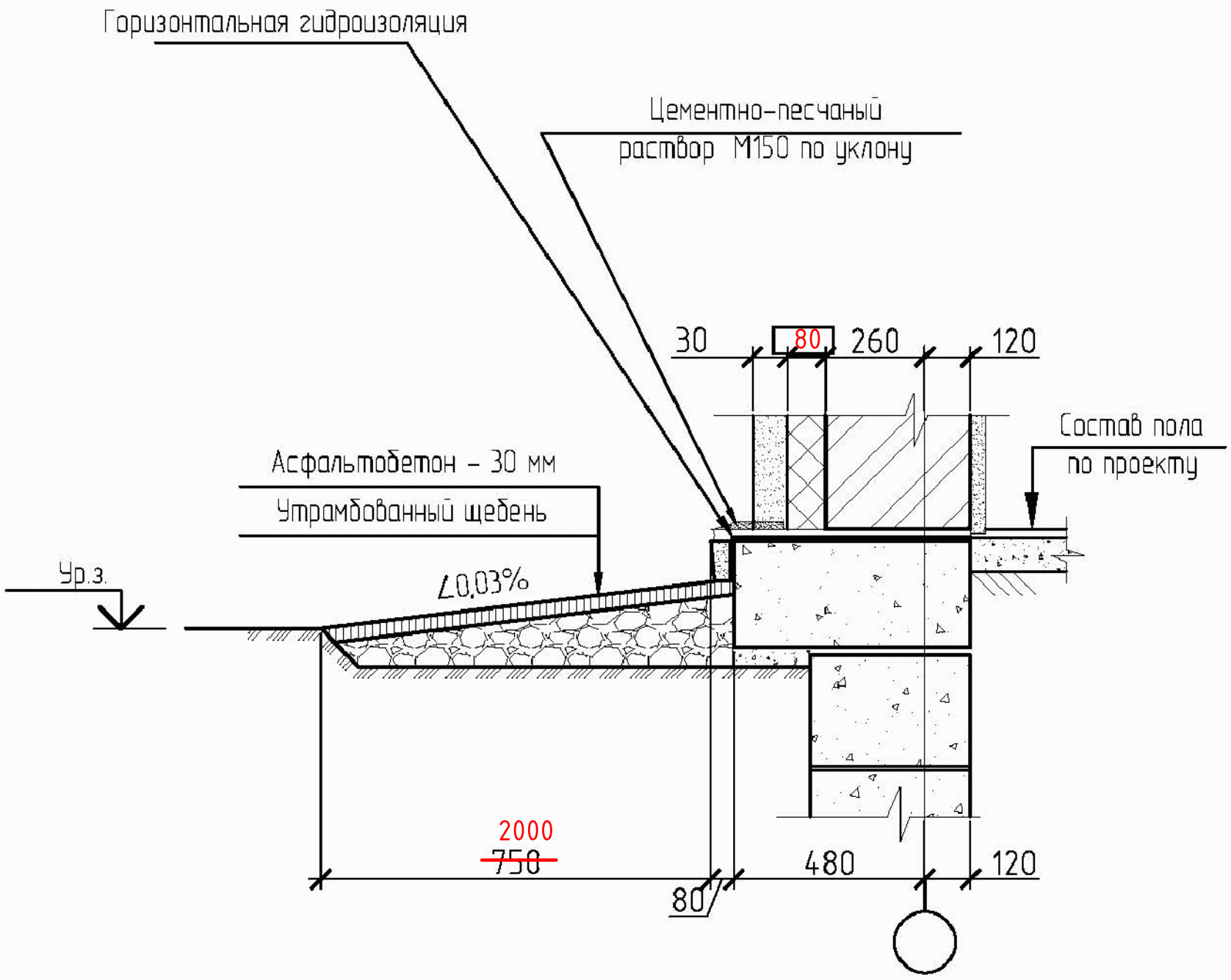

ПРИВЯЗАН: 000232-2021-АС

Проверил	Султангалиев		21.08.21
Исполнил	Меделхан. Ж		21.08.21
Инв.№			

Взам.инв.N

Подпись и дата

Инв.N подл.

Изм.	Кол. уч.	Лист	№ док.	Подп.	Дата
Гл.арх.		Павленко			
Разработал		Ниязов			
Проверил		Шишватова			
Норм.контр.		Мусабаев			

ТП-РК-2.25-9.9~~(IВ,IIIА,~~IIIВ)-2020-8-АС.У

Узел 1
Устройство цоколя

Стадия	Масса	Масш.
РП		
Лист 2		

АО "КазНИИСА"

Формат А4

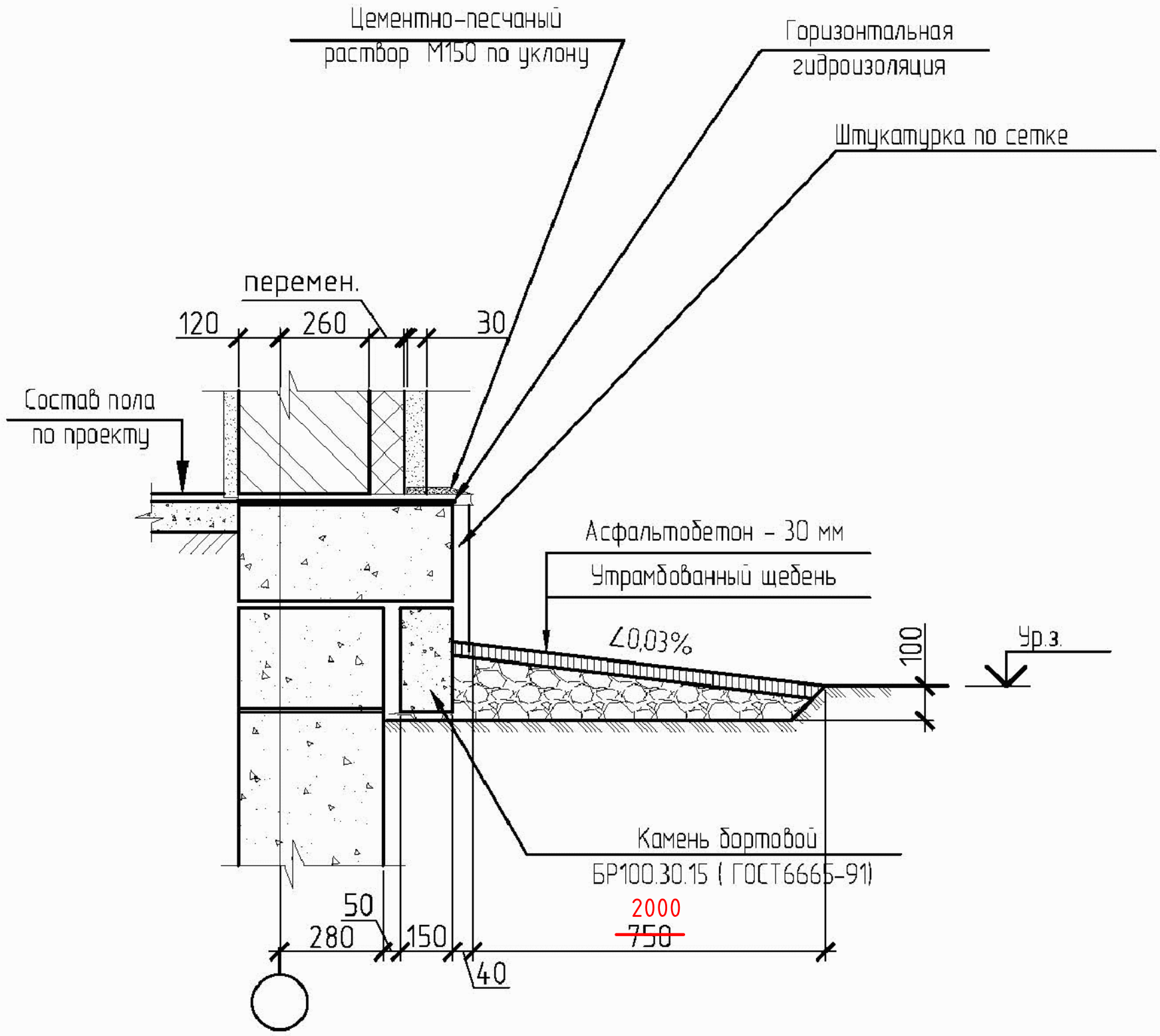

ПРИВЯЗАН: 000232-2021-АС			
Проверил	Султангалиев		21.08.21
Исполнил	Меделхан. Ж		21.08.21
Инв.№			

Взам.инв.N

Подпись и дата

Инв.N подл.

Изм.	Кол. уч.	Лист	№ док.	Подп.	Дата
Гл.арх.		Павленко			
Разработал		Ниязов			
Проверил		Шишватова			
Норм.контр.		Мусабаев			

ТП-РК-2.25-9.9~~(IВ,IIIА,~~IIIВ)-2020-8-АС.У

Узел 2
Устройство цоколя

Стадия	Масса	Масш.
РП		
Лист 3		

АО "КазНИИСА"

Формат А4

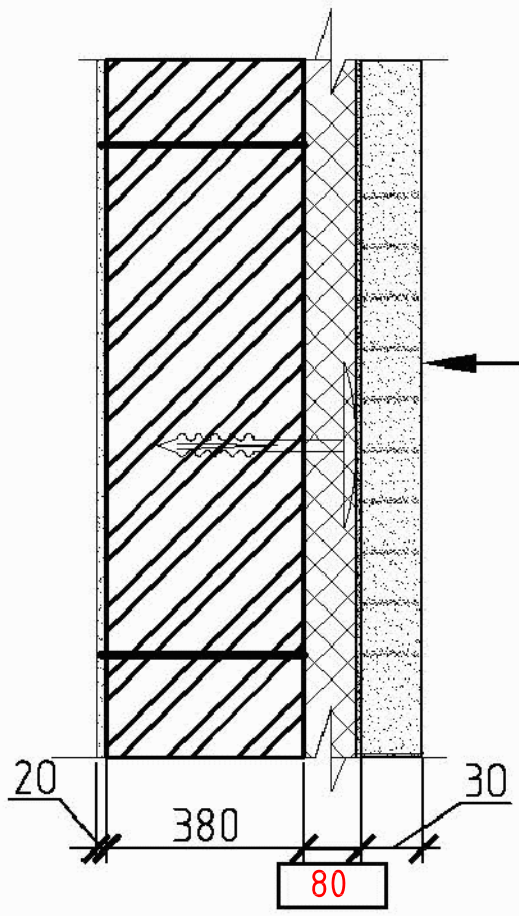

Штукатурка по сетке	-40мм
Утеплитель "IZOTERM" П100 γ=100кг/м³ (δ- см. Таблицу№1, л. АС-1.2)	
Кирпич керамический (ГОСТ 530-2012)	-380мм
Штукатурка	-20мм

1. Крепление утеплителя производится при помощи тарельчатых пластиковых дюбелей (не менее 7шт на 1м²) с плотной подгонкой плит утеплителя друг к другу.

ПРИВЯЗАН: 000232-2021-АС			
Проверил	Султангалиев		21.08.21
Исполнил	Меделхан. Ж		21.08.21
Инв.№			

Взам.инв.№

Подпись и дата

Инв.№ подл.

Изм.	Кол. уч.	Лист	№ док.	Подп.	Дата
Гл.арх.		Павленко			
Разработал		Ниязов			
Проверил		Шишватова			
Норм.контр.		Мусабаев			

ТП-РК-2.25-9.9(~~IВ,IIIА~~,IIIВ)-2020-8-АС.У

Узел 3
Конструкция наружной стены

Стадия	Масса	Масш.
РП		
Лист 4		

АО "КазНИИСА"

Формат А4

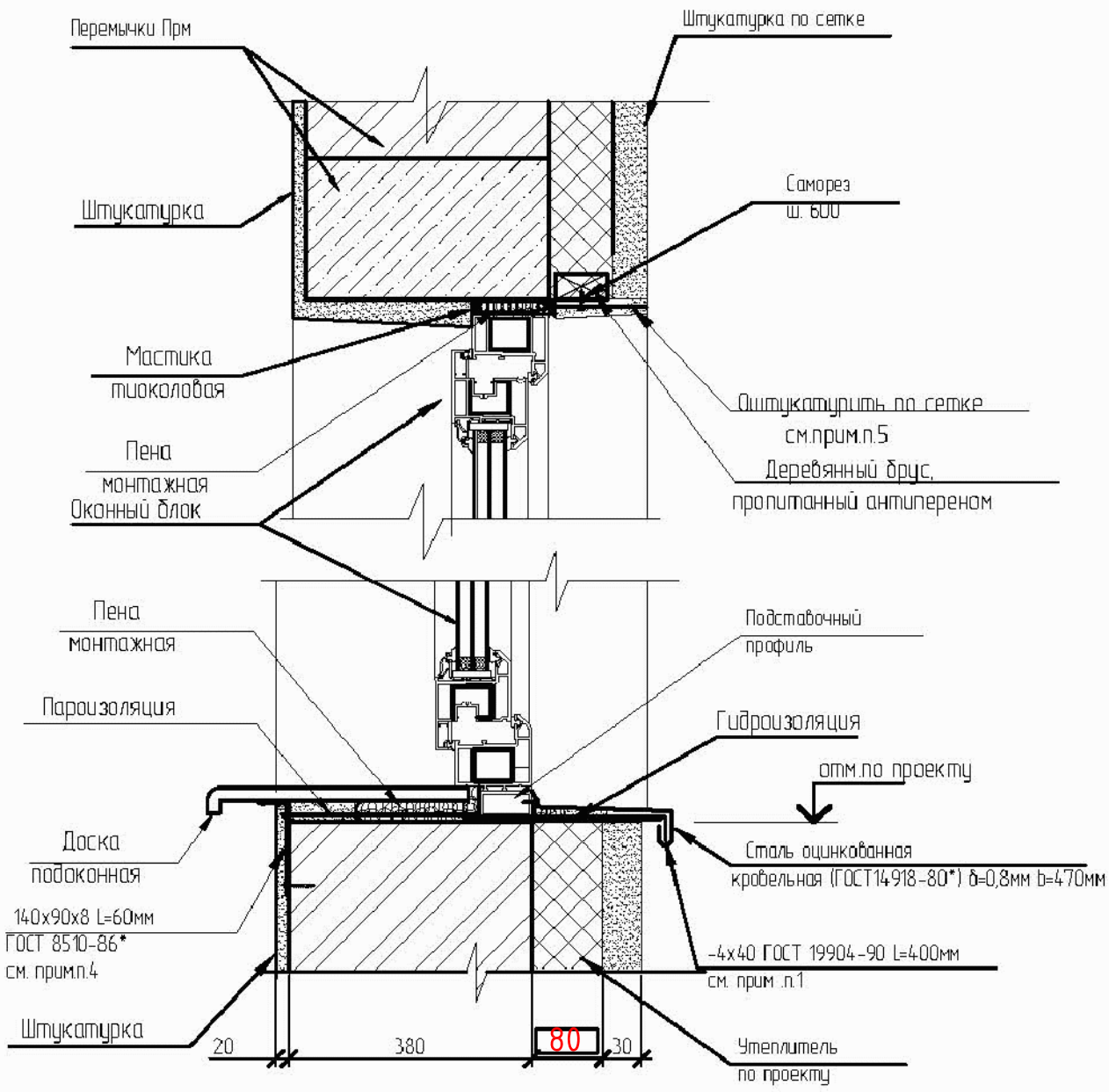

1. Пристрелять к стене саморезами ϕ 8мм. Шаг крепежного элемента по ширине оконого проема-600мм, но не менее двух штук на сторону. Анкеровка крепежного элемента в стене не менее 50мм.
2. По периметру оконного проема выполнить пароизоляцию и гидроизоляцию - полиэтиленовая пленка толщиной 200мкм, наклеенная на битумно-кукерсольной мастике (ГОСТ 10354-82*).
3. Слив окна выполнить из оцинкованной кровельной стали, окрашенной в заводских условиях согласно паспорту цветовой отделки.
4. Подоконную доску крепить к стене с помощью двух уголков 140х90х8 ГОСТ 8510-86* L=60мм- по краям проема.
5. Сетку С20-2.0-0 (ГОСТ 5336-80) b=230мм на всю ширину проема крепить саморезами к кирпичной кладке и бруску с шагом 600мм.

ПРИВЯЗАН: 000232-2021-АС			
Проверил	Султангалиев		21.08.21
Исполнил	Меделхан. Ж		21.08.21
Инв.№			

Взам.инв.N

Подпись и дата

Инв.N подл.

Изм.	Кол. уч.	Лист	№ док.	Подп.	Дата
Гл.арх.		Павленко			
Разработал		Ниязов			
Проверил		Шишватова			
Норм.контр.		Мусабаев			

ТП-РК-2.25-9.9(~~IВ,IIIА,~~IIIВ)-2020-8-АС.У

Узел 4
Устройство примыкания оконного блока к стене

Стадия	Масса	Масш.
РП		
Лист 5		

АО "КазНИИСА"

Формат А4

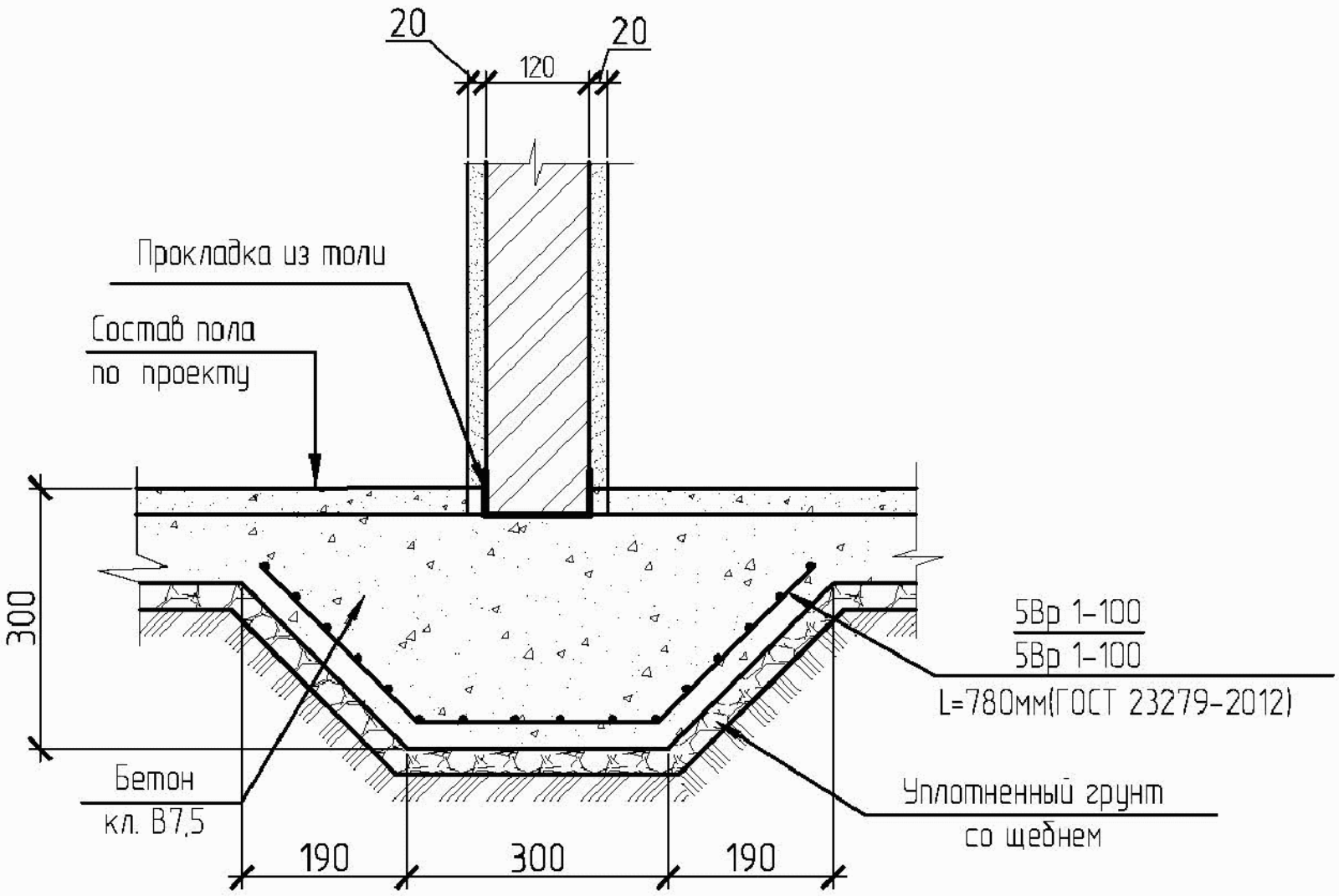

ПРИВЯЗАН: 000232-2021-АС

Проверил	Султангалиев		21.08.21
Исполнил	Меделхан. Ж		21.08.21
Инв.№			

Взам.инв.N

Подпись и дата

Инв.N подл.

Изм.	Кол. уч.	Лист	№ док.	Подп.	Дата
Гл.арх.		Павленко			
Разработал		Ниязов			
Проверил		Шишватова			
Норм.контр.		Мусабаев			

ТП-РК-2.25-9.9~~(IВ,IIIА,~~IIIВ)-2020-8-АС.У

Узел 6. Устройство бетонной подготовки под кирпичную перегородку

Стадия	Масса	Масш.
РП		
Лист 7		

АО "КазНИИСА"

Формат А4

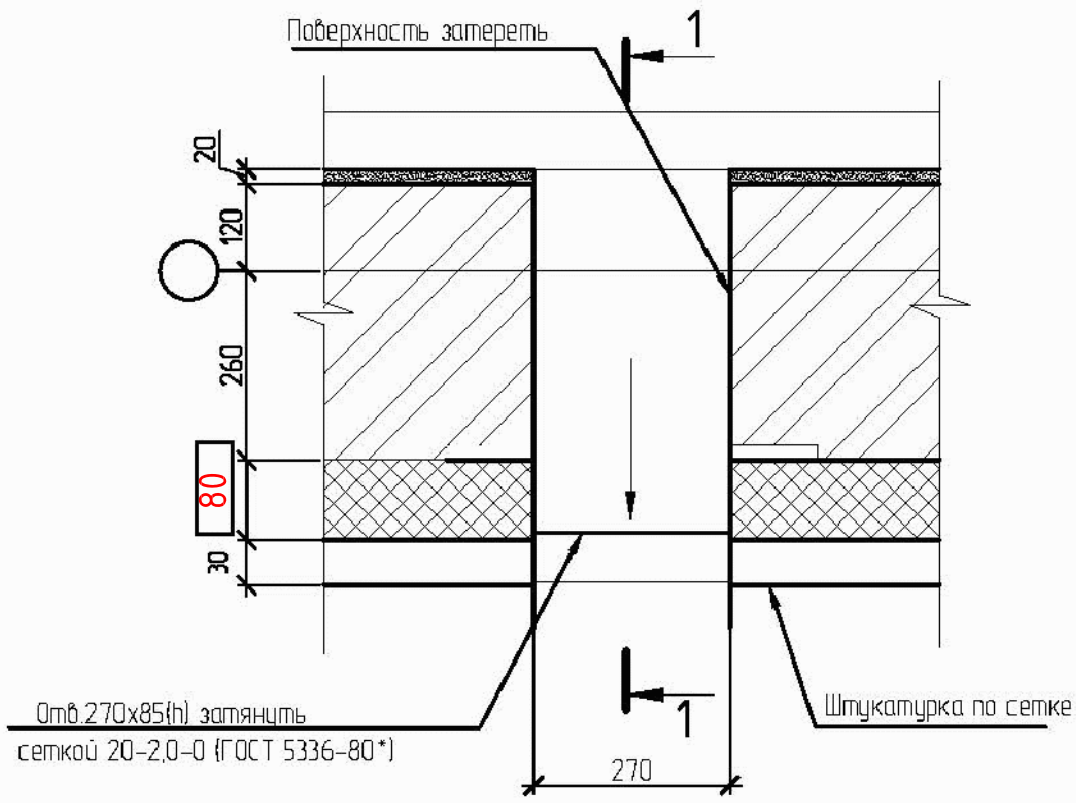

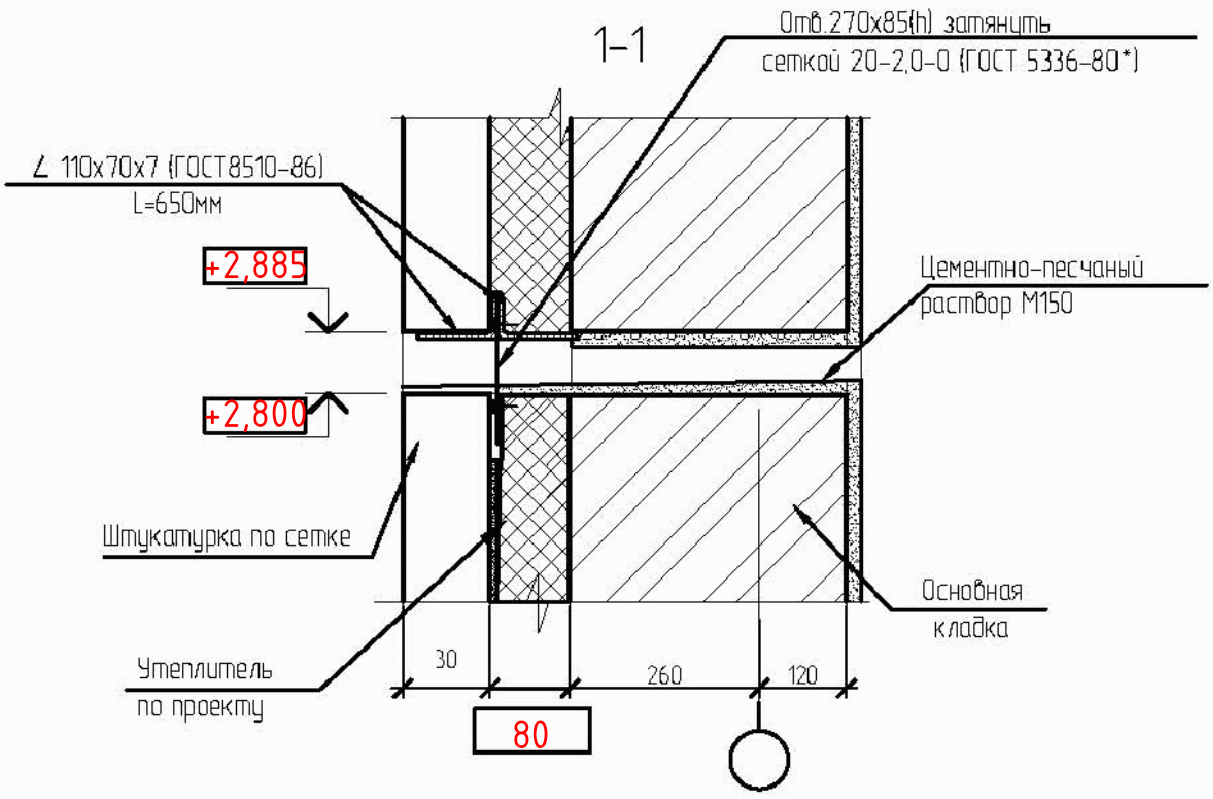

ПРИВЯЗАН: 000232-2021-АС			
Проверил	Султангалиев		21.08.21
Исполнил	Меделхан. Ж		21.08.21
Инв.№			

Взам.инв.N

Подпись и дата

Инв.N подл.

Изм.	Кол. уч.	Лист	№ док.	Подп.	Дата
Гл.арх.		Павленко			
Разработал		Ниязов			
Проверил		Шишватова			
Норм.контр.		Мусабаев			

ТП-РК-2.25-9.9~~(IВ,IIIА,~~IIIВ)-2020-8-АС.У

Узел 7
Устройство продуха

Стадия	Масса	Масш.
РП		
Лист 8		

АО "КазНИИСА"

Формат А4

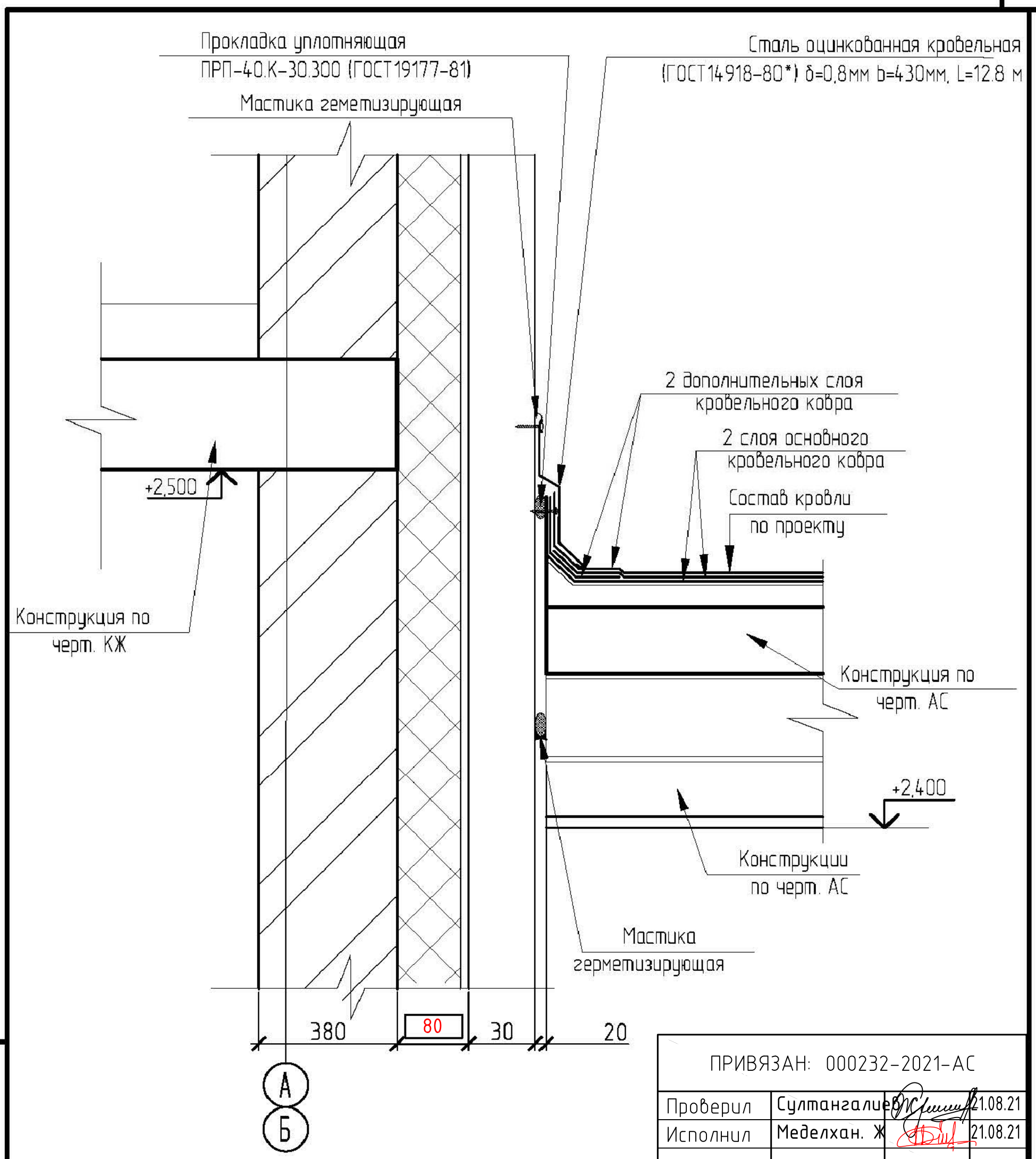

ПРИВЯЗАН: 000232-2021-АС			
Проверил	Султангалиев		21.08.21
Исполнил	Меделхан. Ж		21.08.21
Инв.№			

Взам.инв.№

Подпись и дата

Инв.№ подл.

Изм.	Кол. уч.	Лист	№ док.	Подп.	Дата

Гл.арх.	Павленко	
Разработал	Ниязов	
Проверил	Шишватова	
Норм.контр.	Мусабаев	

ТП-РК-2.25-9.9(~~IВ,IIIА~~,IIIВ)-2020-8-АС.У

Узел 8
Устройство козырька
над входом

Стадия	Масса	Масш.
РП		
Лист 9		

АО "КазНИИСА"

Формат А4

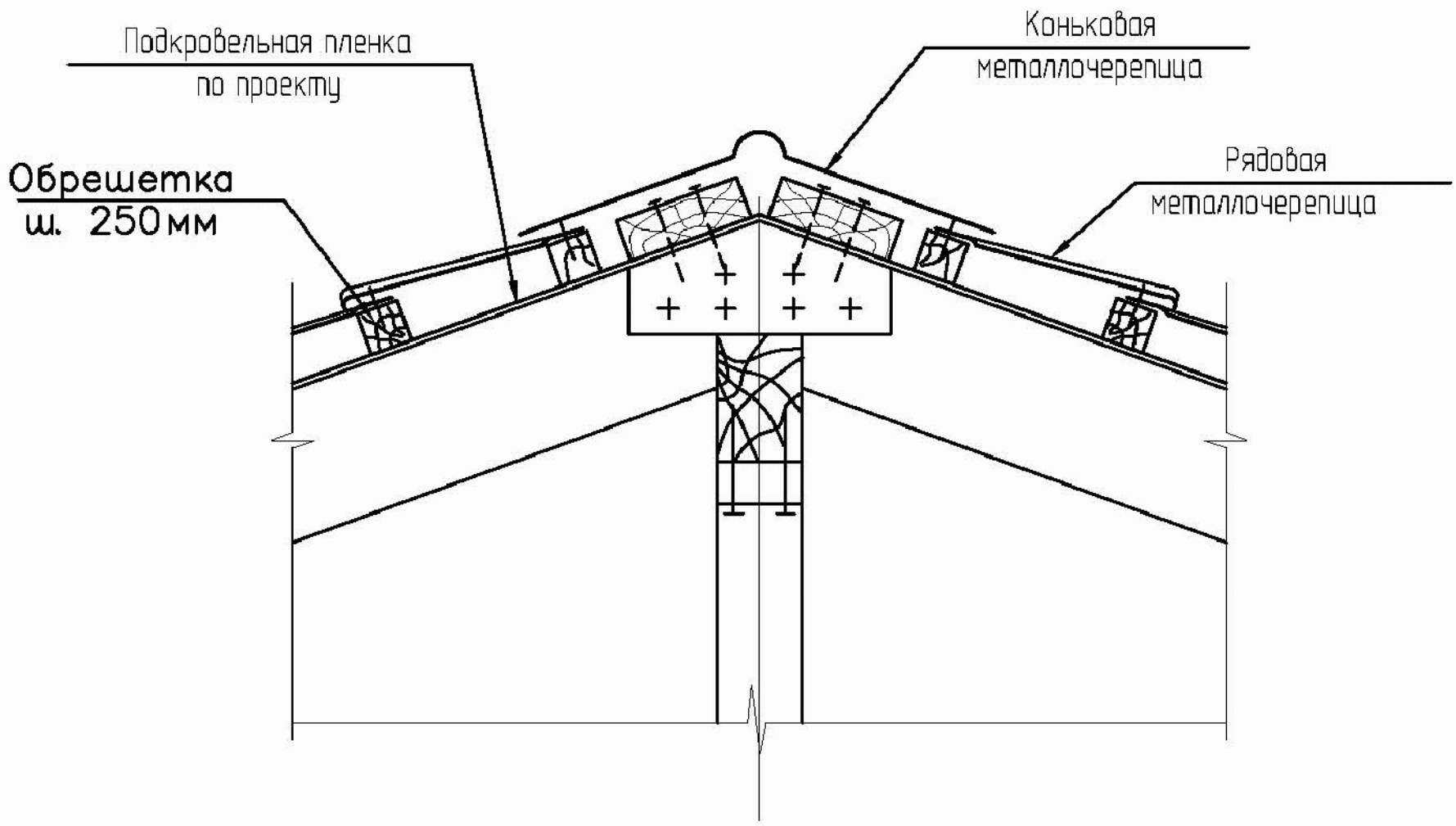

ПРИВЯЗАН: 000232-2021-АС			
Проверил	Султангалиев		21.08.21
Исполнил	Меделхан. Ж		21.08.21
Инв.№			

Изм.	Кол. уч.	Лист	№ док.	Подп.	Дата
Гл.арх.		Павленко			
Разработал		Ниязов			
Проверил		Шишватова			
Норм.контр.		Мусабаев			

ТП-РК-2.25-9.9~~(IВ,IIIА,~~IIIВ)-2020-8-АС.У

Узел 9
Устройство конька

Стадия	Масса	Масш.
РП		
Лист 10		

АО "КазНИИСА"

Взам.инв.N

Подпись и дата

Инв.N подл.

Формат А4

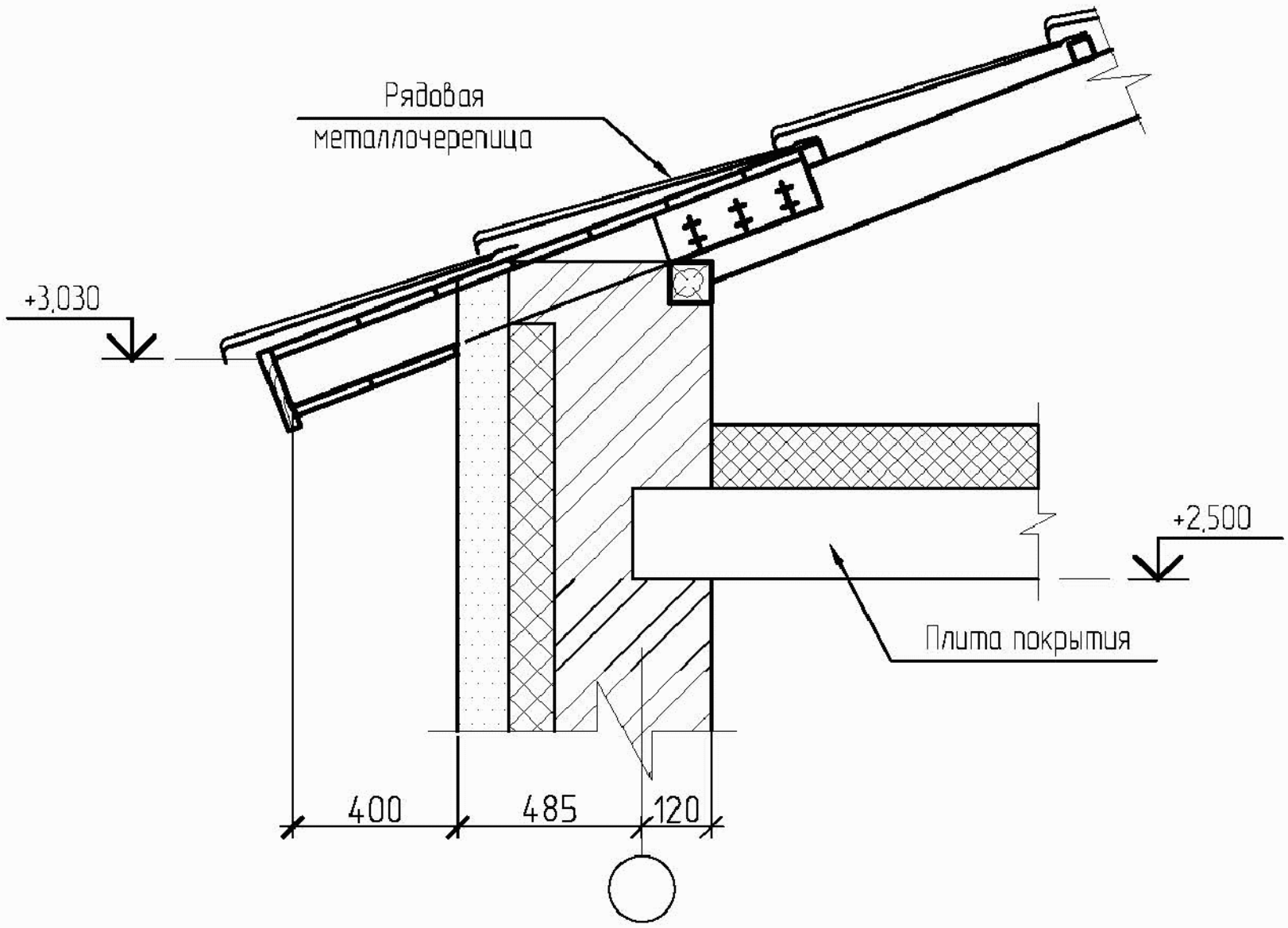

ПРИВЯЗАН: 000232-2021-АС

Проверил	Султангалиев		21.08.21
Исполнил	Меделхан. Ж		21.08.21
Инв.№			

Взам.инв.N

Подпись и дата

Инв.N подл.

Изм.	Кол. уч.	Лист	№ док.	Подп.	Дата
Гл.арх.		Павленко			
Разработал		Ниязов			
Проверил		Шишватова			
Норм.контр.		Мусабаев			

ТП-РК-2.25-9.9(~~IВ,IIIА~~,IIIВ)-2020-8-АС.У

Узел 10
Устройство карниза

Стадия	Масса	Масш.
РП		
Лист 11		

АО "КазНИИСА"

Формат А4

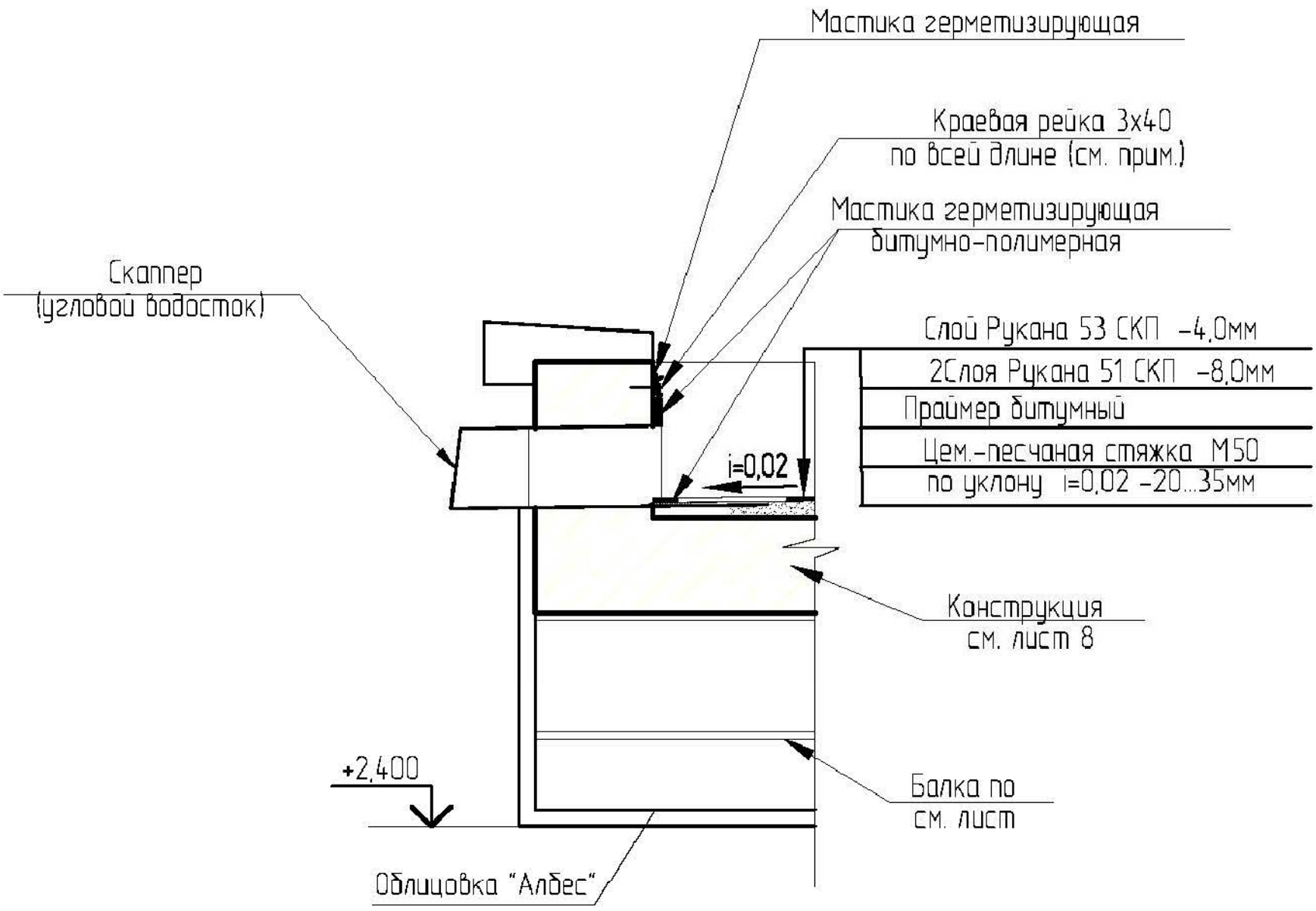

ПРИВЯЗАН: 000232-2021-АС

Проверил	Султангалиев		21.08.21
Исполнил	Меделхан. Ж		21.08.21
Инв.№			

Взам.инв.N

Подпись и дата

Инв.N подл.

Изм.	Кол. уч.	Лист	№ док.	Подп.	Дата
Гл.арх.		Павленко			
Разработал		Ниязов			
Проверил		Шишватова			
Норм.контр.		Мусабаев			

ТП-РК-2.25-9.9(~~IB,IIIA~~,IIIB)-2020-8-АС.У

Узел 11
Устройство водостока козырька

Стадия	Масса	Масш.
РП		
Лист 12		

АО "КазНИИСА"

Формат А4

АО "КазНИИСА"

ТП-РК-2.25-9.9(~~IВ~~,IIIВ,~~IIIА~~)-2020-7-АС.У-АС.У

Центр реабилитации инвалидов на 150 мест для ~~IВ~~,IIIВ,~~IIIА~~ климатических подрайонов с обычными геологическими условиями

Блок 7. Техническое здание

АРХИТЕКТУРНО-СТРОИТЕЛЬНЫЕ УЗЛЫ

Том 2.8 Книга 2

				Привязан: 000232 -2021-АС	ТОО "Әсем Жоба Құрылыс" г. Шымкент - 2021 г.
ГИП	Султангалиев		21.08.21		
Проверил	Султангалиев		21.08.21		
Исполнил	Меделхан. Ж		21.08.21	РП «Строительство центра реабилитации инвалидов на 150 мест в г. Уральск, ЗКО». (привязка типового проекта)	
Инв. N ₽					

ГИП Султангалиев Ж.Н.
~~Даукараев Е.Н.~~

2020 г.

Обозначение	Наименование	Стр.
ТП-РК-2.25-9.9(~~IВ~~,IIIВ,~~IIIА~~)-2020-7-АС.У-ДО	Опись документов	2
ТП-РК-2.25-9.9(~~IВ~~,IIIВ,~~IIIА~~)-2020-7-АС.У-У1	Узел 1. Конструкция наружной стены	3
ТП-РК-2.25-9.9(~~IВ~~,IIIВ,~~IIIА~~)-2020-7-АС.У-У2	Узел 2. Устройство отмостки	4
ТП-РК-2.25-9.9(~~IВ~~,IIIВ,~~IIIА~~)-2020-7-АС.У-У3	Узел 3. Крепление крышки люка	5
ТП-РК-2.25-9.9(~~IВ~~,IIIВ,~~IIIА~~)-2020-7-АС.У-У4	Узел 4. Устройство бетонного лотка	6
ТП-РК-2.25-9.9(~~IВ~~,IIIВ,~~IIIА~~)-2020-7-АС.У-У5	Узел 5. Устройство бетонной подготовки под кирпичную перегородку	7
ТП-РК-2.25-9.9(~~IВ~~,IIIВ,~~IIIА~~)-2020-7-АС.У-У6	Узел 6. Устройство трапа в полах по грунту	8
ТП-РК-2.25-9.9(~~IВ~~,IIIВ,~~IIIА~~)-2020-7-АС.У-У7	Узел 7. Устройство примыкания оконного блока к стене	9
ТП-РК-2.25-9.9(~~IВ~~,IIIВ,~~IIIА~~)-2020-7-АС.У-У8	Узел 8. Устройство примыкания оконного блока к стене	10
ТП-РК-2.25-9.9(~~IВ~~,IIIВ,~~IIIА~~)-2020-7-АС.У-У9	Узел 9. Устройство козырька над входом	11
ТП-РК-2.25-9.9(~~IВ~~,IIIВ,~~IIIА~~)-2020-7-АС.У-У10	Узел 10. Устройство карниза	12
ТП-РК-2.25-9.9(~~IВ~~,IIIВ,~~IIIА~~)-2020-7-АС.У-У11	Узел 11. Устройство конька	13
ТП-РК-2.25-9.9(~~IВ~~,IIIВ,~~IIIА~~)-2020-7-АС.У-У12	Узел 12. Устройство продуха на чердаке	14
ТП-РК-2.25-9.9(~~IВ~~,IIIВ,~~IIIА~~)-2020-7-АС.У-У13	Узел 13. Проход канализационного стояка через перекрытие	15
ТП-РК-2.25-9.9(~~IВ~~,IIIВ,~~IIIА~~)-2020-7-АС.У-У14	Узел 14. Проход канализационного стояка через кровлю	16

Взам.инв.N

Подпись и дата

Инв.N подл.

ПРИВЯЗАН: 000232-2021-АС		
Проверил	Султангалиев	21.08.21
Исполнил	Меделхан. Ж	21.08.21
Инв.N°		

Изм.	Кол.	Лист	N док.	Подпись	Дата
ГАП		Павленко			
Разработал		Мухаметова			
Проверил		Мусабаев			
Н.контр.		Прошина			

ТП-РК-2.25-9.9(~~IВ~~,IIIВ,~~IIIА~~)-2020-7-АС.У-ОД

Опись документов

Стадия	Лист	Листов
РП	2	

АО "КазНИИСА"

Формат А4

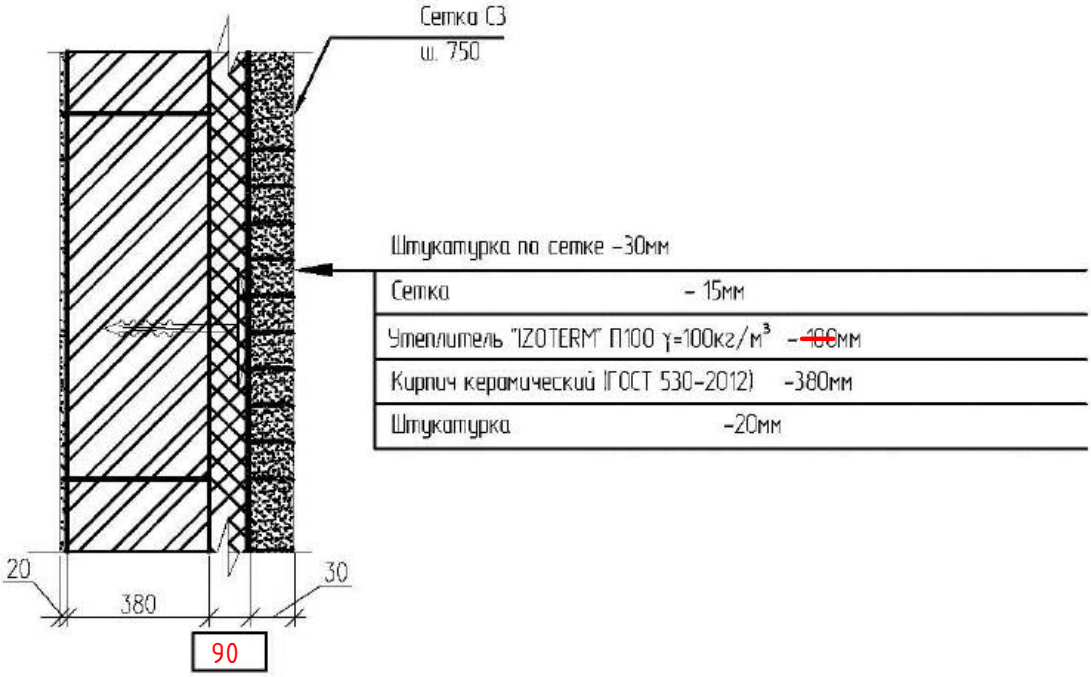

Крепление утеплителя производится при помощи тарельчатых пластиковых дюбелей (не менее 7шт на 1м²) с плотной подгонкой плит утеплителя друг к другу.

ПРИВЯЗАН: 000232-2021-АС			
Проверил	Султангалиев		21.08.21
Исполнил	Меделхан. Ж		21.08.21
Инв.№			

Взам.инв.N

Подпись и дата

Инв.N подл.

Изм.	Кол.	Лист	N док.	Подпись	Дата
ГАП		Павленко			
Разработал		Мухаметова			
Проверил		Мусабаев			
Н.контр.		Прошина			

ТП-РК-2.25-9.9(IВ,IIIВ,IIIА)-2020-7-АС.У-У1

Узел 1
Конструкция наружной стены

Стадия	Лист	Листов
РП	3	

АО "КазНИИСА"

Формат А4

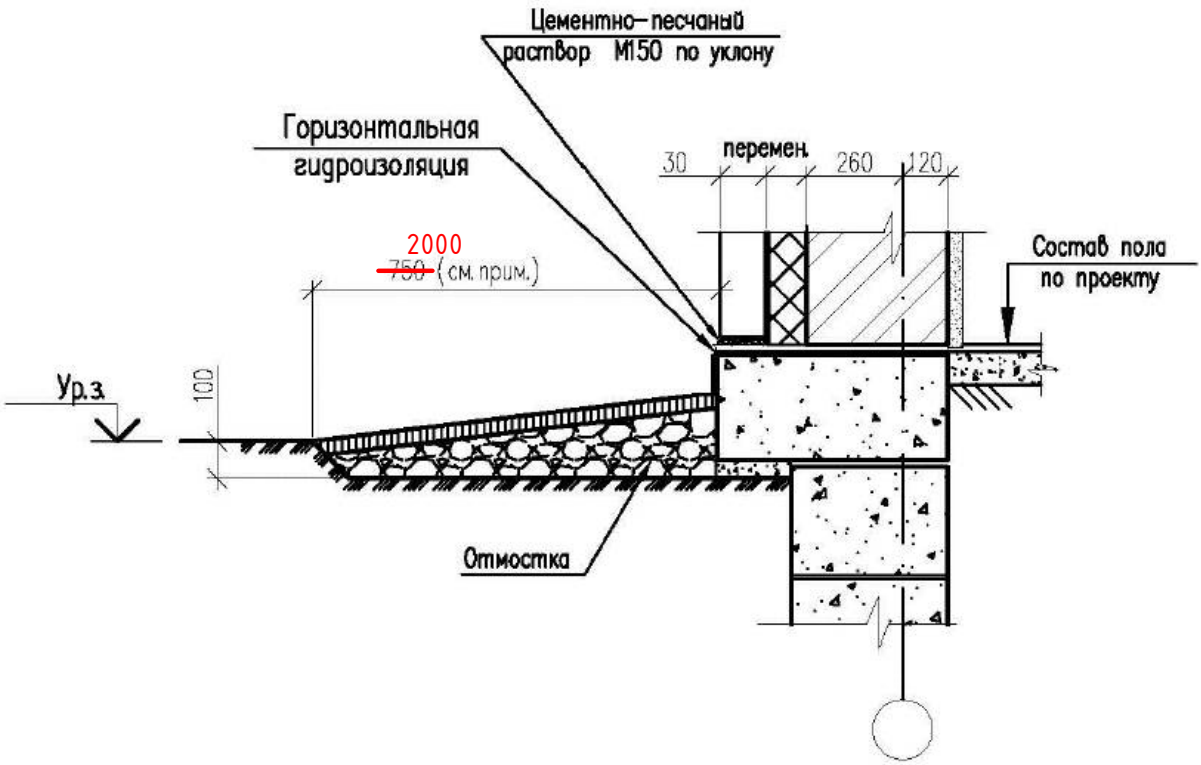

1. Отмостка асфальтовая по щебеночному основанию (асфальт-30мм, щебень-100мм).
2. Отмостка должна иметь уклон не менее 3°.

ПРИВЯЗАН: 000232-2021-АС			
Проверил	Султангалиев		21.08.21
Исполнил	Меделхан. Ж		21.08.21
Инв.№			

Взам.инв.N

Подпись и дата

Инв.N подл.

Изм.	Кол.	Лист	N док.	Подпись	Дата
ГАП		Павленко			
Разработал		Мухаметова			
Проверил		Мусабаев			
Н.контр.		Прошина			

ТП-РК-2.25-9.9(~~IВ~~,IIIВ,~~IIIА~~)-2020-7-АС.У-У2

Узел 2
Устройство отмостки

Стадия	Лист	Листов
РП	4	

АО "КазНИИСА"

Формат А4

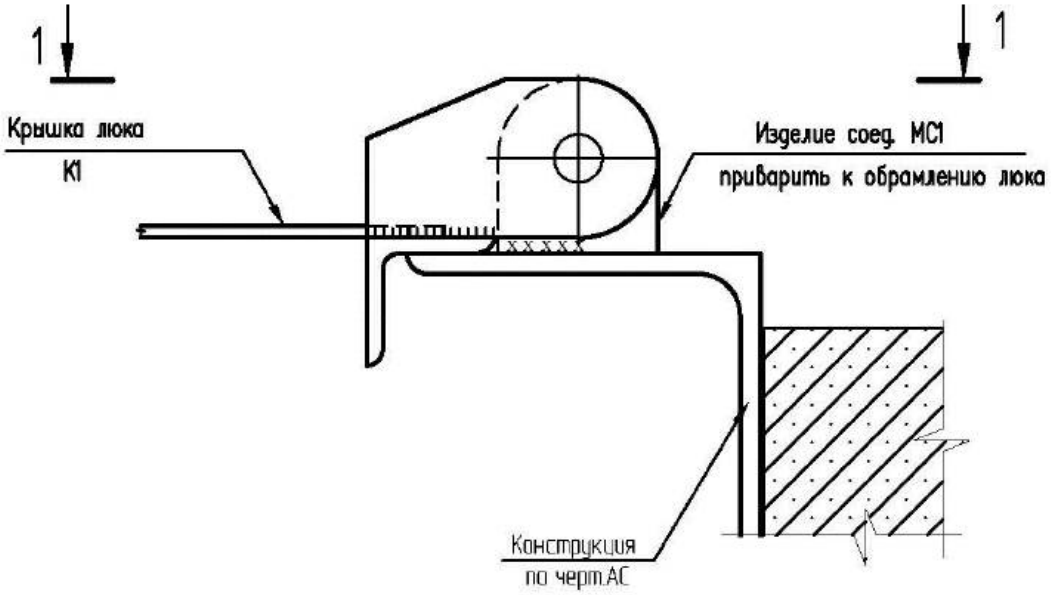

1-1

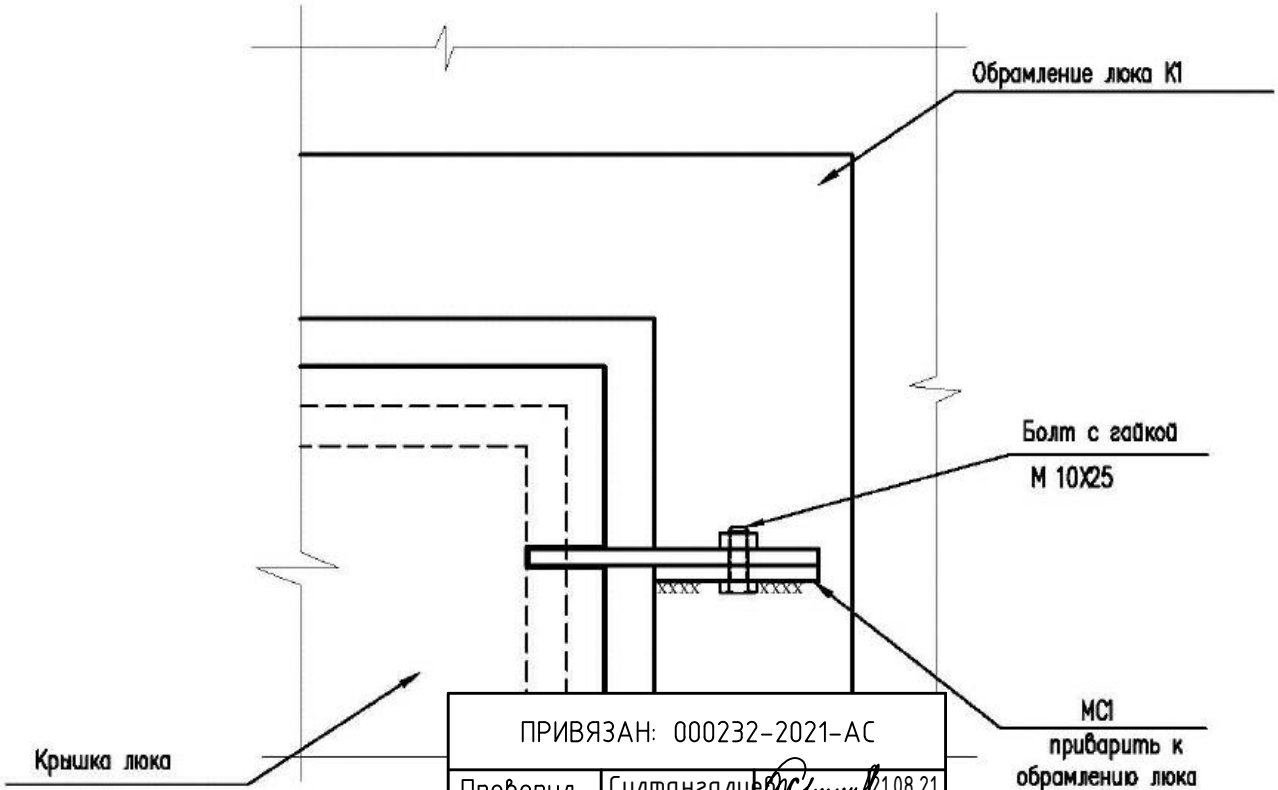

ПРИВЯЗАН: 000232-2021-АС

Проверил	Султангалиев		21.08.21
Исполнил	Меделхан. Ж		21.08.21
Инв.№			

Взам.инв.N

Подпись и дата

Инв.N подл.

Изм.	Кол.	Лист	N док.	Подпись	Дата

ТП-РК-2.25-9.9(IВ,IIIВ,IIIА)-2020-7-АС.У-У3

ГАП	Павленко		
Разработал	Мухаметова		
Проверил	Мусабаев		
Н.контр.	Прошина		

Узел 3

Крепление крышки люка

Стадия	Лист	Листов
РП	5	

АО "КазНИИСА"

Формат А4

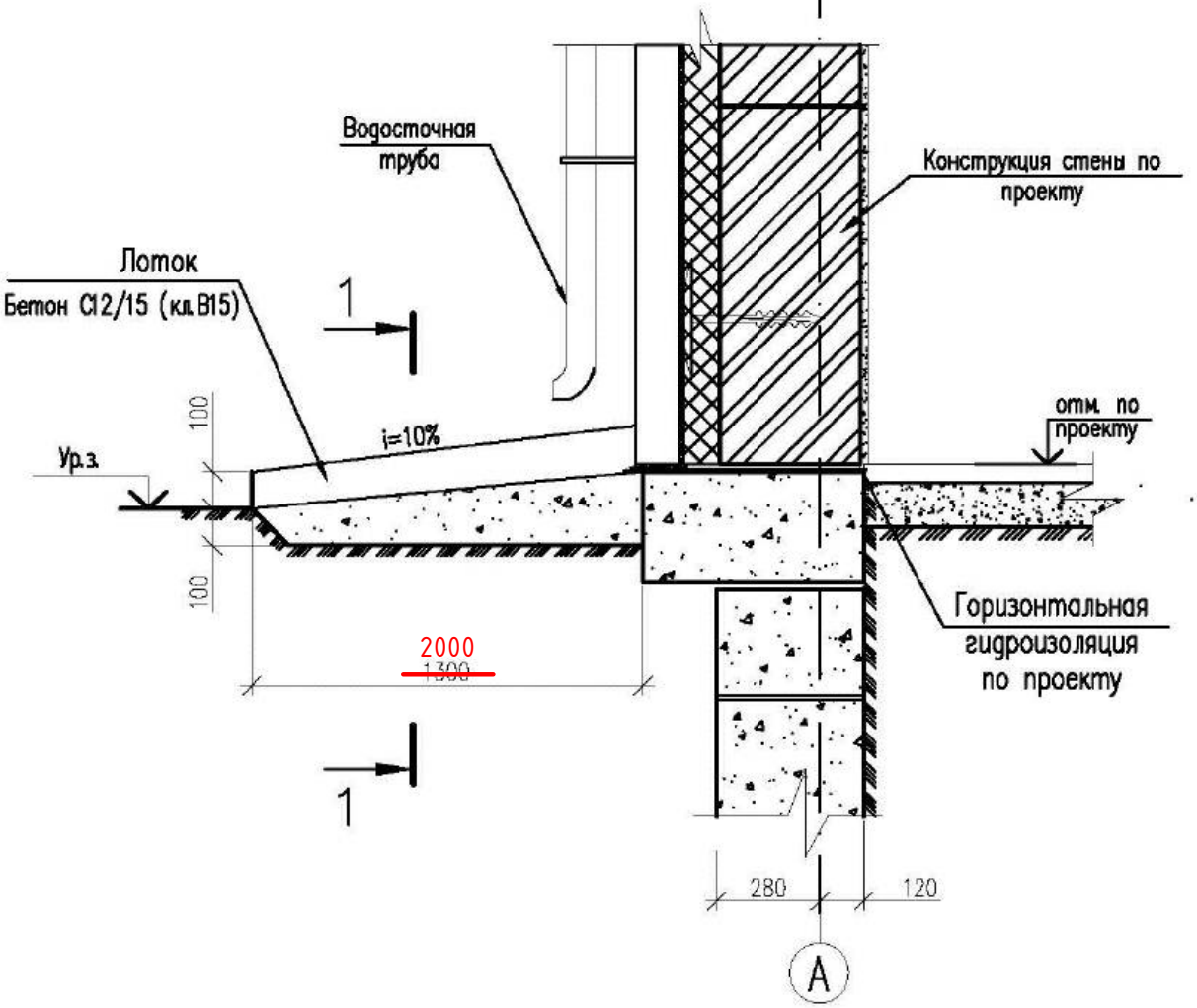

1–1

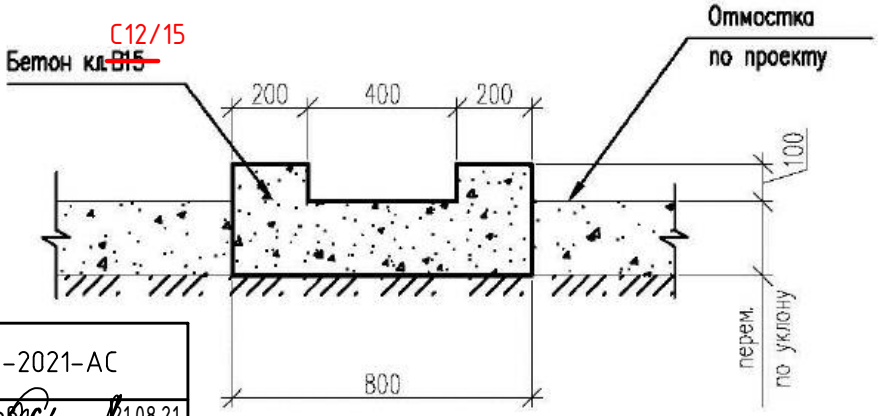

ПРИВЯЗАН: 000232-2021-АС			
Проверил	Султангалиев		21.08.21
Исполнил	Меделхан. Ж		21.08.21
Инв.№			

Взам.инв.N

Подпись и дата

Инв.N подл.

Изм.	Кол.	Лист	N док.	Подпись	Дата
ГАП		Павленко			
Разработал		Мухаметова			
Проверил		Мусабаев			
Н.контр.		Прошина			

ТП-РК-2.25-9.9(~~IВ~~,IIIВ,~~IIIА~~)-2020-7-АС.У-У4

Узел 4
Устройство бетонного лотка

Стадия	Лист	Листов
РП	6	

АО "КазНИИСА"

Формат А4

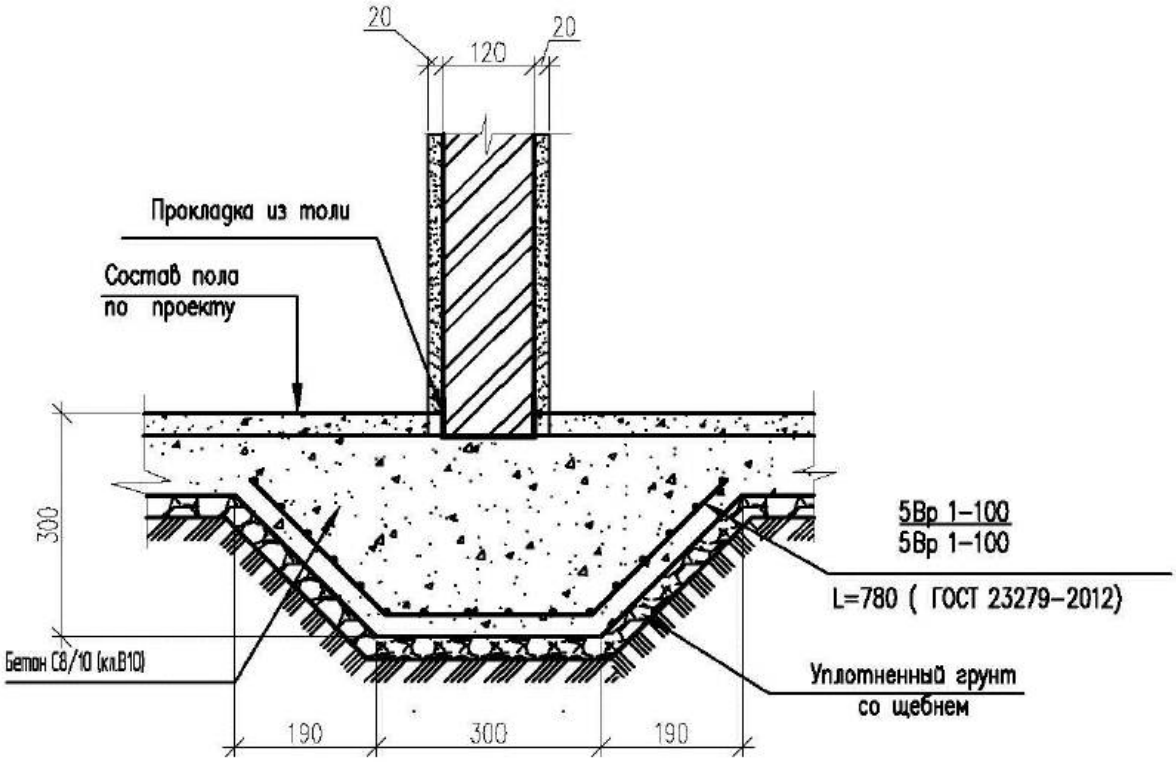

ПРИВЯЗАН: 000232-2021-АС			
Проверил	Султангалиев		21.08.21
Исполнил	Меделхан. Ж		21.08.21
Инв.№			

Взам.инв.N

Подпись и дата

Инв.N подл.

Изм.	Кол.	Лист	N док.	Подпись	Дата
ГАП		Павленко			
Разработал		Мухаметова			
Проверил		Мусабаев			
Н.контр.		Прошина			

ТП-РК-2.25-9.9(~~IIB~~,IIIB,~~IIIA~~)-2020-7-АС.У-У5

Узел 5
Устройство бетонной подготовки под кирпичную перегородку

Стадия	Лист	Листов
РП	7	

АО "КазНИИСА"

Формат А4

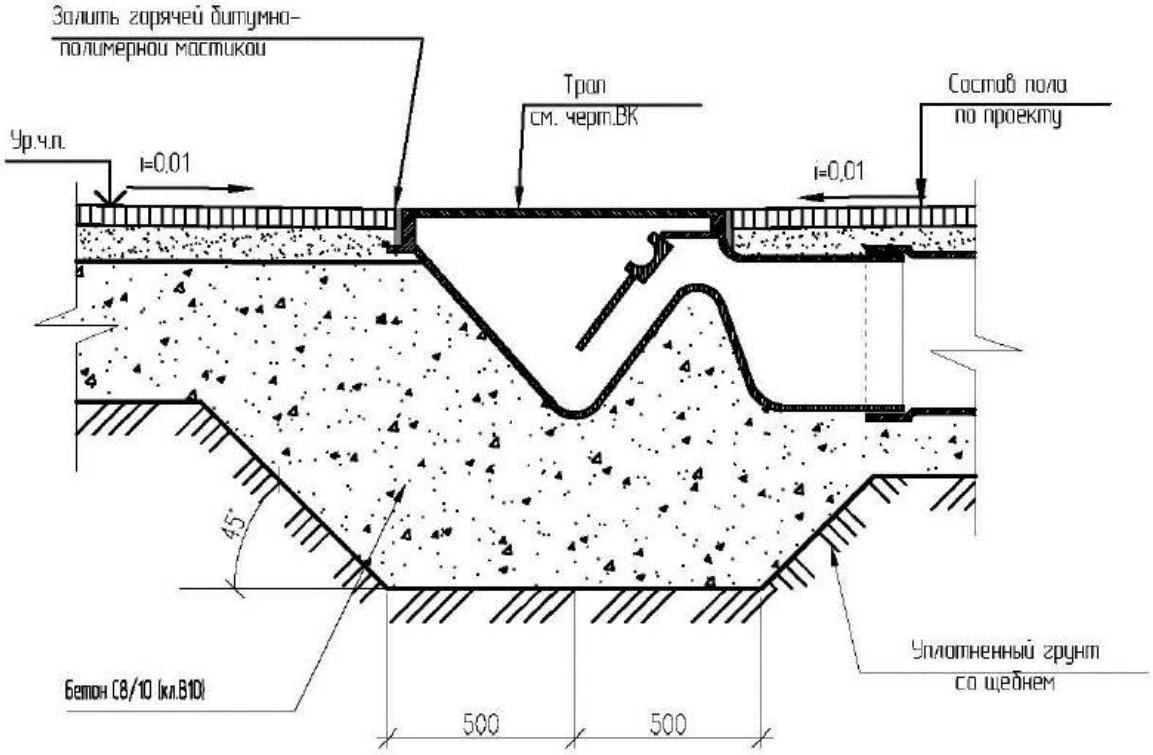

ПРИВЯЗАН: 000232-2021-АС			
Проверил	Султангалиев		21.08.21
Исполнил	Меделхан. Ж		21.08.21
Инв.N°			

Взам.инв.N

Подпись и дата

Инв.N подл.

Изм.	Кол.	Лист	N док.	Подпись	Дата
ГАП		Павленко			
Разработал		Мухаметова			
Проверил		Мусабаев			
Н.контр.		Прошина			

ТП-РК-2.25-9.9(~~IIB~~,IIIB,~~IIIA~~)-2020-7-АС.У-У6

Узел 6
Устройство трапа
по грунту

Стадия	Лист	Листов
РП	8	

АО "КазНИИСА"

Формат А4

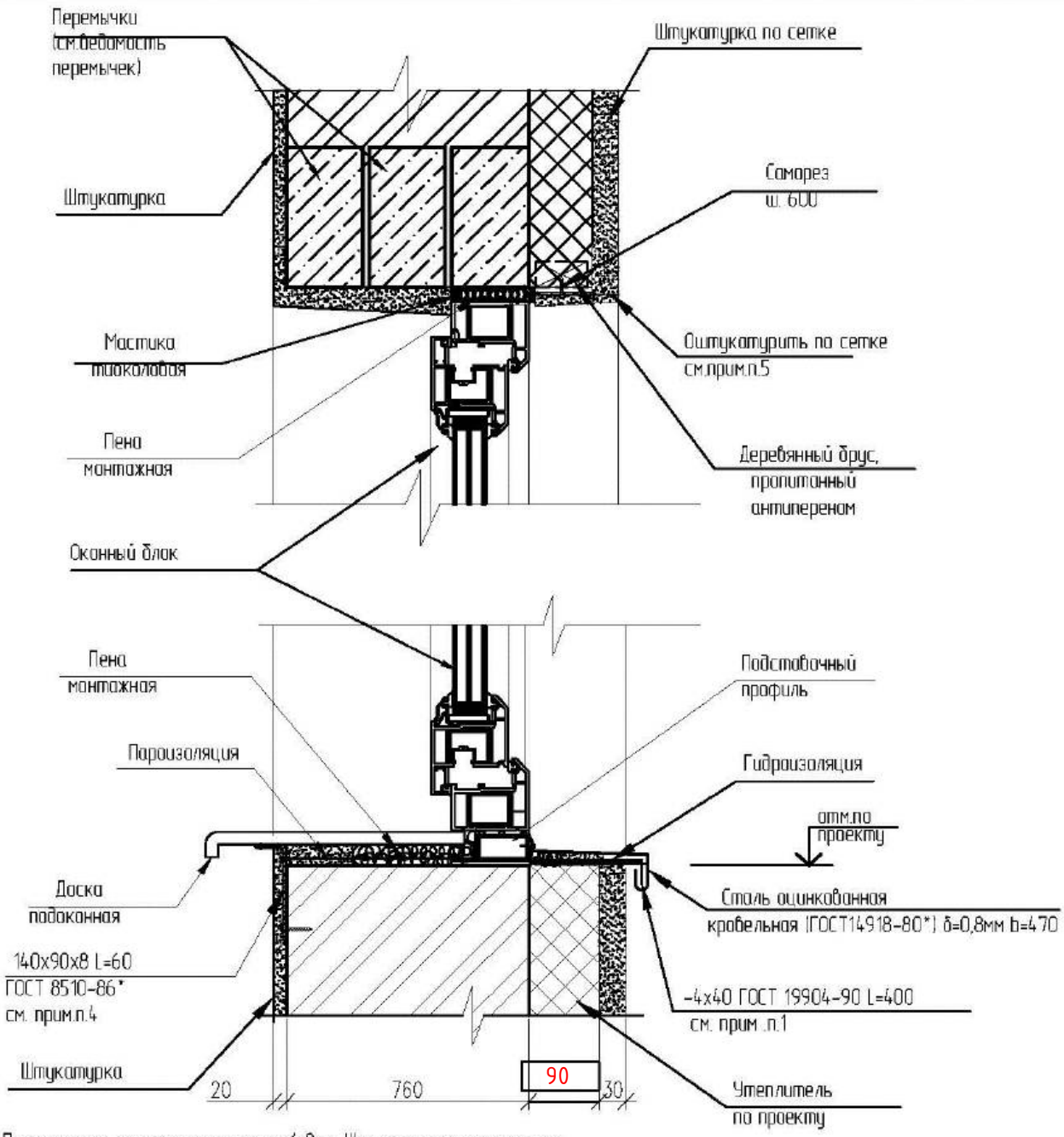

1. Пристрелять к стене саморезами ф 8мм. Шаг крепежного элемента по ширине оконного проема-600мм, но не менее двух штук на сторону. Анкеровка крепежного элемента в стене не менее 50мм.
2. По периметру оконного проема выполнить пароизоляцию и гидроизоляцию – полиэтиленовая пленка толщиной 200мкм, наклеенная на битумно-кукерсольной мастике (ГОСТ 10354-82*).
3. Слив окна выполнить из оцинкованной кровельной стали, окрашенной в заводских у отделки.
4. Подоконную доску крепить к стене с помощью двух уголков L140х90х8 ГОСТ 8510-
5. Сетку С20-2.0-0 (ГОСТ 5336-80) b=230мм на всю ширину проема крепить саморезом шагом 600мм.

ПРИВЯЗАН: 000232-2021-АС			
Проверил	Султангалиев		21.08.21
Исполнил	Меделхан. Ж		21.08.21
Инв.N°			

Взам.инв.N

Подпись и дата

Инв.N подл.

Изм.	Кол.	Лист	N док.	Подпись	Дата
ГАП		Павленко			
Разработал		Мухаметова			
Проверил		Мусабаев			
Н.контр.		Прошина			

ТП-РК-2.25-9.9(IB,IIB,IIIA)-2020-7-АС.У-У7

Узел 7
Устройство примыкания оконного блока к стене

Стадия	Лист	Листов
РП	9	

АО "КазНИИСА"

Формат А4

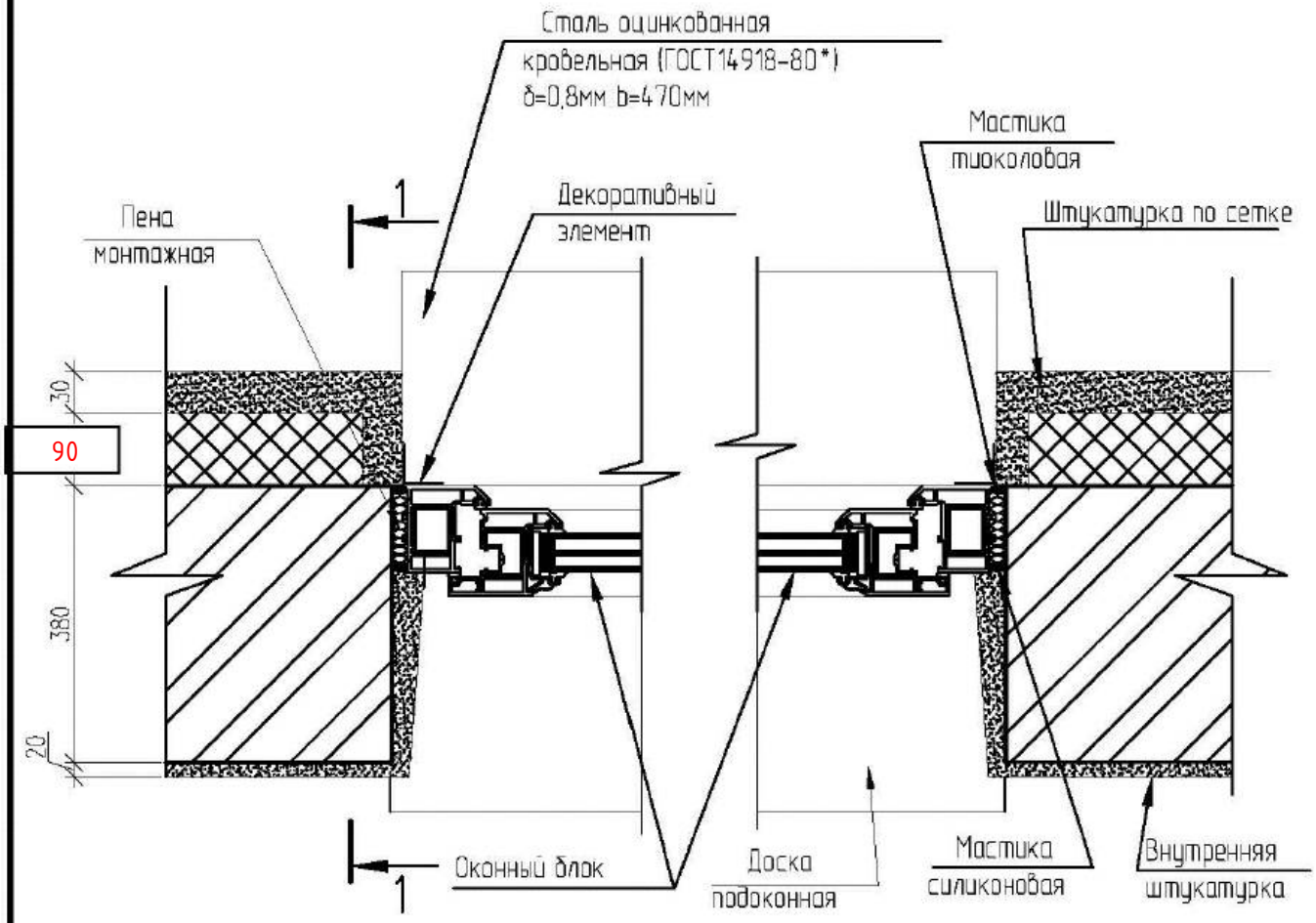

ПРИВЯЗАН: 000232-2021-АС			
Проверил	Султангалиев		21.08.21
Исполнил	Меделхан. Ж		21.08.21
Инв.№			

Взам.инв.N

Подпись и дата

Инв.N подл.

Изм.	Кол.	Лист	N док.	Подпись	Дата
ГАП		Павленко			
Разработал		Мухаметова			
Проверил		Мусабаев			
Н.контр.		Прошина			

ТП-РК-2.25-9.9(~~IВ~~,IIIВ,~~IIIА~~)-2020-7-АС.У-У8

Узел 8
Устройство примыкания оконного блока к стене

Стадия	Лист	Листов
РП	10	

АО "КазНИИСА"

Формат А4

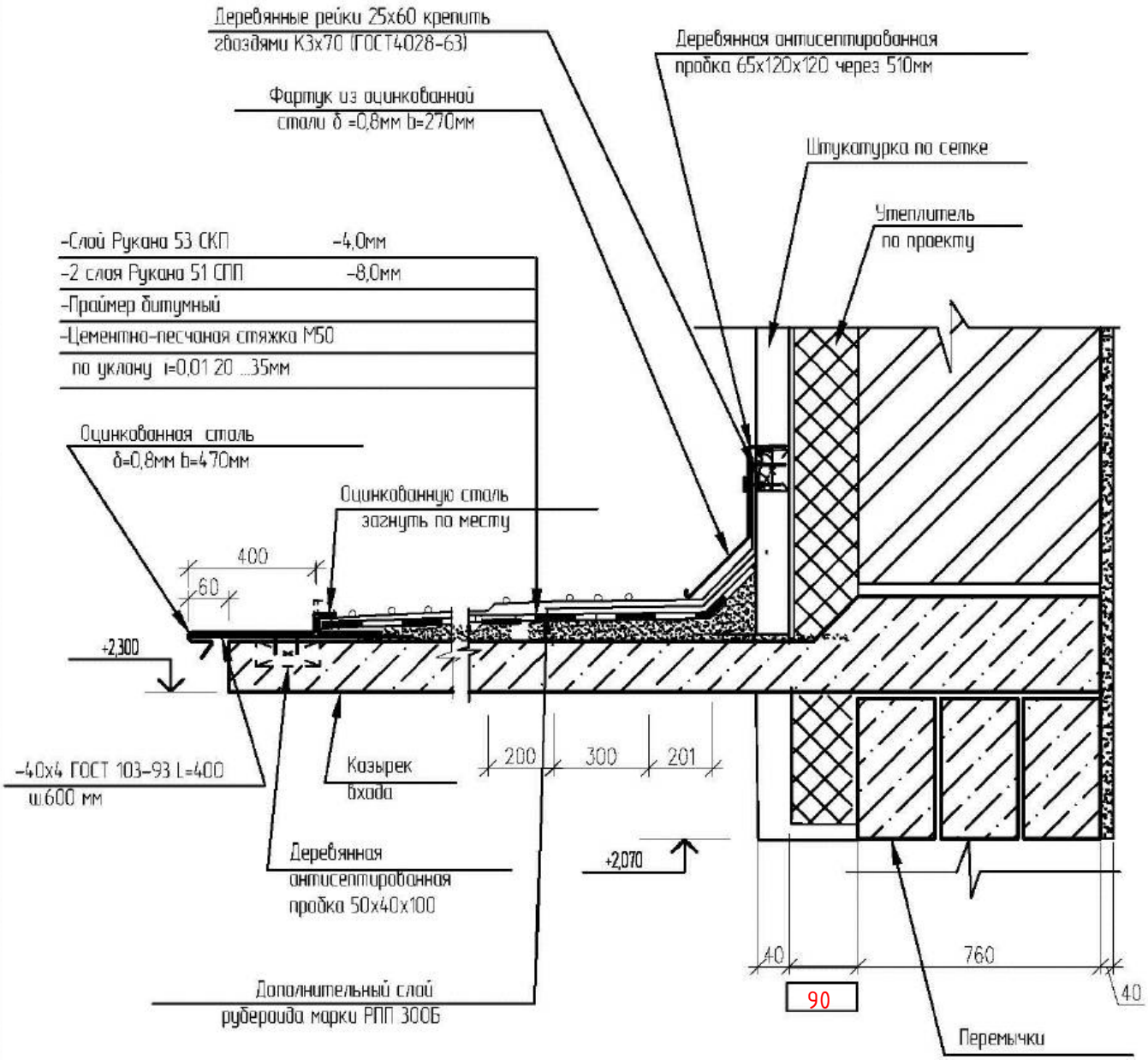

ПРИВЯЗАН: 000232-2021-АС			
Проверил	Султангалиев		21.08.21
Исполнил	Меделхан. Ж		21.08.21
Инв.№			

Взам.инв.N

Подпись и дата

Инв.N подл.

Изм.	Кол.	Лист	N док.	Подпись	Дата
ГАП		Павленко			
Разработал		Мухаметова			
Проверил		Мусабаев			
Н.контр.		Прошина			

ТП-РК-2.25-9.9(~~IВ~~,IIIВ,~~IIА~~)-2020-7-АС.У-У9

Узел 9
Устройство козырька над входом

Стадия	Лист	Листов
РП	11	

АО "КазНИИСА"

Формат А4

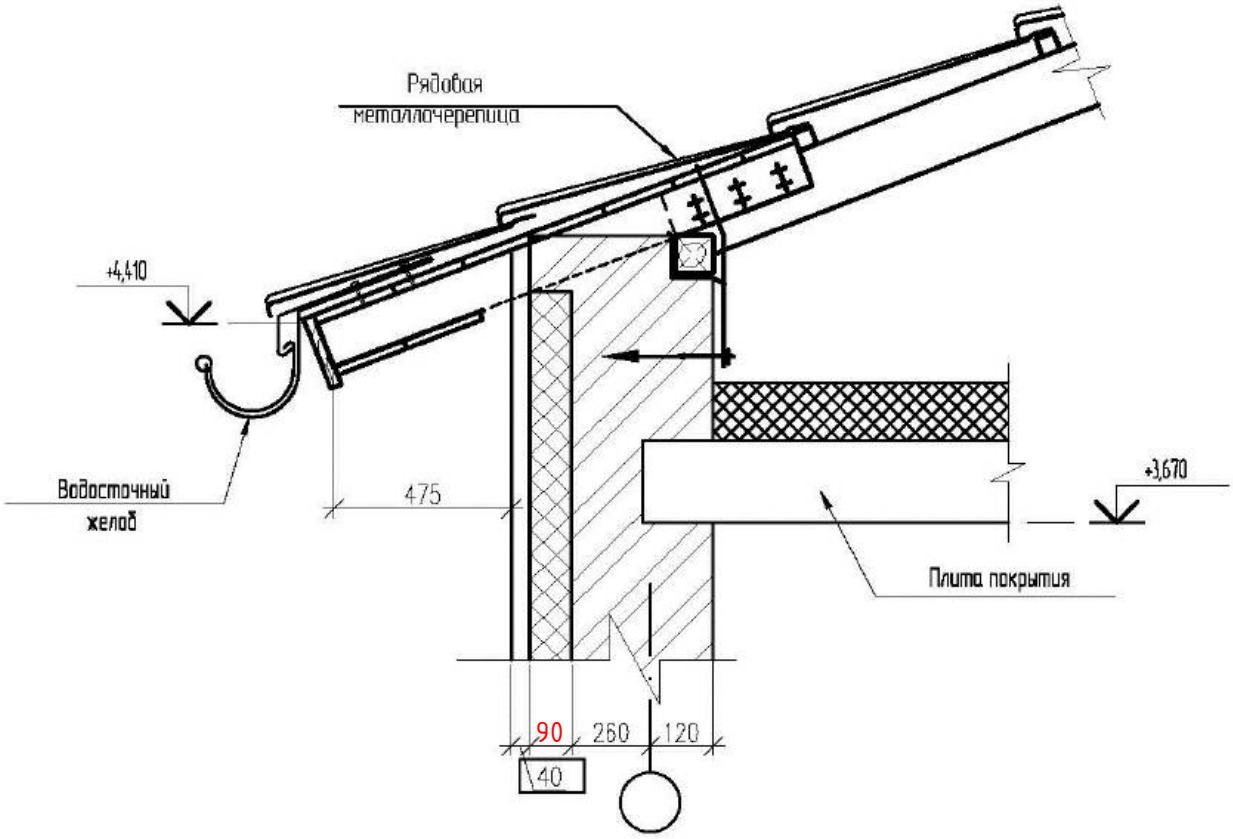

ПРИВЯЗАН: 000232-2021-АС			
Проверил	Султангалиев		21.08.21
Исполнил	Меделхан. Ж		21.08.21
Инв.№			

Взам.инв.N

Подпись и дата

Инв.N подл.

Изм.	Кол.	Лист	N док.	Подпись	Дата
ГАП		Павленко			
Разработал		Мухаметова			
Проверил		Мусабаев			
Н.контр.		Прошина			

ТП-РК-2.25-9.9(~~IIB~~,IIIB,~~IIIA~~)-2020-7-АС.У-У10

Узел 10
Устройство карниза

Стадия	Лист	Листов
РП	12	

АО "КазНИИСА"

Формат А4

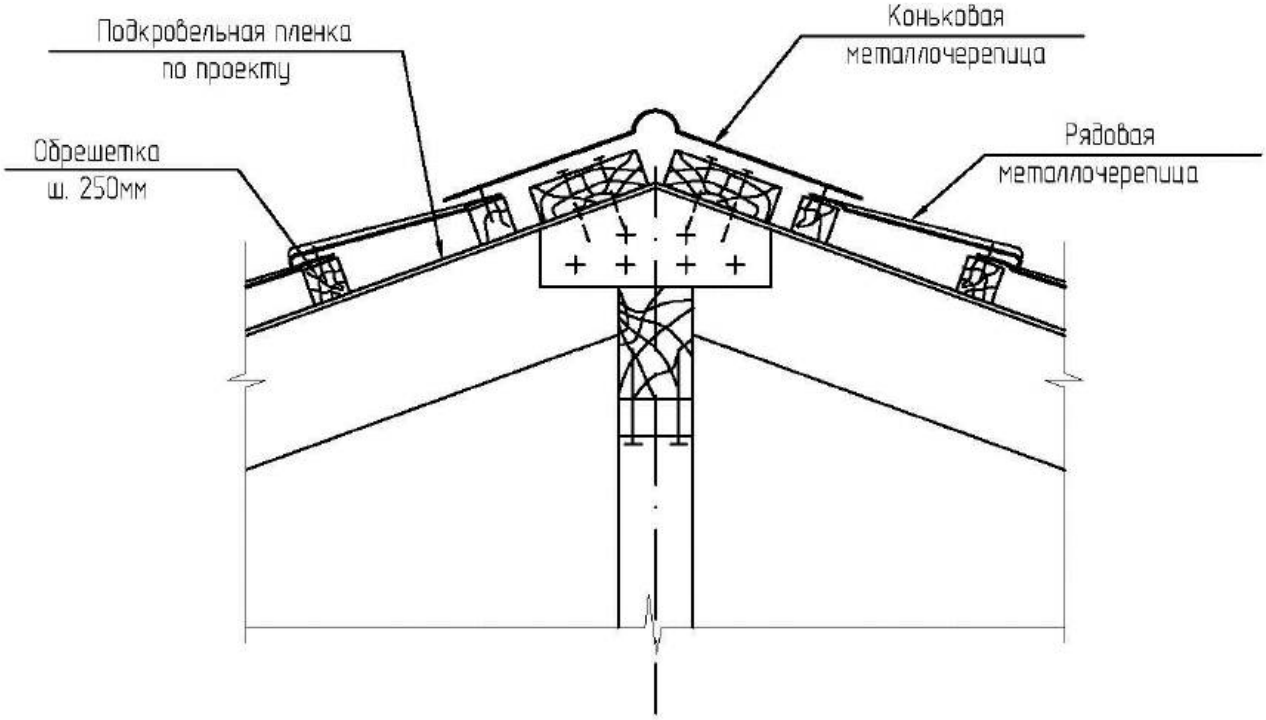

ПРИВЯЗАН: 000232-2021-АС			
Проверил	Султангалиев		21.08.21
Исполнил	Меделхан. Ж		21.08.21
Инв.№			

Изм.	Кол.	Лист	N док.	Подпись	Дата

ТП-РК-2.25-9.9(~~IIB~~,IIIB,~~IIIA~~)-2020-7-АС.У-У11

ГАП	Павленко	
Разработал	Мухаметова	
Проверил	Мусабаев	
Н.контр.	Прошина	

Узел 11
Устройство конька

Стадия	Лист	Листов
РП	13	

АО "КазНИИСА"

Взам.инв.N

Подпись и дата

Инв.N подл.

Формат А4

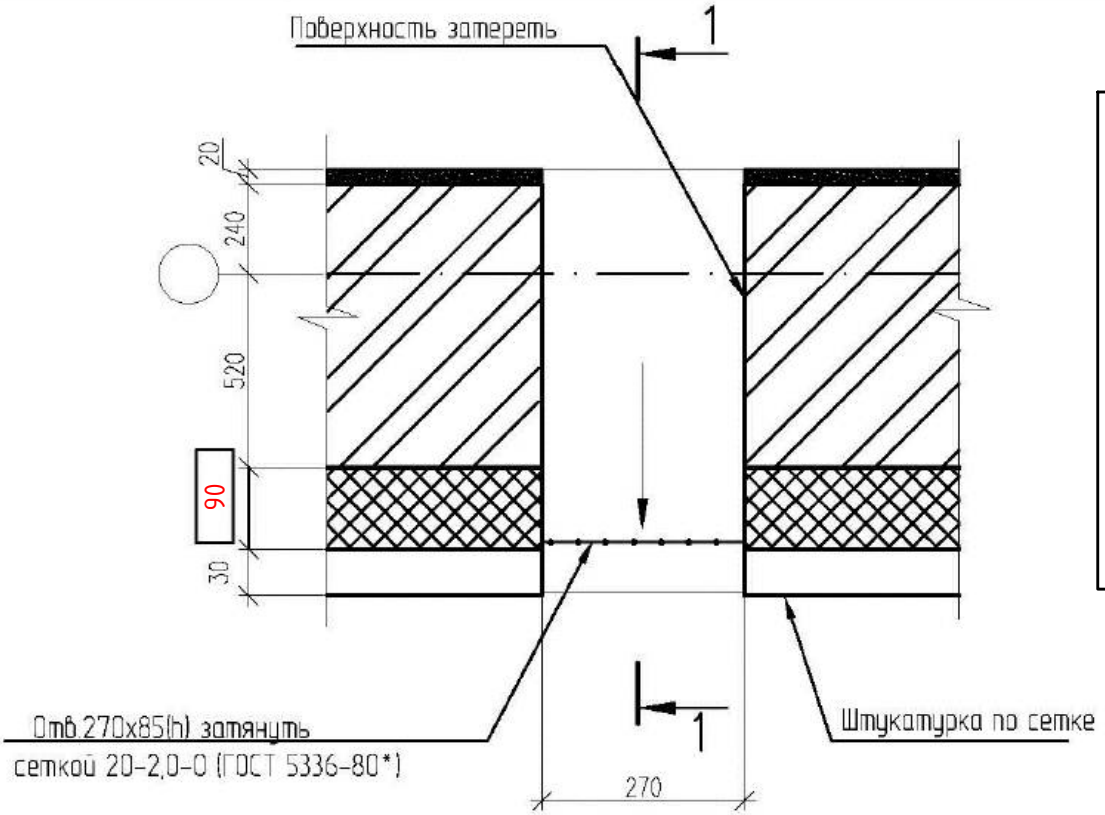

ПРИВЯЗАН: 000232-2021-АС			
Проверил	Султангалиев	21.08.21	
Исполнил	Меделхан. Ж	21.08.21	
			Инв.N

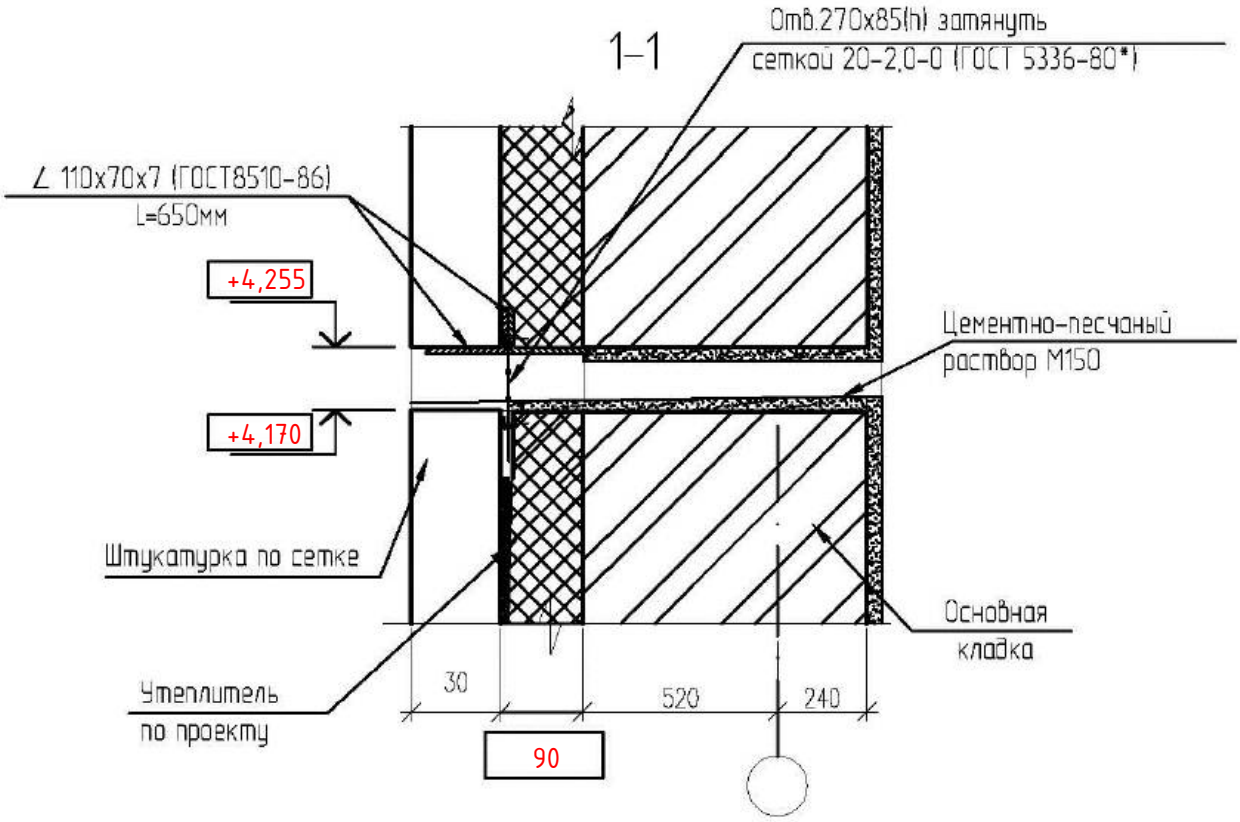

Изм.	Кол.	Лист	N док.	Подпись	Дата
ГАП		Павленко			
Разработал		Мухаметова			
Проверил		Мусабаев			
Н.контр.		Прошина			

ТП-РК-2.25-9.9(IB,IIIB,IIIA)-2020-7-АС.У-У12

Узел 12
Устройство продуха
на чердаке

Стадия	Лист	Листов
РП	14	

АО "КазНИИСА"

Взам.инв.N

Подпись и дата

Инв.N подл.

Формат А4

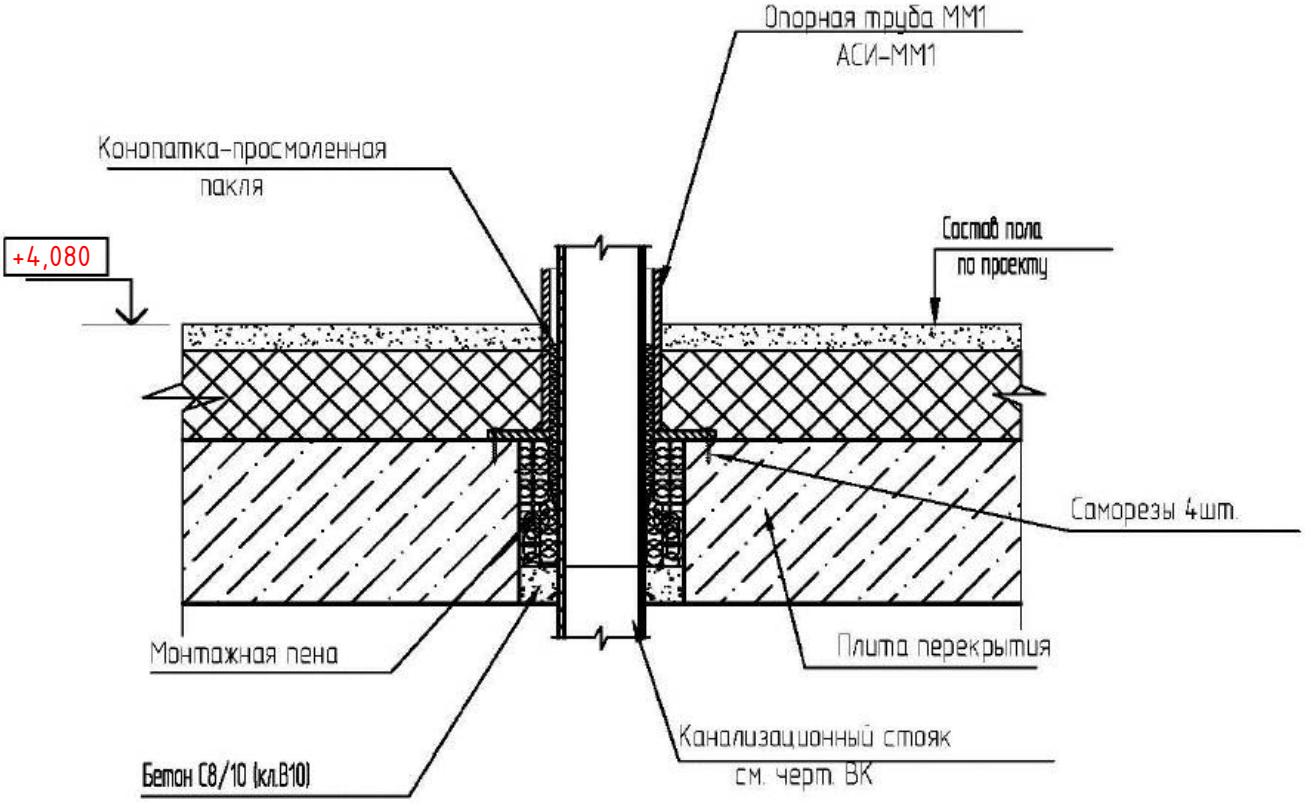

ПРИВЯЗАН: 000232-2021-АС			
Проверил	Султангалиев		21.08.21
Исполнил	Меделхан. Ж		21.08.21
Инв.№			

Взам.инв.N

Подпись и дата

Инв.N подл.

Изм.	Кол.	Лист	N док.	Подпись	Дата
ГАП		Павленко			
Разработал		Мухаметова			
Проверил		Мусабаев			
Н.контр.		Прошина			

ТП-РК-2.25-9.9(~~IB~~,IIIB,~~IIIA~~)-2020-7-АС.У-У13

Узел 13
Проход канализационного
стояка через перекрытие

Стадия	Лист	Листов
РП	15	

АО "КазНИИСА"

Формат А4

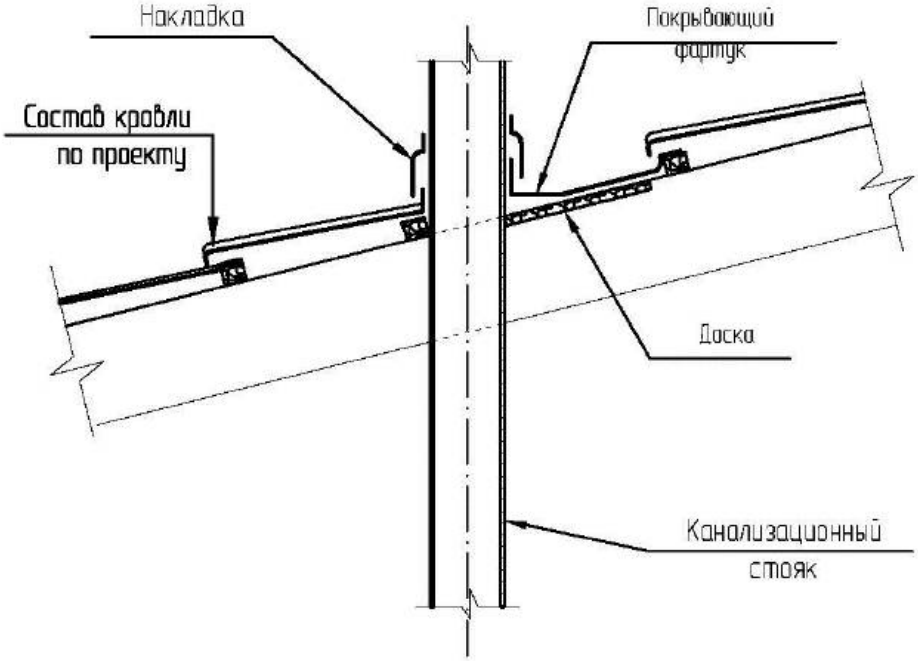

ПРИВЯЗАН: 000232-2021-АС			
Проверил	Султангалиев		21.08.21
Исполнил	Меделхан. Ж		21.08.21
Инв.№			

Взам.инв.N

Подпись и дата

Инв.N подл.

Изм.	Кол.	Лист	N док.	Подпись	Дата
ГАП		Павленко			
Разработал		Мухаметова			
Проверил		Мусабаев			
Н.контр.		Прошина			

ТП-РК-2.25-9.9(~~IB~~,IIIB,~~IIIA~~)-2020-7-АС.У-У14

Узел 14
Проход канализационного стояка через кровлю

Стадия	Лист	Листов
РП	16	

АО "КазНИИСА"

Формат А4

Қазақстан Республикасы индустрия және инфрақұрылымдық даму Министрлігінің құрылыс және тұрғын үй-коммуналдық шаруашылық істері комитеті
Комитет по делам строительства и жилищно-коммунального хозяйства Министерства индустрии и инфраструктурного развития Республики Казахстан
"ҚазҚСҒЗИ" АҚ
АО "КазНИИСА"

ҚАЛЫПТЫ ГЕОЛОГИЯЛЫҚ ЖАҒДАЙЫ БАР ~~IB,IIIA~~,IIIB КЛИМАТТЫҚ КІШІ АУДАНДАР ҮШІН 150 ОРЫНДЫ МҮГЕДЕКТЕРДІ ОҢАЛТУ ОРТАЛЫҒЫ ЖЫЛЫЖАЙ

ҮЛГІЛІК ЖОБА

ҮЖ- ҚР- 2.25-9(~~IB,IIIA~~,IIIB)-2020

Том 2.7

Альбом 2

СҚ Сәулет- құрылыс шешімдері

ЦЕНТР РЕАБИЛИТАЦИИ ИНВАЛИДОВ НА 150 МЕСТ ДЛЯ ~~IB, IIIA~~, IIIB КЛИМАТИЧЕСКИХ ПОДРАЙОНОВ С ОБЫЧНЫМИ ГЕОЛОГИЧЕСКИМИ УСЛОВИЯМИ ТЕПЛИЦА

ТИПОВОЙ ПРОЕКТ

ТП-РК-2.25-9(~~IB, IIIA~~, IIIB)-2020

Том 2.7

Альбом 2

АС Архитектурно-строительные решения

ГИП	Султангалиев		21.08.21	Привязан: 000232 -2021-АС	ТОО "Әсем Жоба Құрылыс" г. Шымкент - 2021 г.
Проверил	Султангалиев		21.08.21		
Исполнил	Меделхан. Ж		21.08.21	РП «Строительство центра реабилитации инвалидов на 150 мест в г. Уральск, ЗКО». (привязка типового проекта)	
Инв. N ₽					

2020

Қазақстан Республикасы индустрия және инфрақұрылымдық даму Министрлігінің құрылыс және тұрғын үй-коммуналдық шаруашылық істері комитеті
Комитет по делам строительства и жилищно-коммунального хозяйства Министерства индустрии и инфраструктурного развития Республики Казахстан
"ҚазҚСҒЗИ" АҚ
АО "КазНИИСА"

ҚАЛЫПТЫ ГЕОЛОГИЯЛЫҚ ЖАҒДАЙЫ БАР ~~IB,IIIA~~,IIIB КЛИМАТТЫҚ КІШІ АУДАНДАР ҮШІН 150 ОРЫНДЫ МҮГЕДЕКТЕРДІ ОҢАЛТУ ОРТАЛЫҒЫ ЖЫЛЫЖАЙ

ҮЛГІЛІК ЖОБА

ҮЖ- ҚР- 2.25-9(~~IB,IIIA~~,IIIB)-2020

Том 2.7

Альбом 2

СҚ Сәулет- құрылыс шешімдері

ЦЕНТР РЕАБИЛИТАЦИИ ИНВАЛИДОВ НА 150 МЕСТ ДЛЯ ~~IB, IIIA~~, IIIB КЛИМАТИЧЕСКИХ ПОДРАЙОНОВ С ОБЫЧНЫМИ ГЕОЛОГИЧЕСКИМИ УСЛОВИЯМИ ТЕПЛИЦА

ТИПОВОЙ ПРОЕКТ

ТП-РК-2.25-9(~~IB, IIIA~~, IIIB)-2020

Том 2.7

Альбом 2

АС Архитектурно-строительные решения

ГИП	Султангалиев		21.08.21	Привязан: 000232 -2021-АС	ТОО "Әсем Жоба Құрылыс" г. Шымкент - 2021 г.
Проверил	Султангалиев		21.08.21		
Исполнил	Меделхан. Ж		21.08.21	РП «Строительство центра реабилитации инвалидов на 150 мест в г. Уральск, ЗКО». (привязка типового проекта)	
Инв. N ₽					

Әзірленген :
Разработан:

"Қаз ҚСҒЗИ" АҚ
АО "КазНИИСА"

Бас директор
Генеральный директор — Б.Б. Кульбаев

Типтік және жекеше жобалау орталығының директоры
Директор центра типового и индивидуального проектирования — О.Н. Повышев

Жобаның бас инженері
Главный инженер проекта — Е.Н. Даукараев

Қазақстан Республикасы индустрия және инфрақұрылымдық даму Министрлігінің құрылыс және тұрғын үй-коммуналдық шаруашылық істері комитетінің Төрағасының _____ 20 ж. № _____ бұйрығымен бекітілген және 20 ж. _____ _____ бастап қолданысқа енгізілді.

Утвержден приказом Председателя Комитета по делам строительства и жилищно-коммунального хозяйства Министерства индустрии и инфраструктурного развития Республики Казахстан от _____20 г. №_____ и введен в действие с ____ _____20 г.

2020

Конструктивные решения

Наружные стены – кирпичная кладка толщиной 380 мм из полнотелого керамического кирпича КР-р-по 250 120 65/1НФ/100/2.0/50 ГОСТ 530-2012, марка по морозостойкости XF1 на растворе марки М50, утеплитель "IZOTERM" марки П125 γ=125кг/м3, толщину см. табл. N1;
наружный слой толщиной 30 мм из штукатурки по сетке с последующей окраской фасадной краской.
-Перегородки – полнотелый керамический кирпич толщиной 120 по ГОСТ 530-2012, марка по морозостойкости XF1 на растворе марки М50,
-Значение временного сопротивления кирпичной кладки по осевому растяжению по неперевязанным швам для несущих стен должно быть не менее; для стен толщ 380мм,-120кПа (12кгс/см2); для стен толщ 120мм,-60кПа (12кгс/см2).

Перемычки – сборные железобетонные по серии 1038.1-1 в.1 см. лист АС-3;
Крыша -бесчердачная невентилируемая;
Кровля – рулонная малоуклонная с наружным неорганизованным водостоком;
Утеплитель покрытия – плиты "IZOTERM" марки П -125 γ=125кг/мм, толщину см. табл.N2;
Полы – керамическая плитка;
Двери – металлические по ГОСТ 31173-2003 и деревянные по ГОСТ 6629-88
Окна – металлопластиковые (стекло – согласно табл. 1)
Наружная отделка – штукатурка по сетке с последующим покрытием фасадной краской
Внутренняя отделка – см. "Ведомость отделки помещений"
Цоколь – отделка штукатурка по сетке с последующим покрытием фасадной краской.
Отмостка – асфальтовая по щебеночному основанию шириной ~~1500~~ 2000 мм (асфальт-30мм, щебень-100мм, ~~СН 66-2-121~~)

Перечень актов освидетельствования скрытых работ

Наименование актов	Обозначение	Примечание
Геодезические работы по СН РК 1.03-03-2013, РДС РК 1.03-03-2001		
Акт приемки геодезической разбивочной основы для строительства	Приложение 12	С исполнительной схемой
Акт приемки-передачи результатов геодезических работ при строительстве зданий и сооружений	Приложение 13	С исполнительной схемой
Земляные сооружения, основания и фундаменты СН РК 5.01-01-2013		
Акт приемки естественного основания	П.1.11, Приложение 2, П.1А	
Акт приемки обратных засыпок и основание под полы	П.4.26, Приложение 2, П.1Д	
Проектирование бетонных и ж.б. конструкций по НТП РК 02-01-1.2-2011 (к СП РК EN 1992-1-1:2004/2011)		
Акт приемки опалубки	П.5.16.3	
Акт приемки арматурной стали, закладных деталей, анкеров	П.4.7; П5.15.1	
Акт приемки смонтированной арматуры, закладных деталей и конструкций закладываемых при бетонировании	П.5.14.3	
Акт приемки готовых конструкций	П.5.17.1	С исполнительной схемой
Защита строительных конструкций от коррозии по СН РК 2.01-01-2013, СП РК 2.01-101-2013		
Акт приемки защищаемых поверхностей конструкций		
Акт приемки защитного покрытия в целом		
Акт приемки изоляционных материалов		
Акт приемки швов, примыканий и стыков защиты		

Ведомость нагрузок на металлические конструкции

Нагрузки	Норм.кг/м²	Расч.кг/м²	Обозначение документа
1. Постоянные:			
2. Кратковременные:			
2.1 Снег (III-район)	100	140	
2.2 Ветер (IV-район), местность "А"	23	32	

Противопожарные мероприятия

Противопожарные мероприятия выполнены в полном соответствии со СН РК 2.02-01-2014"Пожарная безопасность зданий и сооружений".
Строительные конструкции, принятые для строительства здания обеспечивают II степень огнестойкости.
Металлические конструкции и металлические балки покрыть огнезащитным составом "Термобарьер" толщиной 2мм.
Габариты принятых дверных проемов, лестничных клеток обеспечивают эвакуацию людей. Двери на путях эвакуации открываются по направлению выхода.
Эвакуация людей предусмотрена через главный выход и запасной выход.
На фасаде здания изготовить и установить знаки пожарной безопасности "Пожарный гидрант" по СТ РК ГОСТ Р 12.4.026-2002г. Данный знак выполнить светоотражающими материалами или фотолюминисцентными красками.

Указания по защите конструкций от коррозии

Все открытые поверхности стальных элементов, анкера и закладные элементы, устанавливаемые в кладке и доступные для возобновления защитных покрытий и наружных конструкций покрыть эмалью ПФ115 (два слоя) толщиной 55 мкм по грунту ГФ-021 ГОСТ 25129-82* (один слой) в соответствии с главой СП РК 2.01-110-2013 "Защита строительных конструкций от коррозии".

Указания по производству работ

Проект разработан для строительства в летних условиях.
При производстве работ в зимних условиях должны соблюдаться требования
- СП РК EN 1996-(часть 1-1;1-2;2;3 :2005/2011) -"Проектирование каменных конструкций."
- НП к СП РК EN 1996-(часть 1-1;1-2;2;3 :2005/2011)- Национальное приложение к СП РК EN 1996-(часть 1-1;1-2;2;3 :2005/2011) "Проектирование каменных конструкций."

Перемычки, монтируемые на стены, усилить постановкой временных стоек на клиньях на период твердения кладки.
При производстве всех видов работ руководствоваться:
- СН РК 1.03-05 -2011 - "Охрана труда и техника безопасности в строительстве".

При выполнении всех работ необходимо составлять акты освидетельствования скрытых работ согласно перечню, указанному на данном листе и СН РК 1.03-00-2011
- "Строительное производство.
Организация строительства предприятий, зданий и сооружений".
Стальные конструкции и выступающие из бетона части закладных деталей покрасить эмалью ПФ115 (ГОСТ 6465-76), по грунтовке ГФ-021 (ГОСТ 25129-82*) в 2 слоя (СН РК 2.01-01-2013; СП РК 2.01-101-2013).
Противопожарная защита конструкций обеспечивается толщиной защитного слоя бетона.

Типовой проект разработан в соответствии с требованиями нормативных документов СП РК EN, неотъемлемой частью настоящего нормативного документа является его Национальное приложение.

- СП РК EN 1990:2002+A1:2005/2011 - "Основы проектирования несущих конструкций".
- НП к СП РК EN 1990:2002+A1:2005/2011 - Национальное приложение к СП РК EN 1990:2002+A1:2005/2011 "Основы проектирования несущих конструкций."

- СП РК EN 1991- (часть 1-1 - 1-7 :2002/2011) - "Воздействия на несущие конструкции".
- НП к СП РК EN 1991-(часть 1-1 - 1-7 :2002/2011) - Национальное приложение к СП РК EN 1991-(часть 1-1 - 1-7 :2002/2011) "Воздействия на несущие конструкции".

- СП РК EN 1992-(часть 1-1;1-2:2004/2011) -"Проектирование железобетонных конструкций."
- НП к СП РК EN 1992-(часть 1-1;1-2:2004/2011)- Национальное приложение к СП РК EN 1992-(часть 1-1;1-2:2004/2011) "Проектирование железобетонных конструкций."

- СП РК EN 1993-(часть 1-1;1-2 :2005/2011) - "Проектирование стальных конструкций."
- НП к СП РК EN 1993-(часть 1-1;1-2 :2005/2011)- Национальное приложение к СП РК EN 1993-(часть 1-1;1-2 :2005/2011) "Проектирование стальных конструкций."

- СП РК EN 1995-(часть 1-1;1-2 :2004+A1:2008/2011) -"Проектирование деревянных конструкций."
- НП к СП РК EN 1995-(часть 1-1;1-2 :2004+A1:2008/2011)- Национальное приложение к СП РК EN 1995-(часть 1-1;1-2 :2004+A1:2008/2011) "Проектирование деревянных конструкций."

- СП РК EN 1996-(часть 1-1;1-2;2;3 :2005/2011) -"Проектирование каменных конструкций."
- НП к СП РК EN 1996-(часть 1-1;1-2;2;3 :2005/2011)- Национальное приложение к СП РК EN 1996-(часть 1-1;1-2;2;3 :2005/2011) "Проектирование каменных конструкций."

- СП РК EN 1997-(часть 1 :2004/2011) -"Геотехническое проектирование".
- НП к СП РК EN 1997-(часть 1:2004/2011)- Национальное приложение к СП РК EN 1997-(часть 1 :2004/2011) "Геотехническое проектирование".

- СН РК 2.01-01-2013 - "Защита строительных конструкций от коррозии";
- СП РК 2.01-101-2013 - "Защита строительных конструкций от коррозии";
- СН РК 2.02-01-2014 - "Пожарная безопасность зданий и сооружений";
- СП РК 2.02-101-2014 - "Пожарная безопасность зданий и сооружений";
- СН РК 5.01-02-2013 - "Основания зданий и сооружений";
- СП РК 5.01-102-2013 - "Основания зданий и сооружений";

Таблица толщины утеплителя стен здания и заполнения световых проемов

Таблица N1

	Климатический подрайон	~~I Б~~			III В		~~III А~~			
	Темп.°С наиболее холодной пятидневки	-39	-35	-30	-30	-25	-39	-35	-30	-25
	Нормир.сопротивл. теплопереда. R_o^{reg} наружных стен	2.951	3.086	2.980	2.655	2.287	3.152	3.068	2.655	2.616
Наружные стены кирпичные g=380мм	Сопротивление теплопередаче R_o стен с утепл.IZOTERM	3.128	3.128	3.128	2.858	2.318	3.399	3.128	2.858	2.858
	Толщ. утепления стен пл. IZOTERM- $g_{ут}$(м)	0.083	0.098	0.85	0.073	0.059	0.091	0.088	0.073	0.071
	Принятая толщина IZOTERM- $g_{ут}$(мм)	90	90	90	80	60	100	90	80	80
	Нормир.сопротивление теплопереда. R_o^{reg} оконных заполнений	0.493	0.514	0.497	0.407	0.382	0.525	0.511	0.443	0.436
	Тип заполнения светового проема окон из ПХВ	Г	Б	Г	Г	Г	Б	Г	Г	Г

(R = 0.54)
Б – Двухкамерный стеклопакет в одинарном переплете из стекла обычного с межстекольным расстоянием 12 мм

(R = 0.51)
Г – Однокамерный стеклопакет в одинарном переплете из стекла с твердым

Таблица толщин утеплителя чердачного перекрытия

Таблица N2

	Климатический подрайон	~~I Б~~			III В		~~III А~~			
	Температура С° наиболее холодной пятидневки	-39	-35	-30	-30	-25	-39	-35	-30	-25
	Нормир.сопротивление теплопереда. R_o^{reg} чердачного перекрытия	3.355	3.500	3.377	2.752	2.574	3.578	3.479	2.998	2.952
Чердачная кровля	Сопротивление теплопереда. R_o перекрытия	3.437	3.500	3.437	2.911	2.648	3.700	3.700	3.174	3.174
	Толщ. утепления IZOTERM П 125 – $g_{ут.(м)}$	0.077	0.084	0.078	0.054	0.047	0.085	0.082	0.062	0.062
	Принятая толщина IZOTERM П 125- g (мм)	80	90	80	60	50	90	90	70	70

Взам. инв.N	Подп. и дата	Инв. N подл.

ПРИВЯЗАН: 000232-2021-АС

Проверил	Султангалиев		21.08.21
Исполнил	Меделхан. Ж		21.08.21
Инв.№			

Изм.	Кол. уч.	Лист	№ док.	Подп.	Дата

ТП-РК-2.25-9.9(~~IВ,IIIА~~,IIIВ)-2020-6-АС

Центр реабилитации инвалидов на 150 мест для ~~IВ,IIIА~~,IIIВ климатических подрайонов с обычными геологическими условиями

Гл.арх.	Павленко		
Разработал	Низов		
Проверил	Шимбатова		
Норм.контр.	Мусабаев		

Теплица

Стадия	Лист	Листов
РП	1.2	

Общие данные (окончание)

АО "КазНИИСА"

Формат А2

Таблица 6

Параметр	Величина параметра	Контроль (метод, объем, вид регистрации)
1. Прочность бетона монолитных и сборно-монолитных конструкций к моменту замерзания: для бетона без противоморозных добавок: конструкций, эксплуатирующихся внутри зданий, фундаментов под оборудование, не подвергающихся динамическим воздействиям, подземных конструкций	Не менее 5 МПа	Измерительный по ГОСТ 18105-2010, журнал работ
конструкций, подвергающихся атмосферным воздействиям в процессе эксплуатации, для класса: С8/10 С10/12,5-С20/25 С25/30 и выше	Не менее, % проектной прочности: 50 40 30	
конструкций, подвергающихся по окончании выдерживания переменному замораживанию и оттаиванию в водонасыщенном состоянии или расположенных в зоне сезонного оттаивания вечномерзлых грунтов при условии введения в бетон воздухововлекающих или газообразующих ПАВ	70	
в предварительно напряженных конструкциях	80	
для бетона с противоморозными добавками	К моменту охлаждения бетона до температуры, на которую рассчитано количество добавок, не менее 20 % проектной прочности	
2. Загружение конструкций расчетной нагрузкой допускается после достижения бетоном прочности	Не менее 100 % проектной	-
3. Температура воды и бетонной смеси на выходе из смесителя, приготовленной: на портландцементе, шлакопорт-ландцементе, пуццолановом портландцементе марок ниже М600	Воды не более 70 °С, смеси не более 35 °С	Измерительный, 2 раза в смену, журнал работ
на быстротвердеющем портландцементе и портландцементе марки М600 и выше	Воды не более 60 °С, смеси не более 30 °С	
на глиноземистом портландцементе	Воды не более 40 °С, смеси не более 25 °С	
4. Температура бетонной смеси, уложенной в опалубку, к началу выдерживания или термообработки: при методе термоса	Устанавливается расчетом, но не ниже 5 °С	Измерительный, в местах, определенных ППР, журнал работ
с противоморозными добавками	Не менее чем на 5 °С выше температуры замерзания раствора затворения	
при тепловой обработке	Не ниже 0 °С	
5. Температура в процессе выдерживания и тепловой обработки для бетона на: портландцементе	Определяется расчетом, но не выше, °С: 80	При термообработке - через каждые 2 ч в период подъема температуры или в первые сутки. В последующие трое суток и без термообработки - не реже 2 раз в смену. В остальное время выдерживания -один раз в сутки
шлакопортландцементе	90	
6. Скорость подъема температуры при тепловой обработке бетона: для конструкций с модулем поверхности: до 4	Не более, °С/ч: 5	Измерительный, через каждые 2 ч, журнал работ
от 5 до 10	10	
св. 10	15	
для стыков	20	
7. Скорость остывания бетона по окончании тепловой обработки для конструкций с модулем поверхности: до 4	Определяется расчетом	Измерительный, журнал работ
от 5 до 10	Не более 5 °С/ч	
св. 10	Не более 10 °С/ч	
8. Разность температур наружных слоев бетона и воздуха при распалубке с коэффициентом армирования до 1 %, до 3 % и более 3 % должна быть соответственно для конструкций с модулем поверхности: от 2 до 5	Не более 20, 30, 40 °С	То же
св. 5	Не более 30, 40, 50 °С	

Приложение 9

Выбор наиболее экономичного метода выдерживания бетона при зимнем бетонировании монолитных конструкций

Вид конструкций	Минимальная температура воздуха, °С, до	Способ бетонирования
Массивные бетонные и железобетонные фундаменты, блоки и плиты с модулем поверхности до 3	-15 -25	Термос Термос с применением ускорителей твердения бетона. Термос с применением противоморозных добавок *
Фундаменты под конструкции зданий и оборудование, массивные стены и т. п. с модулем поверхности 3-6	-15 -25 -40	Термос, в том числе с применением противоморозных добавок * и ускорителей твердения. Обогрев в греющей опалубке. Предварительный разогрев бетонной смеси Обогрев в греющей опалубке. Периферийный электропрогрев
Колонны, балки, прогоны, элементы рамных конструкций, свайные ростверки, стены, перекрытия с модулем поверхности 6-10	-15 -40	Термос с применением противоморозных добавок *, обогрев в греющей опалубке нагревательными проводами. Предварительный разогрев бетонной смеси, индукционный нагрев Обогрев в греющей опалубке, нагревательными проводами и термоактивными гибкими покрытиями (ТАГП) с применением противоморозных добавок *
Полы, перегородки, плиты перекрытий, тонкостенные конструкции с модулем поверхности 10-20	-40	То же

* Противоморозные добавки, как правило, следует применять в комплексе с пластифицирующими.

Указания по производству бетонных работ при отрицательных температурах воздуха

Настоящие правила выполняются в период производства бетонных работ при ожидаемой среднесуточной температуре наружного воздуха ниже 5 °С и минимальной суточной температуре ниже 0 °С.

Приготовление бетонной смеси следует производить в обогреваемых бетоносмесительных установках, применяя подогретую воду, оттаянные или подогретые заполнители, обеспечивающие получение бетонной смеси с температурой не ниже требуемой по расчету. Допускается применение неотогретых сухих заполнителей, не содержащих наледи на зернах и смерзшихся комьев. При этом продолжительность перемешивания бетонной смеси должна быть увеличена не менее чем на 25 % по сравнению с летними условиями.

Способы и средства транспортирования должны обеспечивать предотвращение снижения температуры бетонной смеси ниже требуемой по расчету.

Состояние основания, на которое укладывается бетонная смесь, а также температура основания и способ укладки должны исключать возможность замерзания смеси в зоне контакта с основанием. При выдерживании бетона в конструкции методом термоса, при предварительном разогреве бетонной смеси, а также при применении бетона с противоморозными добавками допускается укладывать смесь на неотогретое непучинистое основание или старый бетон, если по расчету в зоне контакта на протяжении расчетного периода выдерживания бетона не произойдет его замерзания. При температуре воздуха ниже минус 10 °С бетонирование густоармированных конструкций с арматурой диаметром больше 24 мм, арматурой из жестких прокатных профилей или с крупными металлическими закладными частями следует выполнять с предварительным отогревом металла до положительной температуры или местным вибрированием смеси в приарматурной и опалубочной зонах, за исключением случаев укладки предварительно разогретых бетонных смесей (при температуре смеси выше 45 °С). Продолжительность вибрирования бетонной смеси должна быть увеличена не менее чем на 25 % по сравнению с летними условиями.

При бетонировании элементов каркасных и рамных конструкций в сооружениях с жестким сопряжением узлов (опор) необходимость устройства разрывов в пролетах в зависимости от температуры тепловой обработки, с учетом возникающих температурных напряжений, следует согласовывать с проектной организацией. Неопалубленные поверхности конструкций следует укрывать паро- и теплоизоляционными материалами непосредственно по окончании бетонирования.

Выпуски арматуры забетонированных конструкций должны быть укрыты или утеплены на высоту (длину) не менее чем 0,5 м.

Перед укладкой бетонной (растворной) смеси поверхности полостей стыков сборных железобетонных элементов должны быть очищены от снега и наледи.

Выбор способа выдерживания бетона при зимнем бетонировании монолитных конструкций следует производить в соответствии с рекомендуемым приложением 9.

Контроль прочности бетона следует осуществлять, как правило, испытанием образцов, изготовленных у места укладки бетонной смеси. Образцы, хранящиеся на морозе, перед испытанием надлежит выдерживать 2-4 ч при температуре 15-20 °С.

Допускается контроль прочности производить по температуре бетона в процессе его выдерживания.

Требования к производству работ при отрицательных температурах воздуха установлены в табл. 6

Взам. инв.N | Подп. и дата | Инв. N подл.

ПРИВЯЗАН: 000232-2021-АС

Проверил	Султангалиев	21.08.21
Исполнил	Меделхан. Ж	21.08.21
Инв.N		

Изм.	Кол. уч.	Лист	N док.	Подп.	Дата

ТП-РК-2.25-9.9(~~IВ,IIА~~,IIIВ)-2020-6-АС

Центр реабилитации инвалидов на 150 мест для ~~IВ,IIА~~,IIIВ климатических подрайонов с обычными геологическими условиями

Гларх.	Гавленко	
Разработал	Низаев	
Проверил	Шимбатова	
Норм.контр.	Мусабаев	

Теплица

Стадия	Лист	Листов
РП	13	

Указания по производству бетонных работ в зимних условиях

АО "КазНИИСА"

Ведомость основного комплекта рабочих чертежей

Обозначение	Наименование	Примечание
ТП-РК-2.25-9.9(~~IВ;IIА~~;IIIВ)-2020-6-ТХ	Технология производства	Альбом 1
ТП-РК-2.25-9.9(~~IВ;IIА~~;IIIВ)-2020-6-АС	Архитектурно - строительные решения	Альбом 2
ТП-РК-2.25-9.9(~~IВ;IIА~~;IIIВ)-2020-6-ОВ	Отопление, вентиляция и кондиционирование воздуха	Альбом 3
ТП-РК-2.25-9.9(~~IВ;IIА~~;IIIВ)-2020-6-ВК	Водопровод и канализация	Альбом 4
ТП-РК-2.25-9.9(~~IВ;IIА~~;IIIВ)-2020-6-ЭМ	Электроосвещение, электрооборудование	Альбом 5.1
ТП-РК-2.25-9.9(~~IВ;IIА~~;IIIВ)-2020-6-ЭМ.ОП	Электрооборудование	Альбом 5.2
ТП-РК-2.25-9.9(~~IВ;IIА~~;IIIВ)-2020-6-ЭМ.ПС	Пожарная сигнализация	Альбом 6
ТП-РК-2.25-9.9(~~IВ;IIА~~;IIIВ)-2020-6-КМ	Конструкции металлические	Альбом 7

Ведомость прилагаемых и ссылочных документов

Обозначение	Наименование	Примечание
	Ссылочные документы	
1.038-1 вып.1,2,3	Перемычки железобетонные для зданий с кирпичными стенами	
1.236-5 вып.2	Противопожарные двери общественных зданий	
1.400-15 вып.1	Унифицированные закладные изделия для крепления технологических коммуникаций и устройств	
1.241-1 вып.36; 1.141-1вып. 60, 63	Панели перекрытий железобетонные многопустотные	
2.240-1 вып. 6	Детали перекрытий общественных зданий	
1.400-15 вып.1	Унифицированные закладные изделия	
1.219-2	Лотки железобетонные	
1.243.1-4	Плиты плоские железобетонные	
1.136-11 ч.2	Двери деревянные входные наружные, тамбурные и служебные для жилых и общественных зданий	
	Прилагаемые документы	
ТП-РК-2.25-9.9(~~IВ;IIА~~;IIIВ)-2020-6-АС.У	Архитектурно - строительные узлы	Книга 2
ТП-РК-2.25-9.9(~~IВ;IIА~~;IIIВ)-2020-6-АС.И	Архитектурно - строительные изделия	Книга 1

Ведомость спецификаций

Лист	Наименование	Примечание
7	Спецификация элементов к схемам заполнения оконных и витражных проемов	
	Спецификация элементов фасада	
8	Спецификация элементов	
10	Спецификация к схеме расположения фундаментов. Спецификация на сетки	
11	Спецификация к схеме расположения подземного хозяйства. Спецификация на приямок монолитный Прм1. Спецификация на МР1	
12	Спецификация на КЛ1	
13	Спецификация к схеме расположения плит покрытия и ОПм1. Спецификация Ум1 и ОПм1	
14	Спецификация на входы 1; 2.	
16	Техническая спецификация стали	

Настоящий проект выполнен в соответствии с нормами, правилами и стандартами, действующими в Республике Казахстан, в том числе и по взрыво- и пожаробезопасности.

ГИП разработавший типовой проект _____ Даукараев Е.Н.

ГИП осуществивший привязку _____ Султангалиев Ж.Н.

Общая часть

Основанием для разработки рабочего проекта : ~~"Центр реабилитации инвалидов на 150 мест"~~ РП "Строительство центра реабилитации инвалидов на 150 мест в г. Уральск, ЗКО" (Привязка типового проекта) ~~для проектирования центра~~ послужило задание на проектирование.

Проект разработан для строительства в ~~IВ;IIА~~;IIIВ климатических районах

- нормативное ветровое давление - 0,23кПа (23кгс/м2);
- нормативный вес снегового покрова - 0,1кПа (100кгс/м2);;

Степень огнестойкости (СП РК EN 2.02-01-2014; СП РК 2.02-101-2014):

- здания - IIIА;

Уровень ответственности - II (нормальный) не относящиеся к технически сложным, согласно действующего Приказа Министерства национальной экономики РК №165 от 28.02.2015г.

Технический регламент "Общие требования к пожарной безопасности"

- Коэффициент, учитывающий ответственность здания при сейсмических воздействиях (СП РК EN 1998-1:2004/2012, НП к СП РК EN 1998-1:2004/2012) - 1,0.

6. Класс здания (СП РК EN 2.02-01-2014; СП РК 2.02-101-2014):

- по конструктивной пожарной опасности - С0.
- по функциональной пожарной опасности - Ф 5.3.

Технический регламент "Общие требования к пожарной безопасности"

Тип грунтовых условий по сейсмическим свойствам - II

Проект разработан в соответствии с ГОСТ 30403-2012 "Конструкции строительные "Метод испытания на пожарную опасность";

Приказ Министерства национальной экономики РК №165 от 28.02.2015г "Об утверждении Правил отнесения зданий и сооружений к технически и (или) технологически сложным объектам" (с изменениями и дополнениями по состоянию на 25.07.2019 г.) Министра внутренних дел Республики Казахстан от 23 июня 2017 года № 439 «Об утверждении технического регламента «Общие требования к пожарной безопасности»; СП РК 3.06-101-2012 Проектирование зданий и сооружений с учетом доступности для маломобильных групп населения. Общие положения (с изменениями и дополнениями по состоянию на 01.04.2019 г.)

Архитектурно-планировочные решения

Типовой проект Теплицы в «Центр реабилитации инвалидов на 150 мест» разработан в соответствии с заданием на проектирование с соблюдением необходимого уровня основных процессов жизнедеятельности, комфортности и безопасности.

Здание теплицы одноэтажное;

- высота теплицы - 4,2 м
- высота остальных помещений -3,0 м
- размеры здания в осях -21,8 х 12,8м.

В здании предусмотрены: холл с санузлом, теплица, зооуголок и тепловой пункт.

Условные обозначения :

(5) - Позиция двери

(3) - Тип пола

(3) - Позиция помещения

КР-р-по 250 120 65/1НФ/100/2,0/50 ГОСТ530-2012 толщиной 120мм, 380 мм

Ведомость рабочих чертежей основного комплекта

Лист	Наименование	Примечание
1.1	Общие данные (начало)	
1.2	Общие данные (окончание)	
1.3	Указания по производству бетонных работ в зимних условиях	
2	План на отм. 0,000.	
3	Кладочный план на отм. 0,000. Вентшахта В1.	
4	План кровли. План подвесных потолков	
5	Разрезы 1-1, 2-2	
6	Фасады А-Д, 1-5. Схемы заполнения оконных и витражных проемов	
7	Фасад Д-А, 5-1	
8	Экспликация полов. Ведомость отделки помещений. Спецификация элементов	
9	Схема расположения фундаментов	
10	Схема расположения фундаментов. Раскладка блоков по осям А, Б, В, Г, Д, 1, 5. Сетки арматурные С1, С2	
11	Схема расположения подземного хозяйства	
12	Канал КЛ1	
13	Схема расположения плит покрытия. Схема расположения монолитного пояса ОПм1	
14	Входы 1; 2. Армирование	
15	Плита навеса монолитная ПНм1	
16	Схемы расположения элементов навеса входа 2	
17	Схема расположения каркаса теплицы. Разрез 1-1. Виды 2-2,3-3	
18	Каркас рамы	
19	Элементы фахверка	

Технико-экономические показатели

N п/п	Наименование показателя	Ед. измерения	Количество	Примечание
1	2	3	4	5
1	Площадь застройки	$м^2$	219,13	
2	Общая площадь здания	$м^2$	166,05	
3	Полезная площадь	$м^2$	141,08	
4	Расчетная площадь	$м^2$	110,60	
5	Строительный объем	$м^3$	597,80	

Согласовано: Гл.спец.ЭЛ/СС. Даниляева; Гл.спец.ПЗ Шишкатова; Гл.спец.ТХ Фатеева

Согласовано: Гл.инженер Кулжабаев; Гл.спец.ОВ Пак; Гл.спец.ВК Сабыжева

Взам. инв. №

Подп. и дата

Инв. № подл.

ГИП	Султангалиев		21.08.21	
Проверил	Султангалиев		21.08.21	
Исполнил	Меделхан. Ж		21.08.21	
Инв. N				

Изм.	Кол. уч.	Лист	№ док.	Подп.	Дата
Гл.арх.	Павленко				
Разработал	Низаев				
Проверил	Шишкатова				
Норм.контр.	Мусабаев				

Привязан 000232-2021-АС

ТОО "Әсем Жоба Құрылыс" г. Шымкент - 2021 г.

РП "Строительство центра реабилитации инвалидов на 150 мест в г. Уральск, ЗКО" (Привязка типового проекта)

Листов

ТП-РК-2.25-9.9(~~IВ;IIА~~;IIIВ)-2020-6-АС

Центр реабилитации инвалидов на 150 мест для ~~IВ;IIА~~;IIIВ климатических подрайонов с обычными геологическими условиями

Теплица

Стадия	Лист	Листов
РП	1.1	19

Общие данные (начало)

АО "КазНИИСА"

План на отм. 0,000

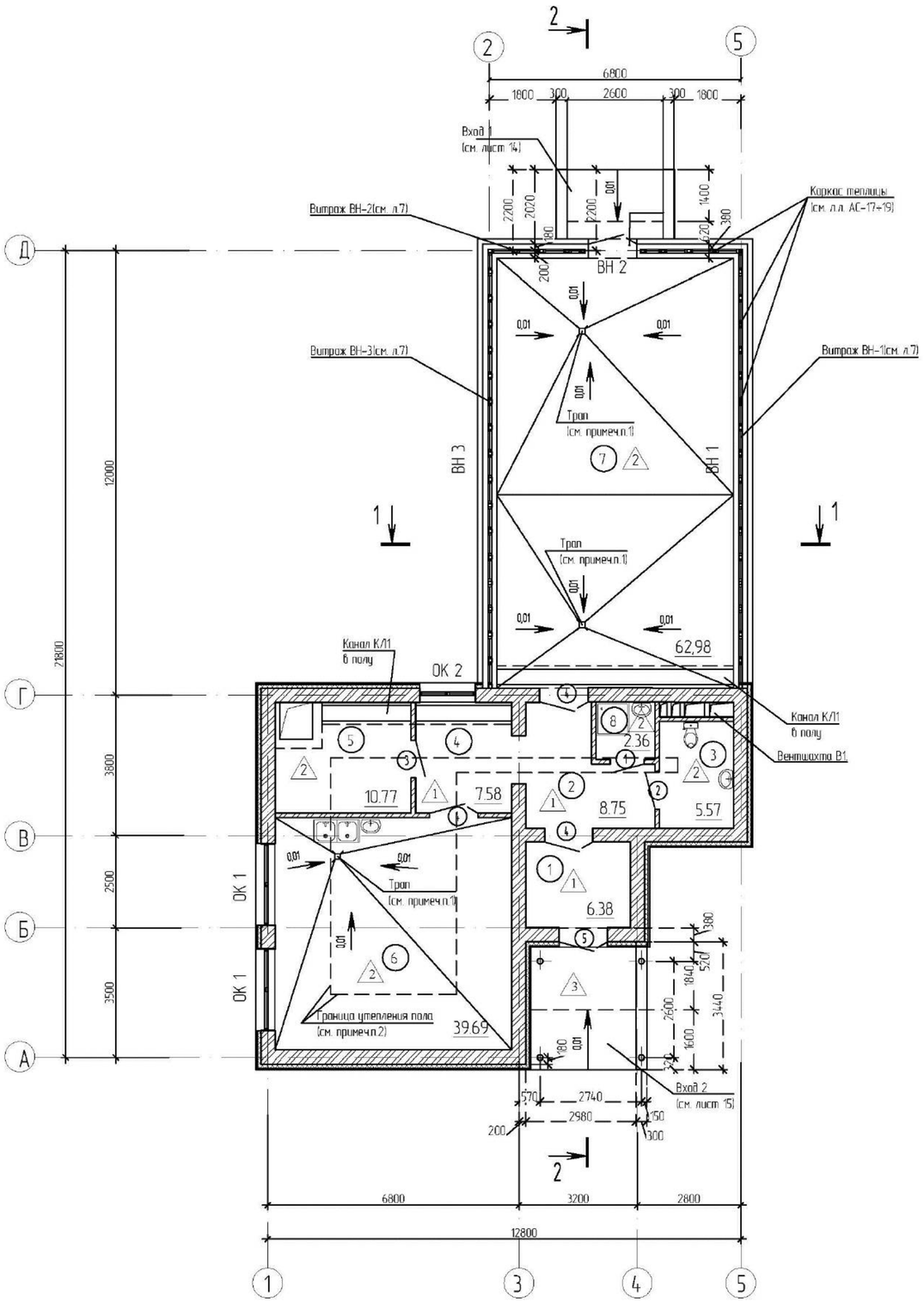

Экспликация помещений

Номер помещения	Наименование	Площадь, м²	Кат. помещения
1	Тамбур	6,38	
2	Вестибюль	8,75	
3	С/у	5,57	
4	Коридор	7,58	
5	Тепловой узел	10,77	
6	Зоауголок	39,69	
7	Теплица	62,98	
8	Кладовая уборочного инвентаря	2,36	

Ведомость проемов дверей

Марка, Поз.	Размер проема b x h, мм
1	910 x 2100
2, 3	1010 x 2100
4, 5	1310 x 2100

1. Привязки и расположение трапов см. черт. ВК.
2. Экспликацию полов см. лист 8.
3. Ведомость отделки помещений см. лист 8.
4. Спецификацию элементов см. листы 7, 8.
5. Условные обозначения смотреть на листе АС-1.2.
6. Экспликацию полов смотреть на листе АС-8.
7. Каменные конструкции выполнить в соответствии с требованиями СН РК 5.03-07-2013 и СП РК 5.03-107-2013 "Несущие и ограждающие конструкции".
8. Кладочный план разработан на листе АС-3.

ПРИВЯЗАН: 000232-2021-АС			
Проверил	Султангалиев		21.08.21
Исполнил	Меделхан. Ж		21.08.21
Инв.№			

Изм.	Кол. уч.	Лист	№ док.	Подп.	Дата
Гл.арх.	Павленко				
Разработал	Низаев				
Проверил	Шимбатова				
Норм.контр.	Мусабаев				

ТП-РК-2.25-9.9(~~IВ,IIIА~~,IIIВ)-2020-6-АС

Центр реабилитации инвалидов на 150 мест для ~~IВ,IIIА~~,IIIВ климатических подрайонов с обычными геологическими условиями

Теплица	Стадия	Лист	Листов
	РП	2	

План на отм. 0,000.

АО "КазНИИСА"

Взам. инв.№ | Подп. и дата | Инв. № подл.

Кладочный план на отм. 0,000

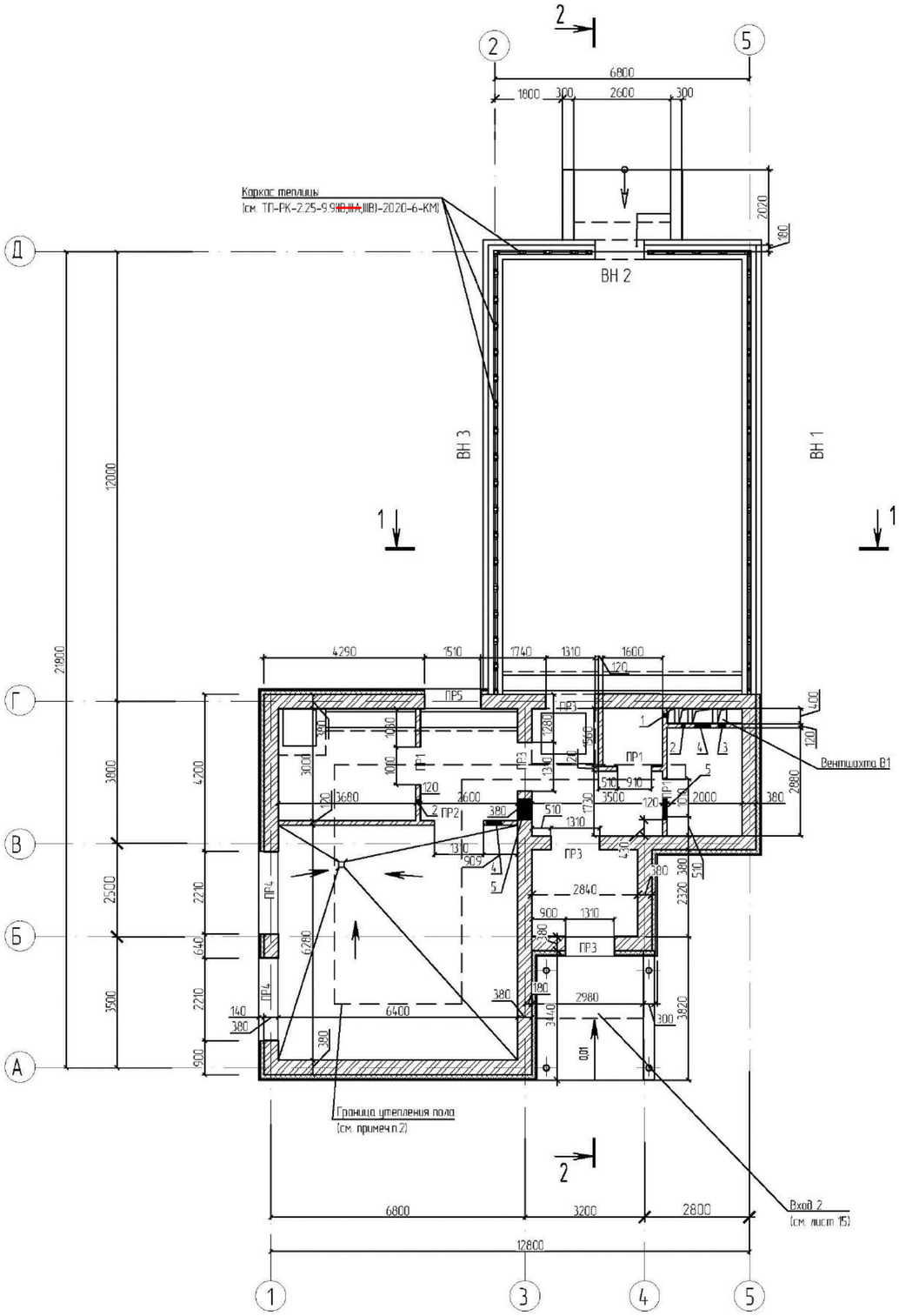

Ведомость отверстий

Марка, Поз.	Размер отверстия b x h , мм	Отм. низа отверстия, мм
1	100x150	ОВ +2,700
2	100x200	ОВ +2,700
3	200x200	ОВ +2,700
4	400x300	ОВ +2,700
5	550x300	ОВ +2,700

Ведомость перемычек (Серия 1.038.1-1 в.1)

Марка	Сечение
ПР1 мест 3	8ПБ13-1
ПР2 мест 1	8ПБ16-1
ПР3 мест 4	9ПБ18-37 шт.3
ПР4 мест 2	9ПБ25-8 / 10ПБ27-37
ПР5 мест 1	9ПБ21-8 / 10ПБ25-37

Вентшахта В1

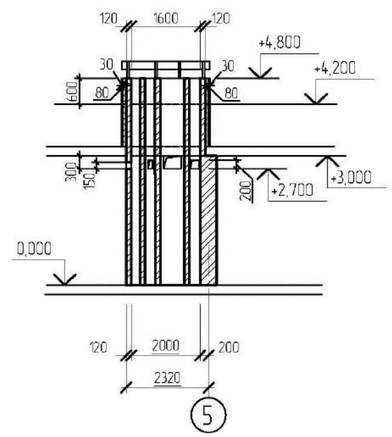

1. Спецификация элементов см. листы 8.
2. Условные обозначения смотреть на листе АС-1.2.
3. Наружные стены - кирпичная кладка толщиной 380 мм из полнотелого керамического кирпича КР-р-по 250 120 65/1НФ/100/2,0/50 ГОСТ 530-2012, марка по морозостойкости F1 на растворе марки М50.- Утеплитель "IZOTERM" П-125, γ=125кг/м³ толщиной см. табл. на л.1.2, наружного слоя из штукатурки по сетке толщиной 30мм, с последующим покрытием фасадной краской.
4. - перегородки толщиной 120мм - 44.2 м2, стены толщиной 380мм - 219.4 м2.

Изм.	Кол. уч.	Лист	№ док.	Подп.	Дата	ТП-РК-2.25-9.9(~~IВ,IIIА~~,IIIВ)-2020-6-АС
						Центр реабилитации инвалидов на 150 мест для ~~IВ,IIIА~~,IIIВ климатических подрайонов с обычными геологическими условиями
Гл.арх.		Гобленко				Теплица — Стадия: РП; Лист: 3; Листов:
Разработал		Низов				Кладочный план на отм. 0,000. Вентшахта В1. — АО "КазНИИСА"
Проверил		Шимбатова				
Норм.контр.		Мусабаев				

ПРИВЯЗАН: 000232-2021-АС

Проверил	Султангалиев	21.08.21
Исполнил	Меделхан. Ж	21.08.21
Инв.№		

Взам. инв.№ | Подп. и дата | Инв. № подл.

План кровли

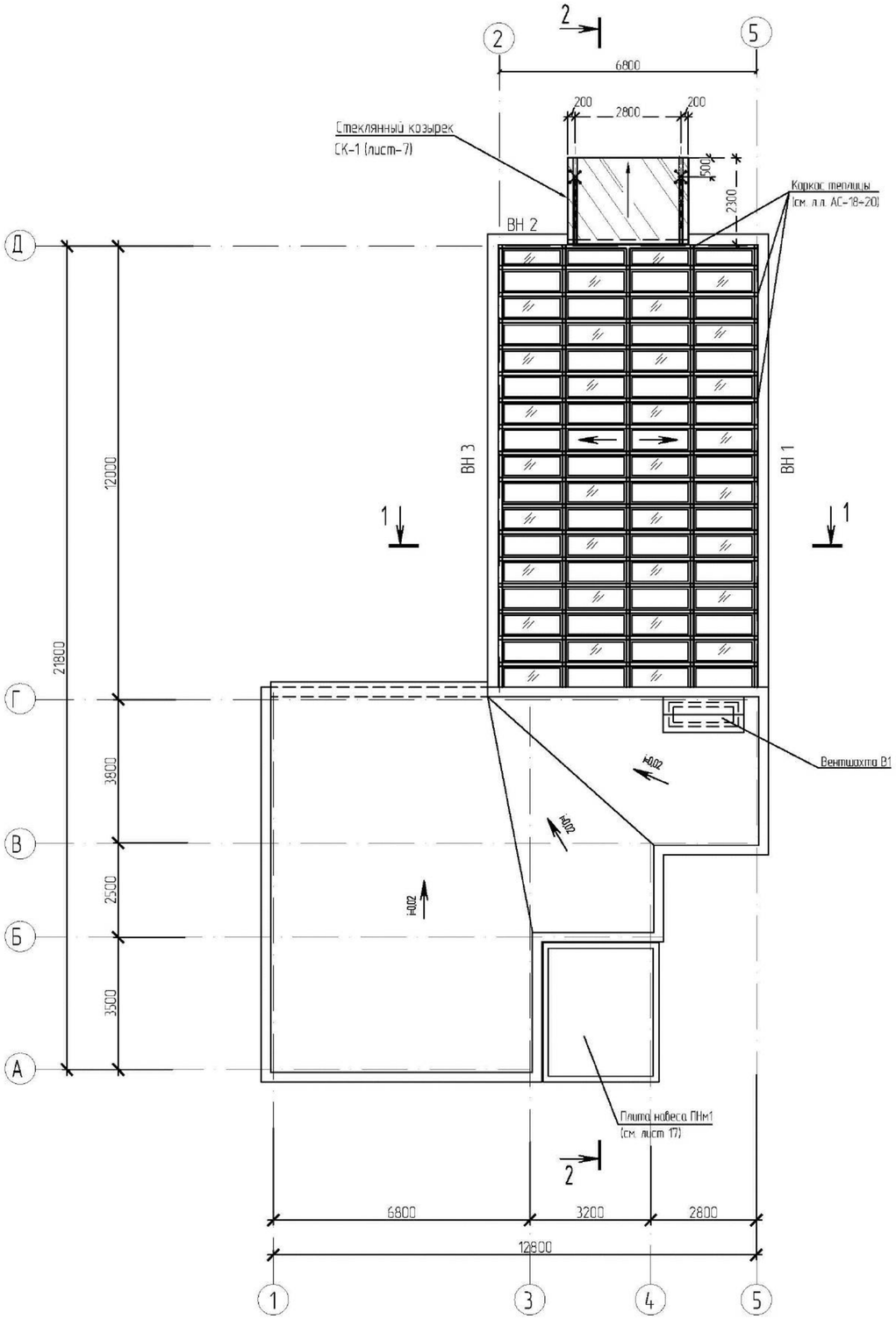

План подвесных потолков

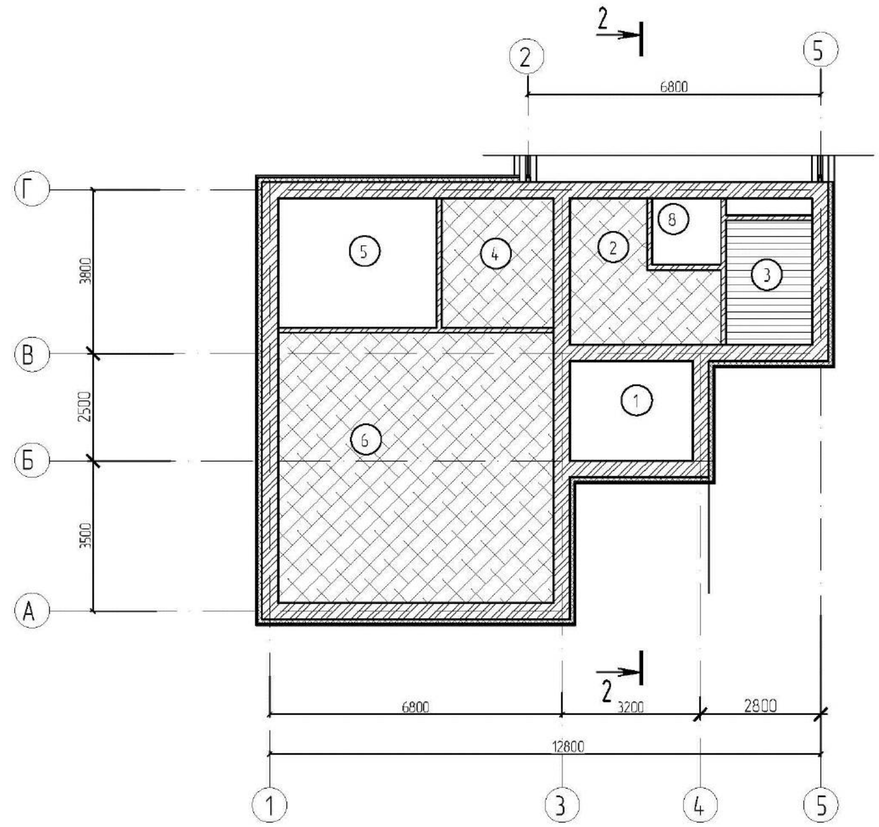

Условные обозначения

Подвесной потолок типа "Армстронг"
Низ на отм.+2,500 (см. примеч.п.3)

Подвесной реечный потолок "Албес"
Низ на отм.+2,500 (см. примеч.п.3)

1. Данный лист см. совместно с листом 2.
2. Подвесные потолки выполнить после монтажа всех инженерных коммуникаций.
3. Устройство подвесных потолков выполнять фирмой, имеющей лицензию на данный вид работ.
4. Подвесные потолки выполнить по металлическому каркасу (S – см. ведомость отделки на листе 8)
5. Экспликацию помещений см. лист 2.

Изм.	Кол. уч.	Лист	№ док.	Подп.	Дата	ТП-РК-2.25-9.9(~~IВ,IIА~~,IIIВ)-2020-6-АС
						Центр реабилитации инвалидов на 150 мест для ~~IВ,IIА~~,IIIВ климатических подрайонов с обычными геологическими условиями
Гл.арх.	Павленко					Теплица — Стадия: РП; Лист: 4; Листов:
Разработал	Нуязов					План кровли. План подвесных потолков — АО "КазНИИСА"
Проверил	Шимбатова					
Норм.контр.	Мусабаев					

ПРИВЯЗАН: 000232-2021-АС			
Проверил	Султангалиев		21.08.21
Исполнил	Меделхан. Ж		21.08.21
Инв.№			

Взам. инв.№	Подп. и дата	Инв. № подл.

Разрез 1-1

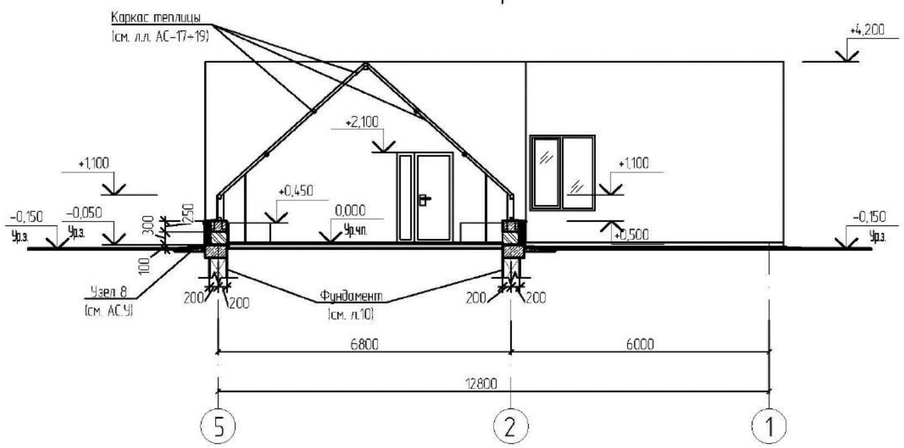

Разрез 2-2

Штукатурка по сетке с последующей окраской -30мм
Ветро-влагозащитная паропроницаемая мембрана "Изоспан А"
Утеплитель жесткие минераловатные плиты "IZOTERM" марки П-125 γ=125кг/мм (2016м2), δ – см. табл. №1, л.1.2
Кирпичная кладка (расход см. л. 3) -380мм

Слой Рукона 53 СКП с защитным слоем из гравия (1010 м2) – 5мм
2 Слоя Рукона 51 СПП – 5мм
Грунтовочный слой-раствор битум БН 50/50 (ГОСТ 6617-93) в керосине в соотношении 1:3
Стяжка М-100 , армированная сеткой ВВр-I, шаг 100 – 20мм
Утеплитель плиты "IZOTERM" марки П-125 γ=125кг/мм – – (толщ. см. табл. №2, л. 1.2)
Праймер битумный
Выравнивающая затирка цементно-песчаным раствором М 50 -5...15 мм
Пенобетон по уклону – 20...95 мм
Пароизоляция "Бикрост" – 5 мм
Сборные ж/б плиты покрытия (л. 13) – 220 мм

Слой Рукона 53 СКП с защитным слоем из гравия (9,4 м2) – 4мм
2 Слоя Рукона 51 СПП – 4мм
Праймер битумный
Цементно-песчаная стяжка М150 по уклону i =0,02 – 20...35мм
Конструкция покрытия козырька (см. л.л. 15;16)

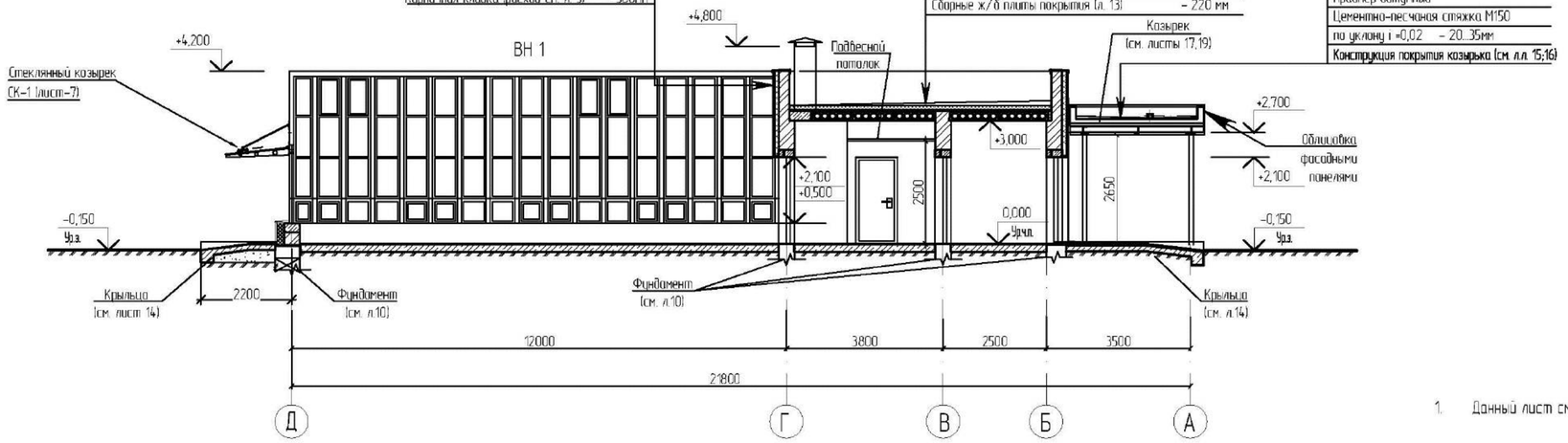

1. Данный лист см. совместно с листом 2.

						ТП-РК-2.25-9.9(~~IB,IIA~~,IIIB)-2020-6-АС
						Центр реабилитации инвалидов на 150 мест для ~~IB,IIA~~,IIIB климатических подрайонов с обычными геологическими условиями
Изм.	Кол. уч	Лист	№ док.	Подп.	Дата	

ПРИВЯЗАН: 000232-2021-АС			
Проверил	Султангалиев		21.08.21
Исполнил	Меделхан. Ж		21.08.21
Инв.№			

Гл.арх.	Павленко		Теплица	Стадия	Лист	Листов
Разработал	Низаев			РП	5	
Проверил	Шимбатова		Разрезы 1-1, 2-2	АО "КазНИИСА"		
Норм.контр.	Мусабаев					

Взам. инв.№ | Подп. и дата | Инв. № подл.

Фасад А–Д

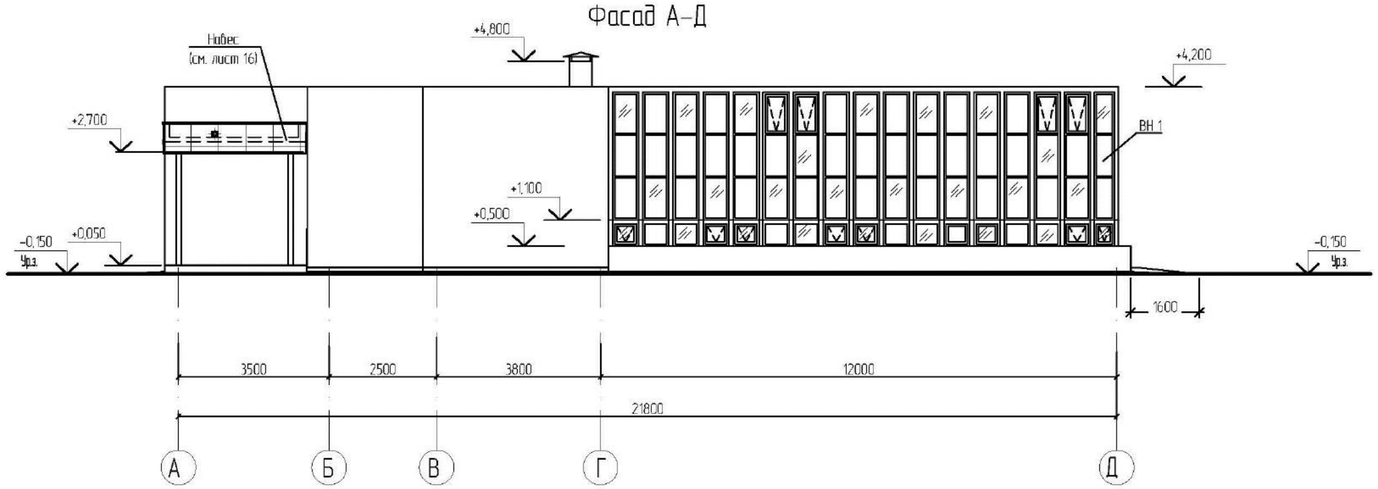

Фасад 3–1

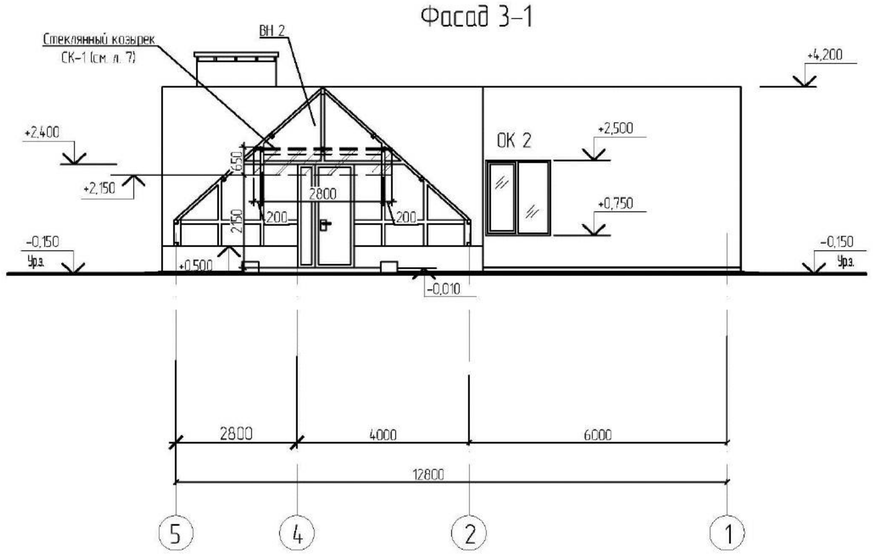

Фасад Д–А

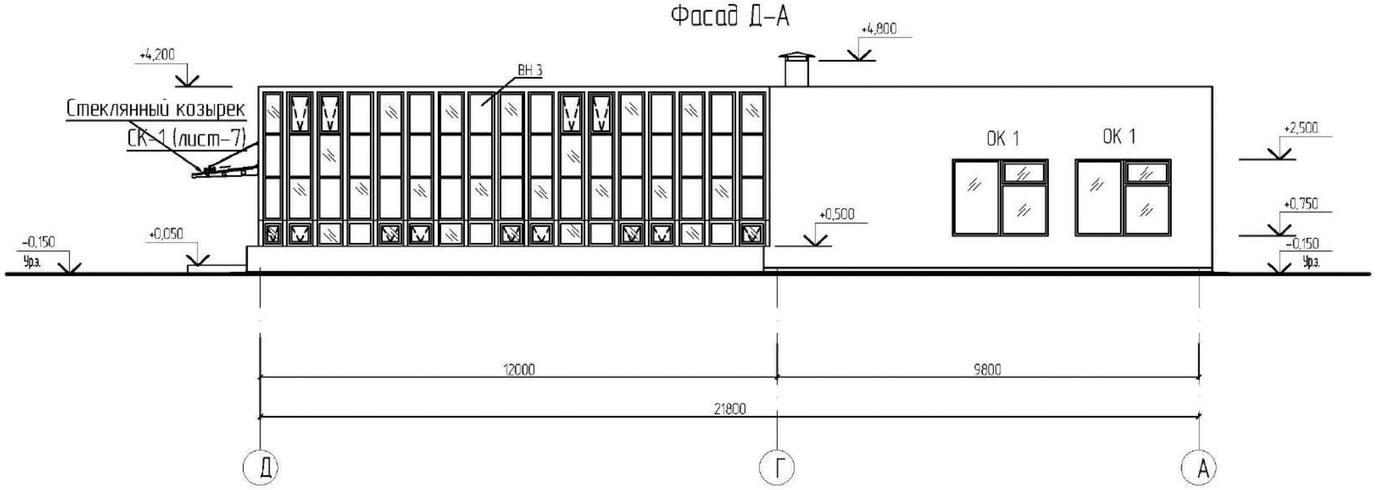

Фасад 1–3

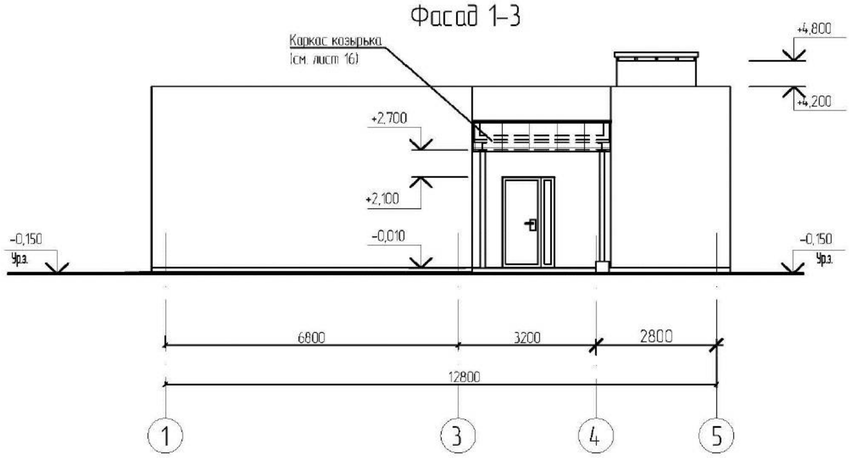

1. Фрамуги, на коньке теплицы, размерами 1590х700мм, с ручным открыванием, снабдить наборами с цепным приводом марки KIT.
Общее количество – 8 шт.
2. Спецификацию элементов заполнения оконных и витражных проемов см. на листе 7.
3. Геометрические размеры витражей см. листы 17–19.
4. Обшивку парапета (4.5 м2) и потолка козырька (11.4 м2) выполнять фасадными панелями (Цвет RAL 9006).

ПРИВЯЗАН: 000232-2021-АС			
Проверил	Султангалиев		21.08.21
Исполнил	Меделхан. Ж		21.08.21
Инв.№			

Изм.	Кол. уч.	Лист	№ док.	Подп.	Дата
Гл.арх.		Павленко			
Разработал		Низаев			
Проверил		Шишкатова			
Норм.контр.		Мусабаев			

ТП-РК-2.25-9.9(~~IВ,IIIА~~,IIIВ)-2020-6-АС

Центр реабилитации инвалидов на 150 мест для ~~IВ,IIIА~~,IIIВ климатических подрайонов с обычными геологическими условиями

Теплица

Стадия	Лист	Листов
РП	6	

Фасады А-Д, 1-5, Д-А, 5-1

АО "КазНИИСА"

Взам. инв.№ | Подп. и дата | Инв. № подл.

Схемы заполнения оконных и витражных проемов

ВН 1 (Развертка)
Мест 1

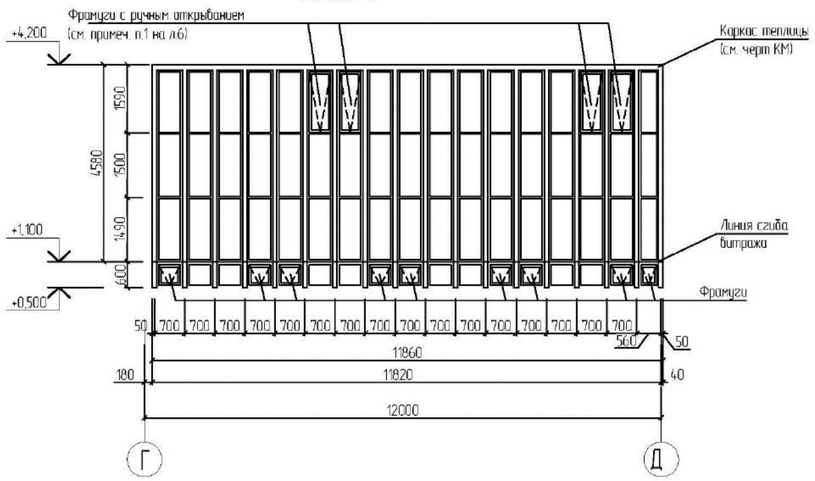

ВН 2
Мест 1

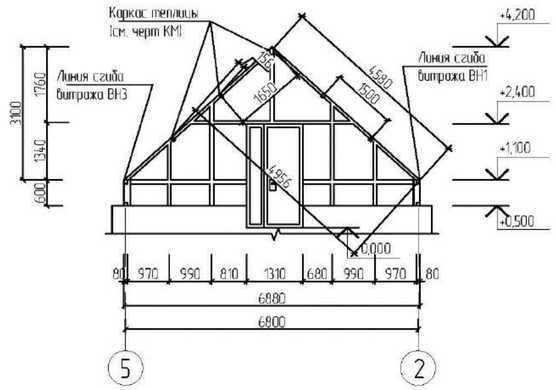

ОК 1
Мест 2

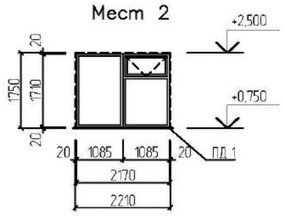

ОК 2
Мест 1

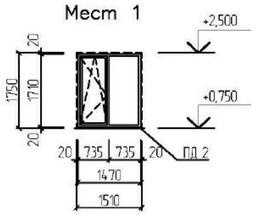

ВН 3 (Развертка)
Мест 1

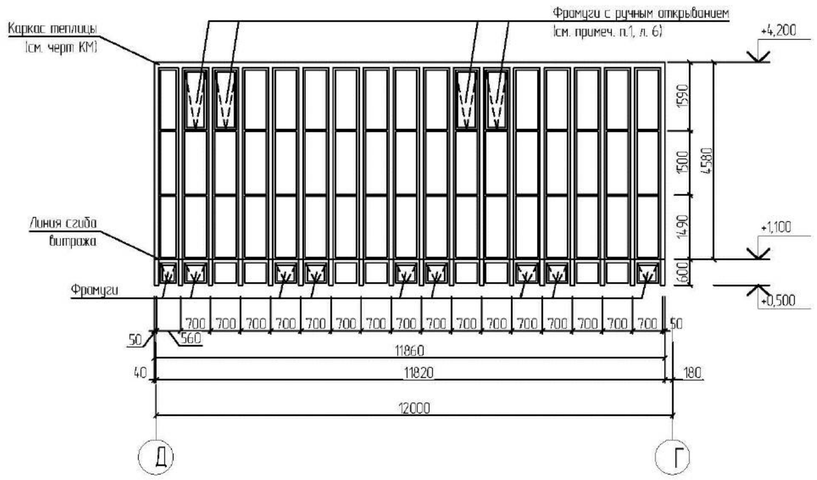

Стеклянный козырек СК-1

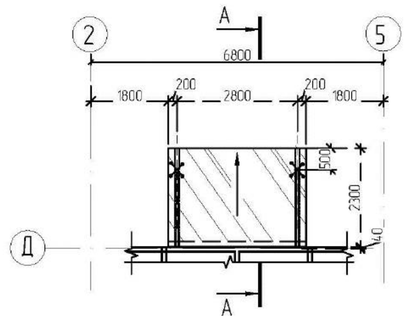

Спецификация элементов к схемам заполнения оконных и витражных проемов

Поз.	Обозначение	Наименование	Кол	Масса ед.,кг	Приме-чание
Блоки оконные из поливинилхлоридных профилей (см. табл. №1, л. 12)					
ОК 1	ГОСТ 30674-99	ОПМ Д2 2170-1710(4М1-8-4М1-8-К4)	2		
ОК 2	ГОСТ 30674-99	ОПМ Д2 1470-1710(4М1-8-4М1-8-К4)	1		
Витражи наружные алюминиевые с двухкамерным стеклопакетом*					
ВН 1	Индивидуального изготовления	ВН 1	1		61,23 м2
ВН 2	Индивидуального изготовления	ВН 2	1		61,23 м2
ВН 3	Индивидуального изготовления	ВН 3	1		15,45 м2
Доски подоконные пластиковые					
ПД 1		**В=400 мм, L=2310 мм**	2		
ПД 2		**В=400 мм, L=1610 мм**	1		

Спецификация элементов фасада

Поз.	Обозначение	Наименование	Кол.	Пл-дь ед. м2	Примечание
СК-1	ГОСТ 23166-99	Стеклянный козырек СК-1; ГОСТ 30826-2014, 3200х2300 мм; шт.	1		

* - Витражи наружные алюминиевые с двухкамерным стеклопакетом применять для всех климатических районов

А – А

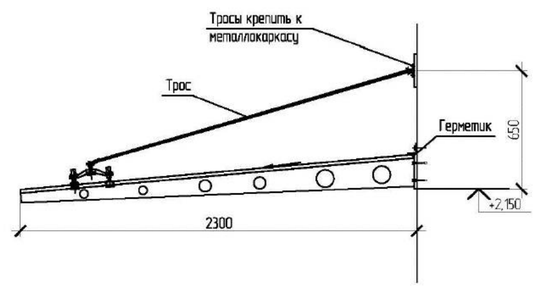

Примечание:
1. Разработку стеклянных козырьков (с учетом сейсмических, снеговых, ветровых нагрузок, узлы крепления и т.п.) и монтаж козырьков осуществляет сертифицированная подрядная организация.
2. Металлические конструкции козырька окрасить порошковой краской в заводских условиях.
3. Стекло матовое "Триплекс", толщиной 10 мм.
4. Изготовление оконных и дверных блоков производить после контрольных замеров проемов;
5. Данный лист см. с л. 6.
6. Подоконные доски ПД-1; 2 установить перед монтажом оконного блока так, чтобы подоконная доска имела ровный выступ с каждой стороны проема.
7. После установки оконных блоков зазоры заделать вспенивающимися составами, по низу наружных оконных проемов выполнить сливы из оцинкованной стали, окрашенные в заводских условиях (2.05 м2).

ПРИВЯЗАН: 000232-2021-АС						
Проверил	Султангалиев		21.08.21			
Исполнил	Меделхан. Ж		21.08.21			
Инв.№						

Изм.	Кол. уч.	Лист	№ док.	Подп.	Дата
Гл.арх.	Павленко				
Разработал	Низаев				
Проверил	Шимбатова				
Норм.контр.	Мусабаев				

ТП-РК-2.25-9.9(~~IВ,IIIА~~,IIIВ)-2020-6-АС

Центр реабилитации инвалидов на 150 мест для ~~IВ,IIIА~~,IIIВ климатических подрайонов с обычными геологическими условиями

Теплица

Стадия	Лист	Листов
РП	7	

Схемы заполнения оконных и витражных проемов

АО "КазНИИСА"

Взам. инв.№ | Подп. и дата | Инв. № подл.

Экспликация полов

Номер помещения	Тип пола	Схема пола или номер узла по серии	Данные элементов пола (наименование, толщина, основание и др.), мм	Площадь м2
Вестибюль, тамбур, коридор, зоауголок	1	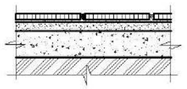	1. Неполированная керамическая плитка ГОСТ 6787-2001 – 13 мм на клеевом составе – 17 мм (см. примечание п.2) 2. Выравнивающая стяжка из цементно-песчаного р-ра М150 –20мм 3. Бетон кл. С8/10 – 80 мм 4. Грунт основания с втрамбованным щебнем крупностью 40-60 мм	62,40
Теплица, санузел кладовая уб инвентаря, тепловой узел	2	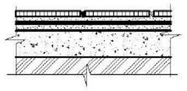	1. Неполированная керамическая плитка ГОСТ 6787-2001 – 13мм на клеевом составе (см. примечание п.2) – 12мм 2. Выравнивающая стяжка из цементно – песчаного р-ра М150 – 20мм 3. Два слоя гидроизола на битумной мастике –5мм 4.Стяжка из цементно-песчаного р-ра – 20мм 5. Бетон кл. С8/10 – 80 мм 6. Грунт основания с втрамбованным щебнем крупностью 40-60 мм	81,68
Крыльца входов	3	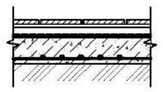	1. Неполированная керамическая плитка ГОСТ 6787-2001 – 13мм на клеевом составе (см. примечание п.2) –12мм 2. Выравнивающая стяжка из цементно-песчаного р-ра М150 –20мм 3. Бетон кл. С12/15 (В10), армированный сеткой 4С $\frac{5Bpl100}{5Bpl100}$ по ГОСТ 23279-2012 (см. л. 14) –200мм 4. Грунт основания с втрамбованным щебнем крупностью 40-60 мм	4,94
Пандус	4	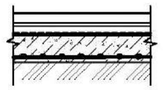	**1. Бетон класса** С12/15 (кл.В15 СТ РК EN 206-2017, X., XF1)с **железнением – 30мм** 2. Бетон кл. В10, армированный сеткой 4С $\frac{5Bpl100}{5Bpl100}$ по ГОСТ 23279-2012 (см. л. 15) – 200мм 3. Грунт основания с втрамбованным щебнем крупностью 40-60 мм	9,76
Плинтус для полов из керамической плитки – плитка керамическая,			п.м.	110,0

1. Керамическую плитку для полов применять с грязеотталкивающей и нестираемой поверхностью.
2. Для укладки керамической плитки использовать эластичные клеевые составы для сухих и влажных помещений.
3. Вдоль наружных стен, в осях "А-Г", 1-2, выполнить утепление экструзионной пенополистирольной плитой "Пеноплэкс" тип 35 толщиной 60 мм, шириной 1500 мм. Расход – 3,38 $м^3$.

Ведомость отделки помещений

Наименование или номер помещения	Вид отделки элементов интерьера					
	Потолок	Площадь, $м^2$	Стены или перегородки, колонны	Площадь, $м^2$	Низ стен или перегородок (панель)	Площадь, $м^2$
Отм. 0,000						
Вестибюль, коридор, зоауголок	Подвесной потолок типа "Армстронг" Низ на отм.+2,500	56,02	Затирка бетонных поверхностей Улучшенная штукатурка кирпичных стен Окраска водоэмульсионной краской	4,03 162,30 166,33	–	–
Тамбур	Затирка 3мм Известковая окраска	6,38				
Тепловой узел	Затирка 3мм Известковая окраска	10,77	Затирка бетонных поверхностей Простая штукатурка кирпичных стен Окраска водоэмульсионной краской	0,3 19,26 19,56	Простая штукатурка кирпичных стен 20мм Глазурованная плитка ГОСТ 6141-91 h=1,5 м	18,75
Санузел	Подвесной алюминиевый реечный потолок "Албес" Низ на отм.+2,500	5,57	Затирка бетонных поверхностей Улучшенная штукатурка кирпичных стен Окраска водоэмульсионной краской	0,48 29,12 29,6	Простая штукатурка кирпичных стен 20мм Глазурованная плитка ГОСТ 6141-91 h=2,1 м	18,70
Кладовая уб. инвентаря	Затирка швов 3мм Известковая окраска	2,36				
Теплица	–	–	Затирка бетонных поверхностей Улучшенная штукатурка кирпичных стен Окраска водоэмульсионной краской	0,36 17,01 17,37	–	–

1. Водоэмульсионную окраску помещений выполнить водно-дисперсионной поливинилацетатной краской марки ВД-ВА-27А.

Спецификация элементов

Поз.	Обозначение	Наименование	Кол	Масса ед.,кг	Примечание
		Двери			
1	ГОСТ 6629-88	Дверь деревянная внутренняя глухая ДГ 21-9	1		
2		Дверь деревянная внутренняя глухая ДГ 21-10	1		
4		Дверь деревянная внутренняя остекленная ДО 21-13	3		
3	ГОСТ 31173-2003	Дверь техническая ДСВ К/Н М3 2100-1000	1		
5	Индивидуального изготовления (в соответствии с ГОСТ 24698-81)	Дверь наружная остекленная ДНО 2100-1310	1		
		Сетки арматурные			
С1	ТП-РК-2.25-9.9(~~IВ;IIIА~~,IIIВ)-2020-6-АС.И-С1	Арматурная сетка С1	190,72	1,02	п.м.
С2	ТП-РК-2.25-9.9(~~IВ;IIIА~~,IIIВ)-2020-6-АС.И-С2	Арматурная сетка С2	91,48	0,74	п.м.
С3	ТП-РК-2.25-9.9(~~IВ;IIIА~~,IIIВ)-2020-6-АС.И-С3	Арматурная сетка С3	6,2	0,41	п.м.
		Изделия соединительные и закладные			
А1	ТП -РК-1.16-9.9(~~IВ;IIIА~~,IIIВ)-2019-6-АС.И-А1	Анкер А1	12	0,65	шт.
А2	ТП -РК-1.16-9.9(~~IВ;IIIА~~,IIIВ)-2019-6-АС.И-А2	Анкер А2	48	0,25	шт.
Е1	ТП -РК-1.16-9.9(~~IВ;IIIА~~,IIIВ)-2019-6-АС.И-Е1	Ерш Е1	30	0,2	шт.
		Перемычки			
8ПБ13-1	ГОСТ 948-84	8ПБ13-1	3	35	
8ПБ16-1		8ПБ16-1	1	42	
9ПБ18-37		9ПБ18-37-п	12	103	
9ПБ21-8		9ПБ21-8	1	118	
9ПБ25-8		9ПБ25-8-п	2	140	
10ПБ25-37		10ПБ25-37-п	1	292	
10ПБ27-37		10ПБ27-37-п	2	323	

1. Дверь при входе в санузел общего пользования должна иметь уплотнения в притворах и приспособления для самозакрывания – гидравлические доводчики марки OTS 110 (g-u Kazakhstan, г. Алматы , тел. 328-37-03) по одному на подвижную створку.
Количество гидравлических доводчиков – 1 шт.

ПРИВЯЗАН: 000232-2021-АС			
Проверил	Султангалиев		21.08.21
Исполнил	Меделхан. Ж		21.08.21
Инв.№			

Изм.	Кол. уч	Лист	№ док.	Подп.	Дата

Гл.арх.	Павленко	
Разработал	Ниязов	
Проверил	Шушкатова	
Норм.контр.	Мусабаев	

ТП-РК-2.25-9.9(~~IВ;IIIА~~,IIIВ)-2020-6-АС

Центр реабилитации инвалидов на 150 мест для ~~IВ;IIIА~~,IIIВ климатических подрайонов с обычными геологическими условиями

Теплица	Стадия	Лист	Листов
	РП	8	

Экспликация полов. Ведомость отделки помещений. Спецификация элементов

АО "КазНИИСА"

Взам. инв.№ | Подп. и дата | Инв. № подл.

Схема расположения фундаментов

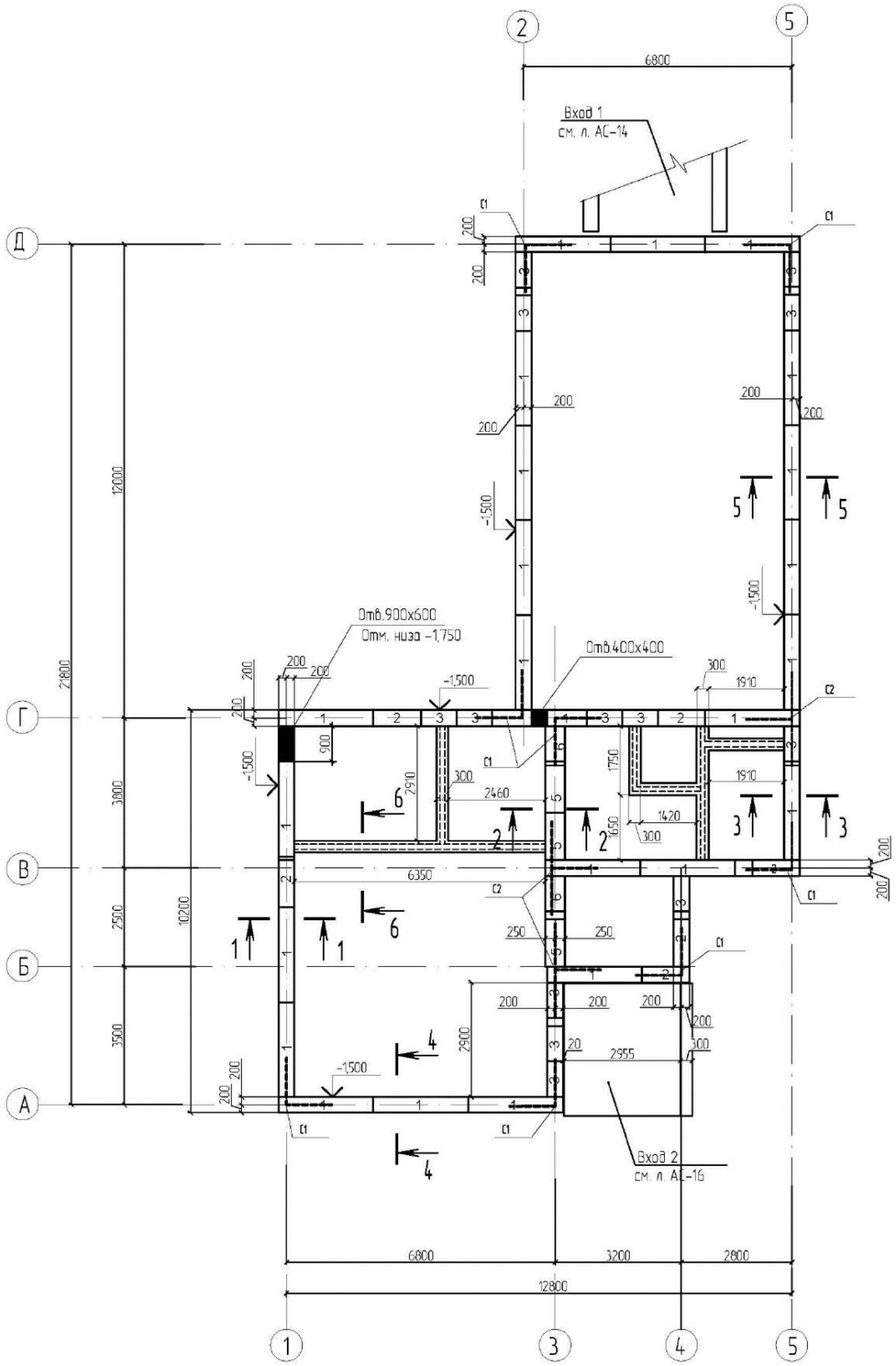

Вход 2

1-1, 4-4

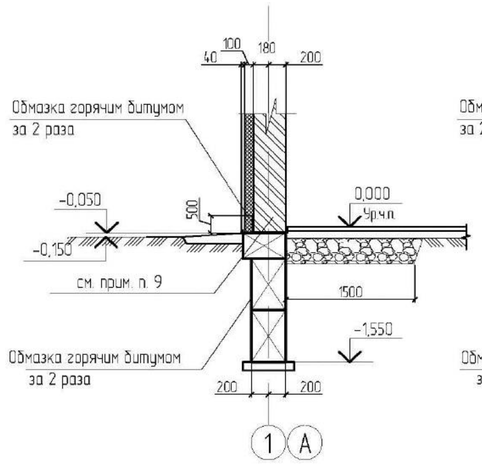

2-2

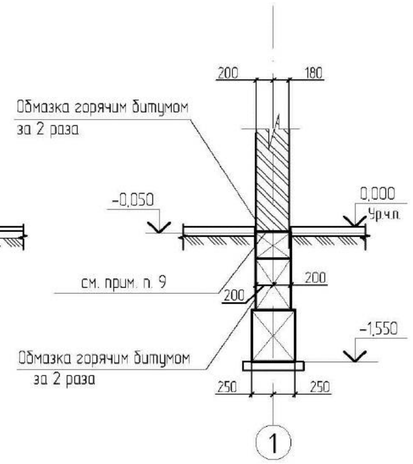

3-3

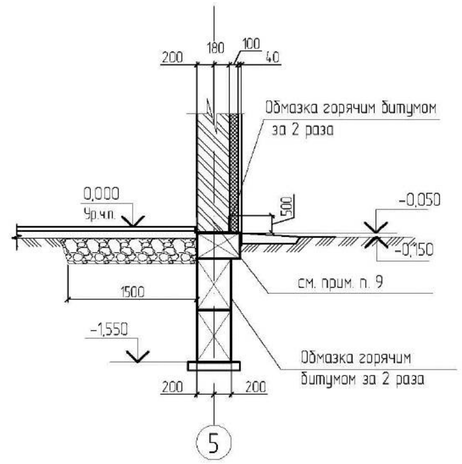

5-5

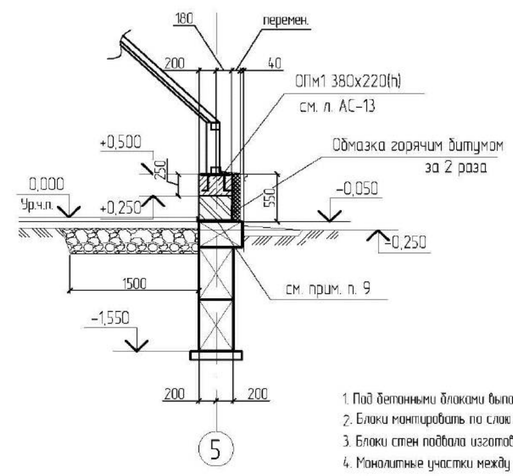

6-6

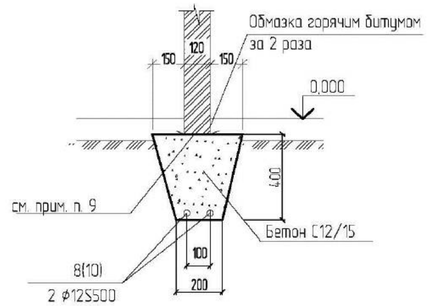

1. Под бетонными блоками выполнить бетонную подготовку толщиной 100мм (см. л. 10).
2. Блоки монтировать по слою цементно-песчаного раствора толщиной 20мм с перевязкой швов не менее 250мм.
3. Блоки стен подвала изготовить из бетона из бетона ХО по водонепроницаемости, марки F X1 по морозостойкости на портландцементе.
4. Монолитные участки между блоками выполнить из бетона С8/10 (1,5 м3). Применение кирпича не допускается.
5. В местах пересечения стен уложить арматурные сетки (в соответствии с данным листом) между блоками в каждом шве.
6. Арматурные сетки в местах проемов вырезать по месту.
7. Отверстия в стенах техподполья после пропуска коммуникаций плотно заделать бетоном С8/10 , F50.
8. Все поверхности фундаментов, соприкасающиеся с грунтом, обмазать горячим битумом за два раза по холодной битумной грунтовке в 2 слоя.
9. Горизонтальную гидроизоляцию на отм. -0,050 выполнить из цементно-песчаного раствора состава 1:2 толщиной 30мм.
10. Обратную засыпку производить местным грунтом без включения растительного слоя и строительного мусора в соответствии со СН РК 5.01-01-2013, СП РК 5.01-101-2013 "Земляные сооружения, основания и фундаменты" с послойным уплотнением с доведением γ=1,65тс/м^3.
11. Все работы вести в соответствии с требованиями СН РК 5.01-01-2013, СП РК 5.01-101-2013 "Земляные сооружения, основания и фундаменты" и СН РК 1.03-05 -2011, СП РК 1.03-106 -2012 "Охрана труда и техника безопасности в строительстве.
12. Расчетное сопротивление грунтов под подошвой фундаментов принято 2,0кг/см2.

Таблица нагрузок для расчета фундаментов

NN сеч.	Нагрузка в т/п.м.	Отметка приложения нагрузки
1-1	6,40	-0,250
2-2	8,68	-0,250
3-3	4,16	-0,250
4-4	3,74	-0,250
5-5	1,90	-0,250

Взам инв.N							ТП-РК-2.25-9.9(~~IB;IIA~~,IIIB)-2020-6-АС		
Подп и дата							Центр реабилитации инвалидов на 150 мест для ~~IB;IIA~~,IIIB климатических подрайонов с обычными геологическими условиями		
Инв N подл							Теплица	Стадия	Лист	Листов
								РП	9	
							Схема расположения фундаментов	АО "КазНИИСА"		

ПРИВЯЗАН: 000232-2021-АС									
Проверил	Султангалиев		21.08.21						
Исполнил	Меделхан. Ж		21.08.21						
Инв.N									

Изм.	Кол. уч	Лист	N° док.	Подп.	Дата		
						Гл.арх.	Гавленко
						Разработал	Ниязов
						Проверил	Шимбатова
						Норм.контр.	Мусабаев

Схема расположения блоков по оси А , Д

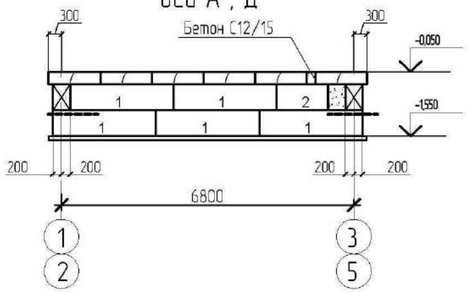

Схема расположения блоков по оси Б

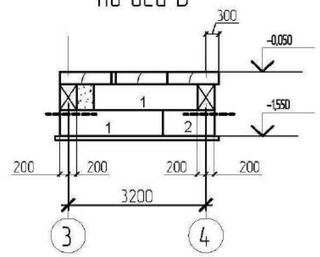

Схема расположения блоков по оси В

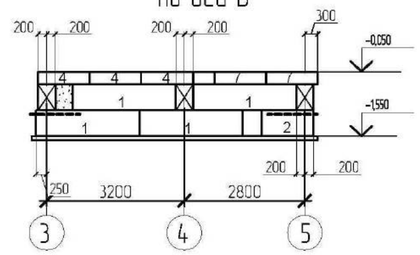

Схема расположения блоков по оси Г

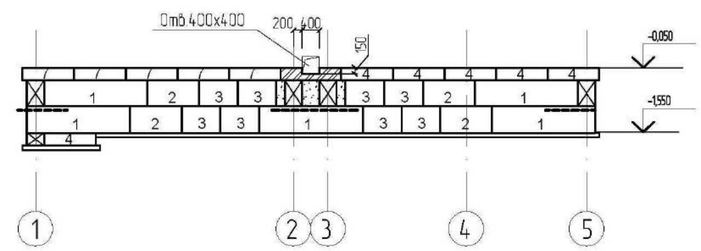

Схема расположения блоков по оси 1

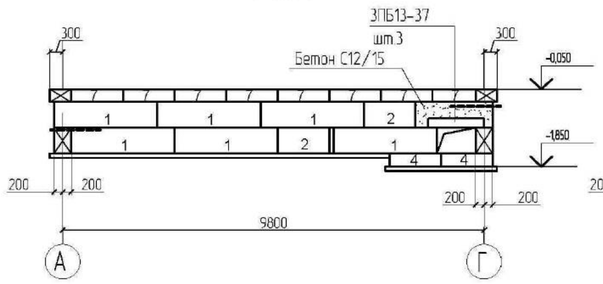

Схема расположения блоков по оси 2

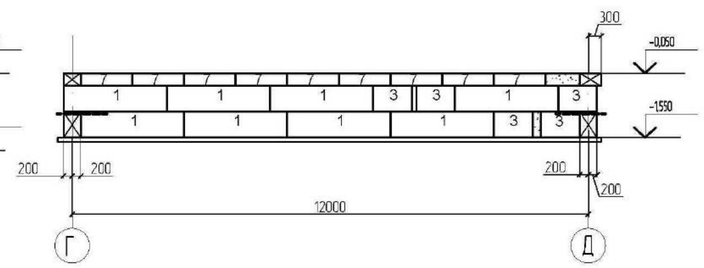

Схема расположения блоков по оси 3

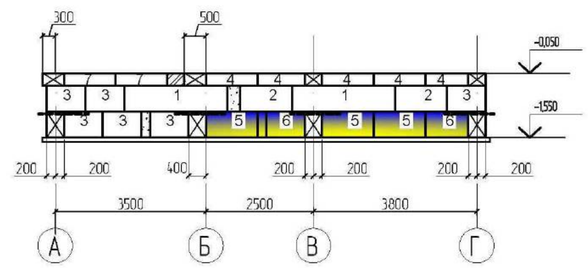

Схема расположения блоков по оси 4

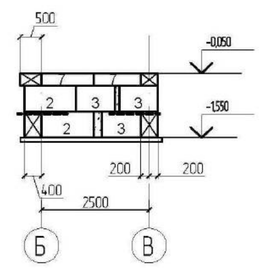

Схема расположения блоков по оси 5

Спецификация к схеме расположения фундаментов

Поз.	Обозначение	Наименование	Кол.	Масса ед. кг	Приме-чание
		Бетонные блоки			
1	ГОСТ 13579-78	ФБС 24.4.6-т	48	1300	
2	То же	ФБС 12.4.6-т	14	640	
3	"	ФБС 9.4.6-т	27	390	
4	"	ФБС 12.4.3-т	16	310	
5	"	ФБС 12.5.6-т	3	790	
6	"	ФБС 9.5.6-т	2	590	
7	"	ФБС 12.5.3-т	54	380	
3ПБ13-37	с.1.038.1-1	Перемычка 3ПБ13-37	3	85	
С1		Сетка арматурная С1	9	4,72	
С2		Сетка арматурная С2	3	6,48	
8		12-S500 СТ РК СТБ 1704-2011, п.м.	48,0		
		Материалы			
		Бетон С12/15, X0; XF1	2,6		$м^3$
		Бетон С8/10, X0; XF1	5,6		$м^3$

Сетка С-1

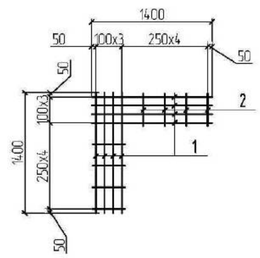

Сетка С-2

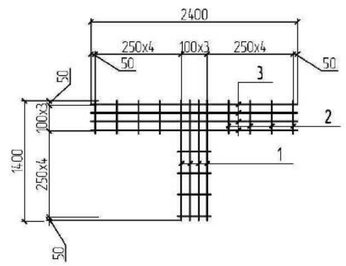

Спецификация на сетки

Поз.	Обозначение	Наименование	Кол.	Масса ед. кг	Примеч
		Сетка С-1		4.72	
1		8 S500 СТ РК СТБ 1704-2011, L=1400	8	0.55	4.40
2		4 S500 СТ РК СТБ 1704-2011 , L=380мм	8	0.04	0.32
		Сетка С-2		6.48	
1		8 S500 СТ РК СТБ 1704-2011, L=1400	4	0.55	2.20
2		4 S500 СТ РК СТБ 1704-2011 , L=380мм	12	0.04	0.48
3		8 S500 СТ РК СТБ 1704-2011, L=2400	4	0.95	3.80

1. Данный лист смотреть совместно с листом АС-9.

ПРИВЯЗАН: 000232-2021-АС					
Проверил	Султангалиев		21.08.21		
Исполнил	Меделхан. Ж		21.08.21		
Инв.№					

Изм.	Кол. уч	Лист	№ док.	Подп.	Дата

ТП-РК-2.25-9.9(~~IB,IIA~~,IIIB)-2020-6-АС

Центр реабилитации инвалидов на 150 мест для ~~IB,IIA~~,IIIB климатических подрайонов с обычными геологическими условиями

Теплица

Стадия	Лист	Листов
РП	10	

Гл.арх.	Павленко	
Разработал	Низаев	
Проверил	Шишматова	
Норм.контр.	Мусабаев	

Схема расположения фундаментов. Раскладка блоков по осям А, Б, В, Г, Д, 1.5. Сетки арматурные С1, С2

АО "КазНИИСА"

Взам. инв.№ | Подп. и дата | Инв. № подл.

Схема расположения подземного хозяйства

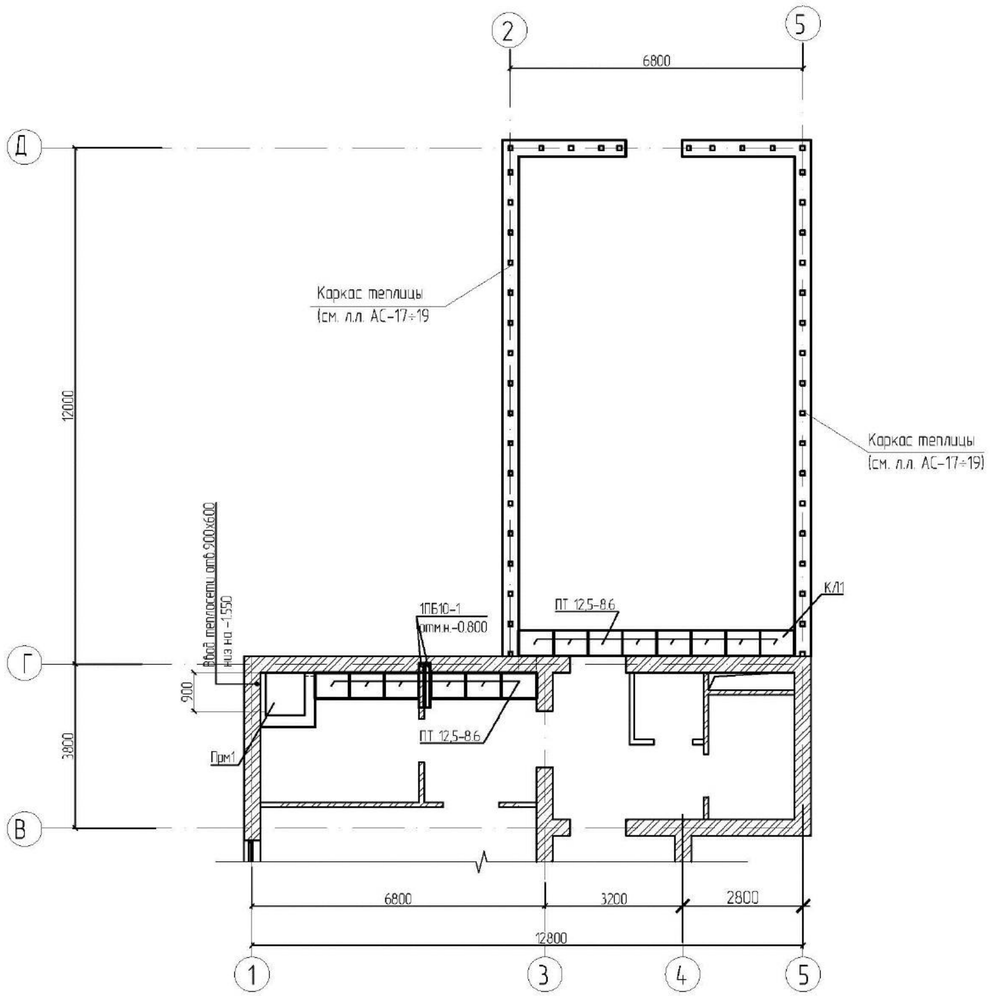

Спецификация к схеме расположения подземного хозяйства

Поз.	Обозначение	Наименование	Кол.	Масса ед кг	Примечание
Кл1	АС-12	Канал Кл1	1		
Прм1		Приямок монолитный Прм1	1		
МР1		Съемная металлическая решетка МР1	1	50,14	

Спецификация на приямок монолитный Прм1

Поз.	Обозначение	Наименование	Кол.	Масса ед кг	Примечание
	ГОСТ 123279-2012	Сетка 5Ср $\frac{4Вр-100}{4Вр-100}$	3,5	1,96	м²
		Материалы			
	СТ РК EN 206-2017	Бетон С12/15, X_0, XF1	2,6		м³
	СТ РК EN 206-2017	Бетон С8/10, X_0, XF1	0,09		м³

1. Данный лист смотреть совместно с листом АС-12.

ПРИВЯЗАН: 000232-2021-АС					
Проверил	Султангалиев		21.08.21		
Исполнил	Меделхан. Ж		21.08.21		
Инв.№					

Изм.	Кол. уч.	Лист	№ док.	Подп.	Дата

Гл.арх.	Павленко	
Разработал	Низаев	
Проверил	Шимбатова	
Норм.контр.	Мусабаев	

ТП-РК-2.25-9.9(~~IIВ,IIIА~~,IIIВ)-2020-6-АС

Центр реабилитации инвалидов на 150 мест для ~~IIВ,IIIА~~,IIIВ климатических подрайонов с обычными геологическими условиями

Теплица

Стадия	Лист	Листов
РП	11	

Схема расположения подземного хозяйства

АО "КазНИИСА"

Взам. инв. № | Подп. и дата | Инв. № подл.

Формат А2

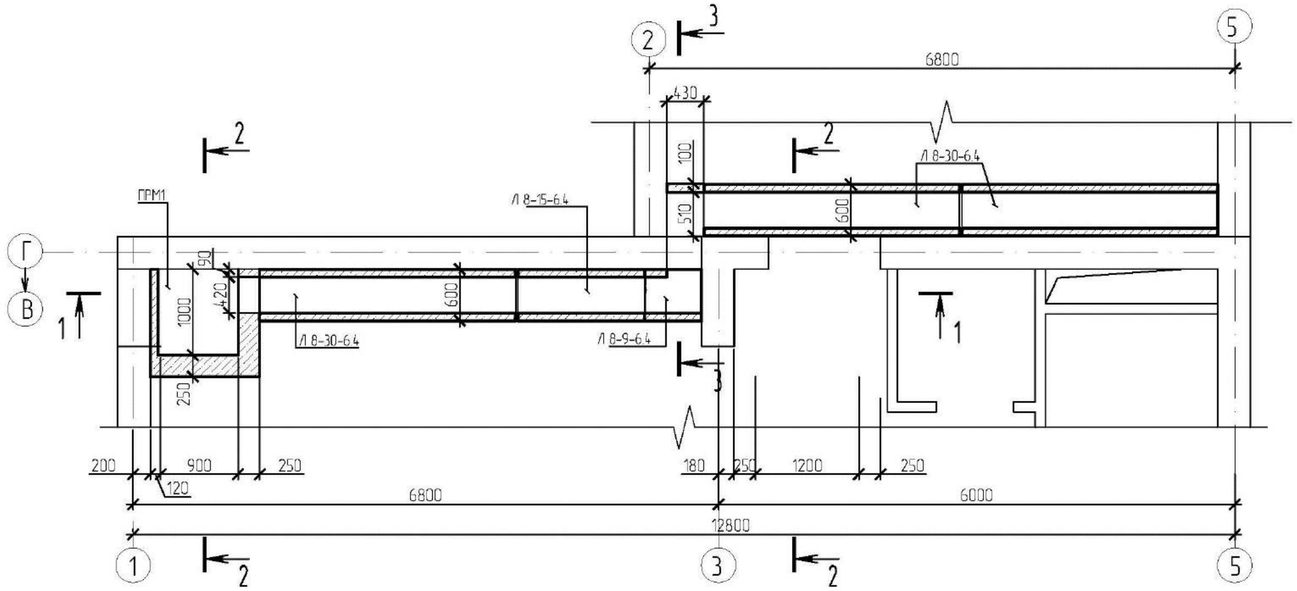

2-2

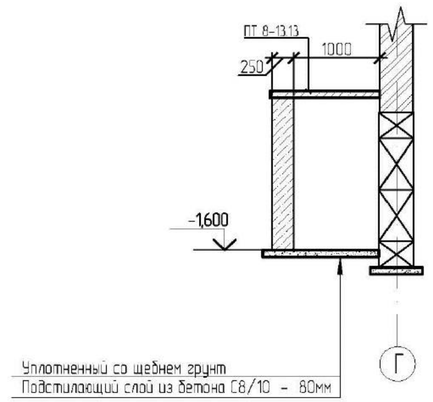

1-1

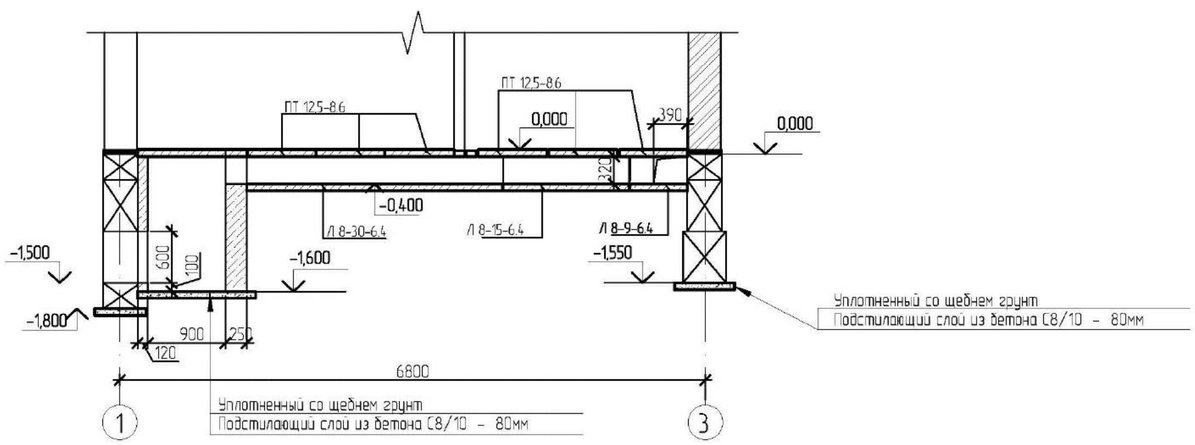

3-3

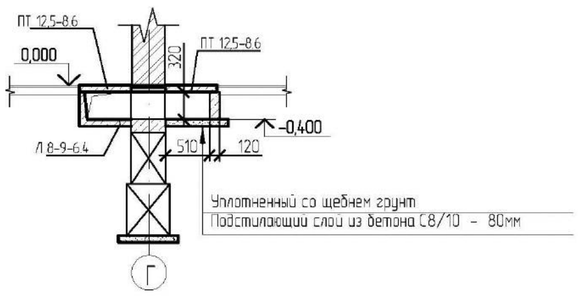

Спецификация на К/1

Поз	Обозначение	Наименование	Кол	Масса ед кг	Примечание
	1.219-2	Лоток Л 8-30-6.4	3	713	
	То же	Лоток Л 8-15-6.4	1	353	
	"	Лоток Л 8-15-6.4	1	210	
	1.243.1-4	Плита плоская ПТ 12.5-8.6	14	96	
	То же	Плита плоская ПТ 8-13.13	1	338	
	1.038.1-1	Перемычка 1ПБ 10-1	2	20	
		Материалы			
		Бетон С8/10, X_0, XF1	1,10		$м^3$

1. Данный лист смотреть совместно с листом АС-11.

Изм.	Кол. уч.	Лист	№ док.	Подп.	Дата	ТП-РК-2.25-9.9(~~IВ,IIIА~~,IIIВ)-2020-6-АС
						Центр реабилитации инвалидов на 150 мест для ~~IВ,IIIА~~,IIIВ климатических подрайонов с обычными геологическими условиями
						Теплица — Стадия: РП; Лист: 12; Листов:
						Канал К/1 — АО "КазНИИСА"

ПРИВЯЗАН: 000232-2021-АС			
Проверил	Султангалиев		21.08.21
Исполнил	Меделхан. Ж		21.08.21
Инв.№			

ГИП	Павленко	
Разработал	Низаев	
Проверил	Шимбатова	
Норм.контр.	Мусабаев	

Взам. инв. № | Подп. и дата | Инв. № подл.

Формат А2

Схема расположения плит покрытия

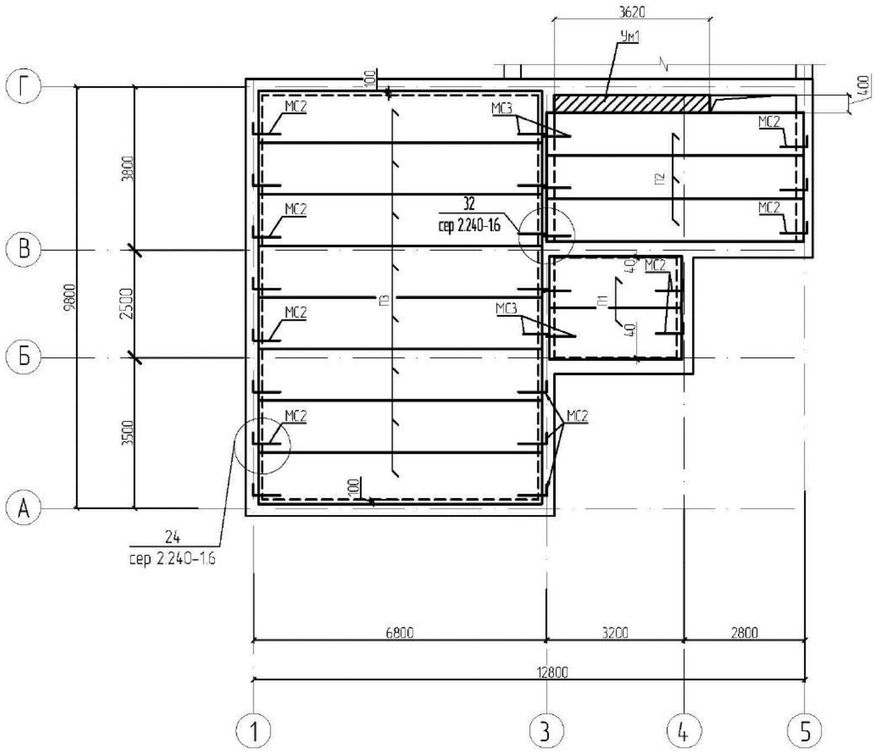

Ум1

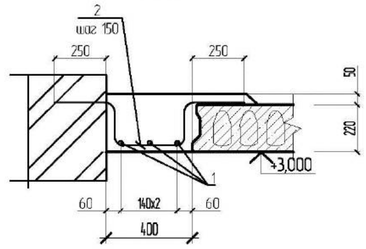

1–1

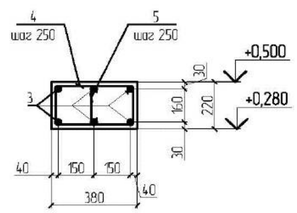

Ведомость деталей

Поз.	Эскиз
4	312; 177; 252; 387; 1180
5	75; 75; 172; 340

Спецификация к схеме расположения плит покрытия и ОПм1

Поз.	Обозначение	Наименование	Кол.	Масса ед кг	Примечание
П1	ТП-РК-2.25-9.9(~~IВ,IIIА~~,IIIВ)-2020-КЖИ-ПБ	Плита ПБ-31.10-4.5-25/30-III	2	880	
П2	ТП-РК-2.25-9.9(~~IВ,IIIА~~,IIIВ)-2020-КЖИ-ПБ	Плита ПБ-58.10-4.5-25/30-V	3	1730	
П3	ТП-РК-2.25-9.9(~~IВ,IIIА~~,IIIВ)-2020-КЖИ-ПБ	Плита ПБ-66.12-4.5-25/30-VI	8	2320	
Ум1		Участок монолитный Ум1	1		
МС2	сер. 2.240-1 Вып.6	Монтажная деталь МС2	16	0,76	12,16
		12-S500 СТ РК СТБ 1704-2011, L=300	16	0,27	4,32
МС3	сер. 2.240-1 Вып.6	Монтажная деталь МС3	10	0,55	5,5
ОПм1		Обвязочный монолитный пояс ОПм1	1		

Спецификация Ум1 и ОПм1

Поз.	Обозначение	Наименование	Кол.	Масса ед кг	Примечание
		Ум1	1		
1		8-S240 СТ РК СТБ 1704-2011, L=3600	3	1,42	4,26
2		10-S500 СТ РК СТБ 1704-2011, L=1250	25	0,77	19,25
		Материалы			
		Бетон С12/15, X_0, XF1)	0,39		$м^3$
		ОПм1			
3		12-S500 СТ РК СТБ 1704-2011, L=м.п.	199,4	0,888	177,07
4		6-S240 СТ РК СТБ 1704-2011, L=1180	130	0,26	33,8
5		6-S240 СТ РК СТБ 1704-2011, L=340	130	0,08	10,4
МН1	1400-15.6.1	Изделие закладное МН 121-6	26	4,5	117,0
		Материалы			
		Бетон С12/15, X_0, XF1)	2,59		$м^3$

Схема расположения ОПм1

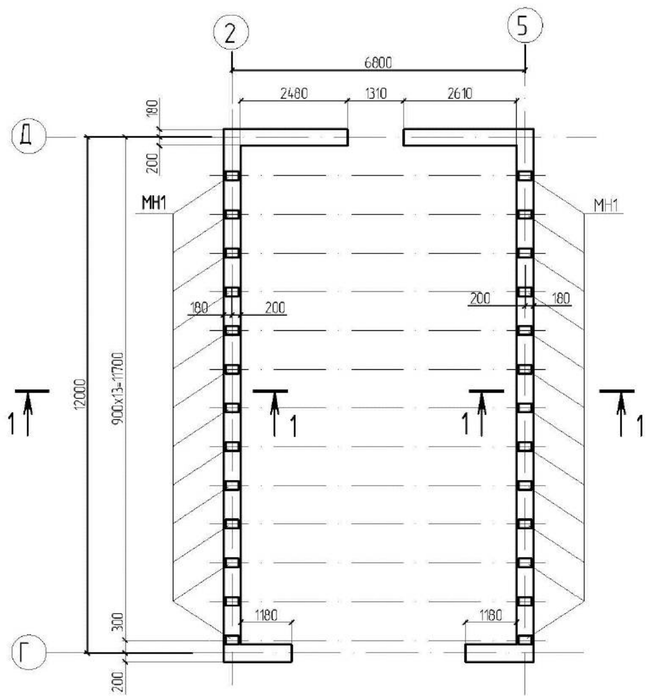

Ведомость расхода стали, кг

Марка элемента	Изделия арматурные						Изделия закладные				Всего
	Арматура класса						Прокат марки		Арматура класса		
	S240				S500		S235		S500		
	СТ РК СТБ 1704-2011						EN 10058-1		СТ РК СТБ 1704-2011		
	⌀6	⌀8	⌀10	Итого	⌀12	Итого	-8	Итого	⌀10	Итого	
ОПм1	44,2	-	-	44,2	177,07	177,07	109,2	109,2	7,28	7,28	337,75
Ум1	-	4,26	19,25	23,51	-	-	-	-	-	-	23,51

1. Лист смотреть совместно с листами 2-5.
2. Плиты перекрытия укладывать на выровненное основание по слою цементно-песчаного раствора марки 200 толщиной 10мм, расстилаемого непосредственно перед монтажом.
3. Швы между плитами перекрытия тщательно заделать цементно песчаным раствором марки 200.
4. Анкерные связи защитить слоем цементного раствора марки 100 , толщиной 30мм.
5. Отметка низа плит перекрытия +3.000.
6. В ведомости деталей размеры для гнутых стержней даны по внутренней грани арматуры

Изм.	Кол. уч.	Лист	№ док.	Подп.	Дата
Гл.арх.	Павленко				
Разработал	Низаев				
Проверил	Шимбатова				
Норм.контр.	Мусабаев				

ТП-РК-2.25-9.9(~~IВ,IIIА~~,IIIВ)-2020-6-АС

Центр реабилитации инвалидов на 150 мест для ~~IВ,IIIА~~,IIIВ климатических подрайонов с обычными геологическими условиями

Теплица

Стадия	Лист	Листов
РП	13	

Схема расположения плит покрытия. Схема расположения монолитного пояса ОПм1

АО "КазНИИСА"

ПРИВЯЗАН: 000232-2021-АС

Проверил	Султангалиев	21.08.21
Исполнил	Меделхан. Ж	21.08.21
Инв.№		

Взам. инв. № | Подп. и дата | Инв. № подл.

Формат А2

Вход 1

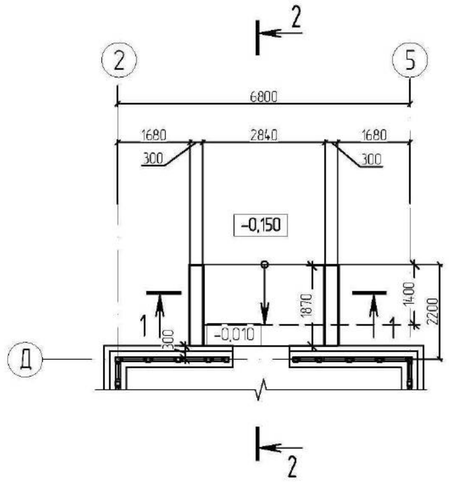

2–2

Бетон С12/15 с железнением – 30мм
Бетон С12/15, армированный сеткой 2С $\frac{12\text{-}S500\text{-}200}{12\text{-}S500\text{-}200}$ –200мм
Выравнивающее бетонное основание (бетон С8/10) –80мм
Уплотненный с щебнем грунт основания

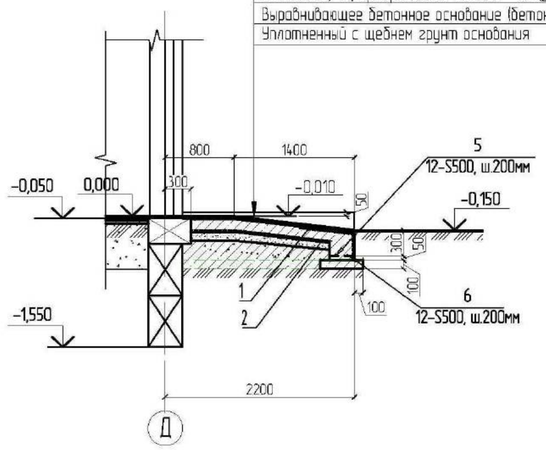

Спецификация на входы 1 2

Поз.	Обозначение	Наименование	Кол.	Масса ед кг	Примечание
1	ГОСТ 23279-2012	4Ср $\frac{\phi5Bpl\text{-}100}{\phi5Bpl\text{-}100}$ м²	5.4	0,139	0,75
2	То же	2С $\frac{12\text{-}S500\text{-}200}{12\text{-}S500\text{-}200}$ м²	16.2	8,88	143,85
3	"	4Ср $\frac{\phi5Bpl\text{-}100}{\phi5Bpl\text{-}100}$ м²	28,4	0,139	3,95
4	"	4Ср $\frac{\phi5Bpl\text{-}100}{\phi5Bpl\text{-}100}$ м²	5,0	0,139	0,695
5		12-S500 СТ РК СТБ 1704-2011, ш.200 п.м.	20,0	0,888	17,76
6		12-S500 СТ РК СТБ 1704-2011, ш.200 п.м.	40,2	0,888	35,70
		Материалы			
		Бетон С12/15 (кл.В15			
		СТ РК EN 206-2017, X_0, XF1)	3,4		м³
		Бетон С8/10 (кл.В10			
		СТ РК EN 206-2017, X_0, XF1)	0,70		м³

Вход 2

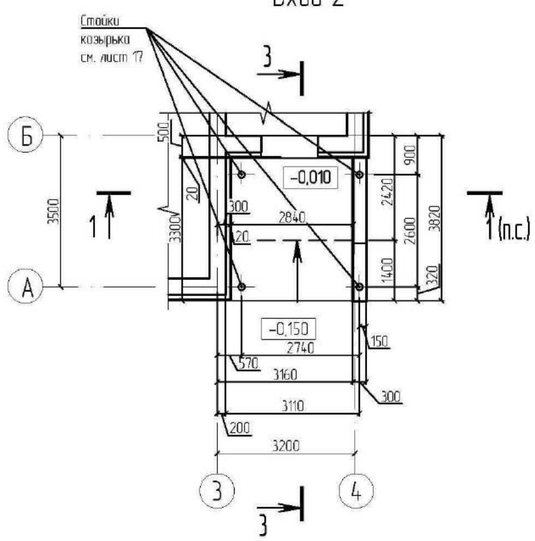

3–3

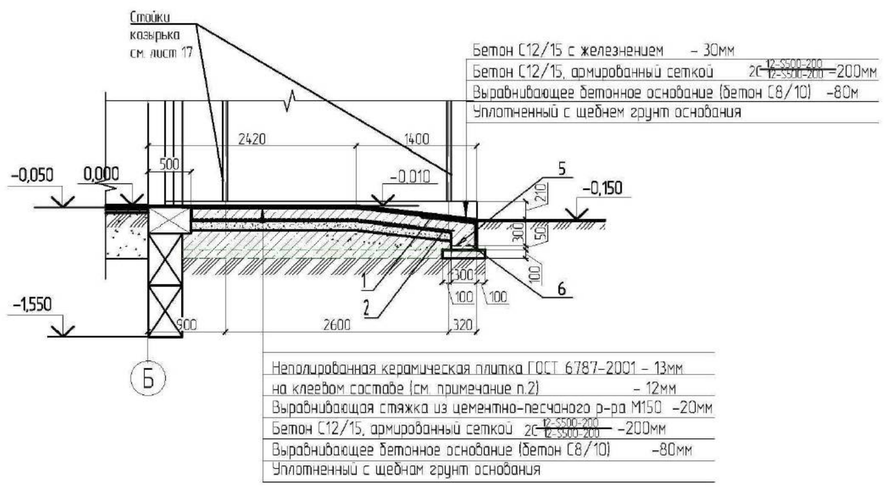

Ведомость расхода стали , кг

Марка элемента	Изделия арматурные					Всего
	Арматура класса					
	S500			Вр1		
	СТ РК СТБ 1704-2011			ГОСТ 23279-2012		
	ϕ12		Итого	ϕ5	Итого	
Входы 1; 2	197.31		197.31	5.395	5.395	202.705

1–1

Неполированная керамическая плитка ГОСТ 6787-2001 – 13мм
на клеевом составе (см. примечание п.2) – 12мм
Выравнивающая стяжка из цементно-песчаного р-ра М150 –20мм
Бетон С12/15, армированный сеткой 2С $\frac{12\text{-}S500\text{-}200}{12\text{-}S500\text{-}200}$ –200мм
Выравнивающее бетонное основание (бетон С8/10) –80мм
Уплотненный с щебнем грунт основания

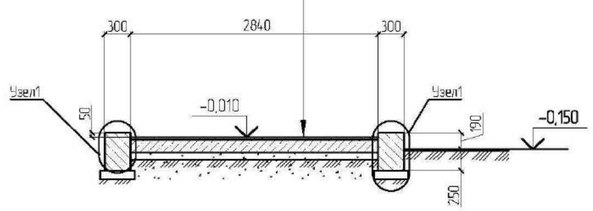

Узел 1

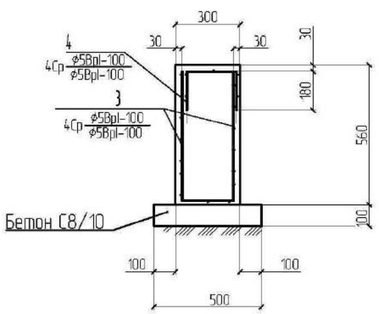

1. Лист смотреть совместно с листами АС-2, 3.
2. Для укладки керамической плитки использовать эластичные клеевые составы влажных и влажных помещений.

ПРИВЯЗАН: 000232-2021-АС						
Проверил	Султангалиев		21.08.21			
Исполнил	Меделхан. Ж		21.08.21			
Инв.№						

Изм.	Кол. уч.	Лист	№ док.	Подп.	Дата

ТП-РК-2.25-9.9(~~IВ,IIIА~~,IIIВ)-2020-6-АС

Центр реабилитации инвалидов на 150 мест для ~~IВ,IIIА~~,IIIВ климатических подрайонов с обычными геологическими условиями

Гл.арх.	Павленко		
Разработал	Низаев		
Проверил	Шимбатова		
Норм.контр.	Мусабаев		

Теплица

Стадия	Лист	Листов
РП	14	

Входы 1; 2. Армирование

АО "КазНИИСА"

Взам. инв №
Подп. и дата
Инв. № подл.

Формат А2

Вход 2
Схема расположения
плиты навеса

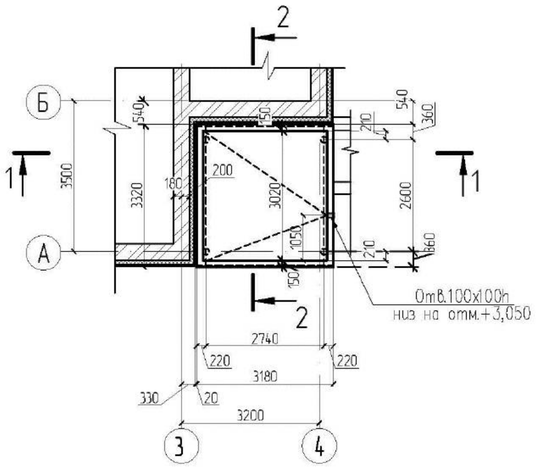

ПНм1
(Опалубка)

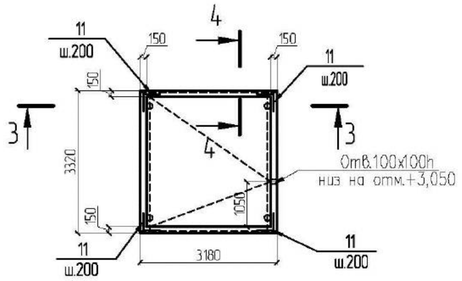

ПНм1
Схема расположения
нижней и верхней арматуры

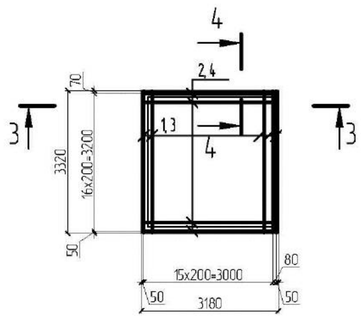

3–3

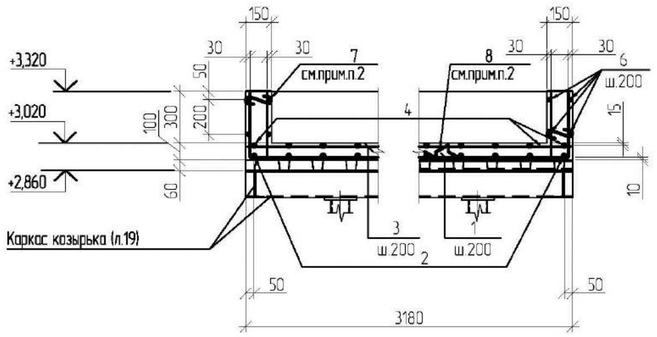

1–1

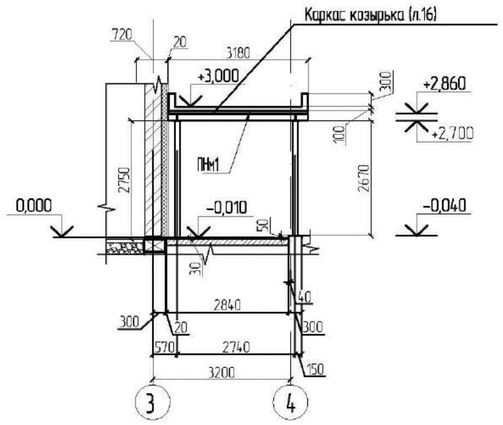

4–4

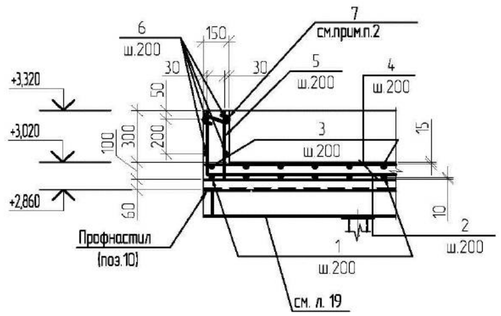

Узел крепления профнастила к прогону

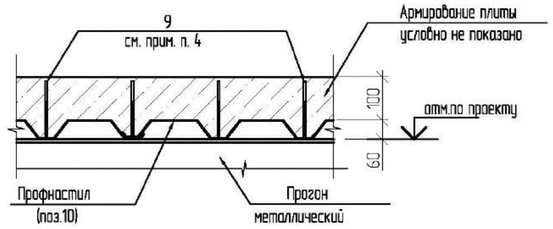

2–2

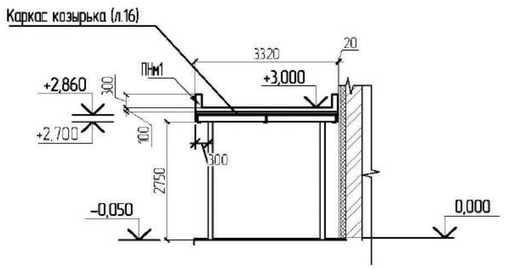

1. Лист смотреть совместно с листами 14, 16.
2. Детали поз.7, 8 устанавливать с шагом 600 мм в шахматном порядке.
3. Профнастил в монолитной плите выполняет функцию опалубки.
4. Профнастил соединять с прогонами приваркой анкерных стержней (поз. 9) в каждой гофре для крайних прогонов втавр под слоем флюса в монтажных условиях. Сварочные работы производить при температуре не ниже -18°С.
5. Стыки листов профнастила в поперечном направлении выполнять путем нахлестки бокавых горизонтальных участков с помощью комбинированных заклепок (ТУ 67-742-75), устанавливаемых с шагом 500 мм.
6. Не допускать при монтаже резку профнастила газопламенными резаками. В случае необходимости резку производить электрофицированными инструментами с карборудным диском.
7. Не допускать передачи вибрационной нагрузки от вибратора на профнастил при устройстве монолитного перекрытия.
8. Выполнение работ по устройству монолитных конструкций производить в соответствии со СН РК 5.03-07-2013, СП РК 5.03-107-2013 "Несущие и ограждающие конструкции" и СН РК 1.03-05 -2011, СП РК 1.03-106 -2012 "Охрана труда и техника безопасности в строительстве".

Спецификация плиты монолитной ПНм1

Поз.	Обозначение	Наименование	Кол-во ПНм3		Масса ед кг	Примечание
1	Ведомость деталей	8-S500 СТ РК СТБ 1704-2011 L=4000	18		1,58	28.44
2	Ведомость деталей	8-S500 СТ РК СТБ 1704-2011 L=3840	19		1,52	28.82
3		8-S500 СТ РК СТБ 1704-2011 L=3320	18		1,31	23.61
4		8-S500 СТ РК СТБ 1704-2011 L=3180	19		1,26	23.86
5		8-S500 СТ РК СТБ 1704-2011 L=370	74		0,15	10.82
6		8-S500 СТ РК СТБ 1704-2011 п.м.	52,2		0,395	20.62
7	Ведомость деталей	8-S240 СТ РК СТБ 1704-2011 L=260	72		0,103	7.39
8	Ведомость деталей	8-S240 СТ РК СТБ 1704-2011 L=1020	40		0,40	16.12
9		16-S500 СТ РК СТБ 1704-2011 L=110	56		0,17	9.72
10	ГОСТ 24045-2016	Профнастил Н60-845-0,8 м²	10,56		9,9	104,54
11	Ведомость деталей	8-S500 СТ РК СТБ 1704-2011 L=1000	8		0,395	3.16
		Материалы				
		Бетон С12/15, X_0, XF1	1,5			м³

Ведомость деталей

Поз.	Эскиз
7	
4	500 / 500

Ведомость деталей

Поз.	Эскиз
1,2	1: 370, 2980, 370; 2: 360, 1900, 360
8	300, 60, 60, 300

Ведомость расхода стали, кг

Марка элемента	Изделия арматурные						Всего
	Арматура класса						
	S240		S500				
	СТ РК СТБ 1704-2011						
	⌀8	Итого	⌀8	⌀16		Итого	
ПНм1	23.51	23.51	139.33	9.72		149.05	172.56

Взам. инв. №						
Подп. и дата						
Инв. № подл.						

Изм.	Кол. уч.	Лист	№ док.	Подп.	Дата

ТП-РК-2.25-9.9(IIБ,IIIА,IIIВ)-2020-6-АС

Центр реабилитации инвалидов на 150 мест для IIБ,IIIА,IIIВ климатических подрайонов с обычными геологическими условиями

Теплица

Стадия	Лист	Листов
РП	15	

Плита навеса монолитная ПНм1

АО "КазНИИСА"

Гл.арх.	Павленко		
Разработал	Низаев		
Проверил	Шимбатова		
Норм.контр.	Мусабаев		

ПРИВЯЗАН: 000232-2021-АС

Проверил	Султангалиев	21.08.21
Исполнил	Меделхан. Ж	21.08.21
Инв.№		

Формат А2

Схема расположения элементов навеса входа 2

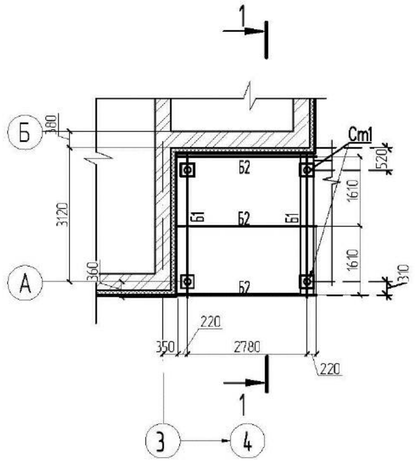

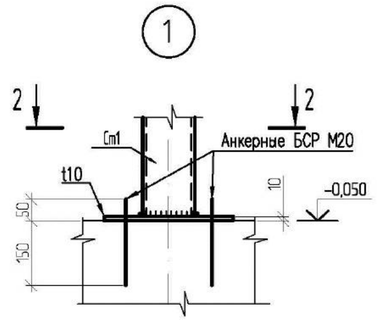

1–1

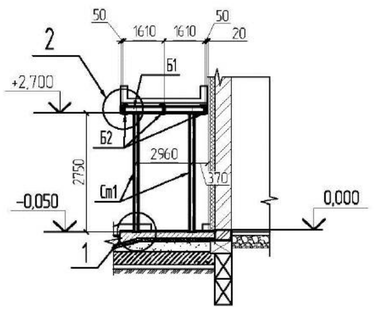

2–2

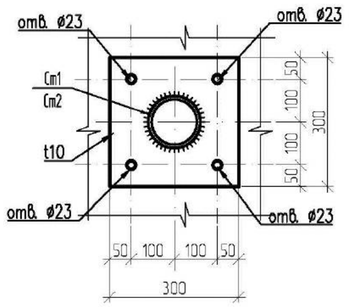

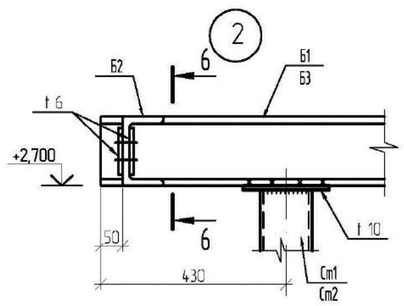

6–6

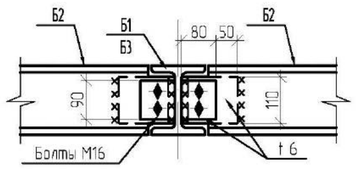

Изготовление, монтаж и приемка металлических конструкций производить в соответствии с рабочими чертежами, проектом производства работ, СН РК 5.03-07-2013, СП РК 5.03-107-2013 "Несущие и ограждающие конструкции", СН РК 1.03-05.-2011, СП РК 1.03-106 -2012 "Охрана труда и техника безопасности в строительстве".

Изготовление и монтаж

Все заводские соединения металлоконструкций -сварные, монтажные на болтах класса точности "В" и сварные. Ручную сварку конструкции производить электродами типа Э42 ГОСТ 9467-75*.

Гайки по ГОСТ 5915-70 класса прочности 5 по ГОСТ 1759.5-87. Шайбы по ГОСТ 11371-78.

Степень очистки поверхности стальных конструкций от окислов (окалины, ржавчины, шлаковых включений) перед нанесением защитных покрытий в соответствии с требованиями приведенными в таблице И.6 СП РК 2.01-101-2013 "Защита строительных конструкций от коррозии" - третья по ГОСТ 9.402-2004.

Все металлоконструкции огрунтовать в заводских условиях грунтом ГФ-021 ГОСТ 25129-82, обработать огнезащитной краской по металлу "КРОЗ-М" (ЗАО "Политра Руси"), обеспечивающей огнезащитную эффективность. Далее конструкцию окрасить эмалью ПФ-115 ГОСТ 6465-76 в два слоя. Общая толщина покрытия - 55 мкм. Работы по антикоррозионной защите производить в соответствии с требованиями:

- **СН РК 2.01-01-2013 - "Защита строительных конструкций от коррозии";**
- **СП РК 2.01-101-2013 - "Защита строительных конструкций от коррозии";**
- ГОСТ 9.402-2004 "Единая система защиты от коррозии и старения. Покрытия лакокрасочные. Подготовка металлических поверхностей к окрашиванию".
- ГОСТ 12.3.005-75 "Система стандартов безопасности труда. Работы окрасочные. Общие требования безопасности".

Монтаж конструкций вести по специально разработанному проекту производства работ.

Техническая спецификация стали

Вид профиля ГОСТ, ТУ	Марка стали, ГОСТ	Обозначение и размер профиля	N по порядку	Масса стали по элементам конструкций, т: Балки	Стойки		Общая масса стали, т
Двутавры стальные горячекатанные ГОСТ8239-89	S235 EN 10025-2	I 16	1	0,32			0,32
	Итого			0,64			0,64
Всего профиля			2	0.64			0.64
Швеллеры стальные горячекатанные ГОСТ8240-97	S235 EN 10025-2	[16	3	0,46			0,46
	Итого			1,37			1,37
Всего профиля			4	1,37			1,37
Трубы стальные бесшовные горячекатанные ГОСТ8732-78	S235 EN 10025-2	⌀ 108х4,0	5		0,28		0,28
	Итого				1,13		1,13
Всего профиля			6		1,13		1,13
Прокат листовой горячекатанный EN 10058-1	S235 EN 10025-2	t 10	7		0,07		0,07
		t 6	8	0,004			0004
	Итого			0,04	0,56		0,60
Всего профиля			9	0.04	0.56		0.60
Итого масса металла			10	2.05	1.69		3.74
Всего масса металла			11				3,74
В том числе по маркам	S235		12	2,05	1,69		3,74

В настоящей спецификации необходимо учесть увеличение массы металла в размере 1% на сварку и 3% на уточнение при разработке чертежей КМД.

1. Общие указания смотри лист 1.

Ведомость элементов к данному листу

Марка	Сечение: Эскиз	Поз.	Состав	Опорные усилия: M,тм	N,т	Q,т	Группа констр.	Марка стали	Примеч.
Б1	I		I 16			2,2		С 245	
Б2	[		[16			1,0		С 245	
						4,1		С 245	
				Конструктивно			2	С 245	
Ст1	O		Тр. ⌀ 108х4,0		2,0			С 245	

Изм.	Кол. уч.	Лист	№ док.	Подп.	Дата	ТП-РК-2.25-9.9(IIB,IIIA,IIIB)-2020-6-АС
						Центр реабилитации инвалидов на 150 мест для ~~IIB,IIIA~~,IIIB климатических подрайонов с обычными геологическими условиями

ПРИВЯЗАН: 000232-2021-АС			
Проверил	Султангалиев		21.08.21
Исполнил	Меделхан. Ж		21.08.21
Инв.№			

Гл.арх.	Павленко		Теплица	Стадия: РП; Лист: 16; Листов:
Разработал	Нуязов		Схемы расположения элементов навеса входа 2	АО "КазНИИСА"
Проверил	Шишигатова			
Норм.контр.	Мусабаев			

Взам. инв. № | Подп. и дата | Инв. № подл.

Формат А2

Схема расположения каркаса на отм.+0,450

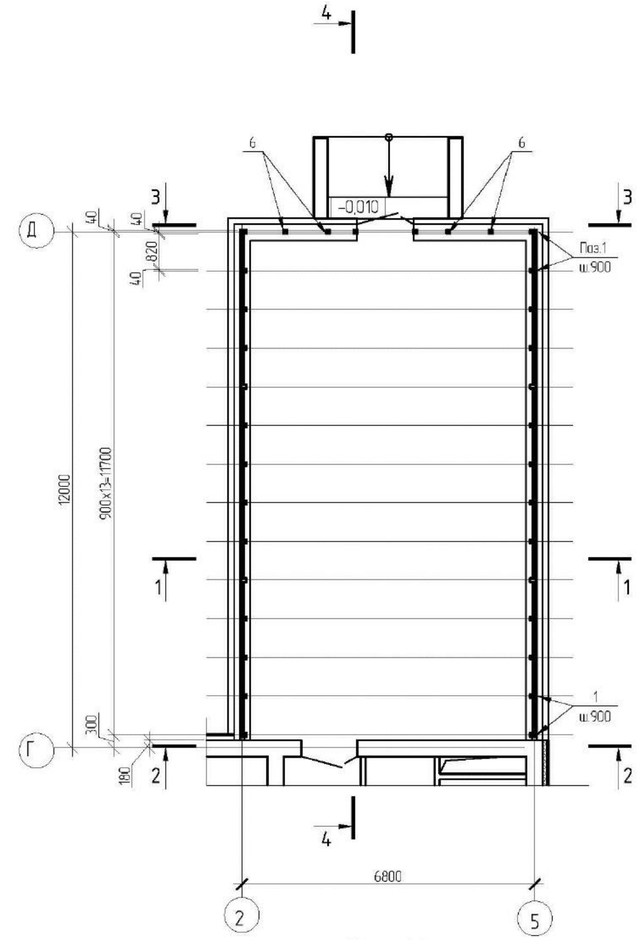

Схема расположения элементов каркаса теплицы

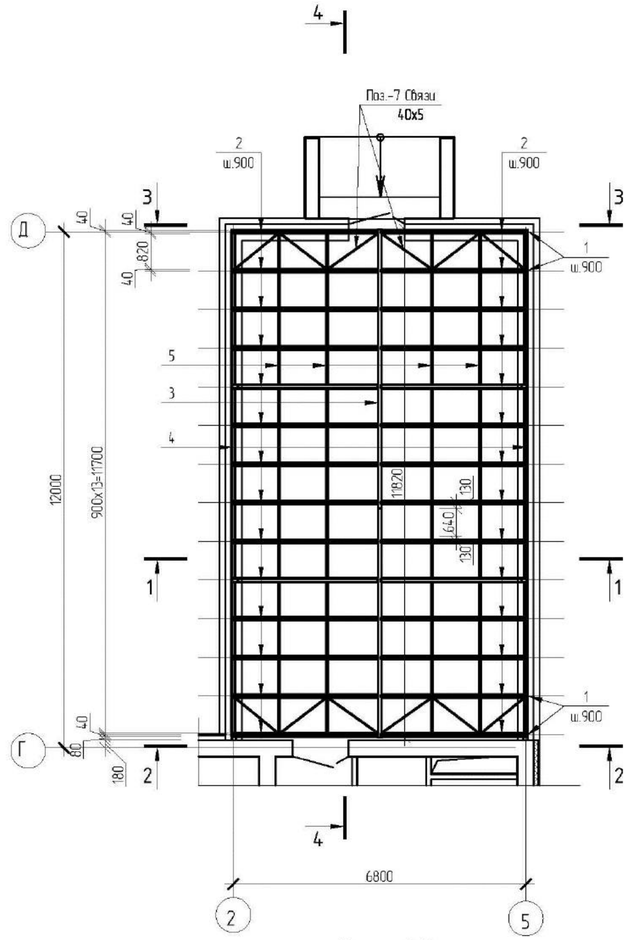

Спецификация элементов теплицы

Марка поз.	Обозначение	Наименование	Кол-во	Масса ед.кг.	Примеч.
		Каркас теплицы			5325,62 кг
1		Труба ▫ГнП 200x160x10 ГОСТ30245-94 / EN 10025-2-S235 L=4500	28	30,40	851,2 кг
2		Труба ▫ГнП 180x100x5 ГОСТ30245-94 / EN 10025-2-S235 L=4577	28	94,70	2651,6 кг
3		Труба ▫ГнП 140x60x5 ГОСТ8645-68 / EN 10025-2-S235 L=6470	1	96,01	96,01 кг
		Труба ▫ГнП 140x60x5 ГОСТ8645-68 / EN 10025-2-S235 L=4670	1	69,30	69,30 кг
4		Труба ▫ГнП 80x4 ГОСТ8639-82 / EN 10025-2-S235 L=820	52	7,86	408,72 кг
5		Труба ▫ГнП 100x60x5 ГОСТ8645-68 / EN 10025-2-S235 L=820	52	9,66	502,32 кг
		Элементы фахверка:			
6		Труба ▫ГнП 90x8 ГОСТ8639-82 / EN 10025-2-S235 L=п.м.	25,6	19,73	505,09 кг
		Элементы связи:			
7		Труба ▫ГнП 40x5 ГОСТ8639-82 / EN 10025-2-S235 L=п.м.	16,26	5,16	83,90 кг
		Элементы крепления светильника:			
8		Труба ▫ГнП 50x5 ГОСТ8639-82 / EN 10025-2-S235 L=п.м.	23,4	6,73	157,48 кг

Вид по 2-2

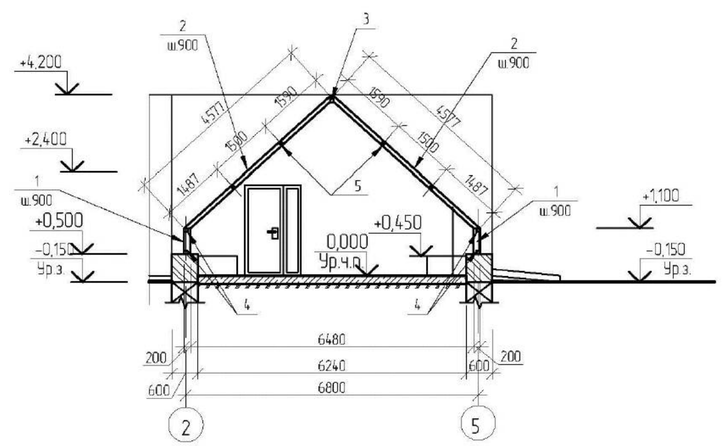

Разрез 1-1

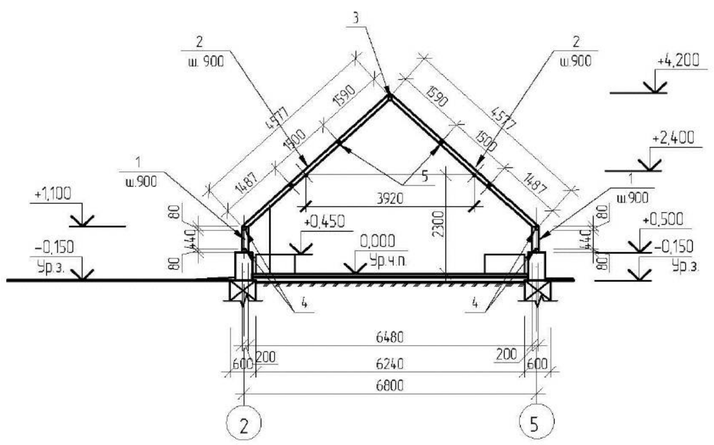

Разрез 3-3

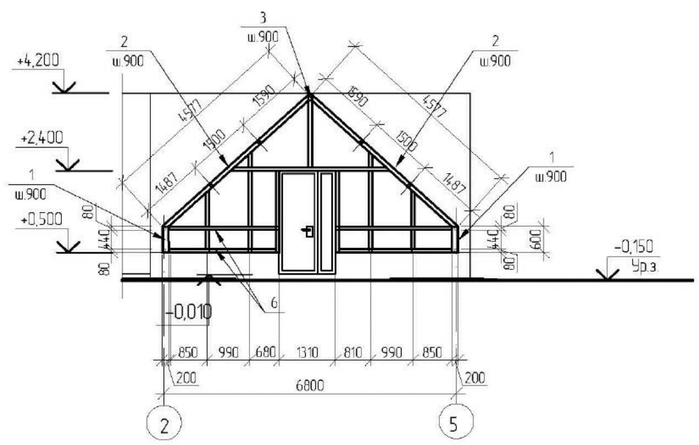

1. Общие указания см. листе АС-1.1; 1.2.
2. Данный лист см. совместно с л. АС-18;19.
3. Все металлические элементы выполнить из стали марки S235 по EN 10025-2
4. Сварку вести электродами типа Э42 по ГОСТ 9467-75*.
5. Катеты сварных швов принять по меньшей толщине свариваемых элементов. За один проход катет шва не должен превышать 8 мм.
6. Длину сварного шва принять по всей длине соединения свариваемых элементов.
7. Все металлические элементы очистить перед покраской со степенью очистки по ГОСТ 9.402-80.

ПРИВЯЗАН: 000232-2021-АС						
Проверил	Султангалиев		21.08.21			
Исполнил	Меделхан. Ж		21.08.21			
Инв.№						

Изм.	Кол.уч.	Лист	N док.	Подп.	Дата
Гл.констр.пр	Кулжабаев				
Проверил	Каддыкова				
Разработал	Кулжабаев А.				
Н.контр.	Покоякова				

ТП-РК-2.25-9.9(~~IB,IIA~~,IIIB)-2020-6-АС

Центр реабилитации инвалидов на 150 мест для ~~IB,IIA~~,IIIB климатических подрайонов с обычными геологическими условиями

Теплица

Стадия	Лист	Листов
РП	17	

Схема расположения каркаса теплицы. Разрез 1-1. Виды 2-2,3-3.

АО "КазНИИСА"

Взам. инв. № | Подп. и дата | Инв. № подл.

А2

Каркас рамы

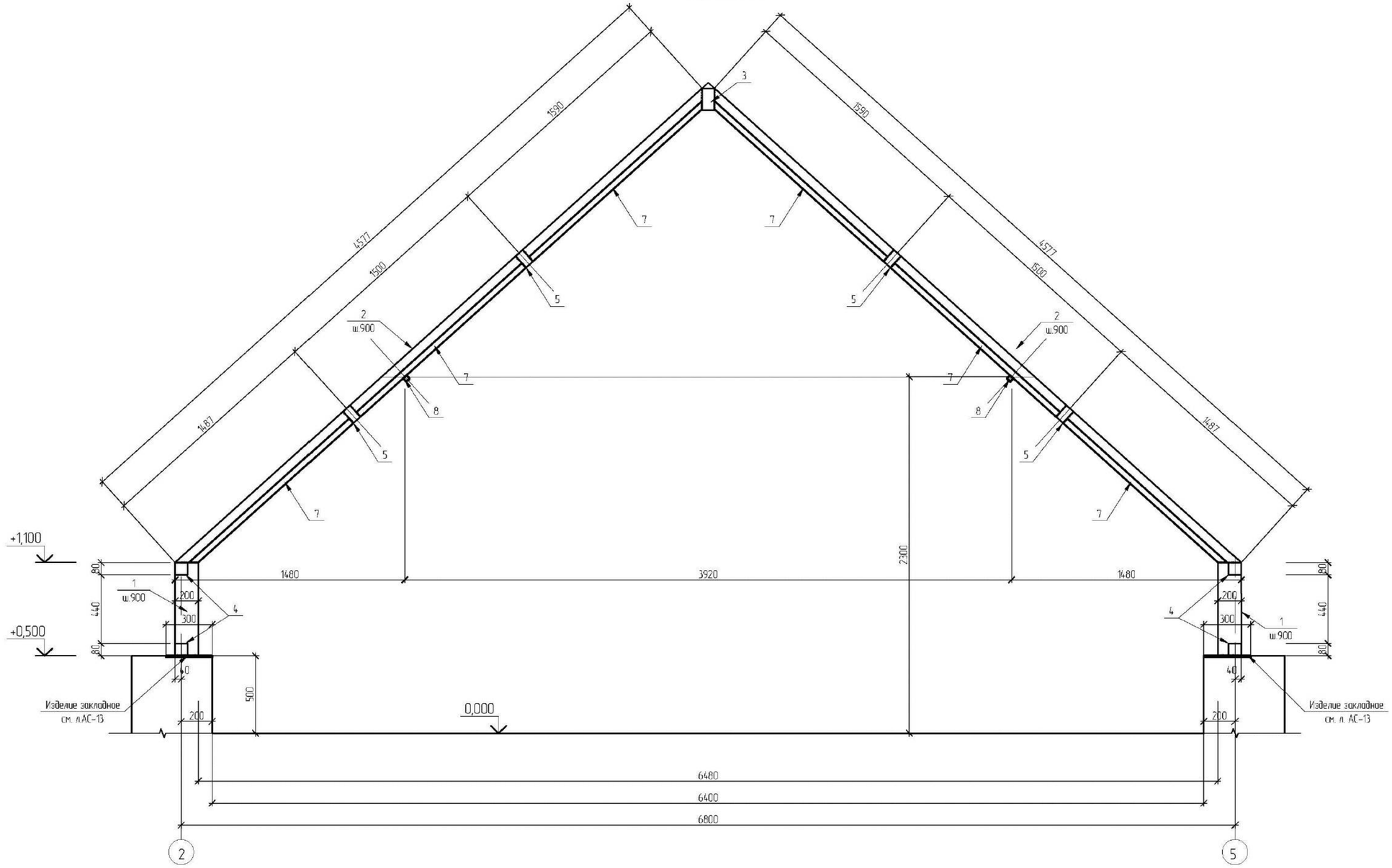

1. Данный лист см. совместно с л. АС-17;19.

						ТП-РК-2.25-9.9(~~IB,IIIA~~,IIIB)-2020-6-АС			
						Центр реабилитации инвалидов на 150 мест для ~~IB,IIIA~~,IIIB климатических подрайонов с обычными геологическими условиями			
Изм.	Кол.уч.	Лист	N док.	Подп.	Дата				
						Теплица	Стадия	Лист	Листов
							РП	18	
Гл.констр.пр		Кулжабаев				Каркас рамы	АО "КазНИИСА"		
Проверил		Каддыкова							
Разработал		Кулжабаев А.							
Н.контр.		Покоякова							

ПРИВЯЗАН: 000232-2021-АС		
Проверил	Султангалиев	21.08.21
Исполнил	Меделхан. Ж	21.08.21
Инв.N°		

Взам. инв. N° | Подп. и дата | Инв. N° подл.

А2

Элементы фахверка

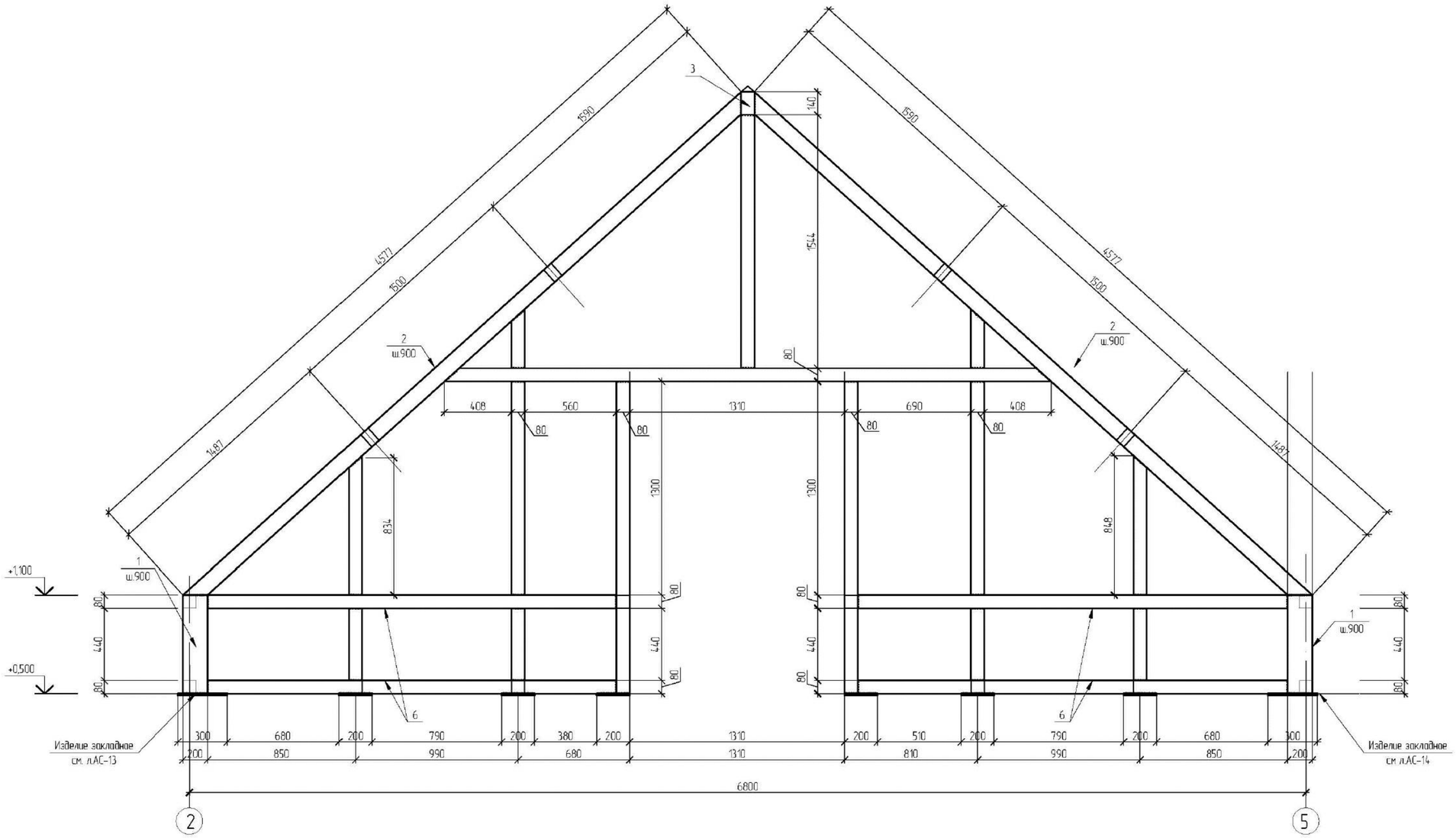

1. Данный лист см. совместно с л. АС-17;18.

						ТП-РК-2.25-9.9(~~IВ,IIIА~~,IIIВ)-2020-6-АС			
						Центр реабилитации инвалидов на 150 мест для ~~IВ,IIIА~~,IIIВ климатических подрайонов с обычными геологическими условиями			
Изм.	Кол.уч.	Лист	N док.	Подп.	Дата				
ПРИВЯЗАН: 000232-2021-АС						Теплица	Стадия	Лист	Листов
Проверил	Султангалиев			21.08.21			РП	19	
Исполнил	Меделхан. Ж			21.08.21		Элементы фахверка	АО "КазНИИСА"		
Инв.N									

Гл.констр.пр. Кулжабаев
Проверил Кадыкова
Разработал Кулжабаев А.
Н.контр. Покоякова

Взам. инв.N | Подп. и дата | Инв. N подл.

А2

АО "КазНИИСА"

ТП-РК-2.25-.99(~~IВ,IIIА~~,IIIВ)-2020-9-АС.И

Центр реабилитации инвалидов на 150 мест для ~~IВ, IIIА~~, IIIВ климатических подрайонов с обычными геологическими условиями.

Блок 6. Теплица

АРХИТЕКТУРНО-СТРОИТЕЛЬНЫЕ ИЗДЕЛИЯ

Том 2.7 Книга 1

				Привязан: 000232 -2021-АС.И	ТОО "Әсем Жоба Құрылыс" г. Шымкент - 2021 г.
ГИП	Султангалиев		21.08.21		
Проверил	Султангалиев		21.08.21		
Исполнил	Меделхан. Ж		21.08.21	РП «Строительство центра реабилитации инвалидов на 150 мест в г. Уральск, ЗКО». (привязка типового проекта)	
Инв. N ₽					

ГИП Султангалиев Ж.Н.
~~Даукараев Е.Н.~~

2020 г.

Обозначение	Наименование	Стр.
ТП –РК–2.25–9(~~IVA,IVГ~~ IIIB)–2020–9–АС.И	Содержание альбома	2
	Сетка С1	3
	Сетка С2	4
	Сетка С3	5
	Анкер А1	6
	Опора под шкаф ОПШ1	7
	Слив СЛ1	8
	Костыль К1	9
	Ерш Е1	10

ГИП	Султангалиев		21.08.21	Привязан 000232-2021-АС.И	ТОО "Әсем Жоба Құрылыс" г. Шымкент - 2021 г.
Проверил	Султангалиев		21.08.21		
Исполнил	Меделхан. Ж		21.08.21	РП "Строительство центра реабилитации инвалидов на 150 мест в г. Уральск, ЗКО" (Привязка типового проекта)	Листов
Инв. N					

ТП–РК–2.25–9.9(~~IIB,IIIA~~,IIIB)–2020–9–АС.И

Изм.	Кол. уч.	Лист	N° док.	Подп.	Дата
Гл.арх.		Павленко			
Разработал		Ниязов			
Проверил		Шишватова			
Норм.контр.		Мусабаев			

Содержание альбома

Стадия	Масса	Масш.
РП		
Лист 1	Листов 10	

АО "КазНИИСА"

Взам.инв.N | Подпись и дата | Инв.N подл.

Формат А4

С1

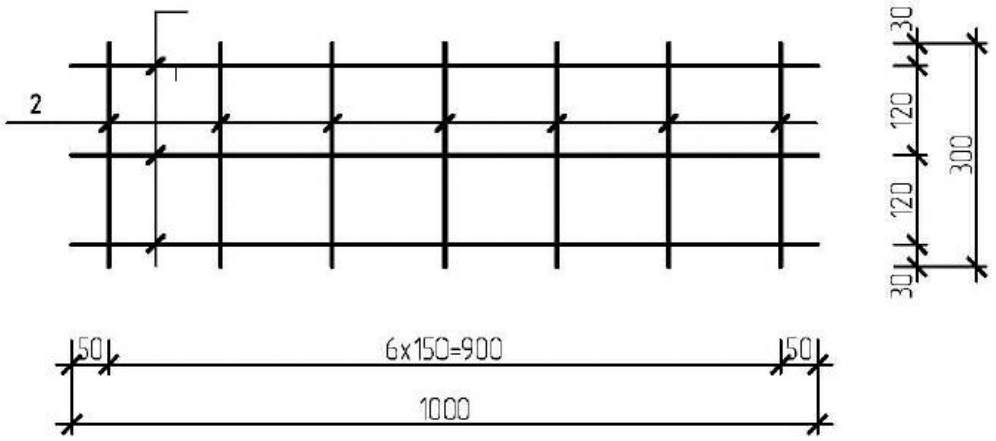

Марка изделия	Поз. дет.	Наименование	Кол.	Масса ед, кг	Масса изделия, кг
С1	1	ф 5 ВР-1 ГОСТ 6727-80* L=1000 ММ	3	0,154	0,78
	2	ф 5 ВР-1 ГОСТ 6727-80* L=300 ММ	7	0,0462	

1. Сетку варить контактной точечной сваркой в соответствии с ГОСТ 14098-2014 во всех пересечениях.

ПРИВЯЗАН: 000232-2021-АС.И

Проверил	Султангалиев		21.08.21
Исполнил	Меделхан. Ж		21.08.21
Инв.№			

Взам.инв№

Подпись и дата

Инв.№ подл.

Изм.	Кол. уч.	Лист	№ док.	Подп.	Дата
Гл.арх.		Павленко			
Разработал		Ниязов			
Проверил		Шишватова			
Норм.контр.		Мусабаев			

ТП-РК-2.25-9.9(IВ,~~IIА~~,IIIВ)-2020-9-АС.И

Сетка С1

Стадия	Масса	Масш.
РП		
Лист 2		

АО "КазНИИСА"

Формат А4

С2

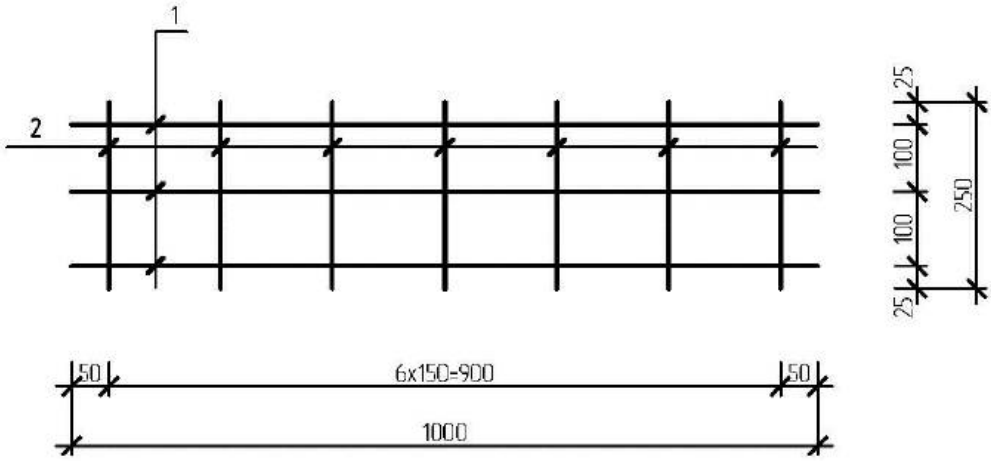

Марка изделия	Поз. дет.	Наименование	Кол.	Масса ед, кг	Масса изделия, кг
С2	1	ф 5 ВР-1 ГОСТ 6727-80* L=1000 ММ	4	0,154	0,74
	2	ф 5 ВР-1 ГОСТ 6727-80* L=250 ММ	7	0,039	

1. Сетку варить контактной точечной сваркой в соответствии с ГОСТ 14098-91 во всех пересечениях.

ПРИВЯЗАН: 000232-2021-АС.И

Проверил	Султангалиев		21.08.21
Исполнил	Меделхан. Ж		21.08.21
Инв.№			

Взам.инв.№ | Подпись и дата | Инв.№ подл.

Изм.	Кол. уч.	Лист	№ док.	Подп.	Дата
Гл.арх.		Павленко			
Разработал		Ниязов			
Проверил		Шишватова			
Норм.контр.		Мусабаев			

ТП-РК-2.25-9.9(IВ,IIА,IIIВ)-2020-9-АС.И

Сетка С2

Стадия	Масса	Масш.
РП		
Лист 3		

АО "КазНИИСА"

Формат А4

С2

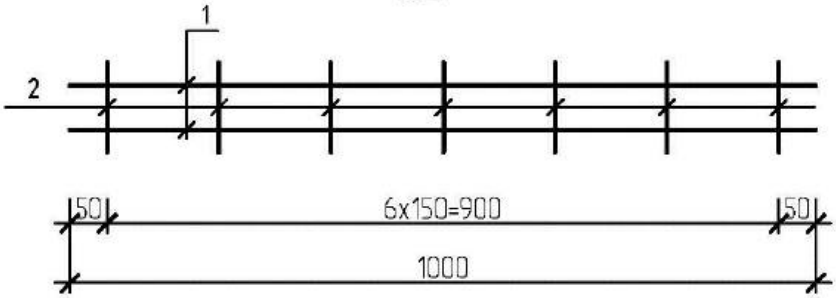

Марка изделия	Поз. дет.	Наименование	Кол.	Масса ед, кг	Масса изделия, кг
С3	1	ф 5 ВР-1 ГОСТ 6727-80* L=1000 ММ	2	0,144	0,41
	2	ф 5 ВР-1 ГОСТ 6727-80* L=120 ММ	7	0,017	

1. Сетку варить контактной точечной сваркой в соответствии с ГОСТ 14098-2014 во всех пересечениях.

ПРИВЯЗАН: 000232-2021-АС.И

Проверил	Султангалиев		21.08.21
Исполнил	Меделхан. Ж		21.08.21
Инв.№			

Взам.инв.№ | Подпись и дата | Инв.№ подл.

Изм.	Кол. уч.	Лист	№ док.	Подп.	Дата
Гл.арх.		Павленко			
Разработал		Ниязов			
Проверил		Шишватова			
Норм.контр.		Мусабаев			

ТП-РК-2.25-9.9(~~IВ,IIIА~~,IIIВ)-2020-9-АС.И

Сетка С3

Стадия	Масса	Масш.
РП		
Лист 4		

АО "КазНИИСА"

Формат А4

А1

А–А

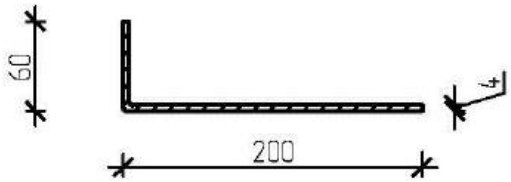

Марка изделия	Поз. дет.	Наименование	Кол.	Масса ед, кг	Масса изделия, кг
А1		Полоса $\frac{4x80x80\ \ ГОСТ\ 103-2006}{С235\ ГОСТ27772-2015}$ L=260 мм	1	0,65	0,65

1. Изделие огрунтовать ГФ-021 ПО ГОСТ 25129-82* (один слой).

ПРИВЯЗАН: 000232-2021-АС.И			
Проверил	Султангалиев		21.08.21
Исполнил	Меделхан. Ж		21.08.21
Инв.№			

Взам.инв.№

Подпись и дата

Инв.№ подл.

Изм.	Кол. уч.	Лист	№ док.	Подп.	Дата
Гл.арх.		Павленко			
Разработал		Ниязов			
Проверил		Шишватова			
Норм.контр.		Мусабаев			

ТП-РК-2.25-9.9(~~IВ,IIА~~,IIIВ)-2020-9-АС.И

Анкер А-1

Стадия	Масса	Масш.
РП		
Лист 5		

АО "КазНИИСА"

Формат А4

ОПШ1

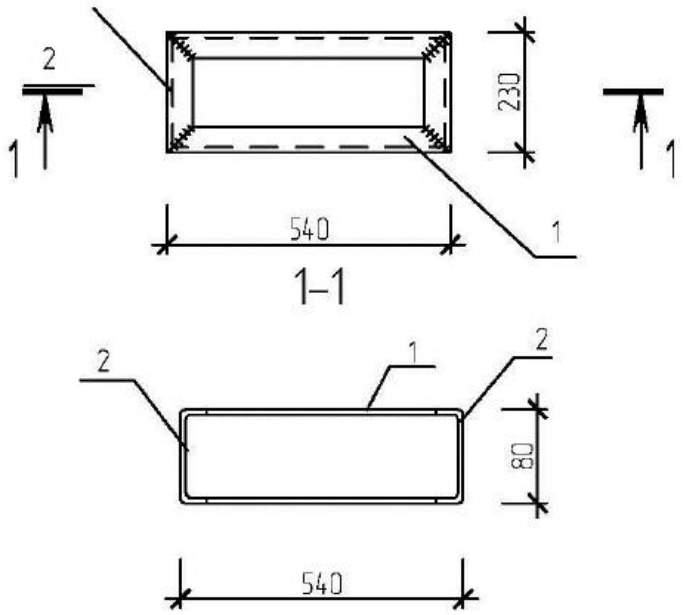

Марка изделия	Поз. дет.	Наименование	Кол.	Масса ед, кг	Масса изделия, кг
ОПШ1	1	Швеллер $\frac{80x50x4\ ГОСТ\ 8278-83^*}{С\ 235\ ГОСТ\ 27772-88}$ L=540 мм	2	2,75	7,84
	2	Швеллер $\frac{80x50x4\ ГОСТ\ 8278-83^*}{С\ 235\ ГОСТ\ 27772-88}$ L=230 мм	2	1,17	

1. Сварку производить электродами типа Э-42 ПО ГОСТ 9467-75* в соответствии с ГОСТ 14098-2014.
2. Изделие окрасить эмалью ПФ 115 ПО ГОСТ 6465-76* (два слоя) по грунтовке ГФ-021 ГОСТ 25129-82* (один слой).

ПРИВЯЗАН: 000232-2021-АС.И

Проверил	Султангалиев		21.08.21
Исполнил	Меделхан. Ж		21.08.21
Инв.№			

Взам.инв.№ | Подпись и дата | Инв.№ подл.

Изм.	Кол. уч.	Лист	№ док.	Подп.	Дата
Гл.арх.		Павленко			
Разработал		Ниязов			
Проверил		Шишватова			
Норм.контр.		Мусабаев			

ТП-РК-2.25-9.9(~~IВ,IIIА~~,IIIВ)-2020-9-АС.И

Опора под шкаф ОПШ1

Стадия	Масса	Масш.
РП		
Лист 6		

АО "КазНИИСА"

Формат А4

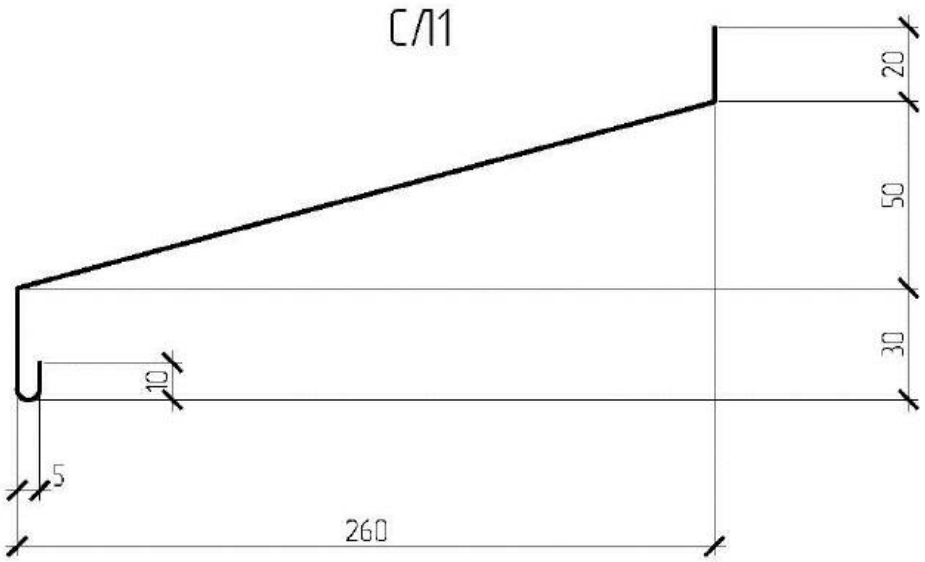

Марка изделия	Поз. дет.	Наименование	Кол.	Масса ед. кг	Масса изделия, кг
СЛ1	1	ОЦ 0,7 ГОСТ 14918-80* / С 235 ГОСТ 27772-88 В=325 мм	1 ПМ	2,07	2,07

ПРИВЯЗАН: 000232-2021-АС.И

Проверил	Султангалиев		21.08.21
Исполнил	Меделхан. Ж		21.08.21
Инв.№			

Взам.инв.№

Подпись и дата

Инв.№ подл.

Изм.	Кол. уч.	Лист	№ док.	Подп.	Дата
Гл.арх.		Павленко			
Разработал		Ниязов			
Проверил		Шишватова			
Норм.контр.		Мусабаев			

ТП-РК-2.25-9.9(IВ,IIА,IIIВ)-2020-9-АС.И

Слив СЛ1

Стадия	Масса	Масш.
РП		

Лист 7

АО "КазНИИСА"

Формат А4

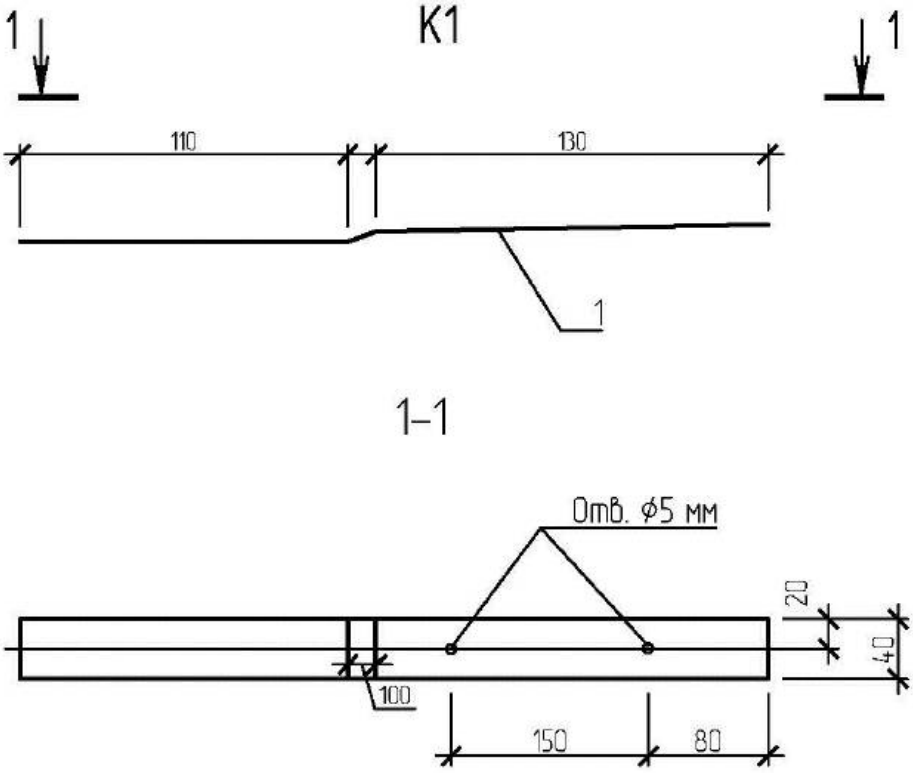

Марка изделия	Поз. дет.	Наименование	Кол.	Масса ед, кг	Масса изделия кг
K1	1	Полоса $\frac{4,0x40\ ГОСТ\ 19903-74^*}{С235\ ГОСТ\ 27772-88}$ L=340 мм	1	0,50	

1. Окрасить эмалью ПФ 115 (два слоя) по грунту ГФ 021 (один слой).

ПРИВЯЗАН: 000232-2021-АС.И			
Проверил	Султангалиев		21.08.21
Исполнил	Меделхан. Ж		21.08.21
Инв.№			

Взам.инв.№ | Подпись и дата | Инв.№ подл.

Изм.	Кол. уч.	Лист	№ док.	Подп.	Дата
Гл.арх.		Павленко			
Разработал		Ниязов			
Проверил		Шишватова			
Норм.контр.		Мусабаев			

ТП-РК-2.25-9.9(IВ,~~IIА~~,IIIВ)-2020-9-АС.И

Костыль К1

Стадия	Масса	Масш.
РП		
Лист 8		

АО "КазНИИСА"

Формат А4

Ерш Е1

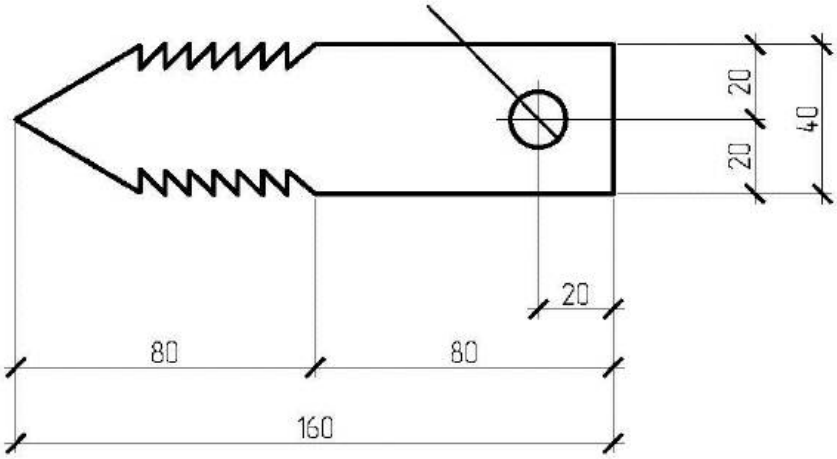

Поз.	Наименование	Кол.	Масса ед., кг
Е1	Лист 4х40х160 ГОСТ 19903-2015 / Ст3кп ГОСТ 14637-89	1	0,2

ПРИВЯЗАН: 000232-2021-АС.И

Проверил	Султангалиев		21.08.21
Исполнил	Меделхан. Ж		21.08.21
Инв.№			

ТП-РК-2.25-9.9(~~IВ,IIIА~~,IIIВ)-2020-9-АС.И

Изм.	Кол. уч.	Лист	№ док.	Подп.	Дата
Гл.арх.		Павленко			
Разработал		Ниязов			
Проверил		Шишватова			
Норм.контр.		Мусабаев			

Ерш Е1

Стадия	Масса	Масш.
РП		
Лист 9		

АО "КазНИИСА"

Взам.инв.№ | Подпись и дата | Инв.№ подл.

Формат А4

А2

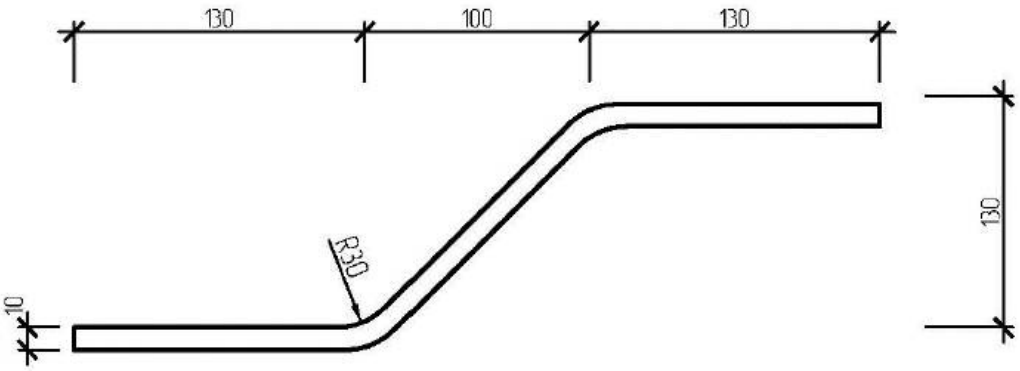

Марка изделия	Поз. дет.	Наименование	Кол.	Масса ед, кг	Масса изделия, кг
А2	1	ф 10 А-III ГОСТ/GOST 5781-82* L=400 ММ	1	0,25	0,25

ПРИВЯЗАН: 000232-2021-АС.И

Проверил	Султангалиев		21.08.21
Исполнил	Меделхан. Ж		21.08.21
Инв.№			

Взам.инв.№

Подпись и дата

Инв.№ подл.

Изм.	Кол. уч.	Лист	№ док.	Подп.	Дата
Гл.арх.		Павленко			
Разработал		Ниязов			
Проверил		Шишватова			
Норм.контр.		Мусабаев			

ТП-РК-2.25-9.9(~~IВ,IIIА~~,IIIВ)-2020-9-АС.И

Анкер А2

Стадия	Масса	Масш.
РП		
Лист 10		

АО "КазНИИСА"

Формат А4

АО "КазНИИСА"

ТП-РК-2.25-9.9(~~IВ,IIIА~~,IIIВ)-2020-9-АС.У

Центр реабилитации инвалидов на 150 мест для ~~IВ, IIIА~~, IIIВ климатических подрайонов с обычными геологическими условиями.

Блок 6. Теплица

АРХИТЕКТУРНО-СТРОИТЕЛЬНЫЕ УЗЛЫ

Том 2.7 Книга 2

				Привязан: 000232 -2021-АС.У	ТОО "Әсем Жоба Құрылыс" г. Шымкент - 2021 г.
ГИП	Султангалиев		21.08.21		
Проверил	Султангалиев		21.08.21		
Исполнил	Меделхан. Ж		21.08.21	РП «Строительство центра реабилитации инвалидов на 150 мест в г. Уральск, ЗКО». (привязка типового проекта)	
Инв. N º					

ГИП Султангалиев Ж.Н.
~~Даукараев Е.Н.~~

2020 г.

Обозначение	Наименование	Стр.
ТП-РК-2.25-9(~~IIB,IIIA~~,IIIB)-2020-9-АС.У	Опись документов	1
	Узел 1. Конструкция стены	2
	Узел 2. Крепление кирпичной перегородки и из газоблоков к стене	3
	Узел 3. Крепление кирпичной перегородки к плите перекрытия	4
	Узел 4. Примыкание оконного блока к стене	5
	Узел 5. Боковое примыкание оконного блока к стене	6
	Узел 6. Устройство гидроизоляции пола	7
	Узел 7. Устройство трапа в полу по грунту	8
	Узел 8. Устройство цоколя	9

ГИП	Султангалиев		21.08.21	Привязан 000232-2021-АС.У	ТОО "Әсем Жоба Құрылыс" г. Шымкент - 2021 г.
Проверил	Султангалиев		21.08.21	РП "Строительство центра реабилитации инвалидов на 150 мест в г. Уральск, ЗКО" (Привязка типового проекта)	Листов
Исполнил	Меделхан. Ж		21.08.21		
Инв. N				ТП-РК-2.25-9(~~IIB,IIIA~~,IIIB)-2020-9-АС.У	
Изм. / Кол. уч. / Лист / N° док.	Подп.	Дата		Опись документов	Стадия: РП; Масса; Масш.; Лист 1; Листов 8
Гл.арх.	Павленко				
Разработал	Ниязов				АО "КазНИИСА"
Проверил	Мусабаев				
Норм.контр.	Прошина				

Взам.инв.№ | Подпись и дата | Инв. № подл.

Формат А4

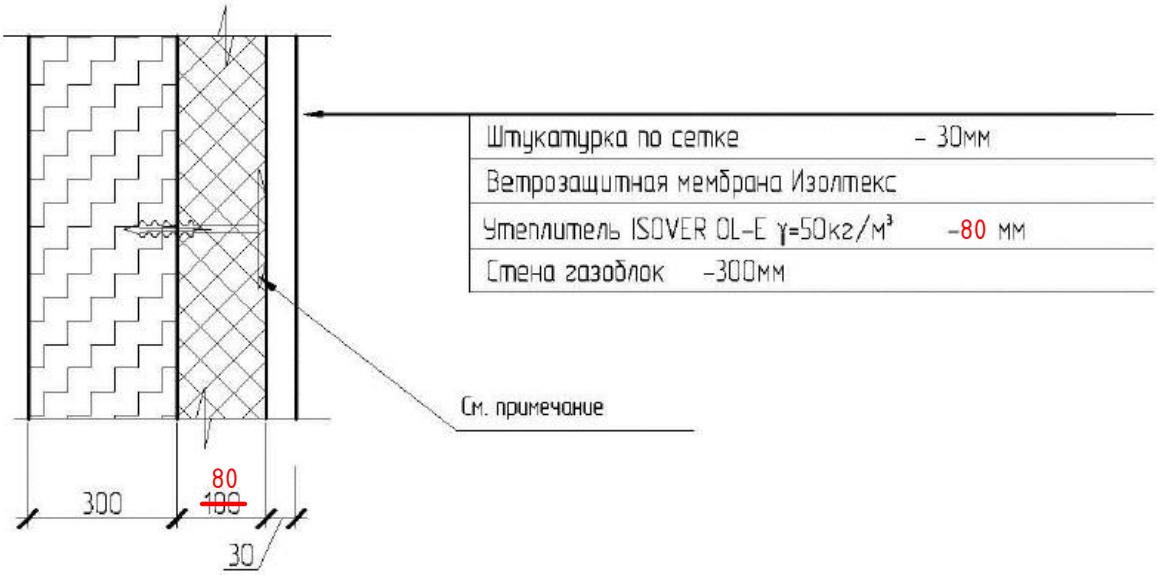

Крепление утеплителя производится при помощи тарельчатых пластиковых дюбелей (не менее 7шт на 1м²) с плотной подгонкой плит утеплителя друг к другу.

Сетки стальные плетеные одинарные из проволоки оцинкованной, диаметром 2 мм, размером стороны ячейки 20 мм ГОСТ 5336-80

ПРИВЯЗАН: 000232-2021-АС.У			
Проверил	Султангалиев		21.08.21
Исполнил	Меделхан. Ж		21.08.21
Инв.№			

Взам. инв.N

Подпись и дата

Инв.N подл.

Изм.	Кол. уч.	Лист	№ док.	Подп.	Дата
Гл.арх.		Павленко			
Разработал		Ниязов			
Проверил		Мусабаев			
Норм.контр.		Прошина			

ТП-РК-2.25-9С(~~IВ,IIIА~~,IIIВ)-2020-9-АС.У

Узел 1
Конструкция стены

Стадия	Масса	Масш.
РП		
Лист 2		

АО "КазНИИСА"

Формат А 4

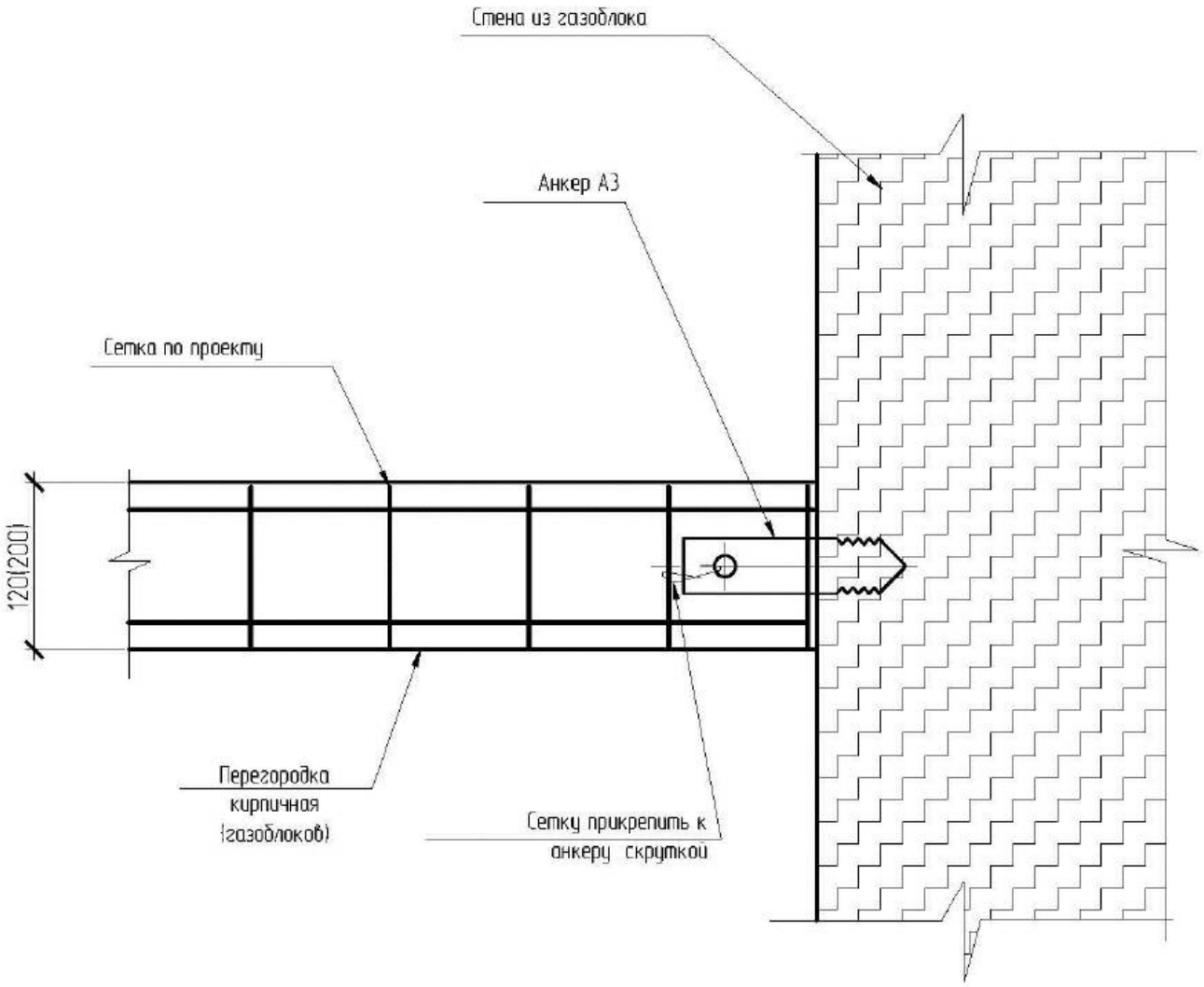

1. Анкер установить в шов кладки **на расстоянии 600мм от пола и потолка**.
2. Сетку прикрепить к анкеру скруткой.

ПРИВЯЗАН: 000232-2021-АС.У			
Проверил	Султангалиев		21.08.21
Исполнил	Меделхан. Ж		21.08.21
Инв.№			

Взам. инв.N

Подпись и дата

Инв.N подл.

Изм.	Кол. уч.	Лист	№ док.	Подп.	Дата
Гл.арх.		Павленко			
Разработал		Ниязов			
Проверил		Мусабаев			
Норм.контр.		Прошина			

ТП-РК-2.25-9С(~~IВ,IIIА~~,IIIВ)-2020-9-АС.У

Узел 2
Крепление кирпичной перегородки и из газоблоков к стене

Стадия	Масса	Масш.
РП		
Лист 3		

АО "КазНИИСА"

Формат А 4

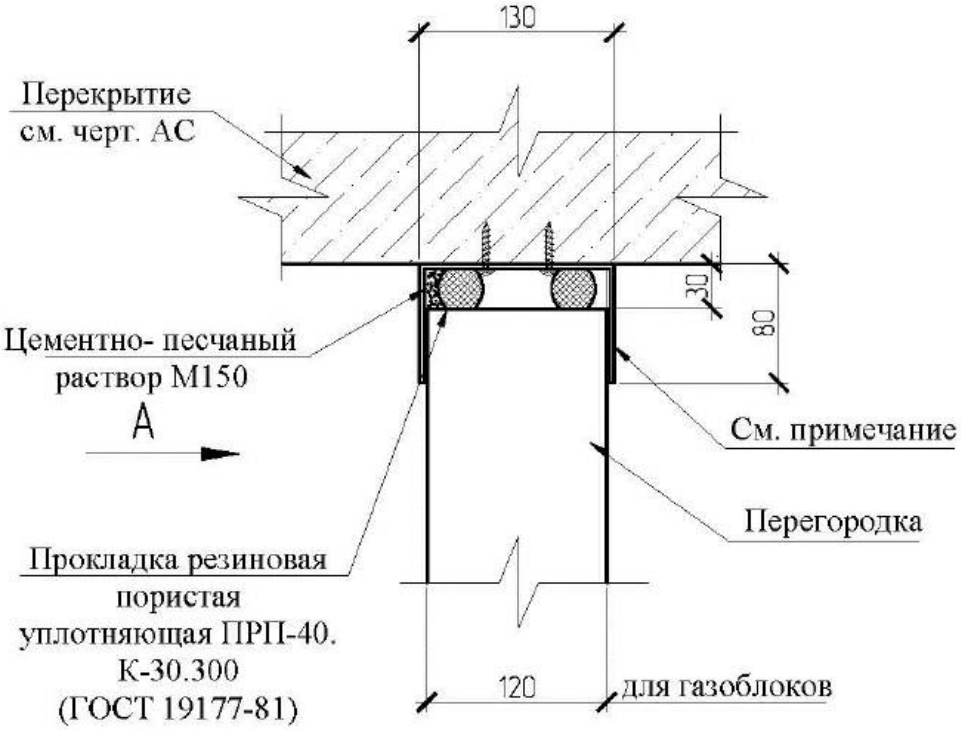

Вид А

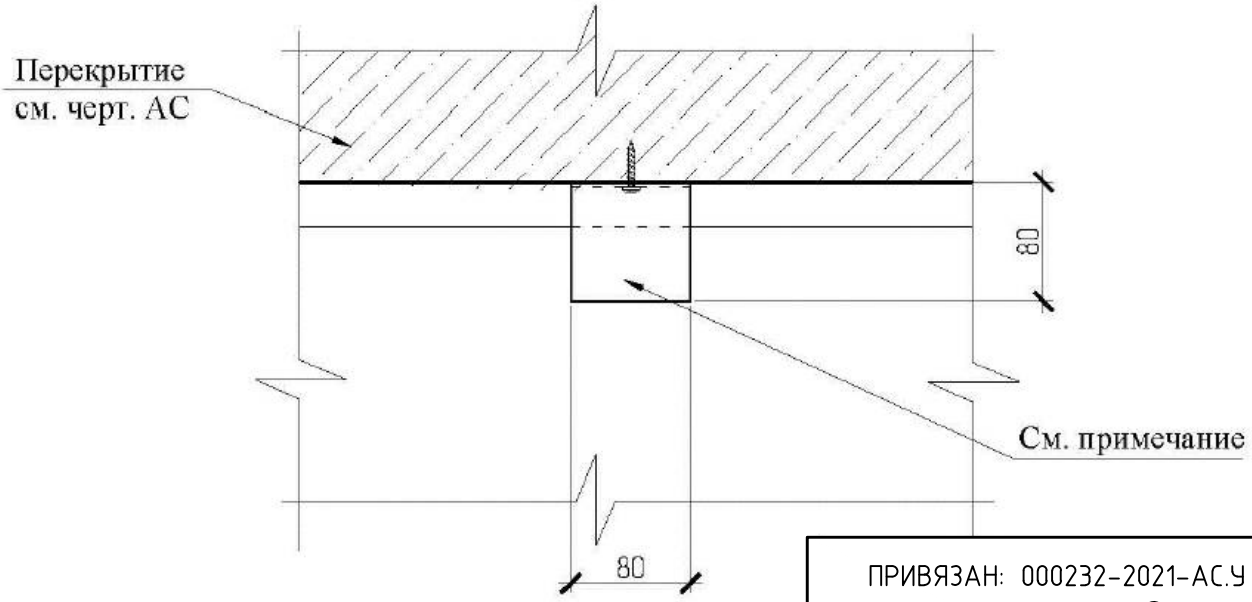

Деталь крепления пристрелять к плите перекрытия распорными дюбелями с шагом 1500мм и выполнить из полосы -3х80 (ГОСТ19903-74*) длиной L=290 мм.

ПРИВЯЗАН: 000232-2021-АС.У			
Проверил	Султангалиев		21.08.21
Исполнил	Меделхан. Ж		21.08.21
Инв.N°			

Взам. инв.N

Подпись и дата

Инв.N подл.

Изм.	Кол. уч.	Лист	N° док.	Подп.	Дата
Гл.арх.		Павленко			
Разработал		Ниязов			
Проверил		Мусабаев			
Норм.контр.		Прошина			

ТП-РК-2.25-9С(~~IВ,IIIА~~,IIIВ)-2020-9-АС.У

Узел 3
Крепление кирпичной перегородки к плите перекрытия

Стадия	Масса	Масш.
РП		
Лист 4		

АО "КазНИИСА"

Формат А 4

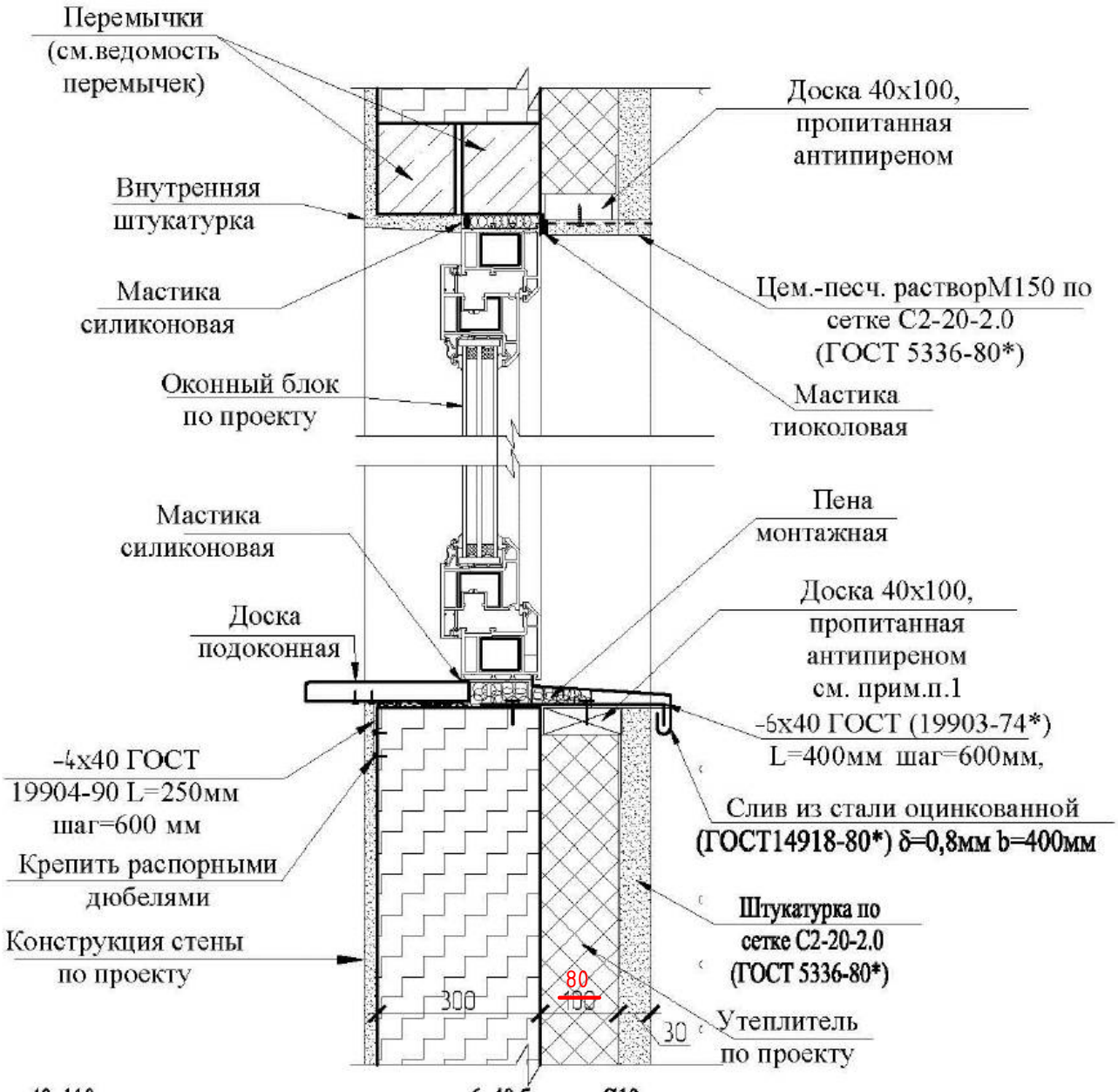

1. Доску 40х110, пропитанную антипиреном, крепить к -6х40 болтом Ø10мм. Шаг крепежного элемента 600мм, но не менее двух штук на сторону. Монтаж и крепление доски производить во время кладки.
2. По периметру оконного проема выполнить пароизоляцию и гидроизоляцию - полиэтиленовая пленка толщиной 200мкм, наклеенная на битумно-кукерсольной мастике (ГОСТ 10354-82*).
3. Оцинкованную сталь окрасить в заводских условиях полиэфирной порошковой краской в тон кирпича.

ПРИВЯЗАН: 000232-2021-АС.У			
Проверил	Султангалиев		21.08.21
Исполнил	Меделхан. Ж		21.08.21
Инв.N°			

Взам. инв.N

Подпись и дата

Инв.N подл.

Изм.	Кол. уч.	Лист	N° док.	Подп.	Дата
Гл.арх.		Павленко			
Разработал		Ниязов			
Проверил		Мусабаев			
Норм.контр.		Прошина			

ТП-РК-2.25-9С(~~IB,IIIA~~,IIIB)-2020-9-АС.У

Узел 4
Примыкание оконного блока к стене

Стадия	Масса	Масш.
РП		
Лист 5		

АО "КазНИИСА"

Формат А 4

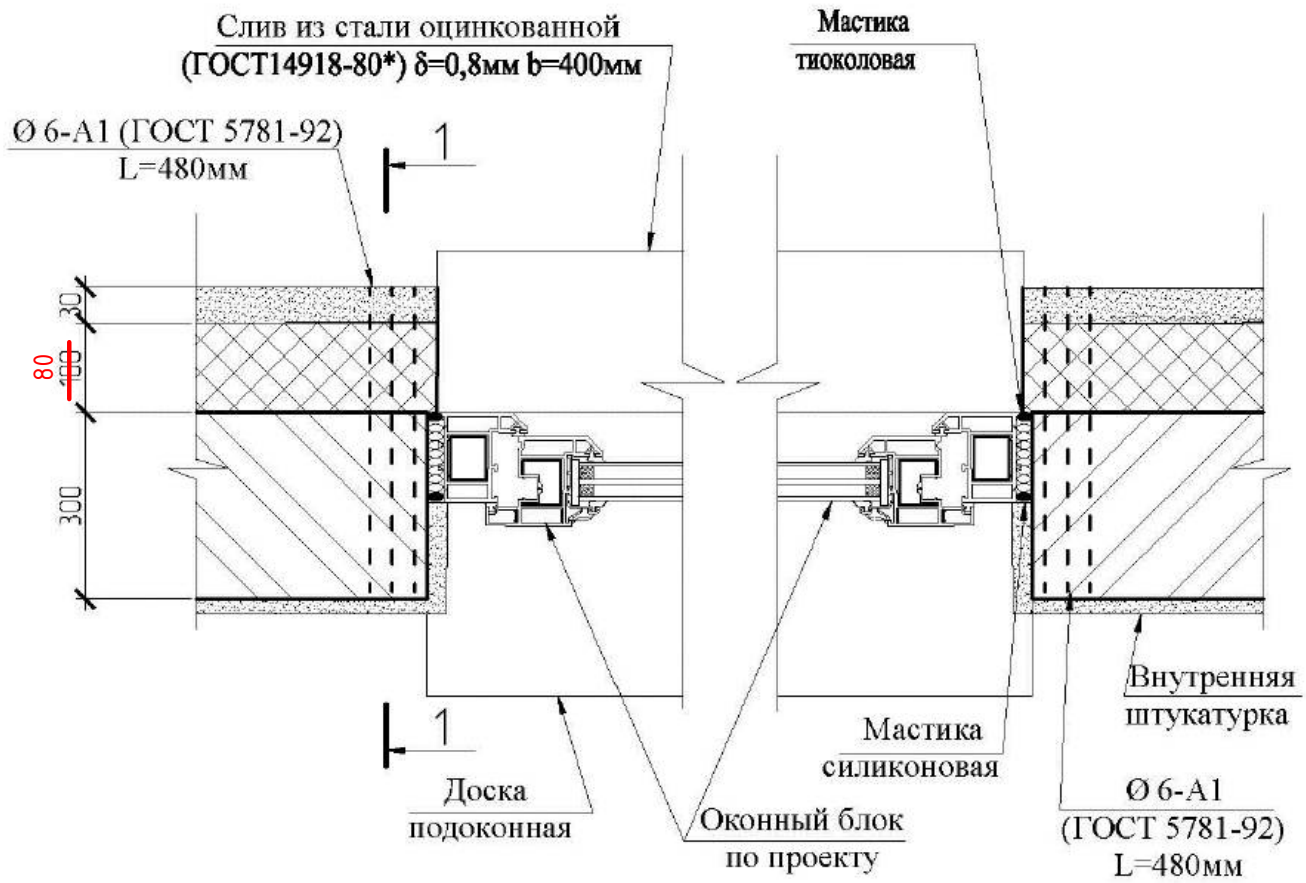

Под лицевой кирпич, обрамляющий оконный проем по бокам, положить 3 стержня Ø 6-А1 (ГОСТ 5781-92) L-480мм с шагом 30мм.

ПРИВЯЗАН: 000232-2021-АС.У			
Проверил	Султангалиев		21.08.21
Исполнил	Меделхан. Ж		21.08.21
Инв.N°			

Взам. инв.N

Подпись и дата

Инв.N подл.

Изм.	Кол. уч.	Лист	N° док.	Подп.	Дата
Гл.арх.		Павленко			
Разработал		Ниязов			
Проверил		Мусабаев			
Норм.контр.		Прошина			

ТП-РК-2.25-9С(~~IВ,IIIА~~,IIIВ)-2020-9-АС.У

Узел 5
Боковое примыкание оконного блока к стене

Стадия	Масса	Масш.
РП		
Лист 6		

АО "КазНИИСА"

Формат А 4

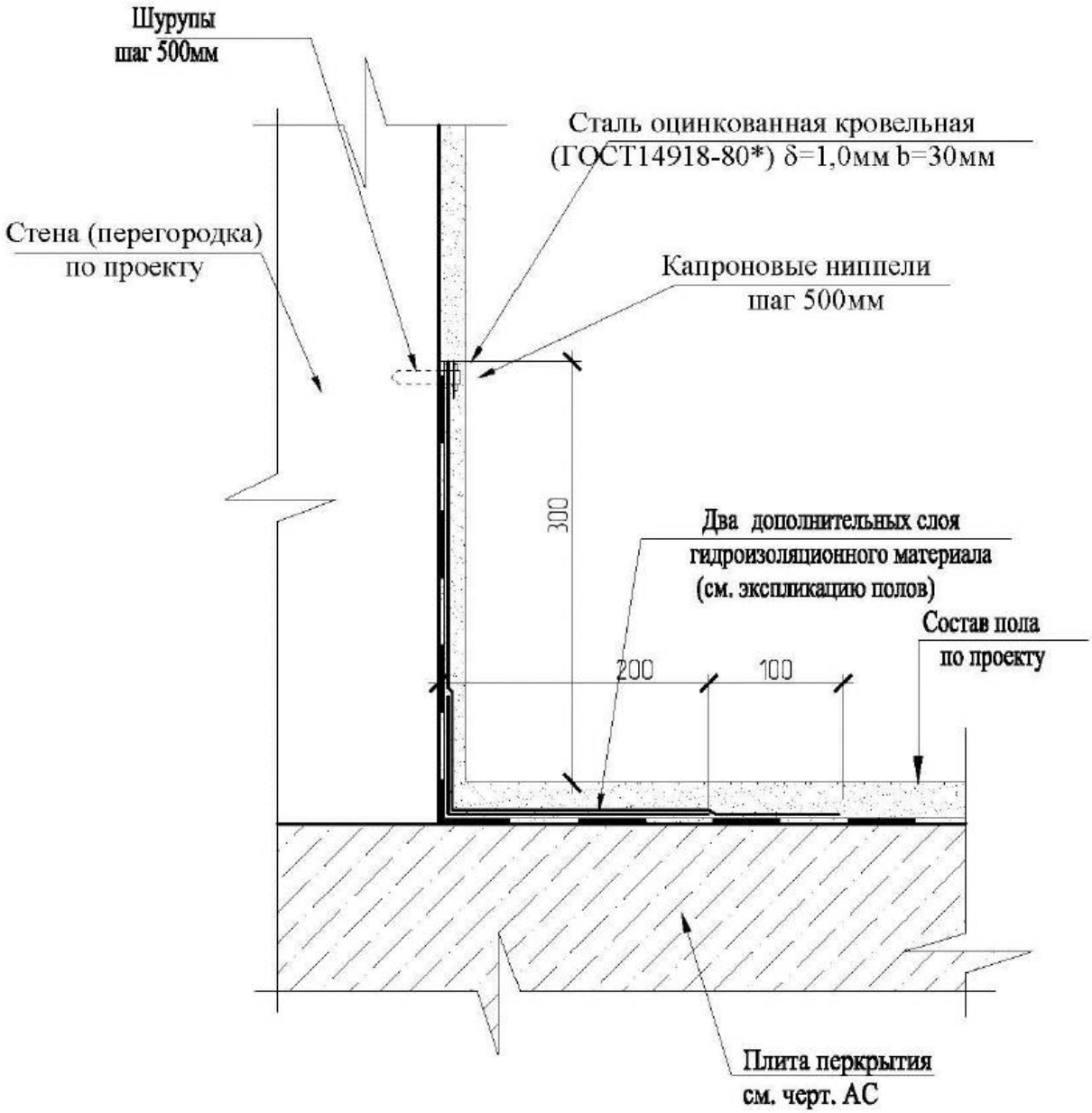

Два дополнительных слоя политиленовой пленки толщиной 200мк наклеенной на битумно-кукерсольной мастике (ГОСТ 10354-82*).

ПРИВЯЗАН: 000232-2021-АС.У			
Проверил	Султангалиев		21.08.21
Исполнил	Меделхан. Ж		21.08.21
Инв.N°			

Взам. инв.N

Подпись и дата

Инв.N подл.

Изм.	Кол. уч.	Лист	N° док.	Подп.	Дата
Гл.арх.		Павленко			
Разработал		Ниязов			
Проверил		Мусабаев			
Норм.контр.		Прошина			

ТП-РК-2.25-9С(~~IIB,IIIA~~,IIIB)-2020-9-АС.У

Узел 6
Устройство гидроизоляции
пола

Стадия	Масса	Масш.
РП		
Лист 7		

АО "КазНИИСА"

Формат А 4

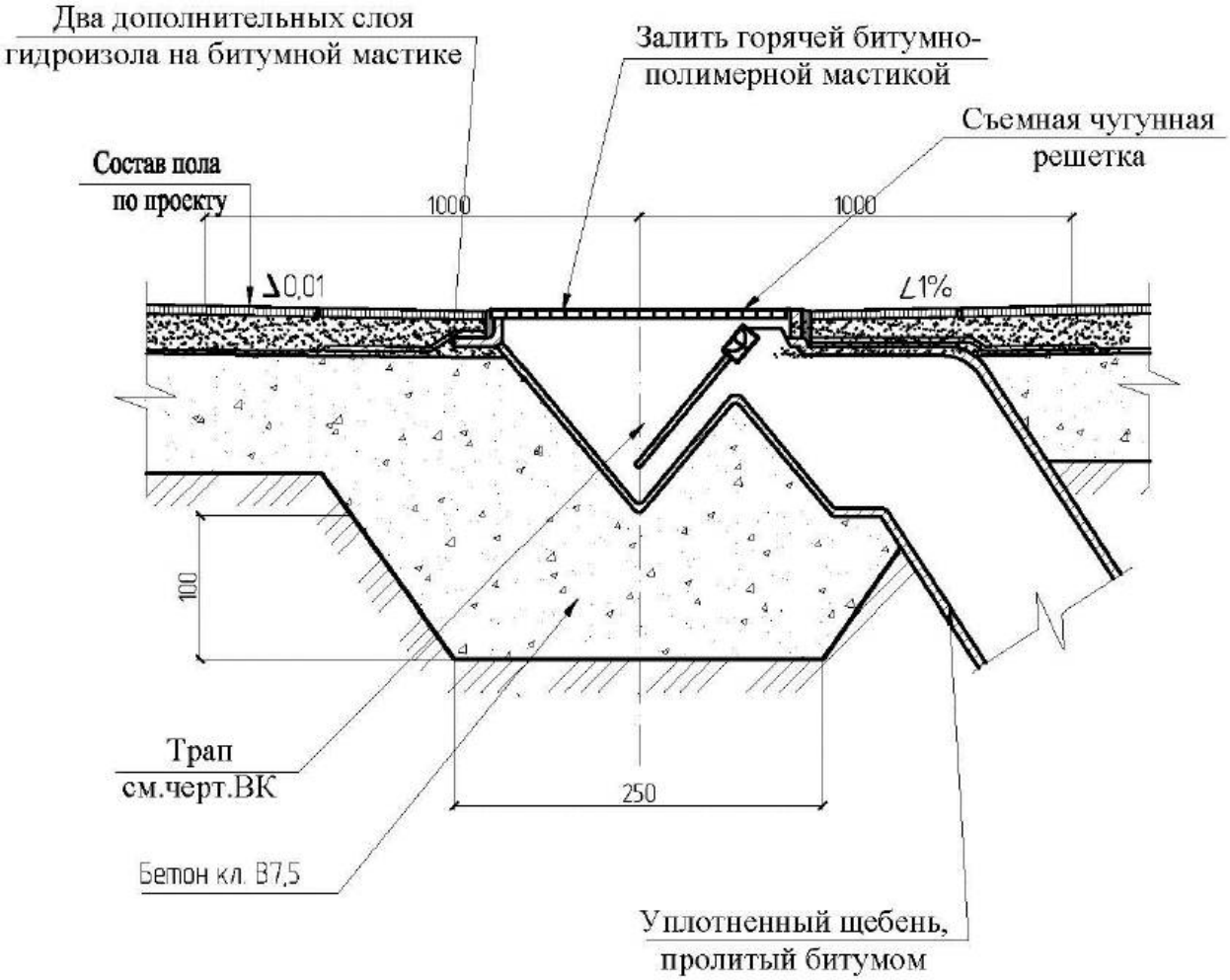

ПРИВЯЗАН: 000232-2021-АС.У			
Проверил	Султангалиев		21.08.21
Исполнил	Меделхан. Ж		21.08.21
Инв.№			

Взам. инв.N

Подпись и дата

Инв.N подл.

Изм.	Кол. уч.	Лист	№ док.	Подп.	Дата
Гл.арх.		Павленко			
Разработал		Ниязов			
Проверил		Мусабаев			
Норм.контр.		Прошина			

ТП-РК-2.25-9С(~~IIВ,IIIА~~,IIIВ)-2020-9-АС.У

Узел 7
Устройство трапа в полу
по грунту

Стадия	Масса	Масш.
РП		
Лист 8		

АО "КазНИИСА"

Формат А 4

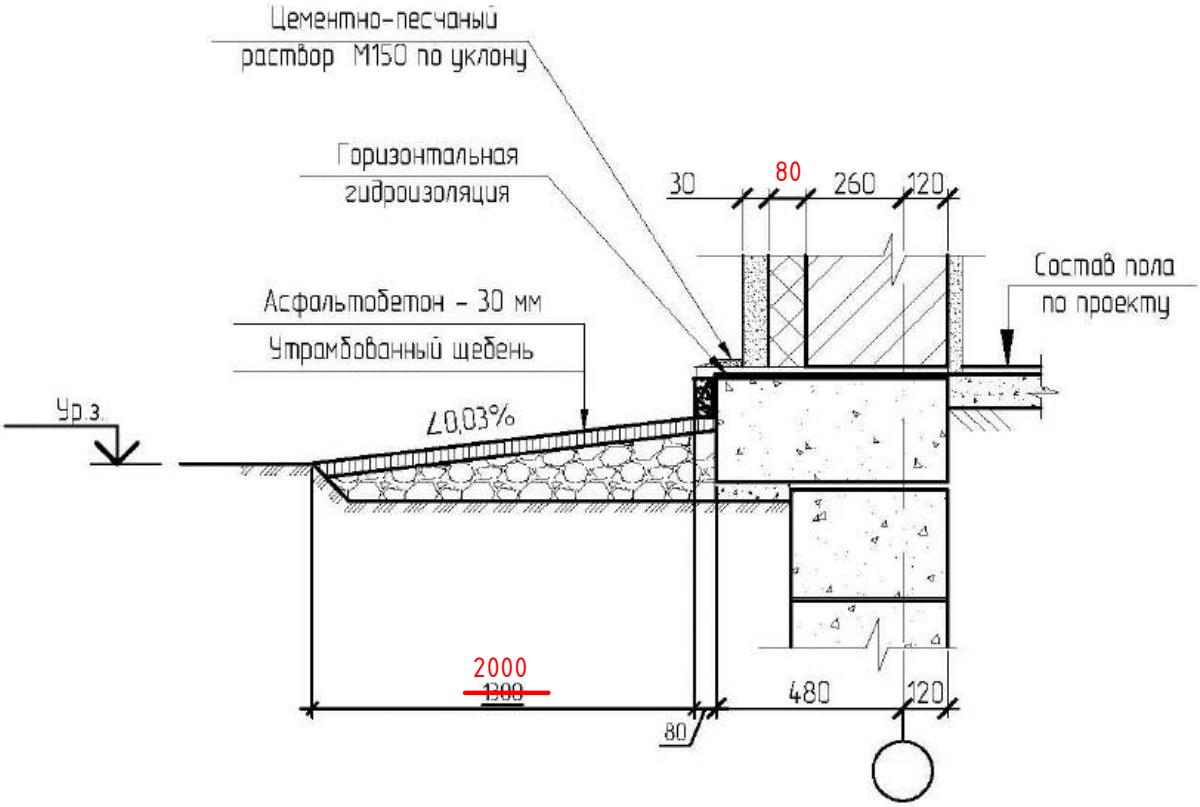

ПРИВЯЗАН: 000232-2021-АС.У			
Проверил	Султангалиев		21.08.21
Исполнил	Меделхан. Ж		21.08.21
Инв.№			

Взам.инв.№

Подпись и дата

Инв.№ подл.

Изм.	Кол. уч.	Лист	№ док.	Подп.	Дата
Гл.арх.		Павленко			
Разработал		Ниязов			
Проверил		Мусабаев			
Норм.контр.		Прошина			

ТП-РК-2.25-9С(~~IIВ,IIIА~~,IIIВ)-2020-9-АС.У

Узел 8
Устройство цоколя

Стадия	Масса	Масш.
РП		
Лист 2		

АО "КазНИИСА"

Формат А4