ТОО «Әсем Жоба Құрылыс»
Гослицензия ГСЛ №17003384 от 24.02.2017г.

Заказ: №232-2021

Заказчик : ГУ«Управление строительства ЗКО».

РАБОЧИЙ ПРОЕКТ

РП «Строительство центра реабилитации инвалидов на 150 мест в г. Уральск, ЗКО». (привязка типового проекта)

Альбом 0.

Внутриплощадочные сети водопровода и канализации.

Шымкент 2021 г.

ТОО «Әсем Жоба Құрылыс»
Гослицензия ГСЛ №17003384 от 24.02.2017г.

Заказ: №232-2021

Заказчик : ГУ«Управление строительства ЗКО».

РАБОЧИЙ ПРОЕКТ

РП «Строительство центра реабилитации инвалидов на 150 мест в г. Уральск, ЗКО». (привязка типового проекта)

Альбом 0.

Внутриплощадочные сети водопровода и канализации.

Директор **Оралбеков Р.**

Гл. инженер проекта: **Султангалиев Ж.**

Шымкент 2021 г.

Основные показатели по чертежам водопровода и канализации.

Наименование системы	Расчетный расход				Примечание
	м3/сут	м3/ч	л/с	При пожар. л/с	
Реабилитационный центр на 150 мест	По всем блокам А,Б,В,Г,Д				
Водопровод В1	155,65	21,54	9,24	-	с учетом расходов на полив
Наружное пожаротушение	-	-	-	20.0	из проект. пож. гидрантов
Канализация хоз-бытовая, К1	66,86	15,87	9,24	-	1.6 разовый сброс
Канализация производственная, К3	311,57	36,21	10,72		с учетом расходов при опорожнении бассейна
Проходная					
Водопровод В1	1,54	0,16	0,28	-	с учетом расходов на полив
Канализация хоз-бытовая, К1	0,24	0,16	0,28	-	1.6 разовый сброс
Теплица					
Водопровод В1	1,39	0,18	0,28	-	с учетом расходов на полив
Канализация хоз-бытовая, К1	0,32	0,20	0,28	-	1.6 разовый сброс
Канализация производственная, К3	0,16	0,08	0,6	-	1.6 разовый сброс
Техническое здание					
Водопровод В1	3,42	0,68	0,55	-	с учетом расходов на полив
Канализация хоз-бытовая, К1	1,06	1,14	2,01	-	1.6 разовый сброс
Канализация производственная, К3	0,16	0,08	0,6	-	1.6 разовый сброс
Котельная					
Водопровод В1	12,39	12,61	3,85	-	с учетом расходов на подпитку котла
Канализация хоз-бытовая, К1	0,39	0,52	0,38	-	1.6 разовый сброс
Канализация производственная, К3	11,83	11,83	3,28		слив от котла
Итого:					
Водопровод В1	172,36	34,67	13,93	-	с учетом расходов на полив
Наружное пожаротушение	-	-	-	20.0	из проект. пож. гидрантов
Канализация хоз-бытовая, К1	68,13	16,95	10,46	-	1.6 разовый сброс
Канализация производственная, К3	323,72	48,2	15,2		с учетом расходов при опорожнении бассейна

Рабочий проект "Строительство центра реабилитации инвалидов на 150 мест в г. Уральск, ЗКО. (привязка типового проекта)" разработан всоответствии с действующими на территории Республики Казахстан нормами и правилами и предусматривает мероприятия обеспечивающие взрывопожарную безопасность и исключающие вредное воздействие на окружающую среду и воздушный бассеин а так-же предупреждающие чрезвычайные ситуации природного и техногенного характера.

Гл. инженер проекта Султангалиев Ж.Н.

Ведомость рабочих чертежей основного комплекта

Лист	Наименование	Примечание
1	Общие данные (начало)	
2	Общие данные (окончание)	
3	План сетей НВК. М1:500	
4-6	Продольный профиль В1	
7-9	Продольный профиль К1 и К3	
10-12	Продольный профиль К1	
13	Продольный профиль Кн	
14	Деталировка колодцев водопровода	
15	Схема напорной сети водопровода В1	
16	Водомерный узел(общий)	
17	Таблица выборки материалов водопроводных колодцев	
18	Таблица прямоугольных водопроводных колодцев	
19-22	Таблица выборки материалов канализационных колодцев	
23	Колодец-жироуловитель	
24	Указатель пожарного гидранта	

Ведомость ссылочных и прилагаемых документов

Обозначение	Наименование	Примечание
	Ссылочные документы	
серия 4.900-10 вып.1-4	Альбом оборудования фассонных частей арматуры для сетей и сооружений водопровода и канализации.	
серия 3.001.1-3	Упоры на наружных напорных трубопроводах водопровода и канализации	
т.п 901-09-11.84	Водопроводные колодцы	
т.п 902-09-22.84	Канализационные колодцы	
	Прилагаемые документы	
232-2021-НВК.СО	Спецификация оборудования	4 листа

Изм.	Кол.уч.	Лист	№док.	Подпись	Дата	232-2021-НВК			
						РП "Строительство центра реабилитации инвалидов на 150 мест в г. Уральск, ЗКО". (привязка типового проекта).			
ГИП		Султангалиев			23.08.21	Внутриплощадочные сети водопровода и канализации	Стадия	Лист	Листов
Проверил		Шукенов			23.08.21		РП	1	15
Исполнил		Шекербеков			23.08.21	Общие данные (начало)	ТОО "ӘсемЖобаҚұрылыс г.Шымкент - 2021г.		
Н.Контр.		Шукенов			23.08.21				

Согласовано: Раздел ГП, Раздел АС, Раздел ОВ, Задацкий, Султангалиев, Мишпанова; Раздел ЭОН, Романова Л. 21.08.21

Взам. инв. №

Подпись и дата

Инв. № подл.

Общие указания:

Проект внутриплощадочные сети водоснабжения и канализации "Строительство центра реабилитации инвалидов на 150 мест в г. Уральск, ЗКО. (привязка типового проекта) " выполнен на основании:

- задания на проектирование
- генплана,топосъемки
- технических условий выданных ТОО "Батыс Су арнасы" за № 08-13/2840 от 08.07.2021 г.
- нормативные документы - СП РК 4.01-103-2013 Наружные сети и сооружения водоснабжения и канализации, СН РК 4.01-03-2011 Водоотведение. Наружные сети и сооружения.
- грунтовые условия – Грунты ИГЭ-2 обладает просадочными свойствами второго типа. Величина просадочных деформаций более 5см.
- Глубина промерзания суглинков до 1,39 см, супесей, мелких песков до 1,70 см.
- Подземные воды до глубины 10,0 м не вскрыты.
- Сейсмичность района работ равна 6 баллам.

ИГЭ-1. Почвенно-растительный слой. Суглинок буровато-черный, сильногумусированный, с корнями травянистой растительности, вскрыт большинством скважин и залегает повсеместно от поверхности слоем мощностью 0,4 м, абсолютные отметки подошвы 40,35 - 40,83.

ИГЭ-2. Суглинок тяжелый пылеватый, коричневого, светло-коричневого цвета, сухой, твердой консистенции, пористый, с включением меловых пород, вскрыт большинством скважин и залегает повсеместно в виде слоя мощностью 5,6 - 8,6 м в интервале глубин от 0,4 до 9,0 м, абсолютные отметки подошвы 32,23 - 35,20.

ИГЭ-3. Суглинок тяжелый пылеватый, коричневого цвета, маловлажный, полутвердый, плотный, с прослоями песка мелкого, местами ожелезненный, вскрыт в районе скважин 5, 9, 10, 11р, 12 и залегает в виде слоя мощностью 1,0 - 3,0 м в интервале глубин от 7,0 до 10,0 м, абсолютные отметки подошвы 30,92 - 33,09.

Водопровод В1:

Водоснабжение предусмотрено для обеспечения хоз.питьевых, бытовых, противопожарных, производственных нужд потребителей, пополнение оздоровительных бассейнов, полива в теплице, а так же приготовление горячей воды в тепловой пункт, подпитка в котельной.

Местом подключения объектом водопроводной сети является от магистрального стального трубопровода Ø300 мм, от проектируемого в/колодца (сети закольцованы).
Гарантированный напор в сети городского водопровода (в точке подключение) составляет в дневное время суток миним. - 20 м вод.ст., в ночное время суток миним. - 10 м вод.ст.

Трубопровод водопровода выполнен из полиэтиленовых ПЭ100SDR 17 Ø90х5.4мм (для подпитка котельной) и Ø180х10,7 мм питьевых труб по СТРК ИСО 4427-2004 с двумя линиями и закольцованы по внутриплощадком здании. Протяженность водопровода составляет: Ø180мм - 826,8м; Ø90мм - 77,7м и стальной Ø100мм - 42,4м, Ø76мм - 16,6м, Ø25мм -21,5м. Общий протяженность составляет - 985,0 м.

Изоляция стальных фасонных частей принята весьма усиленная. Колодцы приняты по т.п. 901.09.11-84.

Здания реабилитационного центра состоит несколько блоков: А,Б,В,Г,Д - которые разделено между собой противопожарными стенами и дверями. Строительный объем здания школы составляет -24 443 м3.

Согласно, Технического регламента "Общие требования к пожарной безопасности", приложение 7 в общественных здании, этажность свыше 2 до 6, строительный объем зданий свыше 5 тыс. м3 до 25 тыс. м3 расчетный расход воды на наружное пожаротушение принят 20л/с.

Наружное пожаротушение осуществляется проектируемых пожарных гидрантов ПГ-1, ПГ-2, ПГ-3, ПГ-4, ПГ-5 и ПГ-6.

Места расположения пожарных гидрантов указываются на видном месте на высоте 2-2,5м от земли специальными указателями, выполненными с использованием флуоресцентных или других светоотражающих покрытий.

Пересечение ПЭ трубами стен колодцев выполнить в гильзе L=0.3м с заделкой зазора между гильзой и трубопроводом асбестовым шнуром с герметизацией концов гильзы гернитом. Гидроизоляции стен колодцев соприкасающиеся с грунтом окрасить битумом.

Укладка труб принята открытым способом. Согласно СН РК 4.01-03-2011 п.7.3.2 основание под проектируемый трубопровод принято уплотненное на 0.3м и усторойство поддона с выравнивающим основанием дренажного слоя из песка h-0.1м. Согласно СН РК 4.01-05-2002, при обратной засыпки пластмассовых труб над верхом трубопровода необходимо выполнить защитный слой толщиной 0.3 метра из мягкого местного грунта, не содержащего твердых включений(камней, кирпичей, щебня). Уплотнение первого для защитного слоя толщиной 10см непосредственно над трубопроводом производят ручным инструментом.

Под задвижки 100,80,50мм предусмотрены бетонные столбики в колодцах. Крепление задвижек к столбикам производится при помощи хомутов и анкерных болтов согласно требований СН РК 4.01-05-2002 и серии 4.900-9 вып. 0-1. Все бетонные изделия выполнить на сульфатостойком портландцементе.

Вокруг люков предусмотреть отмостку шириной 1.0м с уклоном 0.03 от люков. При высоком уровне грунтовых вод прокладка трубопроводов в траншее производится на дренажный слой толщиной 0,10м. с уплотнением грунта 0,3м.

Канализация К1:

Канализация бытовая и производственная предусмотрена для отведения сточных вод от санитарныхприборов и опорожнения бассейнов самотеком во внутриплощадочную сеть канализации Ø150 мм, Ø200 мм и Ø250 мм с последующим отведением стоков в №51 колодец, далее поступает проектируемый КНС, далее сбрасывает до точки подключение, согласно технических условий выданных ТОО "Батыс Су арнасы" за № 08-13/2840 от 08.07.2021 г. Самотечные сети канализации выполнены из трубы хризотилцементные безнапорные БНТ 150 мм , 200 мм и 250 мм, по ГОСТ 31416-2009. Канализационные колодцы приняты по т.п. 902.09.-22.84. Протяженность канализаций составляет: Ø150мм - 856,7м; Ø200мм - 233,2м и Ø250 -49,1м . Общий протяженность составляет - 1239,0м.

Слив от котла (см.раздел ТМ) осуществляется через продувочный (охлаждающий) колодец самотеком с последующим отведением стоков существующий колодец, который расположен рядом близ к котельной.
Основание под трубопроводами канализации в грунтах 2-го типа по просадочности выполнить уплотнение грунта на глубину от 0,5 м до 0,8 м при просадке до 0,2 м и устройство поддона с дренажным слоем толщиной 0,1м.

Вокруг люков предусмотреть отмостку шириной 1.0м с уклоном 0.03 от люков. При высоком уровне грунтовых вод прокладка трубопроводов в траншее производится на дренажный слой толщиной 0,10м. с уплотнением грунта 0,3м.

Канализация напорная.

Напорные канализационные сети Кн запроектированы из полиэтиленовых труб ПЭ100SDR17 "техническая" Ф200х11,9 мм с длиной L=6,0 м, параллельной две нитки. Для напорного канализация предусмотрено канализационная насосная станция (КНС):

- КНС - производительность станции - 65,15 м3/час, общий напор - 7,0 м.

Основание под трубопроводоа запроектировано из уплотненного грунта (Н=300мм для водопровода и Н=500мм для трубопровода канализации) с устройством водонепроницаемого поддона. В целях обеспечения сохранности инженерных сетей производство земляных работ вести по мере уточнения в натуре существующих коммуникации и сооружений путем вскрытия их шурфованием в присутствии заинтересованных организаций. При обратной засыпке трубопроводов над верхом трубы обязательно устройство защитного слоя из мягкого местного грунта толщиной не менее 30 см, не содержащего твердых включений (щебня, камней, кирпичей и т.д.). Подбивка грунтом трубопровода производится ручным не механизированным инструментом. Уплотнение грунта в пазухах между стенкой траншеи и трубой, а также всего защитного слоя следует проводить ручной механической трамбовкой до достижения коэффициента уплотнения 1,65 тс/м3. Основание под колодцами водопровода в грунтах 2-го типа по просадочности выполнить уплотнение грунта на глубину 1 м и устройство водонепроницаемая днища и стен колодца ниже трубопровода.

Производство работ по укладке, испытанию и приемке сети вести согласно СНиП РК 4.01-05-2002 "Инструкция по проектированию и монтажу сетей водопровода и канализации из пластмассовых труб". После испытания трубопроводы подвергаются промывке и дезинфекции. При испытании трубопроводов водоснабжения и сдачей их в эксплуатацию должны составляться:

- акты на скрытые работы (по основанию, опорам и строительным конструкциям на трубопроводах и т.д.);
- акты наружного осмотра трубопроводов и элементов (узлов, колодцев и т.д.);
- акты испытания на прочность и плотность трубопроводов;
- акты на промывку и дезинфекцию водопровода;
- установления соответствия выполненных работ по проекту;
- акты входного контроля качества труб и соединительных деталей.

						232-2021-НВК			
Изм.	Кол.уч.	Лист	№док.	Подпись	Дата	РП "Строительство центра реабилитации инвалидов на 150 мест в г. Уральск, ЗКО". (привязка типового проекта).			
ГИП		Султангалиев			23.08.21	Внутриплощадочные сети водопровода и канализации	Стадия	Лист	Листов
Проверил		Шукенов			23.08.21		РП	2	
Исполнил		Шекербеков			23.08.21	Общие данные (окончание)	ТОО "ӘсемЖобаҚұрылыс г.Шымкент - 2021г.		
Н.Контр.		Шукенов			23.08.21				

Взам. инв. N

Подпись и дата

Инв. N подп.

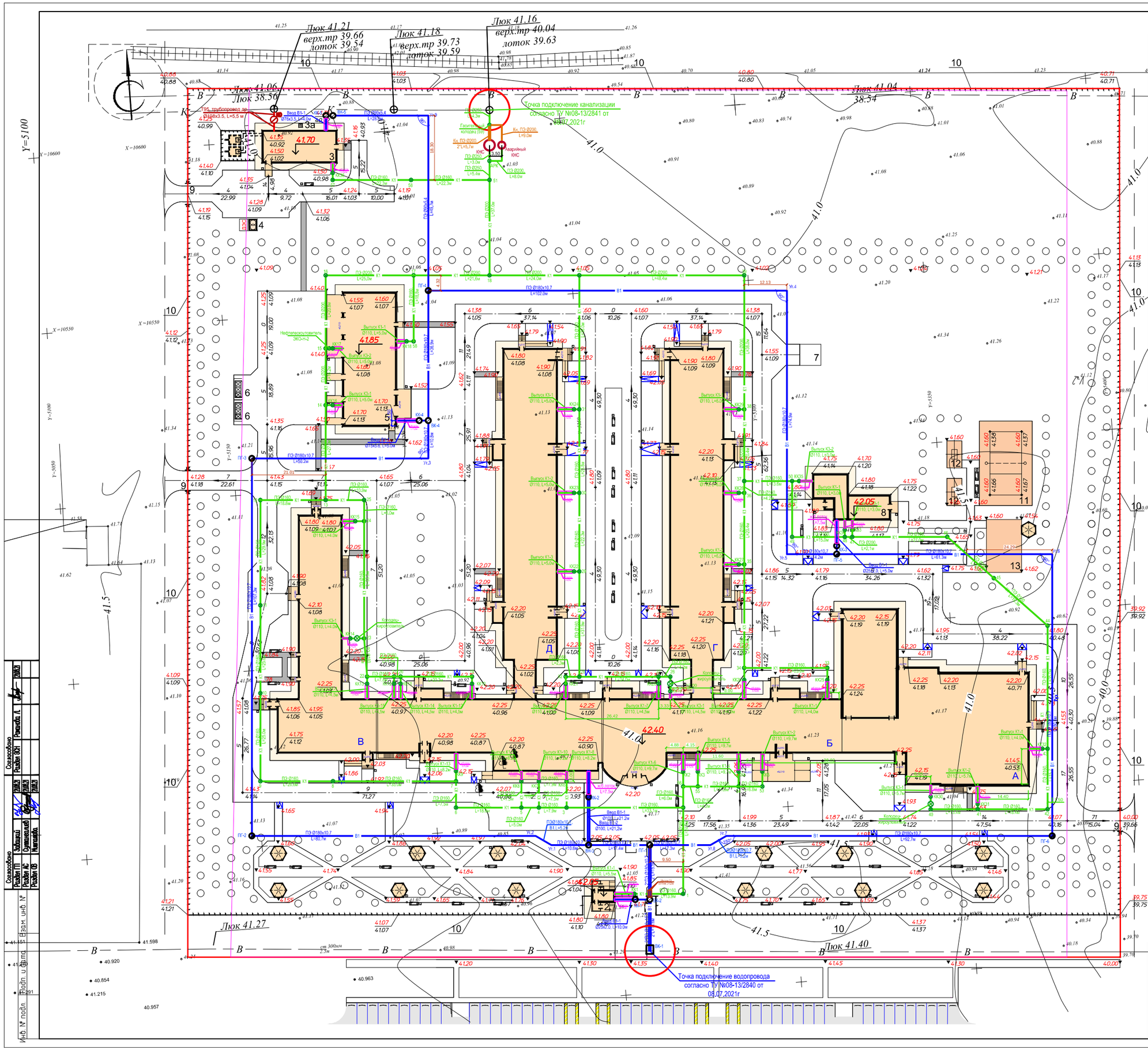

ВЕДОМОСТЬ ЖИЛЫХ И ОБЩЕСТВЕННЫХ ЗДАНИЙ И СООРУЖЕНИЙ

Номер на плане	Наименование и обозначение	Этажность	Количество: зданий	Количество квартир: здания	Количество квартир: всего	Площадь, м2 застройки: здания	Площадь, м2 застройки: всего	Площадь, м2 общая: здания	Площадь, м2 общая: всего	Строительный объем, м3: здания	Строительный объем, м3: всего
1	Здание реабилитационного центра	3	1				0		0		0
	Блок А Лечебно оздоровительный бассейн, спортивный зал	1	1								
	Блок Б Реабилитационный корпус	3	1								
	Блок В Столовая с пищеблоком	1	1				0				
	Блок Г Стационар с переходом	2	1								0
	Блок Д Стационар с переходом	2	1								0
2	Проходная	1	1				0				0
3	Котельная	1	1				0				
4	ДЭС	--	1				0				0
5	Техническое здание	1	1				0				
6	Навес над мусорными баками на 2 шт. 8601-0307-0103 по ЧСН РК 8.02-03-2017	--	2				0				0
7	Автопарковка на 10м/м	----	5			0	0				
8	Теплица	1	1								
9	Ворота инд. разработки (см. АС часть)	--	3								
10	Ограждение инд. разработки (см АС часть)	--	986 пм								
11	Площадка для волейбола ТП 290-1-35.83	--	1								
12	Площадка для настольного тенниса ТП 290-1-35.83	--	2								
13	Площадка для гимнастики	--	1								

Условные обозначения

- B1 — проектируемый водопровод противопожарный и хоз-питьевой
- K1 — проектируемая канализация

Изм.	Кол.уч.	Лист	Nдок.	Подпись	Дата	232-2021-НВК
						РП "Строительство центра реабилитации инвалидов на 150 мест в г. Уральск, ЗКО". (привязка типового проекта).
ГИП		Султангалиев			23.08.21	Внутриплощадочные сети водопровода и канализации
Проверил		Шукенов			23.08.21	Стадия: РП; Лист: 3; Листов:
Исполнил		Шекербеков			23.08.21	План НВК. М 1 : 500
Н.Контр.		Шукенов			23.08.21	ТОО "ӘсемЖобаҚұрылыс г.Шымкент - 2021г.

Согласовано: Раздел ПТ, Раздел АС, Раздел ОВ, Раздел ПОС, Раздел ОДА, Раздел ОВ, Раздел ПБ, Раздел ОПС, Раздел СМ

Взам. инв. №

Подп. и дата

Инв. № подл.

Масштаб:
по горизонтали 1:500
по вертикали 1:100

-В1-

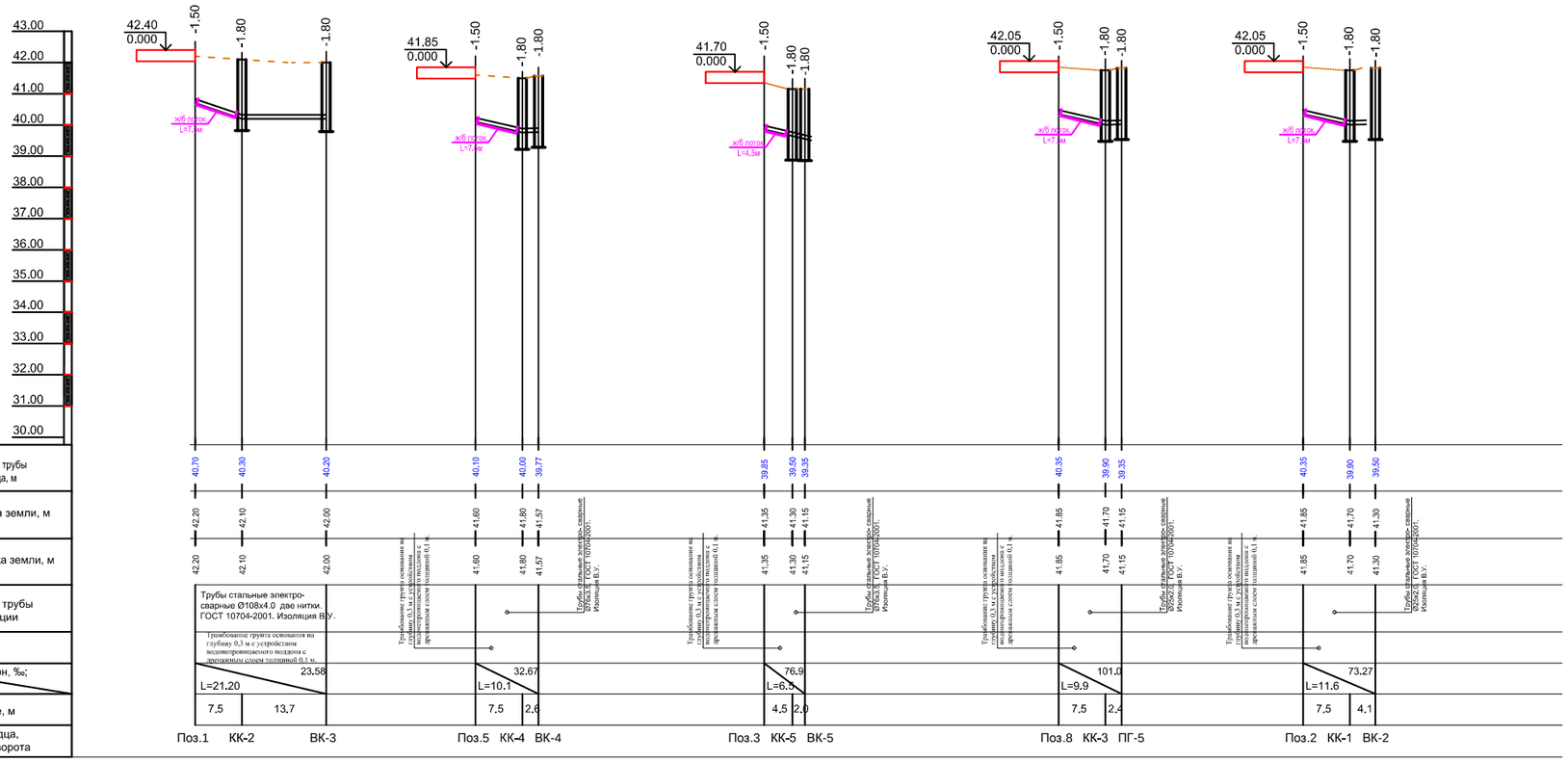

-В1-

Второй тип просадочности грунта

Разрез по траншее В1.

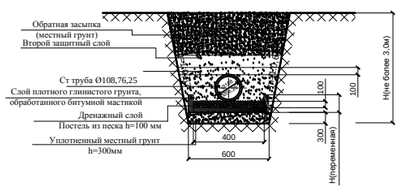

Примечание:
Основание под трубопроводами водопровода в грунтах 2-го типа по просадочности выполнить уплотнение грунта и устройство подлона с дренажным слоем толщиной 0,1м.

Взам. инв. N	Подпись и дата	Инв. N подл.

Изм.	Кол.уч	Лист	№док.	Подпись	Дата	232-2021-НВК		
						РП "Строительство центра реабилитации инвалидов на 150 мест в г. Уральск, ЗКО". (привязка типового проекта).		
ГИП		Султангалиев			23.08.21	Внутриплощадочные сети водопровода и канализации	Стадия	Лист	Листов
Проверил		Шукенов			23.08.21		РП	4	
Исполнил		Шекербеков			23.08.21	Продольный профиль В1,В2	ТОО "ӨсемЖобаҚұрылыс г.Шымкент - 2021г.		
Н.Контр.		Шукенов			23.08.21				

Масштаб:
по горизонтали 1:500
по вертикали 1:100

-В1-

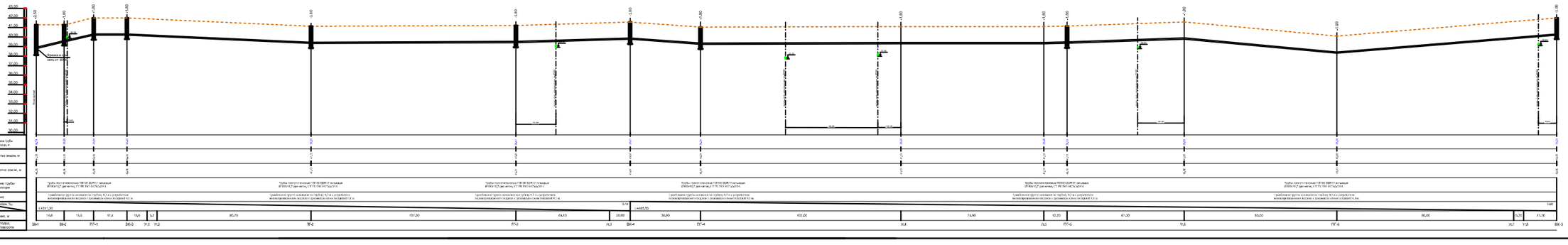

-В1-

Второй тип просадочности грунта

Разрез по траншее В1.

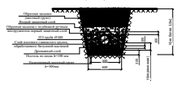
Растительный слой
Супесь пылеватая
Суглинок тяжелый пылеватый
Суглинок тяжелый пылеватый с прослойками гравия и гравийного грунта
Супесь пылеватая
Гравийный слой
Супесь пылеватая
Гравийный грунт
Гравийная track-roller подготовка основания
Гравийная track-roller подготовка основания с армирующим слоем
Песчаная подготовка основания
Песчаная подготовка основания с армирующим слоем
Песчаная подготовка основания с армирующим слоем
Песчаная подготовка основания с армирующим слоем

-В1-

Масштаб:
по горизонтали 1:500
по вертикали 1:100

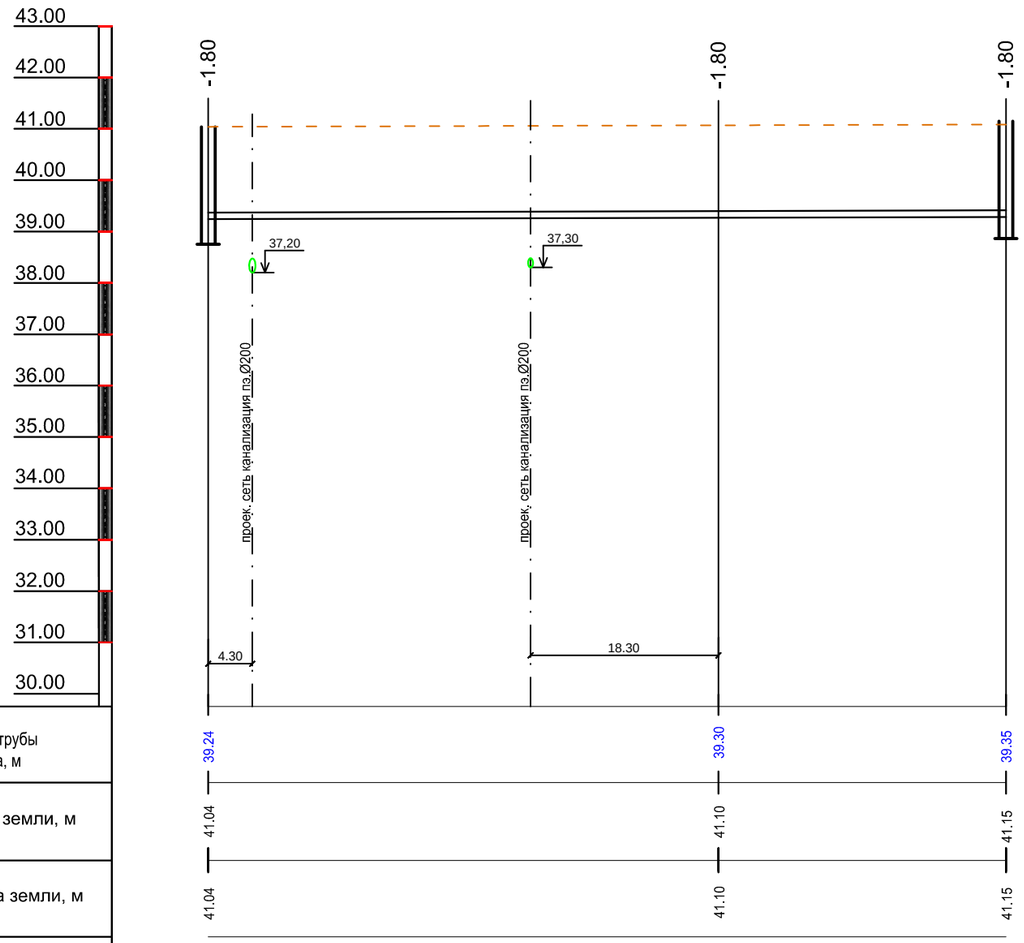

Проектная отметка низа трубы или низа лотка колодца, м	39.24 / 39.30 / 39.35
Проектная отметка земли, м	41.04 / 41.10 / 41.15
Натуральная отметка земли, м	41.04 / 41.10 / 41.15
Обозначение трубы и тип изоляции	Трубы полиэтиленовые ПЭ100 SDR17 питьевые Ø90х5.4 СТ РК ISO 4427-2-2014.
Основание	Трамбование грунта основания на глубину 0,3 м с устройством водонепроницаемого поддона с дренажным слоем толщиной 0,1 м.
Уклон, ‰; длина, м	L=77.70 / 4.88
Расстояние, м	49.70 / 28.00
Номер колодца, точки, угла поворота	ПГ-4 / Уг.9 / ВК-5

-В1-

Второй тип просадочности грунта

Разрез по траншее В1.

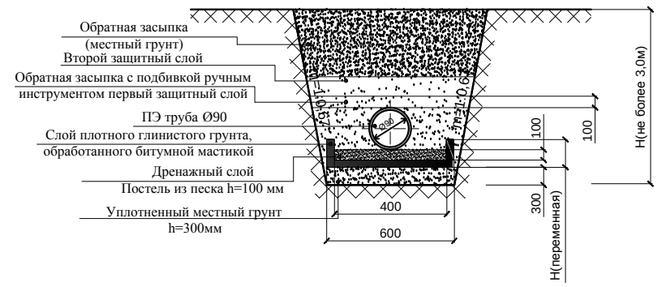

Примечание:
Основание под трубопроводами водопровода в грунтах 2-го типа по просадочности выполнить уплотнение грунта и устройство поддона с дренажным слоем толщиной 0,1м.

Изм.	Кол.уч.	Лист	№док.	Подпись	Дата
ГИП		Султангалиев			23.08.21
Проверил		Шукенов			23.08.21
Исполнил		Шекербеков			23.08.21
Н.Контр.		Шукенов			23.08.21

232-2021-НВК

РП "Строительство центра реабилитации инвалидов на 150 мест в г. Уральск, ЗКО". (привязка типового проекта).

Внутриплощадочные сети водопровода и канализации

Стадия	Лист	Листов
РП	6	

Продольный профиль В1,В2

ТОО "ӘсемЖобаҚұрылыс г.Шымкент - 2021г.

Взам. инв. N

Подпись и дата

Инв. N подп.

-К1,К3-

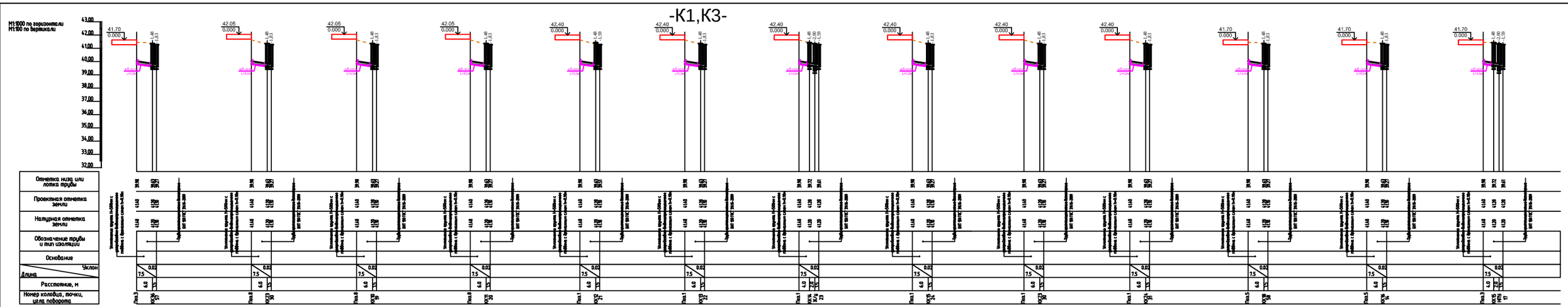

ПРИМЕЧАНИЕ

1. Отметку существующего кабеля в месте пересечения с проектируемым канализации уточнить по месту.
2. При производстве земляных работ лицом представителя данной организации обязателен.
3. В месте пересечения с существующим кабелем выполнить разработку грунта вручную по 2,0м в каждую сторону от места пересечения.

Разрез по траншеи К1.

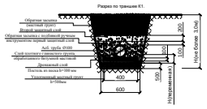

Примечание:
Основание под трубопроводами канализации в грунтах 2-го типа по просадочности выполнить уплотнение грунта на глубину 0,5 м при просадке до 0,2 м и устройство подушки с деревянным слоем толщиной 0,1м.

						232-2021-НВК		
Изм.	Кол.уч.	Лист	№док.	Подпись	Дата	РП "Строительство центра реабилитации инвалидов на 150 мест в г. Уральск, ЗКО", (привязка типового проекта).		
ТИП		Султанталиев				Внутриплощадочные сети водопровода и канализации	Стадия	Лист	Листов
Проверил		Шуенов					РП	7	
Исполнил		Шенгабеков				Продольный профиль сети К1 и К3	ТОО "ОкемЖобаКұрылыс г.Шымкент - 2021г.		
Н.Контр.		Шакиров							

Согласовано

Взам. инв. №

Подп. и дата

Инв. № подл.

-К1,К3-

М1:1000 по горизонтали
М1:100 по вертикали

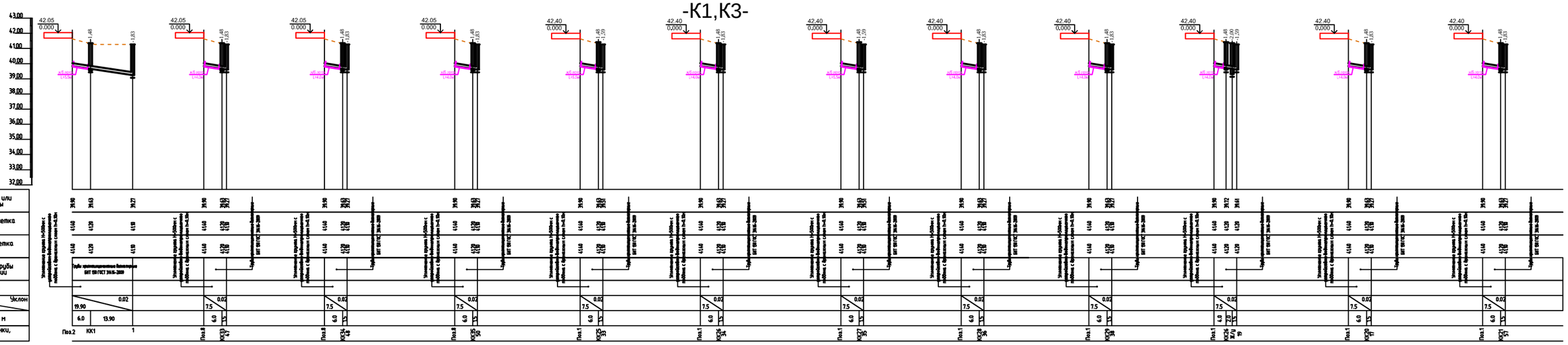

ПРИМЕЧАНИЕ
1. Отметку существующего кабеля в месте пересечения с проектируемым канализации уточнить по месту.
2. При производстве земляных работ вызов представителя данной организации обязателен.
3. В месте пересечения с существующим кабелем выполнить разработку грунта вручную по 2,0м в каждую сторону от места пересечения.

Разрез по траншеи К1:

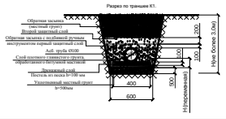

Примечание:
Основание под трубопроводами канализации в грунтах 2-го типа по прочностности выполнить уплотнение грунта на глубину 0,5 м при просадке до 0,2 м и устройство подушки с дренажным слоем толщиной 0,1м.

Изм.	Кол.уч	Лист	№док	Подпись	Дата	232-2021-НВК
ГИП		Султангалиев			23.08.21	РП "Строительство центра реабилитации инвалидов на 150 мест в г. Уральск, ЗКО". (привязка типового проекта).
Проверил		Шуканов			23.08.21	Внутриплощадочные сети водопровода и канализации — Стадия: РП; Лист: 8; Листов:
Исполнил		Шекербекова			23.08.21	Продольный профиль сети К1 и К3 — ТОО "ӨскемҚобаҚұрылыс г.Шымкент - 2021г.
Н.Контр.		Шуканов			23.08.21	

Согласовано

Взам. инв. №

Подп. и дата

Инв. № подл.

-К1,К3-

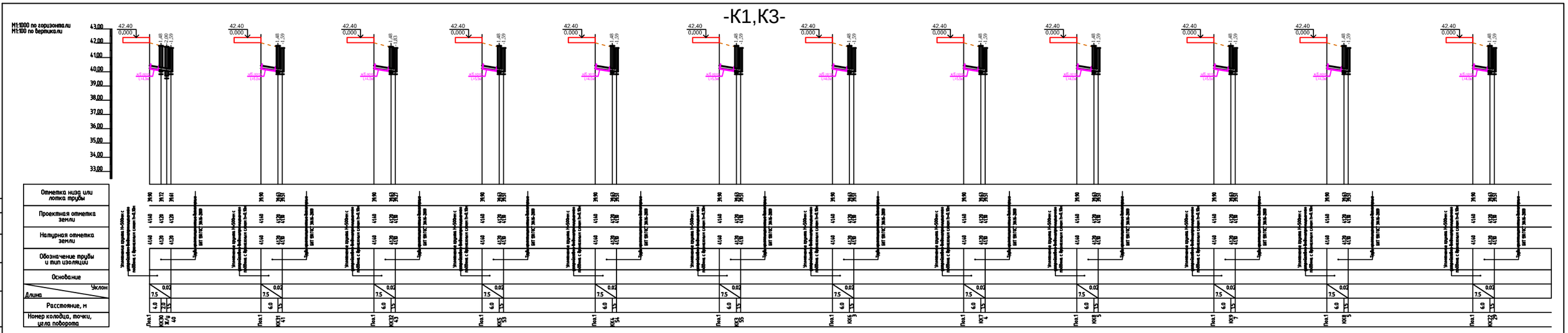

ПРИМЕЧАНИЕ

1. Отметку существующего кабеля в месте пересечения с проектируемым канализации уточнить по месту.
2. При производстве земляных работ вызов представителя данной организации обязателен.
3. В месте пересечения с существующим кабелем выполнить разработку грунта вручную по 2,0м в каждую сторону от места пересечения.

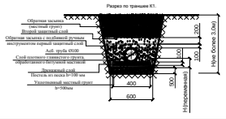

Примечание:
Основание под трубопроводами канализации в грунтах 2-го типа по прочности выполнить уплотнение грунта на глубину 0,5 м при просадке до 0,2 м и устройство подушки с дренажным слоем толщиной 0,1м.

Изм.	Кол.уч.	Лист	№док.	Подпись	Дата
ГИП		Султангалиев			23.08.21
Проверил		Шукенов			23.08.21
Исполнил		Шекербекова			23.08.21
Н.Контр.		Шукенов			23.08.21

232-2021-НВК

РП "Строительство центра реабилитации инвалидов на 150 мест в г. Уральск, ЗКО". (привязка типового проекта).

Внутриплощадочные сети водопровода и канализации

Стадия	Лист	Листов
РП	9	

Продольный профиль сети К1 и К3

ТОО "ӨскемҚобаҚұрылыс г.Шымкент - 2021г.

Согласовано

Взам. инв. №

Подп. и дата

Инв. № подл.

-К1-

М1:1000 по горизонтали
М1:100 по вертикали

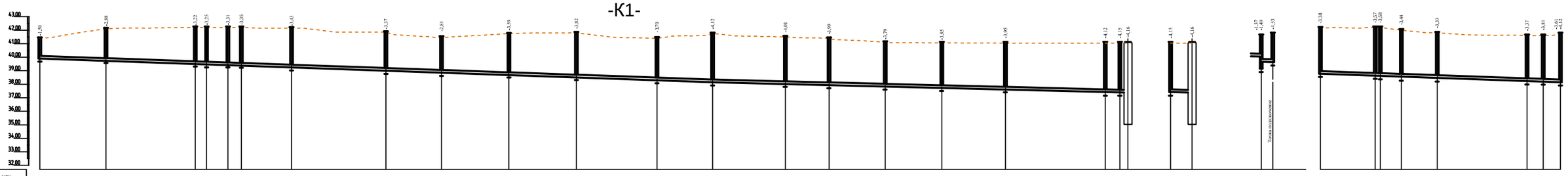

| | | |

М1:1000 по горизонтали
М1:100 по вертикали

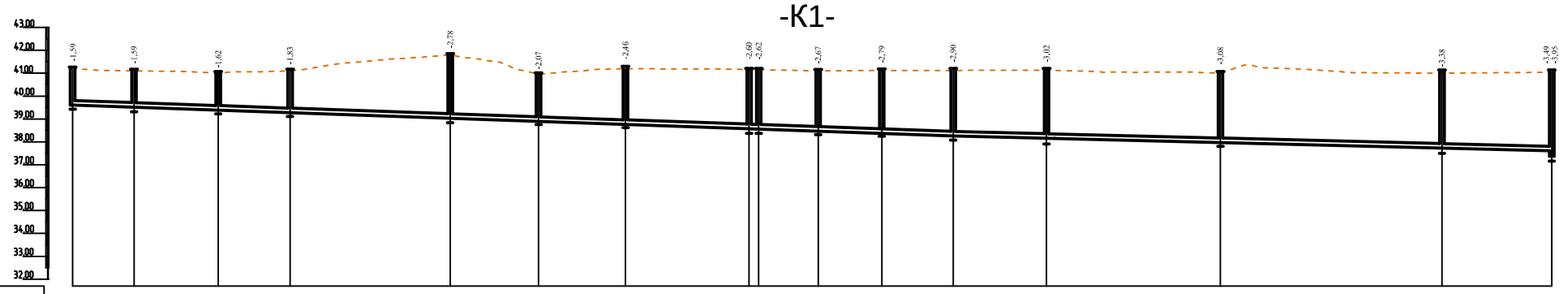

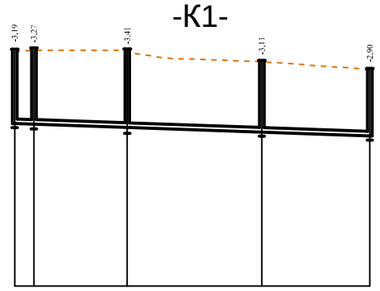

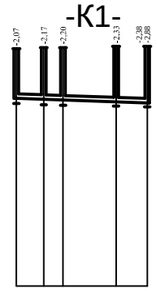

| | | |

М1:1000 по горизонтали
М1:100 по вертикали

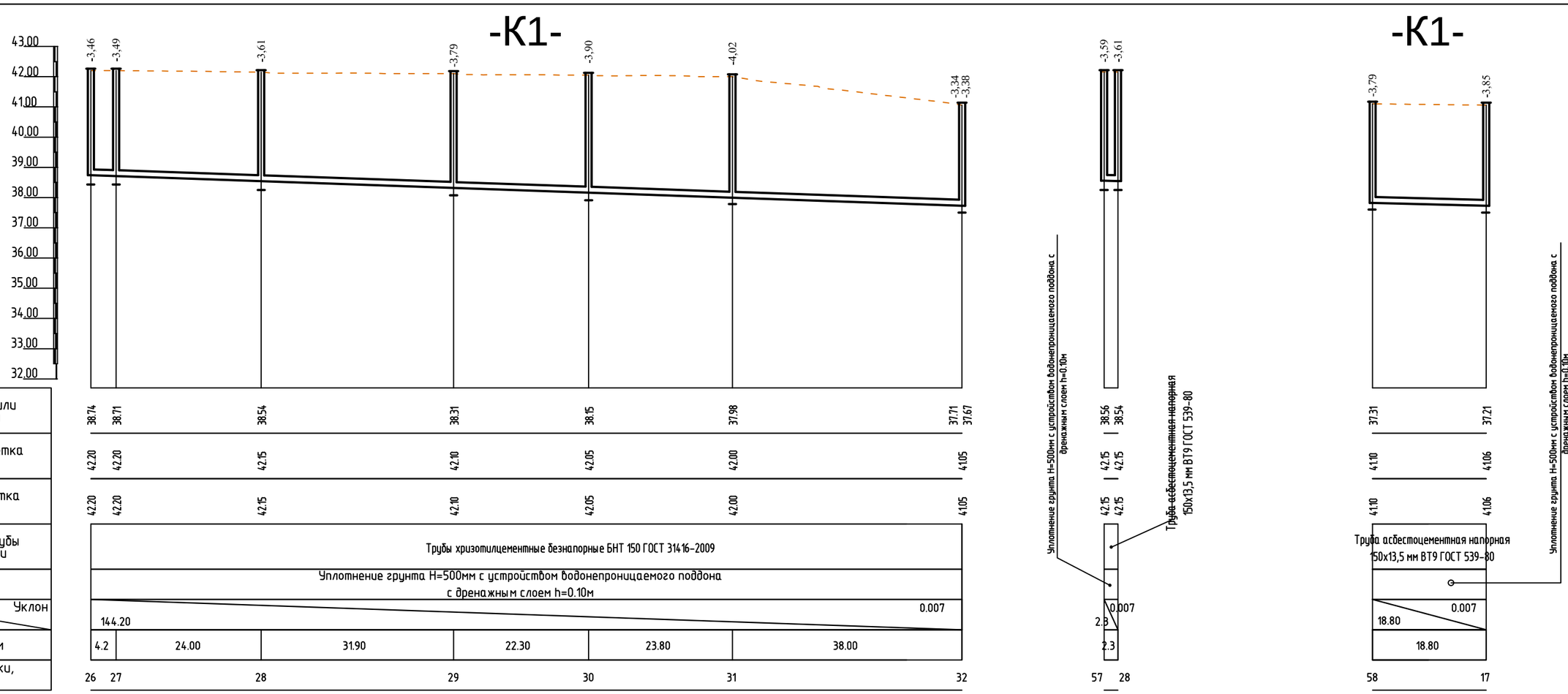

Второй тип просадочности грунта

Разрез по траншее К1.

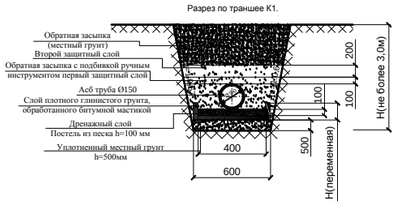

ПРИМЕЧАНИЕ

1. Отметку существующего кабеля в месте пересечения с проектируемым канализации уточнить по месту.
2. При производстве земляных работ вызов представителя данной организации обязателен.
3. В месте пересечения с существующим кабелем выполнить разработку грунта вручную по 2,0м в каждую сторону от места пересечения.

Примечание:
Основание под трубопроводами канализации в грунтах 2-го типа по просадочности выполнить уплотнение грунта на глубину 0,5 м при просадке до 0,2 м и устройство поддона с дренажным слоем толщиной 0,1м.

Согласовано

Взам. инв. N

Подп. и дата

Инв. N подл.

Изм.	Кол.уч.	Лист	№док.	Подпись	Дата
ГИП		Султангалиев			23.08.21
Проверил		Шукенов			23.08.21
Исполнил		Шекербеков			23.08.21
Н.Контр.		Шукенов			23.08.21

232-2021-НВК

РП "Строительство центра реабилитации инвалидов на 150 мест в г. Уральск, ЗКО". (привязка типового проекта).

Внутриплощадочные сети водопровода и канализации

Стадия	Лист	Листов
РП	12	

Продольный профиль сети К1

ТОО "ӘсемЖобаҚұрылыс г.Шымкент - 2021г.

-Кн-

М1:1000 по горизонтали
М1:100 по вертикали

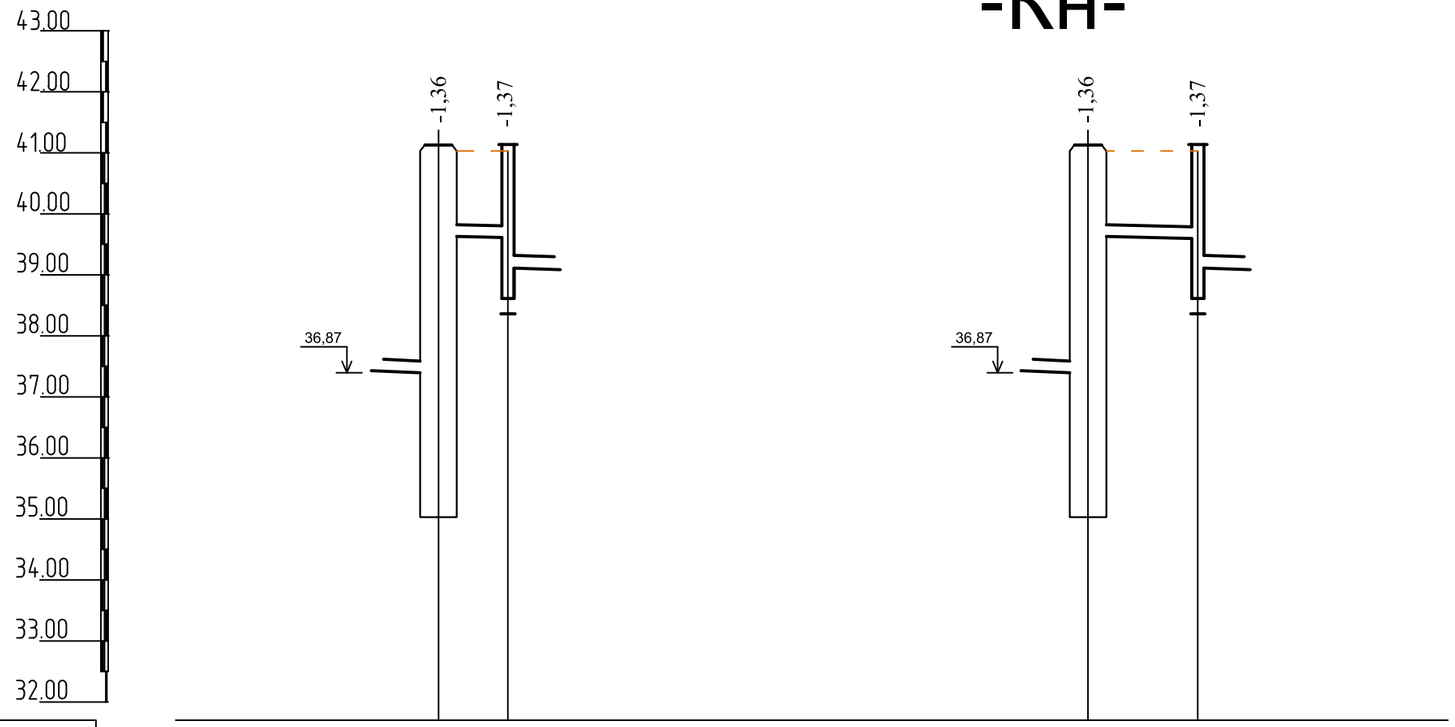

Отметка низа или лотка трубы	39.67	39.66
Проектная отметка земли	41.03	41.03
Натурная отметка земли	41.03	41.03
Обозначение трубы и тип изоляции	Трубы полиэтиленовые ПЭ100 SDR17 питьевые Ø200х11.9 две нитки. СТ РК ISO 4427-2-2014.	
Основание	Уплотнение грунта Н=300мм с устройством водонепроницаемого поддона с дренажным слоем h=0.10м	
Уклон / Длина	0.001 / 5.7	
Расстояние, м	5.7	
Номер колодца, точки, угла поворота	КНС (раб.)	59(г)

Отметка низа или лотка трубы	39.67	39.66
Проектная отметка земли	41.03	41.03
Натурная отметка земли	41.03	41.03
Обозначение трубы и тип изоляции	Трубы полиэтиленовые ПЭ100 SDR17 питьевые Ø200х11.9 две нитки. СТ РК ISO 4427-2-2014.	
Основание	Уплотнение грунта Н=300мм с устройством водонепроницаемого поддона с дренажным слоем h=0.10м	
Уклон / Длина	0.001 / 9.0	
Расстояние, м	9.0	
Номер колодца, точки, угла поворота	КНС (авар.)	59(г)

Примечание:
Основание под трубопроводами напорного канализации в грунтах 2-го типа по просадочности выполнить уплотнение грунта и устройство поддона с дренажным слоем толщиной 0,1м.

Второй тип просадочности грунта

Разрез по траншее К1.

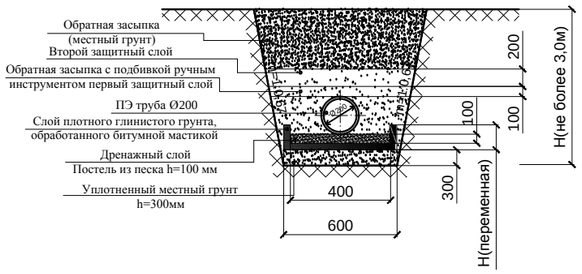

ПРИМЕЧАНИЕ

1. Отметку существующего кабеля в месте пересечения с проектируемым канализации уточнить по месту.
2. При производстве земляных работ вызов представителя данной организации обязателен.
3. В месте пересечения с существующим кабелем выполнить разработку грунта вручную по 2,0м в каждую сторону от места пересечения.

Изм.	Кол.уч.	Лист	№док.	Подпись	Дата
ГИП		Султангалиев			23.08.21
Проверил		Шукенов			23.08.21
Исполнил		Шекербеков			23.08.21
Н.Контр.		Шукенов			23.08.21

232-2021-НВК

РП "Строительство центра реабилитации инвалидов на 150 мест в г. Уральск, ЗКО". (привязка типового проекта).

Внутриплощадочные сети водопровода и канализации

Стадия	Лист	Листов
РП	13	

Продольный профиль сети Кн

ТОО "ӘсемЖобаҚұрылыс г.Шымкент - 2021г.

Согласовано

Взам. инв. N

Подп. и дата

Инв. N подл.

Деталировка колодцев В1.

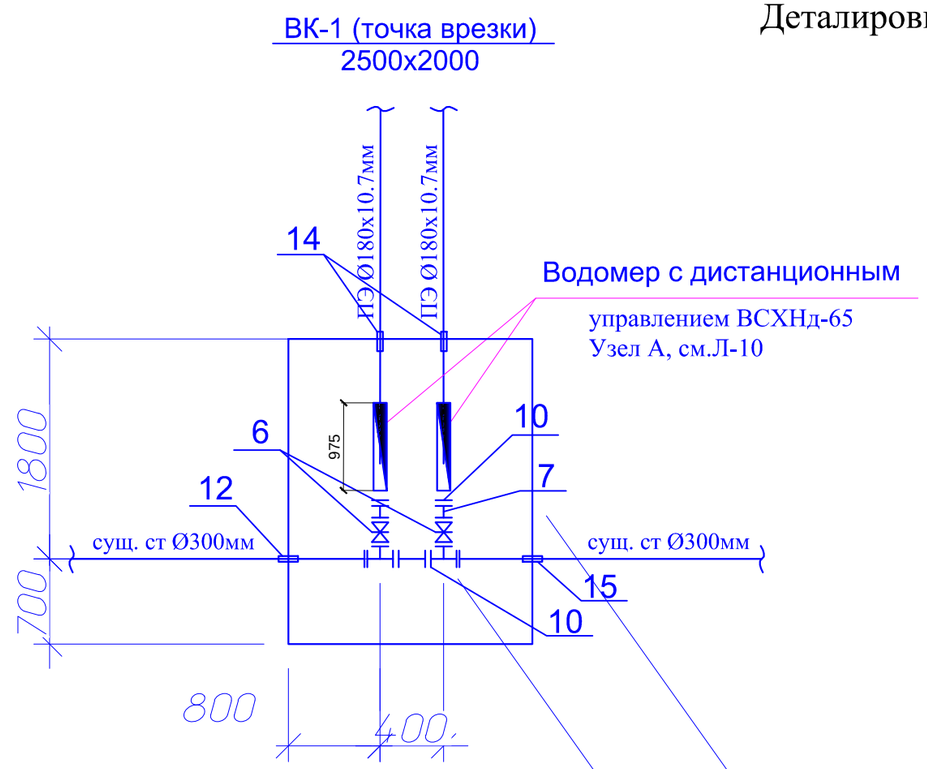

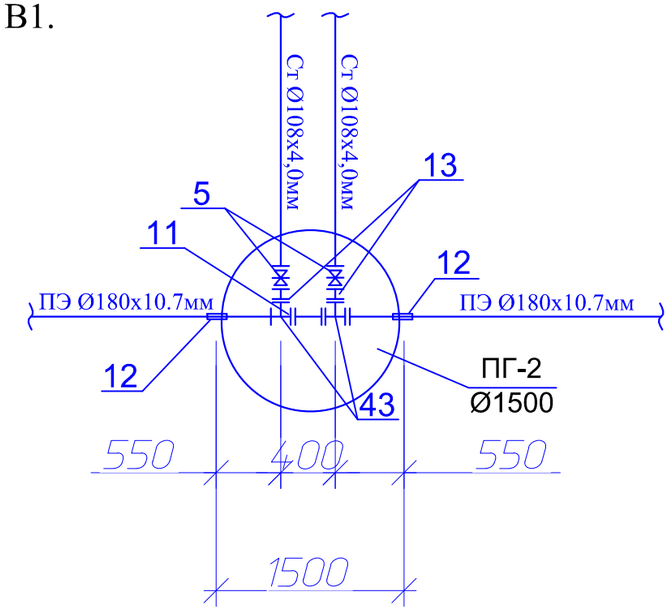

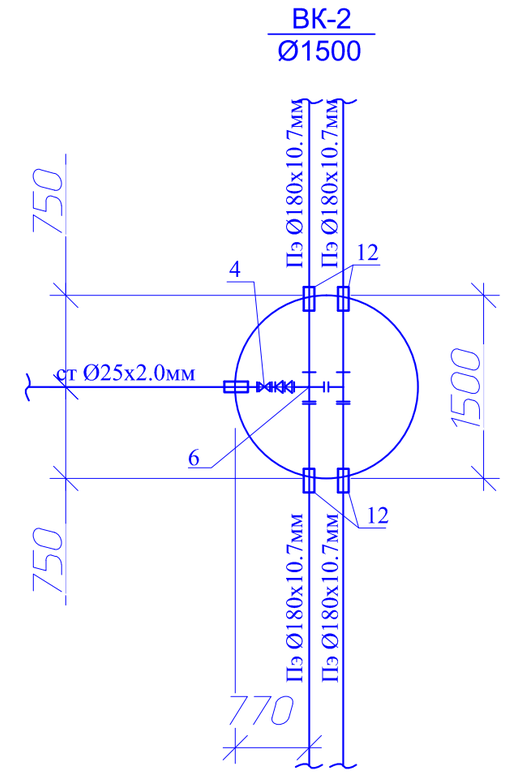

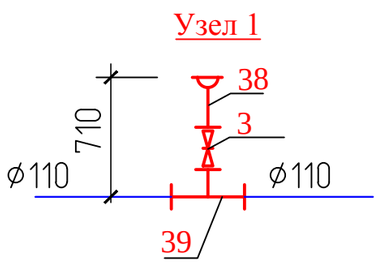

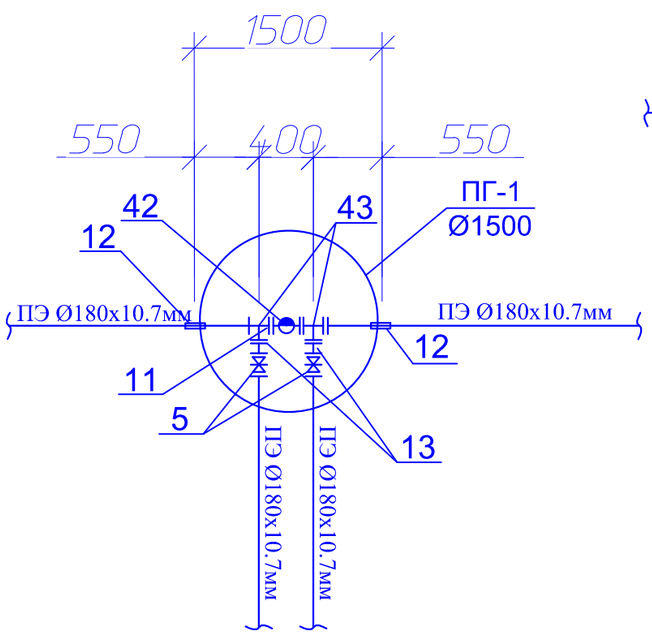

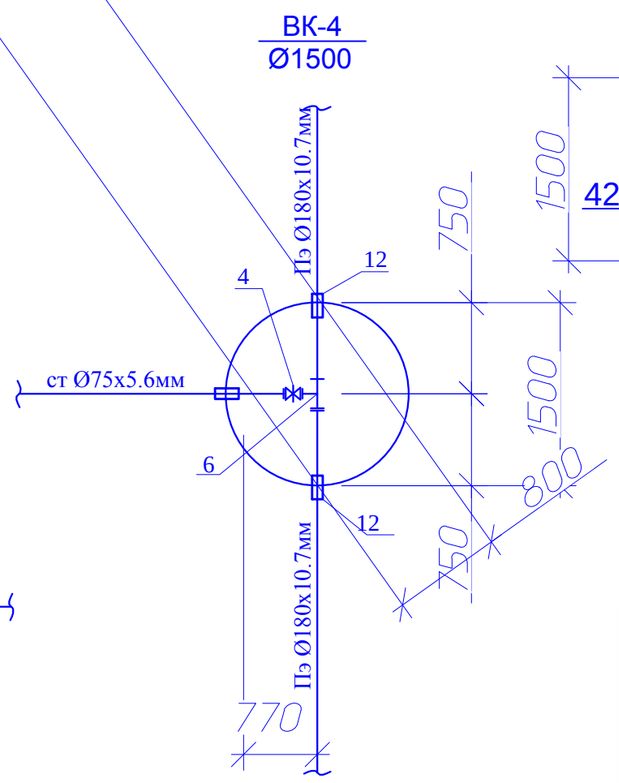

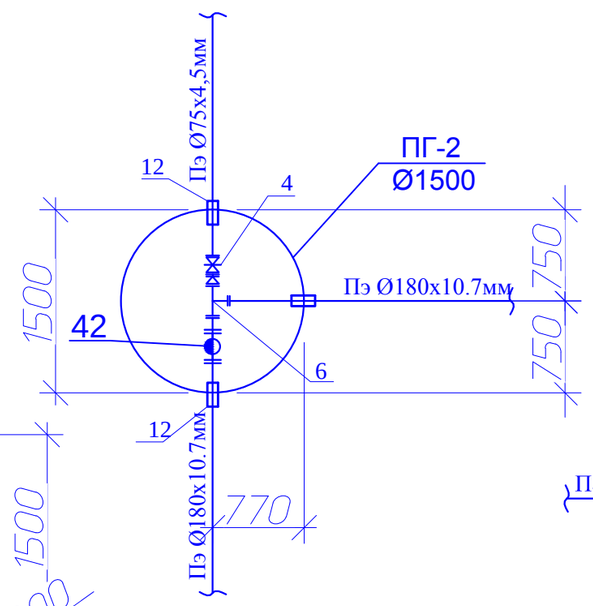

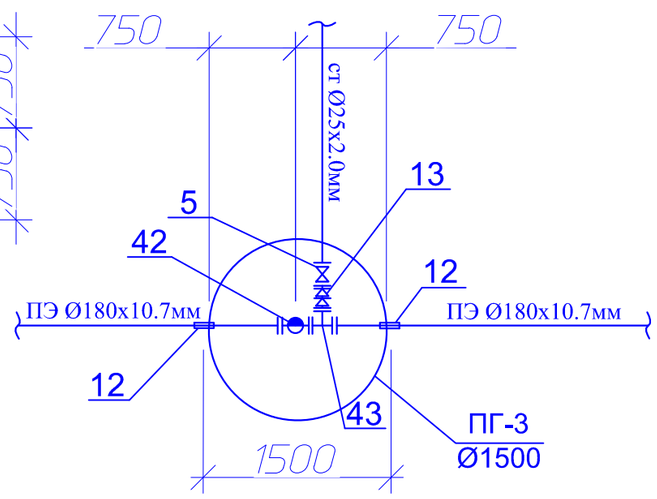

Изм.	Кол.уч.	Лист	№док.	Подпись	Дата
ГИП		Султангалиев			23.08.21
Проверил		Шукенов			23.08.21
Исполнил		Шекербеков			23.08.21
Н.Контр.		Шукенов			23.08.21

232-2021-НВК

РП "Строительство центра реабилитации инвалидов на 150 мест в г. Уральск, ЗКО". (привязка типового проекта).

Внутриплощадочные сети водопровода и канализации

Стадия	Лист	Листов
РП	14	

Деталировка колодцев водопровода

ТОО "ӘсемЖобаҚұрылыс г.Шымкент - 2021г.

Взам. инв. N

Подпись и дата

Инв. N подл.

Схема напорной сети водопровода В1

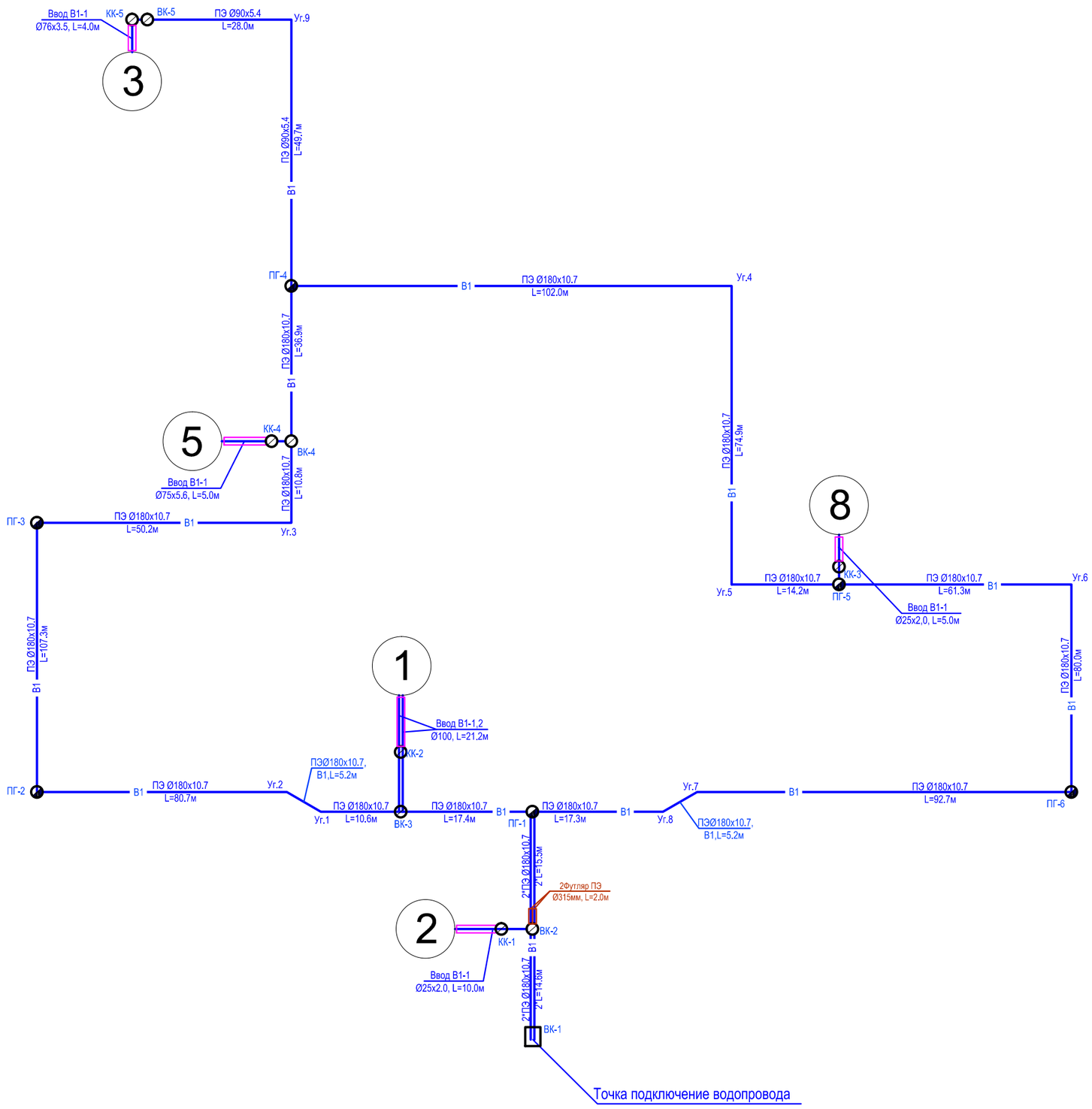

Цифровое обозначения по генплану

1 - Здание реабилитационного центра

2 - Проходная

3 - Котельная

5 - Техническое здание

8 - Теплица

						232-2021-НВК			
						РП "Строительство центра реабилитации инвалидов на 150 мест в г. Уральск, ЗКО". (привязка типового проекта).			
Изм.	Кол.уч	Лист	№док.	Подпись	Дата				
ГИП		Султангалиев			23.08.21	Внутриплощадочные сети водопровода и канализации	Стадия	Лист	Листов
Проверил		Шукенов			23.08.21		РП	15	
Исполнил		Шекербеков			23.08.21	Схема напорной сети водопровода В1	ТОО "ЭсемЖобаКұрылыс г.Шымкент - 2021г.		
Н.Контр.		Шукенов			23.08.21				

Согласовано

Взам. инв. №

Подп. и дата

Инв. № подл.

Водомерный узел А (2 шт)

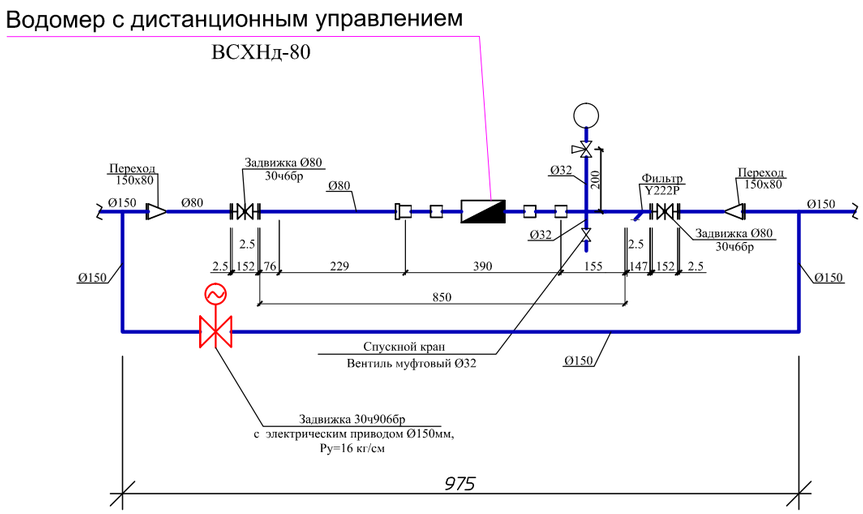

Счетчик холодной воды с импульсным выходом ВСХНд-80 – предназначен для измерения объема сетевой и питьевой воды в системах холодного водоснабжения со средним и большим потреблением. Прибор изготавливается из высококачественных комплектующих завода Apator-PoWoGaz (Польша) и отвечает всем европейским и российским стандартам качества. Межповерочный интервал 6 лет.

Спецификация материалов

Марка поз.	Обозначение	Наименование	Кол-во	Масса ед-цы, кг	Примеч.
		Водомерный узел			
	ВСХНд-80	Счетчик холодной воды Ø80 с импульсным выходом, радиомодуль	1	10.6	компл.
		Модуль HRI-Pluse Unit A4/D1	1		шт
	ГОСТ 2405-88	Манометр показывающий, верхний предел измерения 16кгс/см2 МП4-У	1	2.92	шт
	11Б18бк	Кран трехходовой муфтовый с контрольным фланцем для манометра Ø32	1	2.31	шт
	ГОСТ 3262-75*	Труба стальная Ø150, L=1200мм	1	10.54	шт
	ГОСТ 3262-75*	Патрубок стальной Ø80, L=155мм	1	3.09	шт
	ГОСТ 3262-75*	Патрубок стальной Ø80, L=200мм	1	3.09	шт
	ГОСТ 17378-2001	Переход К 159х4,0-89х4,0 L=216мм	2	2.11	шт
	15кч18(п)р	Вентиль муфтовый Ø32	1	0.9	шт
	ГОСТ 8954-75*	Муфта Ø32	2	0.96	шт
		Контргайка Ø32	2	0.57	шт
		Фильтр сетчатый латунный муфтовый Ø80	1	2.26	шт
	30ч6бр	Задвижка с обрезиненным клином Ø80 класса А	2	5.8	шт
	30ч906бр	Задвижка с электрическим приводом Ø150мм, Ру=10 кг/см	1	13.21	шт
	ГОСТ 12820-80*	Фланцы стальные приварные Ø80, PN10	2	2.06	шт
	ГОСТ 12820-80*	Фланцы стальные приварные Ø150, PN10	2	3.7	шт

Взам. инв.№

Подпись и дата

Инв.№ подл.

Изм.	Кол.уч.	Лист	№док.	Подпись	Дата	232-2021-НВК			
						РП "Строительство центра реабилитации инвалидов на 150 мест в г. Уральск, ЗКО". (привязка типового проекта).			
ГИП		Султангалиев			23.08.21	Внутриплощадочные сети водопровода и канализации	Стадия	Лист	Листов
Проверил		Шукенов			23.08.21		РП	16	
Исполнил		Шекербеков			23.08.21	*Водомерный узел (общий)*	ТОО "ӘсемЖобаҚұрылыс г.Шымкент - 2021г.		
Н.Контр.		Шукенов			23.08.21				

ТАБЛИЦА ПАРАМЕТРОВ ВОДОПРОВОДНЫХ КОЛОДЦЕВ

Форма таблицы по ТПР Альбом II

№ колодца по плану	Марка колодца по грунтовым условиям	Диаметры трубопроводов, мм		№ схемы узла	Диаметр колодца Дк, мм	Полная глубина колодца по профилю Н,мм	Высота рабочей части Н,мм	№ строительно монтажной схемы	Высота горловины с перекрытием h,мм	Объем бетона на упоры, м3 В7.5	Расход материалов																																		
											Днище			Рабочая часть												Плита перекрытия								Горловина				Рабочая часть			
											Сборные железобетонные элементы. Серия 3.900.1-14 Выпуск1.																												Глиняный замок			
		Дн	dy								ПН10	ПН15	ПН20	КС10.6	КС10.9	КС10.9а	КС15.6а	КС15.6	КС15.9	КС15.9б	КС20.6	КС20.6а	КС20.9	КС20.9а	КС20.12б	1ПП10-1	1ПП10-2	2ПП10-1	1ПП15-1	1ПП15-2	*2ПП15-1	*2ПП15-2	1ПП20-1	*1ПП20-2	2ПП20-1	КО6	ПО10	ПД6	Кирпичная кладка	Объемы глины на 1 м3 Основных конструкции колодца	Тип люка	Стремянка	Гидроизоляция
1	2	3	4	5	6	7	8	9	10	11	12	13	14	15	16	17	18	19	20	21	22	23	24	25	26	27	28	29	30	31	32	33	34	35	36	37	38	39	40	41	42	43	44
ВК-2	II	180	110	У-9	1500	2100	1800	СМ-11	350	0.10		1							1	1									1							1			1	0,75	л	С-2	-
ВК-3	II	180	100	У-9	1500	2100	1800	СМ-11	350	0.10		1							1	1									1							1			1	0,75	л	С-2	-
ВК-4	II	180	75	У-9	1500	2100	1800	СМ-11	350	0.10		1							1	1									1							1			1	0,75	л	С-2	-
ВК-5	II	90	65	У-9	1500	2100	1800	СМ-11	350	0.10		1							1	1									1							1			1	0,75	л	С-2	-
ПГ-1	II	180	180	У-9г	1500	2100	1800	СМ-11	350	0.10		1							1	1									1							1			1	0,75	л	С-2	-
ПГ-2	II	180	180	У-9г	1500	2100	1800	СМ-11	350	0.10		1							1	1									1							1			1	0,75	л	С-2	-
ПГ-3	II	180	180	У-9г	1500	2100	1800	СМ-11	350	0.10		1							1	1									1							1			1	0,75	л	С-2	-
ПГ-4	II	180	180	У-9г	1500	2100	1800	СМ-11	350	0.10		1							1	1									1							1			1	0,75	л	С-2	-
ПГ-5	II	180	180	У-9г	1500	2100	1800	СМ-11	350	0.10		1							1	1									1							1			1	0,75	л	С-2	-
ПГ-6	II	180	180	У-9г	1500	2100	1800	СМ-11	350	0.10		1							1	1									1							1			1	0,75	л	С-2	-
КК-1	II	108	100	У-4	1000	2100	1800	СМ-11	350	-	1				1	1										1										1			1	0,75	л	С-2	-
КК-2	II	25	25	У-4	1000	2100	1800	СМ-11	350	-	1				1	1										1										1			1	0,75	л	С-2	-
КК-3	II	108	100	У-4	1000	2100	1800	СМ-11	350	-	1				1	1										1										1			1	0,75	л	С-2	-
КК-4	II	25	25	У-4	1000	2100	1800	СМ-11	350	-	1				1	1										1										1			1	0,75	л	С-2	-

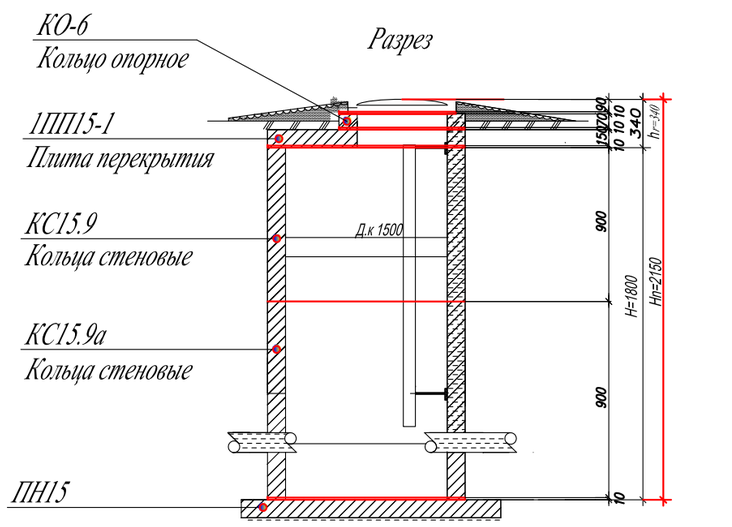

полная глубина колодца складывается : Hn= H+hr+10,
отсюда hr=Hr-H-10=2150-1800-10=340мм

Примечание:
Основание под колодцами водопровода в грунтах 2-го типа по просадочности выполнить уплотнение грунта на глубину 1 м и устройство водонепроницаемая днища и стен колодца ниже трубопровода.

Изм.	Кол.уч.	Лист	№док.	Подпись	Дата
ГИП		Султангалиев			23.08.21
Проверил		Шукенов			23.08.21
Исполнил		Шекербеков			23.08.21
Н.Контр.		Шукенов			23.08.21

232-2021-НВК

РП "Строительство центра реабилитации инвалидов на 150 мест в г. Уральск, ЗКО". (привязка типового проекта).

Внутриплощадочные сети водопровода и канализации

Стадия	Лист	Листов
РП	17	

Таблица параметров водопроводных колодцев

ТОО "ӘсемЖобаҚұрылыс г.Шымкент - 2021г.

Взам. инв. №

Подп. и дата

Инв. № подл.

ТАБЛИЦА ПРЯМОУГОЛЬНЫХ ВОДОПРОВОДНЫХ КОЛОДЦЕВ

| N колодца по плану | Марка колодца по грунтовым условиям | Диаметры трубопроводов, мм | | N схемы узла | Размеры колодца, мм | | Полная глубина колодца по профилю, H_1 | Высота рабочей части, H_p | Высота горловины с перекрытием, $h_г$ | Расход материалов | | |

ТАБЛИЦА ПАРАМЕТРОВ КАНАЛИЗАЦИОННЫХ КОЛОДЦЕВ

Nколодца по плану	Марка колодца по грунтовым условиям	Марка колодца	Полная глубина колодца по профилю Нмм	Диаметр колодца Дк мм	Высота рабоч части колодца Нр мм	Глубина лотка hл мм	Высота горловины hгор мм	Расход материалов																															Гидроизоляция
								Днище				Рабочая часть						Плита перекрытия										Горловина											
									Сборные железобетонные элементы серия3.900.1-14 выпуск 1																															
								Объем бетона на лоток м3	ПН10	ПН15	ПН20	КС10.6	КС10.9	КС15.6	КС15.9	КС20.6	КС20.9	ПП10-1	ПП10-2	1ПП15-1	1ПП15-2	2ПП15-1	2ПП15-2	1ПП20-1	1ПП20-2	2ПП20-1	2ПП20-2	КС7.3	КС7.9	КС10.3	КС10.6	КО6	ПО10	ПД6	ПД10	Кирпич кладка, ряды	Тип люка	Стремянка	
1	2	3	4	5	6	7	8	9	10	11	12	13	14	15	16	17	18	19	20	21	22	23	24	25	26	27	28	29	30	31	32	33	34	35	36	37	38	39	40
1	II	КСЛ-7	1500	1000	900	300	420	0,48	1	-	-	-	1	-	-	-	-	1	-	-	-	-	-	-	-	-	-	-	-	-	-	1	-	-	-	1	л	С1-01	
2	II	КСЛ-7	1560	1000	900	300	500	0,48	1	-	-	-	1	-	-	-	-	1	-	-	-	-	-	-	-	-	-	-	-	-	-	1	-	-	-	2	л	С1-01	
3	II	КСЛ-7	1760	1000	1200	300	500	0,48	1	-	-	-	2	-	-	-	-	1	-	-	-	-	-	-	-	-	-	-	-	-	-	1	-	-	-	2	т	С1-02	
4	II	КСЛ-47	1760	1000	1200	300	340	0,48	1	-	-	-	2	-	-	-	-	1	-	-	-	-	-	-	-	-	-	-	-	-	-	1	-	-	-	-	л	С1-02	
5	II	КСЛ-47	1900	1500	1200	800	420	1,70	-	1	-	-	-	2	-	-	-	-	-	1	-	-	-	-	-	-	-	-	-	-	-	1	-	-	-	1	т	С1-02	
6	II	КСЛ-47	1860	1500	1200	800	340	1,70	-	1	-	-	-	2	-	-	-	-	-	1	-	-	-	-	-	-	-	-	-	-	-	1	-	-	-	-	т	С1-02	
7	II	КСЛ-7	1960	1500	1200	500	340	0,49	-	1	-	-	-	2	-	-	-	-	-	1	-	-	-	-	-	-	-	-	-	-	-	1	-	-	-	-	л	С1-02	
8	II	КСЛ-7	2010	1500	1200	500	420	0,48	-	1	-	-	-	2	-	-	-	-	-	1	-	-	-	-	-	-	-	-	-	-	-	1	-	-	-	1	л	С1-02	
9	II	КСП-28	2160	1500	1200	500	500	1,21	-	1	-	-	-	2	-	-	-	-	-	1	-	-	-	-	-	-	-	-	-	-	-	1	-	-	-	2	т	С1-02	
10	II	КСП-47	2150	1500	1200	800	340	1,70	-	1	-	-	-	2	-	-	-	-	-	1	-	-	-	-	-	-	-	-	-	-	-	1	-	-	-	-	л	С1-02	
11	II	КСЛ-7	2270	1500	1200	300	500	0,48	-	1	-	-	-	2	-	-	-	-	-	1	-	-	-	-	-	-	-	-	-	-	-	1	-	-	-	2	т	С1-02	
12	II	КСЛ-47	2280	1500	1200	800	340	1,70	-	1	-	-	-	2	-	-	-	-	-	1	-	-	-	-	-	-	-	-	-	-	-	1	-	-	-	-	т	С1-02	
13	II	КСЛ-98	2330	1500	1200	500	340	1,39	-	1	-	-	-	2	-	-	-	-	-	1	-	-	-	-	-	-	-	-	-	-	-	1	-	-	-	-	т	С1-02	
14	II	КСЛ-98	2410	1500	1200	500	340	1,39	-	1	-	-	-	2	-	-	-	-	-	1	-	-	-	-	-	-	-	-	-	-	-	1	-	-	-	-	т	С1-02	
15	II	КСЛ-8	2480	1500	1200	500	340	0,48	-	1	-	-	-	2	-	-	-	-	-	1	-	-	-	-	-	-	-	-	-	-	-	1	-	-	-	-	т	С1-02	
16	II	КСЛ-7	2500	1500	1500	500	420	0,48	-	1	-	-	-	1	1	-	-	-	-	1	-	-	-	-	-	-	-	-	-	-	-	1	-	-	-	1	т	С1-03	
17	II	КСЛ-7	2630	1500	1500	500	500	0,48	-	1	-	-	-	1	1	-	-	-	-	1	-	-	-	-	-	-	-	-	-	-	-	1	-	-	-	2	т	С1-03	
18	II	КСЛ-7	2630	1500	1500	500	580	0,48	-	1	-	-	-	1	1	-	-	-	-	1	-	-	-	-	-	-	-	-	-	-	-	1	-	-	-	3	т	С1-03	
19	II	КСЛ-7	2630	1500	1500	500	420	0,49	-	1	-	-	-	1	1	-	-	-	-	1	-	-	-	-	-	-	-	-	-	-	-	1	-	-	-	1	т	С1-03	
20	II	КСЛ-7	2710	1500	1500	800	340	0,49	-	1	-	-	-	1	1	-	-	-	-	1	-	-	-	-	-	-	-	-	-	-	-	1	-	-	-	-	т	С1-03	
21	II	КСЛ-7	2730	1500	1500	800	580	0,48	-	1	-	-	-	1	1	-	-	-	-	1	-	-	-	-	-	-	-	-	-	-	-	1	-	-	-	3	л	С1-03	
22	II	КСЛ-7	2780	1500	1500	800	340	0,48	-	1	-	-	-	1	1	-	-	-	-	1	-	-	-	-	-	-	-	-	-	-	-	1	-	-	-	-	т	С1-03	
23	II	КСЛ-7	2930	1500	1500	800	340	0,48	-	1	-	-	-	1	1	-	-	-	-	1	-	-	-	-	-	-	-	-	-	-	-	1	-	-	-	-	т	С1-03	
24	II	КСЛ-7	3000	1500	1800	800	340	0,48	-	1	-	-	-	-	2	-	-	-	-	1	-	-	-	-	-	-	-	-	-	-	-	1	-	-	-	-	т	С1-04	
25	II	КСЛ-7	3200	1500	1800	800	500	0,49	-	1	-	-	-	-	2	-	-	-	-	1	-	-	-	-	-	-	-	-	-	-	-	1	-	-	-	2	т	С1-04	

Взам. инв. №

Подп. и дата

Инв. № подл.

Изм.	Кол.уч.	Лист	№док.	Подпись	Дата
ГИП		Султангалиев			23.08.21
Проверил		Шукенов			23.08.21
Исполнил		Шекербеков			23.08.21
Н.Контр.		Шукенов			23.08.21

232-2021-НВК

РП "Строительство центра реабилитации инвалидов на 150 мест в г. Уральск, ЗКО". (привязка типового проекта).

Внутриплощадочные сети водопровода и канализации

Стадия	Лист	Листов
РП	19	

Параметры канализационных колодцев

ТОО "ӘсемЖобаҚұрылыс г.Шымкент - 2021г.

Формат А3

ТАБЛИЦА ПАРАМЕТРОВ КАНАЛИЗАЦИОННЫХ КОЛОДЦЕВ

Nколодца по плану	Марка колодца по грунтовым условиям	Марка колодца	Полная глубина колодца по профилю Нмм	Диаметр колодца Дк мм	Высота рабоч части колодца Нр мм	Глубина лотка hл мм	Высота горловины hгор мм	Расход материалов																															
								Днище				Рабочая часть						Плита перекрытия								Горловина												Гидроизоляция
									Сборные железобетонные элементы серия3.900.1-14 выпуск 1																														
								Объем бетона на лоток м3	ПН10	ПН15	ПН20	КС10.6	КС10.9	КС15.6	КС15.9	КС20.6	КС20.9	ПП10-1	ПП10-2	1ПП15-1	1ПП15-2	2ПП15-1	2ПП15-2	1ПП20-1	1ПП20-2	2ПП20-1	2ПП20-2	КС7.3	КС7.9	КС10.3	КС10.6	КО6	ПО10	ПД6	ПД10	Кирпич кладка, ряды	Тип люка	Стремянка	
1	2	3	4	5	6	7	8	9	10	11	12	13	14	15	16	17	18	19	20	21	22	23	24	25	26	27	28	29	30	31	32	33	34	35	36	37	38	39	40
26	II	КСЛ-47	2950	1500	1800	800	340	1,70	-	1	-	-	-	-	2	-	-	-	-	1	-	-	-	-	-	-	-	-	-	-	-	1	-	-	-	-	л	С1-04	
27	II	КСЛ-8	3200	1500	1800	800	340	0,48	-	1	-	-	-	-	2	-	-	-	-	1	-	-	-	-	-	-	-	-	-	-	-	1	-	-	-	-	л	С1-04	
28	II	КСЛ-8	3300	1500	1800	800	340	0,48	-	1	-	-	-	-	2	-	-	-	-	1	-	-	-	-	-	-	-	-	-	-	-	1	-	-	-	-	л	С1-04	
29	II	КСЛ-47	2980	1500	1800	800	340	1,70	-	1	-	-	-	-	2	-	-	-	-	1	-	-	-	-	-	-	-	-	-	-	-	1	-	-	-	-	л	С1-04	
30	II	КСЛ-7	2980	1500	1800	800	340	0,48	-	1	-	-	-	-	2	-	-	-	-	1	-	-	-	-	-	-	-	-	-	-	-	1	-	-	-	-	л	С1-04	
31	II	КСЛ-7	3080	1500	1800	800	500	0,48	-	1	-	-	-	-	2	-	-	-	-	1	-	-	-	-	-	-	-	-	-	-	-	1	-	-	-	2	л	С1-04	
32	II	КСЛ-7	3030	1500	1800	800	500	0,48	-	1	-	-	-	-	2	-	-	-	-	1	-	-	-	-	-	-	-	-	-	-	-	1	-	-	-	2	л	С1-04	
33	II	КСЛ-7	2640	1500	1500	800	500	1,70	-	1	-	-	-	1	1	-	-	-	-	1	-	-	-	-	-	-	-	-	-	-	-	1	-	-	-	2	л	С1-03	
34	II	КСЛ-48	2480	1500	1200	500	420	1,70	-	1	-	-	-	2	-	-	-	-	-	1	-	-	-	-	-	-	-	-	-	-	-	1	-	-	-	1	л	С1-02	
35	II	КСЛ-48	2380	1500	1200	500	420	1,70	-	1	-	-	-	2	-	-	-	-	-	1	-	-	-	-	-	-	-	-	-	-	-	1	-	-	-	1	л	С1-02	
36	II	КСЛ-7	2280	1500	1200	500	420	1,70	-	1	-	-	-	2	-	-	-	-	-	1	-	-	-	-	-	-	-	-	-	-	-	1	-	-	-	1	л	С1-02	
37	II	КСЛ-8	1880	1500	1200	300	340	0,48	-	1	-	-	-	2	-	-	-	-	-	1	-	-	-	-	-	-	-	-	-	-	-	1	-	-	-	-	л	С1-02	
38	II	КСЛ-47	1380	1000	900	300	340	0,48	1	-	-	-	1	-	-	-	-	1	-	-	-	-	-	-	-	-	-	-	-	-	-	1	-	-	-	-	л	С1-01	
39	II	КСП-47	1430	1000	900	300	340	0,48	1	-	-	-	1	-	-	-	-	1	-	-	-	-	-	-	-	-	-	-	-	-	-	1	-	-	-	-	л	С1-01	
40	II	КСУ1-48	1180	1000	900	300	280	0,48	1	-	-	-	1	-	-	-	-	1	-	-	-	-	-	-	-	-	-	-	-	-	-	1	-	-	-	3	л	С1-01	
41	II	КСЛ-7	1200	1000	900	300	500	0,48	1	-	-	-	1	-	-	-	-	1	-	-	-	-	-	-	-	-	-	-	-	-	-	1	-	-	-	2	л	С1-01	
42	II	КСЛ-7	1100	1000	900	300	500	0,48	1	-	-	-	1	-	-	-	-	1	-	-	-	-	-	-	-	-	-	-	-	-	-	1	-	-	-	2	л	С1-01	
43	II	КСЛ-7	1310	1000	900	300	420	0,48	1	-	-	-	1	-	-	-	-	1	-	-	-	-	-	-	-	-	-	-	-	-	-	1	-	-	-	1	л	С1-01	
44	II	КСЛ-7	1520	1000	900	300	500	0,48	1	-	-	-	1	-	-	-	-	1	-	-	-	-	-	-	-	-	-	-	-	-	-	1	-	-	-	2	л	С1-01	
45	II	КСЛ-7	1340	1000	900	300	500	0,48	1	-	-	-	1	-	-	-	-	1	-	-	-	-	-	-	-	-	-	-	-	-	-	1	-	-	-	2	л	С1-01	
46	II	КСЛ-7	1490	1000	900	300	580	0,48	1	-	-	-	1	-	-	-	-	1	-	-	-	-	-	-	-	-	-	-	-	-	-	1	-	-	-	3	л	С1-01	
47	II	КСЛ-7	1750	1000	1200	300	580	0,48	1	-	-	2	-	-	-	-	-	1	-	-	-	-	-	-	-	-	-	-	-	-	-	1	-	-	-	3	л	С1-02	
48	II	КСЛ-47	1610	1000	1200	300	340	0,48	1	-	-	2	-	-	-	-	-	1	-	-	-	-	-	-	-	-	-	-	-	-	-	1	-	-	-	-	л	С1-02	
49	II	КСЛ-7	1680	1000	1200	300	580	0,48	1	-	-	2	-	-	-	-	-	1	-	-	-	-	-	-	-	-	-	-	-	-	-	1	-	-	-	3	л	С1-02	

Взам. инв. №

Подп. и дата

Инв. № подл.

Изм.	Кол.уч.	Лист	№док.	Подпись	Дата
ГИП		Султангалиев			23.08.21
Проверил		Шукенов			23.08.21
Исполнил		Шекербеков			23.08.21
Н.Контр.		Шукенов			23.08.21

232-2021-НВК

РП "Строительство центра реабилитации инвалидов на 150 мест в г. Уральск, ЗКО". (привязка типового проекта).

Внутриплощадочные сети водопровода и канализации

Стадия	Лист	Листов
РП	20	

Параметры канализационных колодцев

ТОО "ӘсемЖобаҚұрылыс г.Шымкент - 2021г.

Формат А3

ТАБЛИЦА ПАРАМЕТРОВ КАНАЛИЗАЦИОННЫХ КОЛОДЦЕВ

Nколодца по плану	Марка колодца по грунтовым условиям	Марка колодца	Полная глубина колодца по профилю Нмм	Диаметр колодца Дк мм	Высота рабоч части колодца Нр мм	Глубина лотка hл мм	Высота горловины hгор мм	Расход материалов																															
								Днище				Рабочая часть						Плита перекрытия									Горловина											
									Сборные железобетонные элементы серия3.900.1-14 выпуск 1																													
								Объем бетона на лоток м3	ПН10	ПН15	ПН20	КС10.6	КС10.9	КС15.6	КС15.9	КС20.6	КС20.9	ПП10-1	ПП10-2	1ПП15-1	1ПП15-2	2ПП15-1	2ПП15-2	1ПП20-1	1ПП20-2	2ПП20-1	2ПП20-2	КС7.3	КС7.9	КС10.3	КС10.6	КО6	ПО10	ПД6	ПД10	Кирпич кладка, ряды	Тип люка	Стремянка	Гидроизоляция
1	2	3	4	5	6	7	8	9	10	11	12	13	14	15	16	17	18	19	20	21	22	23	24	25	26	27	28	29	30	31	32	33	34	35	36	37	38	39	40
50	II	КСЛ-7	1830	1500	1200	800	340	1,70	-	1	-	-	-	2	-	-	-	-	-	1	-	-	-	-	-	-	-	-	-	-	-	1	-	-	-	-	л	С1-02	
51	II	КСЛ-7	1500	1000	900	300	340	0,48	1	-	-	-	1	-	-	-	-	1	-	-	-	-	-	-	-	-	-	-	-	-	-	1	-	-	-	-	л	С1-01	
52	II	КСЛ-7	1490	1000	900	300	500	0,48	1	-	-	-	1	-	-	-	-	1	-	-	-	-	-	-	-	-	-	-	-	-	-	1	-	-	-	2	л	С1-01	
53	II	КСЛ-48	1980	1500	1200	800	340	1,70	-	1	-	-	-	2	-	-	-	-	-	1	-	-	-	-	-	-	-	-	-	-	-	1	-	-	-	-	л	С1-02	
54	II	КСЛ-8	2130	1500	1500	800	340	1,70	-	1	-	-	-	1	1	-	-	-	-	1	-	-	-	-	-	-	-	-	-	-	-	1	-	-	-	-	л	С1-03	
55	II	КСЛ-7	2430	1500	1500	800	500	1,70	-	1	-	-	-	1	1	-	-	-	-	1	-	-	-	-	-	-	-	-	-	-	-	1	-	-	-	2	л	С1-03	
56	II	КСЛ-7	2580	1500	1500	800	340	1,70	-	1	-	-	-	1	1	-	-	-	-	1	-	-	-	-	-	-	-	-	-	-	-	1	-	-	-	-	л	С1-03	
57	II	КСЛ-7	2870	1500	1800	800	340	1,70	-	1	-	-	-	-	2	-	-	-	-	1	-	-	-	-	-	-	-	-	-	-	-	1	-	-	-	-	л	С1-04	
58	II	КСЛ-7	2870	1500	1800	800	340	1,70	-	1	-	-	-	-	2	-	-	-	-	1	-	-	-	-	-	-	-	-	-	-	-	1	-	-	-	-	л	С1-04	
59(г)	II	КСЛ-7	2000	2000	1800	800	340	1,70	-	-	1	-	-	-	-	-	2	-	-	-	-	-	-	1	-	-	-	-	-	-	-	1	-	-	-	-	л	С1-04	
КК1	II	КСЛ-7	1500	1000	900	300	420	0,48	1	-	-	-	1	-	-	-	-	1	-	-	-	-	-	-	-	-	-	-	-	-	-	1	-	-	-	1	л	С1-01	
КК2	II	КСЛ-7	1500	1000	900	300	420	0,48	1	-	-	-	1	-	-	-	-	1	-	-	-	-	-	-	-	-	-	-	-	-	-	1	-	-	-	1	л	С1-01	
КК3	II	КСЛ-7	1500	1000	900	300	420	0,48	1	-	-	-	1	-	-	-	-	1	-	-	-	-	-	-	-	-	-	-	-	-	-	1	-	-	-	1	л	С1-01	
КК4	II	КСЛ-7	1500	1000	900	300	420	0,48	1	-	-	-	1	-	-	-	-	1	-	-	-	-	-	-	-	-	-	-	-	-	-	1	-	-	-	1	л	С1-01	
КК5	II	КСЛ-7	1500	1000	900	300	420	0,48	1	-	-	-	1	-	-	-	-	1	-	-	-	-	-	-	-	-	-	-	-	-	-	1	-	-	-	1	л	С1-01	
КК6	II	КСЛ-7	1500	1000	900	300	420	0,48	1	-	-	-	1	-	-	-	-	1	-	-	-	-	-	-	-	-	-	-	-	-	-	1	-	-	-	1	л	С1-01	
КК7	II	КСЛ-7	1500	1000	900	300	420	0,48	1	-	-	-	1	-	-	-	-	1	-	-	-	-	-	-	-	-	-	-	-	-	-	1	-	-	-	1	л	С1-01	
КК8	II	КСЛ-7	1500	1000	900	300	420	0,48	1	-	-	-	1	-	-	-	-	1	-	-	-	-	-	-	-	-	-	-	-	-	-	1	-	-	-	1	л	С1-01	
КК9	II	КСЛ-7	1500	1000	900	300	420	0,48	1	-	-	-	1	-	-	-	-	1	-	-	-	-	-	-	-	-	-	-	-	-	-	1	-	-	-	1	л	С1-01	
КК10	II	КСЛ-7	1500	1000	900	300	420	0,48	1	-	-	-	1	-	-	-	-	1	-	-	-	-	-	-	-	-	-	-	-	-	-	1	-	-	-	1	л	С1-01	
КК11	II	КСЛ-7	1500	1000	900	300	420	0,48	1	-	-	-	1	-	-	-	-	1	-	-	-	-	-	-	-	-	-	-	-	-	-	1	-	-	-	1	л	С1-01	
КК12	II	КСЛ-7	1500	1000	900	300	420	0,48	1	-	-	-	1	-	-	-	-	1	-	-	-	-	-	-	-	-	-	-	-	-	-	1	-	-	-	1	л	С1-01	
КК13	II	КСЛ-7	1500	1000	900	300	420	0,48	1	-	-	-	1	-	-	-	-	1	-	-	-	-	-	-	-	-	-	-	-	-	-	1	-	-	-	1	л	С1-01	
КК14	II	КСЛ-7	1500	1000	900	300	420	0,48	1	-	-	-	1	-	-	-	-	1	-	-	-	-	-	-	-	-	-	-	-	-	-	1	-	-	-	1	л	С1-01	
КК15	II	КСЛ-7	1500	1000	900	300	420	0,48	1	-	-	-	1	-	-	-	-	1	-	-	-	-	-	-	-	-	-	-	-	-	-	1	-	-	-	1	л	С1-01	
КК16	II	КСЛ-7	1500	1000	900	300	420	0,48	1	-	-	-	1	-	-	-	-	1	-	-	-	-	-	-	-	-	-	-	-	-	-	1	-	-	-	1	л	С1-01	

Взам. инв. №

Подп. и дата

Инв. № подл.

Изм.	Кол.уч.	Лист	№док.	Подпись	Дата
ГИП		Султангалиев			23.08.21
Проверил		Шукенов			23.08.21
Исполнил		Шекербеков			23.08.21
Н.Контр.		Шукенов			23.08.21

232-2021-НВК

РП "Строительство центра реабилитации инвалидов на 150 мест в г. Уральск, ЗКО". (привязка типового проекта).

Внутриплощадочные сети водопровода и канализации

Стадия	Лист	Листов
РП	21	

Параметры канализационных колодцев

ТОО "ӘсемЖобаҚұрылыс г.Шымкент - 2021г.

Формат А3

ТАБЛИЦА ПАРАМЕТРОВ КАНАЛИЗАЦИОННЫХ КОЛОДЦЕВ

Nколодца по плану	Марка колодца по грунтовым условиям	Марка колодца	Полная глубина колодца по профилю Нмм	Диаметр колодца Дк мм	Высота рабоч части колодца Нр мм	Глубина лотка hл мм	Высота горловины hгор мм	Расход материалов																															
								Днище				Рабочая часть						Плита перекрытия										Горловина											
									Сборные железобетонные элементы серия3.900.1-14 выпуск 1																														
								Объем бетона на лоток м3	ПН10	ПН15	ПН20	КС10.6	КС10.9	КС15.6	КС15.9	КС20.6	КС20.9	ПП10-1	ПП10-2	1ПП15-1	1ПП15-2	2ПП15-1	2ПП15-2	1ПП20-1	1ПП20-2	2ПП20-1	2ПП20-2	КС7.3	КС7.9	КС10.3	КС10.6	КО6	ПО10	ПД6	ПД10	Кирпич кладка, ряды	Тип люка	Стремянка	Гидроизоляция
1	2	3	4	5	6	7	8	9	10	11	12	13	14	15	16	17	18	19	20	21	22	23	24	25	26	27	28	29	30	31	32	33	34	35	36	37	38	39	40
КК17	II	КСЛ-7	1500	1000	900	300	420	0,48	1	-	-	-	1	-	-	-	-	1	-	-	-	-	-	-	-	-	-	-	-	-	-	1	-	-	-	1	л	С1-01	
КК18	II	КСЛ-7	1500	1000	900	300	420	0,48	1	-	-	-	1	-	-	-	-	1	-	-	-	-	-	-	-	-	-	-	-	-	-	1	-	-	-	1	л	С1-01	
КК19	II	КСЛ-7	1500	1000	900	300	420	0,48	1	-	-	-	1	-	-	-	-	1	-	-	-	-	-	-	-	-	-	-	-	-	-	1	-	-	-	1	л	С1-01	
КК20	II	КСЛ-7	1500	1000	900	300	420	0,48	1	-	-	-	1	-	-	-	-	1	-	-	-	-	-	-	-	-	-	-	-	-	-	1	-	-	-	1	л	С1-01	
КК21	II	КСЛ-7	1500	1000	900	300	420	0,48	1	-	-	-	1	-	-	-	-	1	-	-	-	-	-	-	-	-	-	-	-	-	-	1	-	-	-	1	л	С1-01	
КК22	II	КСЛ-7	1500	1000	900	300	420	0,48	1	-	-	-	1	-	-	-	-	1	-	-	-	-	-	-	-	-	-	-	-	-	-	1	-	-	-	1	л	С1-01	
КК23	II	КСЛ-7	1500	1000	900	300	420	0,48	1	-	-	-	1	-	-	-	-	1	-	-	-	-	-	-	-	-	-	-	-	-	-	1	-	-	-	1	л	С1-01	
КК24	II	КСЛ-7	1500	1000	900	300	420	0,48	1	-	-	-	1	-	-	-	-	1	-	-	-	-	-	-	-	-	-	-	-	-	-	1	-	-	-	1	л	С1-01	
КК25	II	КСЛ-7	1500	1000	900	300	420	0,48	1	-	-	-	1	-	-	-	-	1	-	-	-	-	-	-	-	-	-	-	-	-	-	1	-	-	-	1	л	С1-01	
КК26	II	КСЛ-7	1500	1000	900	300	420	0,48	1	-	-	-	1	-	-	-	-	1	-	-	-	-	-	-	-	-	-	-	-	-	-	1	-	-	-	1	л	С1-01	
КК27	II	КСЛ-7	1500	1000	900	300	420	0,48	1	-	-	-	1	-	-	-	-	1	-	-	-	-	-	-	-	-	-	-	-	-	-	1	-	-	-	1	л	С1-01	
КК28	II	КСЛ-7	1500	1000	900	300	420	0,48	1	-	-	-	1	-	-	-	-	1	-	-	-	-	-	-	-	-	-	-	-	-	-	1	-	-	-	1	л	С1-01	
КК29	II	КСЛ-7	1500	1000	900	300	420	0,48	1	-	-	-	1	-	-	-	-	1	-	-	-	-	-	-	-	-	-	-	-	-	-	1	-	-	-	1	л	С1-01	
КК30	II	КСЛ-7	1500	1000	900	300	420	0,48	1	-	-	-	1	-	-	-	-	1	-	-	-	-	-	-	-	-	-	-	-	-	-	1	-	-	-	1	л	С1-01	
КК31	II	КСЛ-7	1500	1000	900	300	420	0,48	1	-	-	-	1	-	-	-	-	1	-	-	-	-	-	-	-	-	-	-	-	-	-	1	-	-	-	1	л	С1-01	
КК32	II	КСЛ-7	1500	1000	900	300	420	0,48	1	-	-	-	1	-	-	-	-	1	-	-	-	-	-	-	-	-	-	-	-	-	-	1	-	-	-	1	л	С1-01	
КК33	II	КСЛ-7	1500	1000	900	300	420	0,48	1	-	-	-	1	-	-	-	-	1	-	-	-	-	-	-	-	-	-	-	-	-	-	1	-	-	-	1	л	С1-01	
КК34	II	КСЛ-7	1500	1000	900	300	420	0,48	1	-	-	-	1	-	-	-	-	1	-	-	-	-	-	-	-	-	-	-	-	-	-	1	-	-	-	1	л	С1-01	
КК35	II	КСЛ-7	1500	1000	900	300	420	0,48	1	-	-	-	1	-	-	-	-	1	-	-	-	-	-	-	-	-	-	-	-	-	-	1	-	-	-	1	л	С1-01	
КК36	II	КСЛ-7	1500	1000	900	300	420	0,48	1	-	-	-	1	-	-	-	-	1	-	-	-	-	-	-	-	-	-	-	-	-	-	1	-	-	-	1	л	С1-01	

Взам. инв. №

Подп. и дата

Инв. № подл.

Изм.	Кол.уч.	Лист	№док.	Подпись	Дата
ГИП		Султангалиев			23.08.21
Проверил		Шукенов			23.08.21
Исполнил		Шекербеков			23.08.21
Н.Контр.		Шукенов			23.08.21

232-2021-НВК

РП "Строительство центра реабилитации инвалидов на 150 мест в г. Уральск, ЗКО". (привязка типового проекта).

Внутриплощадочные сети водопровода и канализации

Стадия	Лист	Листов
РП	22	

Параметры канализационных колодцев

ТОО "ӘсемЖобаҚұрылыс г.Шымкент - 2021г.

Формат А3

Колодец-жироуловитель

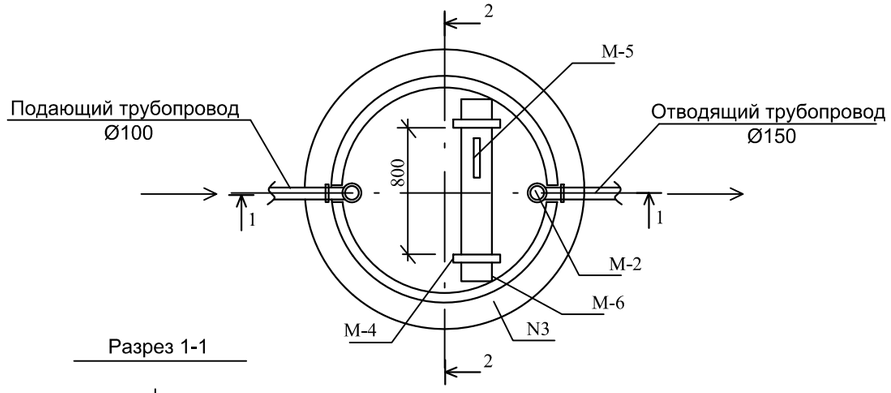

Разрез 1-1

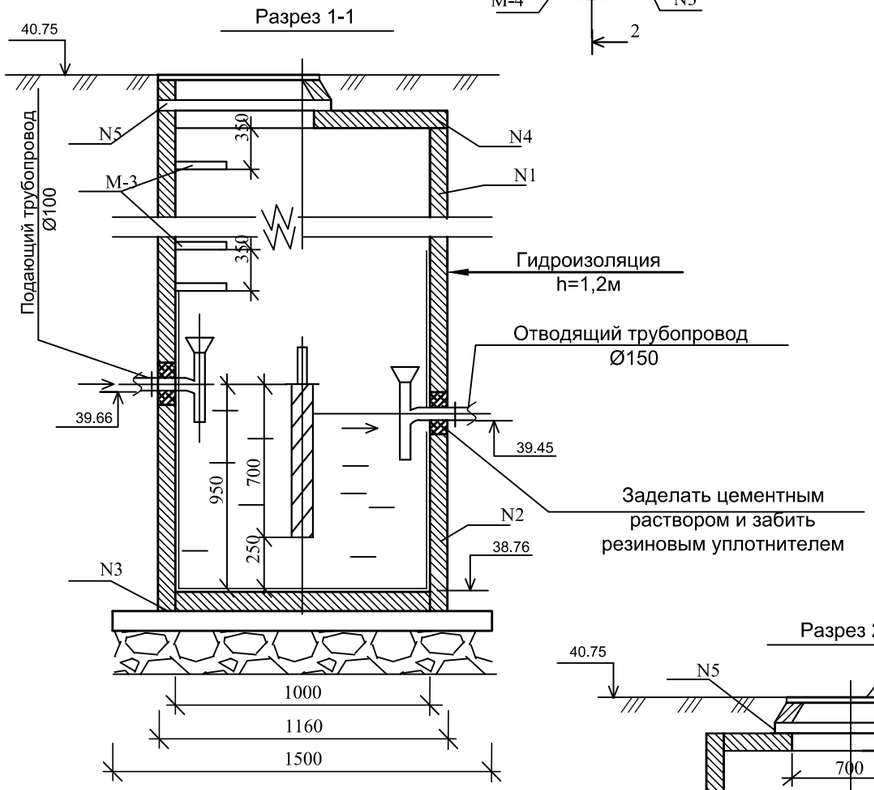

Разрез 2-2

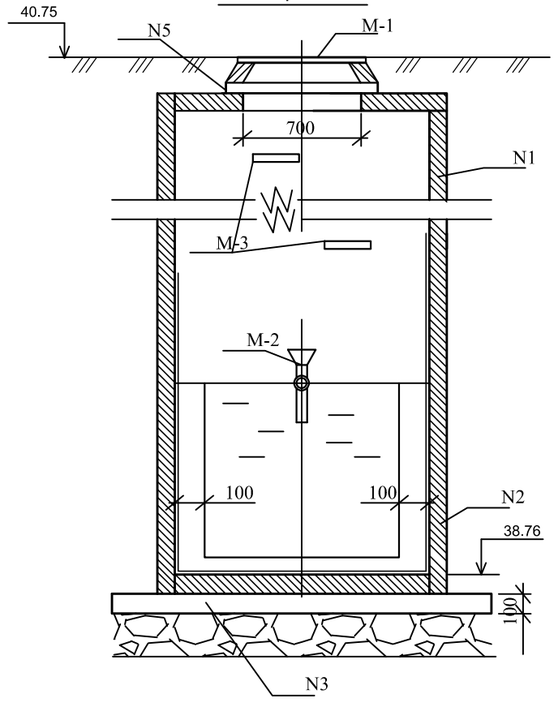

Экспликация оборудования

Поз	Наименование	Кол	Ед.изм	ГОСТ
М-1	Люк чугунный с крышкой тип "Л"	1	шт	3634-89
М-2	Тройник чугунный канализац Ø100Х100.	2	шт	6942-98
М-3	Скобы ходовые М-3 m=2,46 кг	4	шт	2590-88
М-4	Швеллер CN-6.5 m=5,9 кг на 1м	1.8	п.м.	8240-91
М-5	Перегородка из досок 50х800х700	0.56	м2	
М-6	Анкеры из полосовой стали Б=50х4.0, m=1,57 кг на 1м	0.4	п.м.	103-86

Спецификация

Поз	Наименование	Услов. обозн.	Объем бетона	Кол-во
N-1	Кольцо	КС10-9		1
N-2	Кольцо	КС10-9		1
N-3	Плиты для основания	ПН10	0.13	1
N-4	Плиты для перекрытия	1ПП10-1	0.10	1
N-5	Кольцо опорное	КО6	0.02	1
N-6	Набивка из раствор М-100		0.13	1
N-7	Отмостка колодцев 5,34 м2			1

1. Расположение решетки и выпуска к маслоуловителю выполнить согласно плана сети К1.

Изм.	Кол.уч.	Лист	№док.	Подпись	Дата
ГИП		Султангалиев			23.08.21
Проверил		Шукенов			23.08.21
Исполнил		Шекербеков			23.08.21
Н.Контр.		Шукенов			23.08.21

232-2021-НВК

РП "Строительство центра реабилитации инвалидов на 150 мест в г. Уральск, ЗКО". (привязка типового проекта).

Внутриплощадочные сети водопровода и канализации

Стадия	Лист	Листов
РП	23	

Колодец-жироуловитель

ТОО "ӘсемЖобаҚұрылыс г.Шымкент - 2021г.

Взам. инв. N

Подпись и дата

Инв. N подл.

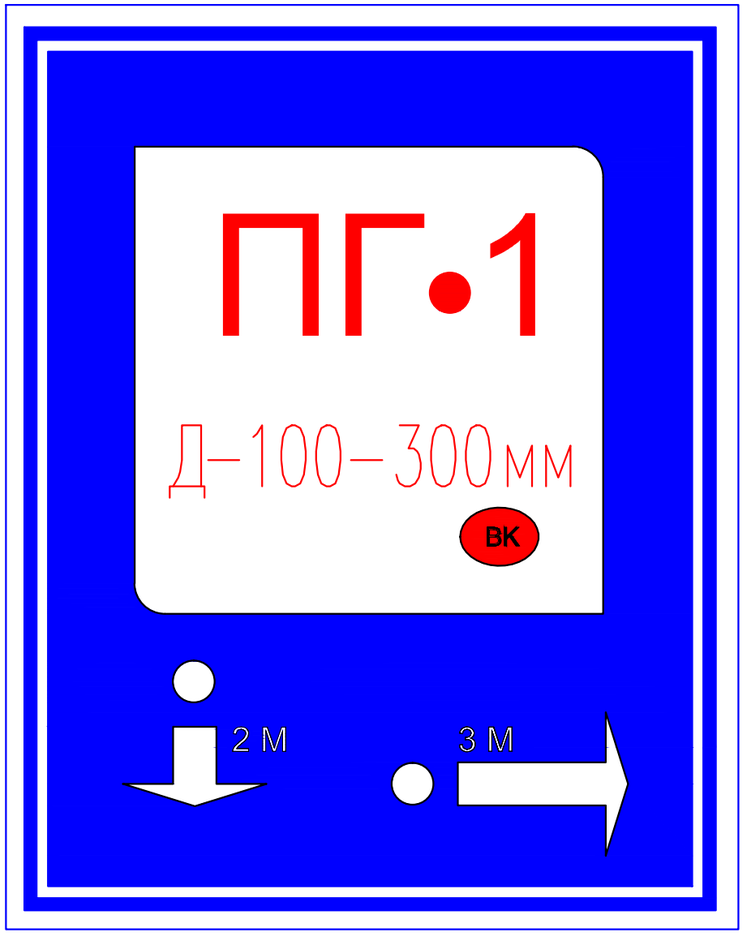

Пожарный указатель изготовить из листовой стали толщ.-2мм
Окрасить только ФЛУОРЕСЦЕНТНЫМИ красками,
цвет красок см. Условные обозначения.

Условные обозначения

- Белая флуоресцентная краска
- Синяя флуоресцентная краска
- Красная флуоресцентная краска
- 2 М - Указатель расстояния до пожарного гидранта
- ВК - Кольцевые сети
- ВТ - Тупиковые сети

Взам. инв.№	
Подпись и дата	
Инв.№ подл.	

Изм.	Кол.уч.	Лист	№док.	Подпись	Дата	232-2021-НВК		
						РП "Строительство центра реабилитации инвалидов на 150 мест в г. Уральск, ЗКО". (привязка типового проекта).		
ГИП		Султангалиев			23.08.21	Внутриплощадочные сети водопровода и канализации	Стадия	Лист	Листов
Проверил		Шукенов			23.08.21		РП	24	
Исполнил		Шекербеков			23.08.21	Указатель пожарного гидранта	ТОО "ӘсемЖобаҚұрылыс г.Шымкент - 2021г.		
Н.Контр.		Шукенов			23.08.21				

Формат А3

Позиция	Наименование и техническая характеристика	Тип, марка, обозначение документа опросного листа	Код оборудования изделия	Завод изготовитель	Единица измерения	Количество	Масса единицы	Примечание
1	2	3	4	5	6	7	8	9
	Водопровод В1							
1	Трубы полиэтиленовые ПЭ 100 SDR 17 Ø180х10.7 питьевые	СТ РК ISO 4427-2-2014			м	826,8	4,98	Из них 31м две нитки
2	Трубы полиэтиленовые ПЭ 100 SDR 17 Ø90х5,4 питьевые	СТ РК ISO 4427-2-2014			м	77,7	1,26	
3	Трубы стальные электро-сварные Ø108х4.0	ГОСТ 10704-2001			м	42,4	4.0	
4	Задвижка с обрезиненным клином Ø80 класса А	30ч6бр		ТОО НПФ "Эргономика" г. Караганда	шт	2	26,6	
5	Задвижка с обрезиненным клином Ø100 класса А	30ч6бр		ТОО НПФ "Эргономика" г. Караганда	шт	2	40,2	
6	Задвижка с обрезиненным клином Ø150 класса А	30ч6бр		ТОО НПФ "Эргономика" г. Караганда	шт	2	68,0	
7	Вентиль запорный муфтовый Ø32	15ч18п2			шт	5	2,5	
8	Вентиль запорный муфтовый Ø25	15ч18п2			шт	5	1,7	
9	Тройник стальной сварной Ø108х4,0	ГОСТ 17376-2001			шт	2	2,2	
10	Фланцы стальные приварные Ø100, PN10	ГОСТ 12820-80*			шт	4	3,96	
11	Фланцы стальные приварные Ø150, PN10	ГОСТ 12820-80*			шт	4	6,62	
12	Фланцы стальные приварные Ø80, PN10	ГОСТ 12820-80*			шт	4	3,19	
13	Переход стальной сварной Ø108х4,0-Ø76х4,0	ГОСТ 17378-2001			шт	2	0,91	
14	Трубы полиэтиленовые ПЭ 100 SDR 17 (гильза)	СТ РК ISO 4427-2-2014.						
	Ø180х10.70 L= 200мм				шт	7	0,92	
15	Трубы полиэтиленовые ПЭ 100 SDR 17 (гильза)	СТ РК ISO 4427-2-2014.						
	Ø315х18,70 L= 200мм				шт	10	3,56	
16	Бетон В-7.5 под задвижки Ø80				м3	0,09		
17	Бетон В-7.5 под задвижки Ø100				м3	0,09		
18	Бетон В-7.5 под задвижки Ø150				м3	0,09		
19	Болт анкерный М20	ГОСТ 7798-70*			шт	30	4,08 кг	1 шт = 0,136 кг
20	Хомут из полосовой стали Ø50х8/ Ø80х8	ГОСТ 103-76*			м	1,00/1,00	3,14/4,13	

Взам. инв. N

Подпись и дата

Инв. N подп.

Изм.	Кол.уч.	Лист	№док.	Подпись	Дата
ГИП		Султангалиев			23.08.21
Проверил		Шукенов			23.08.21
Исполнил		Шекербеков			23.08.21
Н.Контр.		Шукенов			23.08.21

232-2021-НВК.СО

Строительство центра реабилитации инвалидов на 150 мест в г. Уральск, ЗКО. (привязка типового проекта)

Внутриплощадочные сети водопровода и канализации

Стадия	Лист	Листов
РП	1	5

Спецификация оборудования

ТОО "ӘсемЖобаҚұрылыс г.Шымкент - 2021г.

Позиция	Наименование и техническая характеристика	Тип, марка, обозначение документа опросного листа	Код оборудования изделия	Завод изготовитель	Единица измерения	Количество	Масса единицы	Примечание
1	2	3	4	5	6	7	8	9
20	Хомут из полосовой стали Ø100х8	ГОСТ 103-76*			м	2,00	6,28	
21	Антикоррозийная изоляция стальных труб Ø108х4,0 и фассонных							
	частей весьма усиленная (битумно-полимерная)				м	43,0		
22	Колодец из сборных прямоугольный ж/б 2500х2000 мм	тп901-09-11.84			шт	1		
23	Колодцы из сборных ж/б колец Ø1500/Ø1000	тп901-09-11.84			шт	10/4		
24	Люк чугунный водопроводный тип "Л"	ГОСТ 3634-99			шт	16		
25	Врезка в существующую сеть ст Ø300 с тройником				шт	2		
26	Отмостка вокруг колодцев	В-7.5			м3	6.408		
	ширина 1м, t=150мм. с уклоном 0,03.							
27	Указатель "Пожарный Гидрант", 500х250мм	ГОСТ 12.3.026-2001			шт	6		
28	Гидравлическое испытание трубопроводов							
	с промывкой и дезинфекцией.				м	985,0		
29	Разработка и восстановления щебенистого покрытия t-5см.				м2	4,5		
30	Отвод 90° Ø110	ГОСТ 18599-2001			шт	1		
31	Трубы стальные электро-сварные Ø76х3.5/25х2,0 с изоляцией В.У. (битумно-полимерная)	ГОСТ 10704-2001			м	16,6/21,5	2.7/1.2	
32	Стремянка С-2	тп901-09-1184			шт	16	17.08	
33	Втулка под фланец ф180 / ф90	ГОСТ 18599-2001			шт	4/4		
34	Фланец свободный прижимной ф150 / ф80	ГОСТ 12821-80*			шт	4/4		
35	Тройник стальной сварной Ø325х8,0-Ø159х8,0	ГОСТ 17376-2001			шт	2	27.4	
36	Футляр ПЭ Ø200х11.9 SDR17	ГОСТ 18599-2001			м	11		
37	Футляр ПЭ Ø180х10.7 SDR17	ГОСТ 18599-2001			м	6		
38	Вантуз ВМТ-100 Dy100мм	4.900-10.2.2			шт	1	65	
39	Фланцы стальные приварные Ø100, PN10	ГОСТ 12820-80*			шт	2	3,96	
40	Пожарная подставка ППФ 150	ГОСТ 5525-88			шт	6	39,9	
41	Гидрант подземный ГП-1,25	ГОСТ 8220-85			шт	6	43	
42	Водомерный узел (общий)				компл.	2		см.лист ВК-10
43	Железобетонный канал Л4-8	Серия 3.006.1-2.87.1-7			шт	4		
44	Железобетонный канал Л4д-8	Серия 3.006.1-2.87.1-8			шт	14		

Взам. инв. N

Подпись и дата

Инв. N подп.

Позиция	Наименование и техническая характеристика	Тип, марка, обозначение документа опросного листа	Код оборудования изделия	Завод изготовитель	Единица измерения	Количество	Масса единицы, кг	Примечание
1	2	3	4	5	6	7	8	9
45	Плита П5д-5	Серия 3.006.1-2.87.2-5			шт	46		
46	Опорная подушка марки ОП-1	Серия 3.006.1-2.87.2-58			шт	20		
47	Уплотнение грунта Н=300 мм под трубами, шириной 600 мм				м3	177,3		см. разрез траншеи
48	Постель из песка (дренажный слой) h=100мм под трубами шириной 400 мм				м3	39,4		см. разрез траншеи
49	Слой плотного глинистого грунта, обработанного битумной мастикой h=100мм под трубами шириной 600 мм				м3	59,1		см. разрез траншеи
	Канализация К1							
1	Трубы хризотилцементные безнапорные БНТ 150 L=3950мм	ГОСТ 31416-2009			шт	242	1п.м=11кг	L=956.7м
2	Муфты хризотилцементные безнапорные БНМ 150	ГОСТ 31416-2009			шт	242	3,8	
3	Трубы хризотилцементные безнапорные БНТ 200 L=3950мм	ГОСТ 31416-2009			шт	59	1п.м=18кг	L=233.2м
4	Муфты хризотилцементные безнапорные БНМ 200	ГОСТ 31416-2009			шт	59	5,1	
5	Трубы хризотилцементные напорные БНТ 250 L=3950мм	ГОСТ 31416-2009			шт	13	1п.м=25кг	L=49.1м
6	Муфты хризотилцементные напорные БНМ 250	ГОСТ 31416-2009			шт	13	6,4	
7	Колодцы из сбороных ж/б колец Ø 1000	тп902-09-2284			шт	49		
8	Колодцы из сбороных ж/б колец Ø 1500	тп902-09-2284			шт	45		
9	Люк чугунный тип "Л"	ГОСТ 3634-99			шт	76	60	
10	Люк чугунный тип "Т"	ГОСТ 3634-99			шт	18	90	
11	Отмостка колодцев, t=15см	В-7.5			м2	501,96		S=5,34 м2
12	Испытание сети				м	1239,0	-	
13	Колодец-жироуловитель				шт	3		
14	Железобетонный канал Л4д-8	Серия 3.006.1-2.87.1-8			шт	216		
15	Плита П5д-5	Серия 3.006.1-2.87.2-5			шт	216		
16	Опорная подушка марки ОП-1	Серия 3.006.1-2.87.2-58			шт	93		
17	Нефтепескоуловитель ЭКО-Н-2, Q=2 л/с с подготовка бетоном - В3,5				шт	1	315	
18	Уплотнение грунта Н=500 мм под трубами, шириной 600 мм				м3	371,7		см. разрез траншеи
19	Постель из песка (дренажный слой) h=100мм под трубами шириной 400 мм				м3	49,56		см. разрез траншеи
20	Слой плотного глинистого грунта, обработанного битумной мастикой h=100мм под трубами шириной 600 мм				м3	74,34		см. разрез траншеи

Взам. инв. N

Подпись и дата

Инв. N подп.

Позиция	Наименование и техническая характеристика	Тип, марка, обозначение документа, опросного листа	Код оборудования изделии и материалов	Поставщик	Единица измерения	Коли-чество	Масса единицы, кг	Примечания
1	2	3	4	5	6	7	8	9
	Канализация хозяйственно-бытовая, К1							
	КНС (Напорные сети К1Н)							
1	Труба полиэтиленовая ПЭ100SDR17 Ø200х11,9	СТ РК ИСО 4427-2-2014			м	12,0	3.18	Длина трубы учтены на две линии
2	Колодец круглый канализаценный из сборного ж/б Ø2000	т.п. 901-09-11.84						
	(гасительный колодец)				шт	1		
3	Люк чугунный тип "Л" Ø700	ГОСТ 3634-99			шт	1	120	
4	Клапан обратный чугунный поворотный фланцевый, для воды и пара, Т до +225°С, PN 16 Ду150	ГОСТ 33423-2015	19ч16бр		шт	2	81.0	
5	Втулка ПЭ100 SDR17, Ду150, L=200 мм/Фланец стальной свободный Ду150	ГОСТ 18599-2001/ГОСТ 12822-80			шт	2/2	3.2/11.96	
6	Гильза полиэтиленовая ПЭ100 SDR 17, Ø400х23.7, L=250 мм	СТ РК ИСО 4427-2-2014			шт	4	7.15	
5	Тройник чугунный фланцевый Ду150х150	ГОСТ 5525-88			шт	4	10.0	
6	Задвижка фланцевая PN10; Ду150	BV-05-47			шт	4	60.4	
7	Бетон В7.5 на опоры под задвижки и фасонные части				м3	0,2		
8	Гидравлическое испытание трубопроводов				м	12.0		
9	Отмостка вокруг колодцев							
	ширина 1м, t=150мм. с уклоном 0,03.	бетон марки кл. В7.5			шт	1		S=5,34 м2 на 1шт
47	Уплотнение грунта Н=300 мм под трубами, шириной 600 мм				м3	2,16		см. разрез траншеи
48	Постель из песка (дренажный слой) h=100мм под трубами шириной 400 мм				м3	0,48		см. разрез траншеи
49	Слой плотного глинистого грунта, обработанного битумной мастикой h=100мм под трубами шириной 600 мм				м3	0,72		см. разрез траншеи

Взам. инв. №

Подп. и дата

Инв. № подл.

Ведомость рабочих чертежей основного комплекта

Лист	Наименование	Примечание
1	Общие данные	
2	План расположение КНС. Технологическая схема КНС-а	
3	План КНС (основной). Разрез 1-1	
4	План КНС (аварийный). Разрез 1-1	
5	Деталировка автоматического распределительного колодца	

Основные показатели по чертежам канализации.

Наименование системы	Расчетный расход				Примечание
	м3/сут	м3/ч	л/с	При пожар. л/с	
Реабилитационный центр на 150 мест					
Канализация хоз-бытовая, К1	68,13	16,95	10,46	-	1.6 разовый сброс
Канализация производственная, К3	323,72	48,2	15,2		с учетом расходов при опорожнении бассейна

Ведомость ссылочных и прилагаемых документов

Обозначение	Наименование	Примечание
	Ссылочные документы	
т.п 902-09-22.84	Канализационные колодцы	
	Прилагаемые документы	
232-2021-НВК.ТХ.СО	Спецификация оборудования	2 листа

Согласовано
Раздел ЭСН Романова Л. 21.08.21
Раздел ГП Завацкий 21.08.21
Раздел АС Султангалиев 21.08.21
Раздел ОВ Мишанова 21.08.21

Взам. инв. №
Подп. и дата
Инв. № подл.

Рабочий проект "Строительство центра реабилитации инвалидов на 150 мест в г. Уральск, ЗКО. (привязка типового проекта)" разработан всоответствии с действующими на территории Республики Казахстан нормами и правилами и предусматривает мероприятия обеспечивающие взрывопожарную безопасность и исключающие вредное воздействие на окружающую среду и воздушный бассеин а так-же предупреждающие чрезвычайные ситуации природного и техногенного характера.

Гл. инженер проекта Султангалиев Ж.Н.

Общие описание

Канализационная насосная станция.

Для напорного канализация предусмотрено канализационная насосная станция (КНС):
- КНС - производительность станции - 65,15 м3/час, общий напор - 7,0 м.

Канализационная насосная станция представляет собой подземный цилиндрический резервуар, выполненный из стеклопластика, в котором устанавливаются погружные насосные агрегаты, комплектующиеся требуемой трубной обвязкой. Для автоматической работы, канализационная насосная станция оснащается шкафом управления, который может быть внутреннего (IP54) или наружного (IP55) исполнения. Во внутреннюю часть резервуара вводится подводящий трубопровод для подачи стоков. Для устранения завихрений от сильного потока воды, напротив самотечного коллектора смонтирована водоотбойная стенка, с возможностью перелива, а для улавливания плавающего мусора, может быть предусмотрена съемная корзина. В нижней части резервуара установлены насосы погружного типа с всасывающими патрубками. Насосы установлены с возможностью вертикального перемещения по направляющим, и крепятся к трубному узлу без болтовых соединений посредством скользящего захватного устройства, что значительно облегчает монтаж/демонтаж и техническое обслуживание самих насосов и арматуры. От каждого насоса идет напорная труба, на которой находится запорная арматура. На всю высоту КНС установлена лестница. Также, внутри КНС установлены поплавковые датчики уровней включения/отключения насосов: поплавок общего отключения насосов (оранжевый), поплавок срабатывания одного из насосов, поплавок включения другого насоса, поплавок подачи аварийного сигнала. Все поплавки и насосы подключены к шкафу управления. Работа насосов осуществляется в автоматическом режиме, при подаче сигналов от поплавковых выключателей, установленных внутри КНС. Внутри корпуса КНС расположена площадка, служащая для размещения персонала, обслуживающего запорную арматуру, находящуюся на напорных трубопроводах. КНС оборудована вентиляционными стояками для естественной вентиляции воздуха. Срок службы рабочей эксплуатации стеклопластиковой емкости КНС не менее 50 лет.

Сточная вода по подводящему трубопроводу попадает в камеру станции. Посредством поплавковых датчиков происходит попеременное включение насосов (при расположении нескольких насосов в корпусе) или включение-выключение одного насоса. Сточная вода насосами перекачивается под напором за пределы насосной станции.
Для избежания затопления сточными водами близрасположенных территорий проектируемый КНС предусмотрен аварийный насосной станции в обводную линию.

Изм.	Кол.уч.	Лист	№док.	Подпись	Дата	232-2021-НВК.ТХ		
						Строительство центра реабилитации инвалидов на 150 мест в г. Уральск, ЗКО. (привязка типового проекта)		
ГИП		Султангалиев			23.08.21	Канализационная насосная станция	Стадия	Лист	Листов
Проверил		Шукенов			23.08.21		РП	1	6
Исполнил		Шекербеков			23.08.21	Общие данные	ТОО "ӘсемЖобаҚұрылыс г.Шымкент - 2021г.		
Н.Контр.		Шукенов			23.08.21				

План расположение КНС

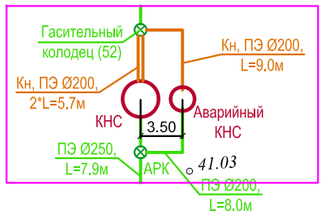

Технологическая схема КНС-а

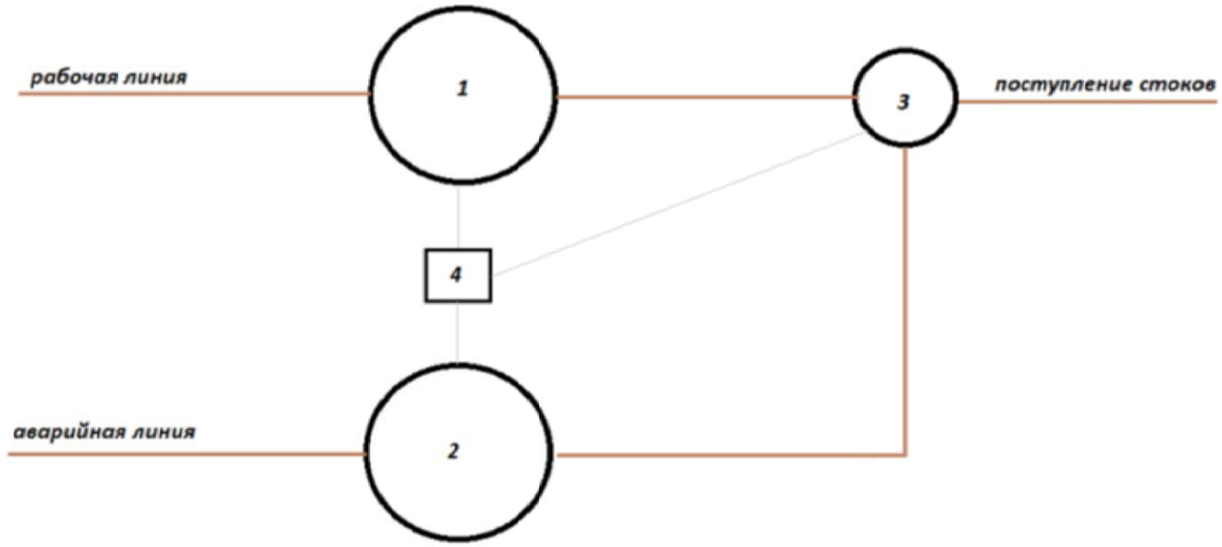

1. Основная КНС №1
2. Аварийная КНС №2
3. Автоматический распределительный колодец;
4. Единый щит управления;

Согласовано

Взам. инв. N

Подп. и дата

Инв. N подл.

Изм.	Кол.уч.	Лист	№док.	Подпись	Дата	232-2021-НВК.ТХ		
						Строительство центра реабилитации инвалидов на 150 мест в г. Уральск, ЗКО. (привязка типового проекта)		
Проверил		Шукенов			23.08.21	Канализационная насосная станция	Стадия	Лист	Листов
							РП	2	
Исполнил		Шекербеков			23.08.21	План расположение КНС. Технологическая схема КНС-а	ТОО "ӘсемЖобаҚұрылыс г.Шымкент - 2021г.		
Н.Контр.		Шукенов			23.08.21				

Разрез 1–1

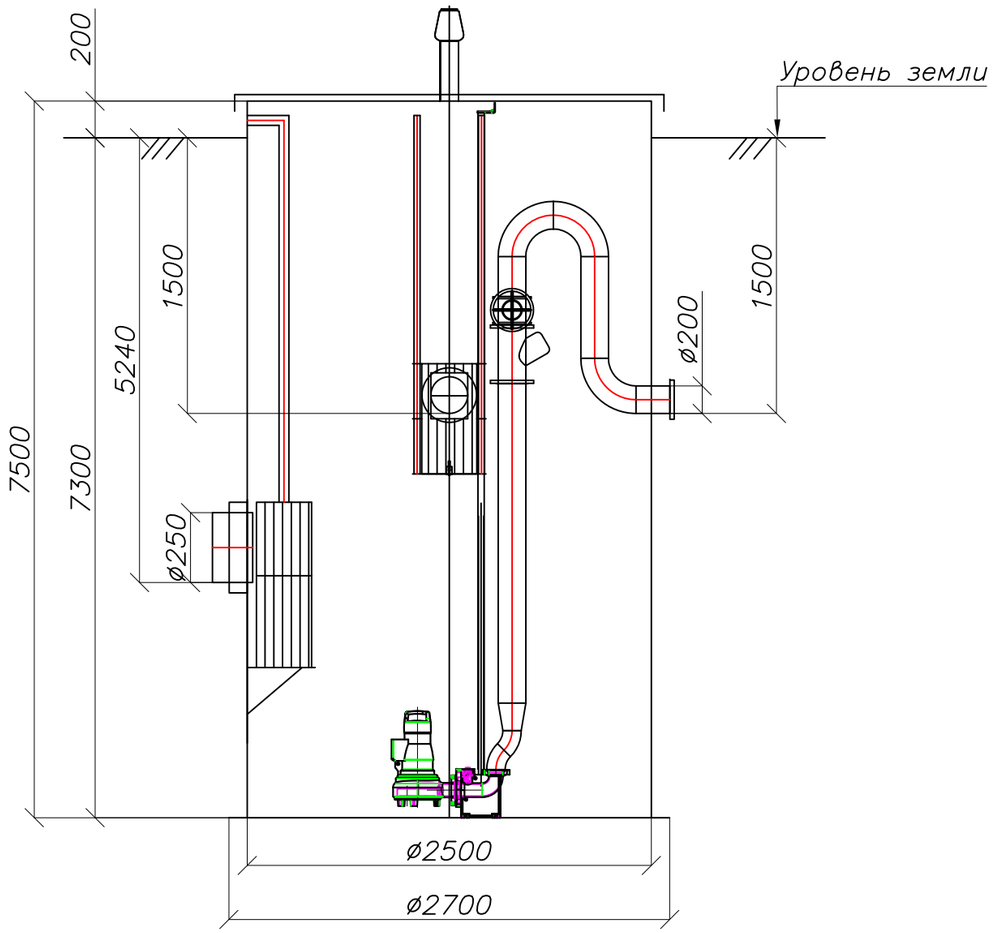

Вид сверху

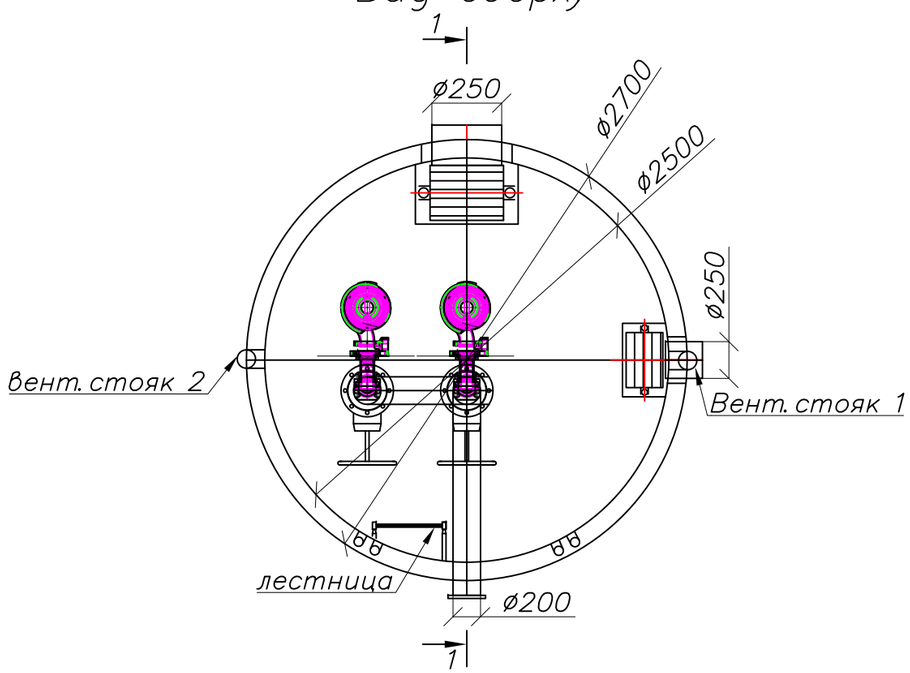

Обозначение	Параметры оборудования	Значение
D	.	.
Нподз	Высота подземной части, мм	7500
	Материал корпуса КНС	Стеклопластик
	Подводящий трубопровод	
H1	Глубина заложения подводящего трубопровода, мм	5240
d1 нар	Наружный диаметр подводящего трубопровода, мм	250
d1 внутр	Внутренний диаметр подводящего трубопровода, мм	211
	Маркировка подводящего трубопровода	
	Материал подводящего трубопровода	Асбестоцемент
	Количество, шт.	1
	Расположение, часов	12
	Отводящий трубопровод	
H2	Глубина заложения отводящего трубопровода (по лотку), мм	1500
d2 нар	Наружный диаметр отводящего трубопровода, мм	200
d2 внутр	Внутренний диаметр отводящего трубопровода, мм	176,2
	Маркировка отводящего трубопровода	SDR 17
	Материал отводящего трубопровода	ПЭ 100
	Количество, шт.	1
	Расположение, часов	6
B	Расстояние между напорными трубопроводами, мм	-

Примечание: Подводящий трубопровод монтируется Заказчиком, путем введения коллектора в открытую гильзу и уплотняется сальниковой набивкой;
Напорный трубопровод выводим из нержавеющей стали DN150 с фланцем на конце.

Дата составления чертежа: 26.08.21

Изм.	Кол.уч.	Лист	№док.	Подпись	Дата
Проверил		Шукенов			23.08.21
Исполнил		Шекербеков			23.08.21
Н.Контр.		Шукенов			26.08.21

232-2021-НВК.ТХ

Строительство центра реабилитации инвалидов на 150 мест в г. Уральск, ЗКО. (привязка типового проекта)

Канализационная насосная станция КНС WS-TESCO

Стадия	Лист	Листов
РП	3	

План КНС (основной). Разрез 1-1

ТОО "ЭсемЖобаҚұрылыс г.Шымкент - 2021г.

Взам. инв. №

Подпись и дата

Инв. № подл.

Разрез 1–1

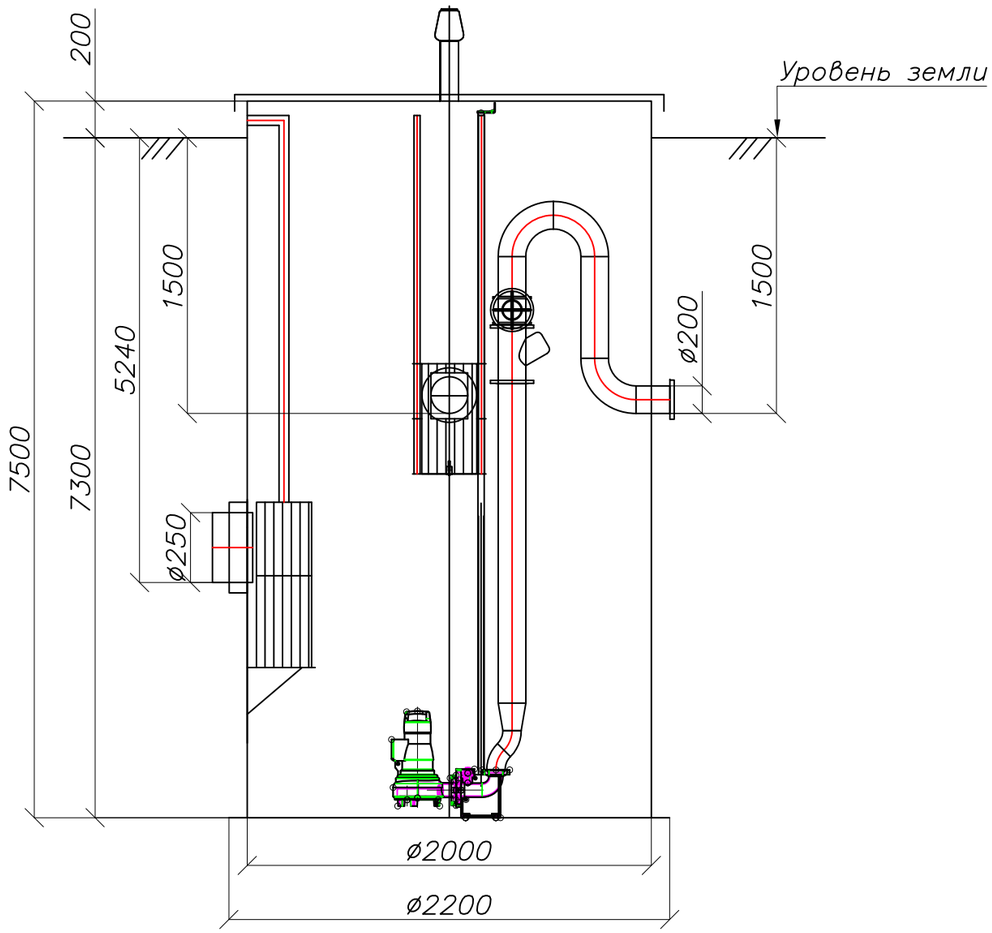

Вид сверху

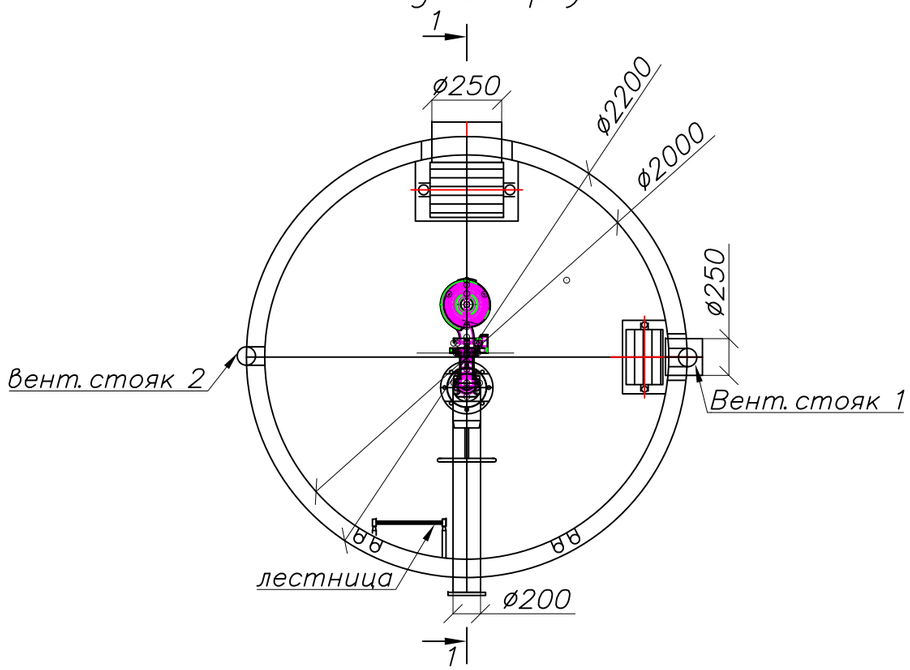

Обозначение	Параметры оборудования	Значение
D		
Нподз	Высота подземной части, мм	7500
	Материал корпуса КНС	Стеклопластик
	Подводящий трубопровод	
H1	Глубина заложения подводящего трубопровода, мм	5240
d1 нар	Наружный диаметр подводящего трубопровода, мм	250
d1 внутр	Внутренний диаметр подводящего трубопровода, мм	211
	Маркировка подводящего трубопровода	
	Материал подводящего трубопровода	Асбестоцемент
	Количество, шт.	1
	Расположение, часов	12
	Отводящий трубопровод	
H2	Глубина заложения отводящего трубопровода (по лотку), мм	1500
d2 нар	Наружный диаметр отводящего трубопровода, мм	200
d2 внутр	Внутренний диаметр отводящего трубопровода, мм	176,2
	Маркировка отводящего трубопровода	SDR 17
	Материал отводящего трубопровода	ПЭ 100
	Количество, шт.	1
	Расположение, часов	6
B	Расстояние между напорными трубопроводами, мм	-

Примечание: Подводящий трубопровод монтируется Заказчиком, путем введения коллектора в открытую гильзу и уплотняется сальниковой набивкой;
Напорный трубопровод выводим из нержавеющей стали DN150 с фланцем на конце.

Дата составления чертежа: 26.08.21

Изм.	Кол.уч.	Лист	№док.	Подпись	Дата
Проверил		Шукенов			23.08.21
Исполнил		Шекербеков			23.08.21
Н.Контр.		Шукенов			26.08.21

232-2021-НВК.ТХ

Строительство центра реабилитации инвалидов на 150 мест в г. Уральск, ЗКО. (привязка типового проекта)

Канализационная насосная станция КНС WS-TESCO

Стадия	Лист	Листов
РП	4	

План КНС (аварийный). Разрез 1-1

ТОО "ӘсемЖобаҚұрылыс г.Шымкент - 2021г.

Взам. инв. №	Подпись и дата	Инв. № подл.

Автоматический распределительный колодец

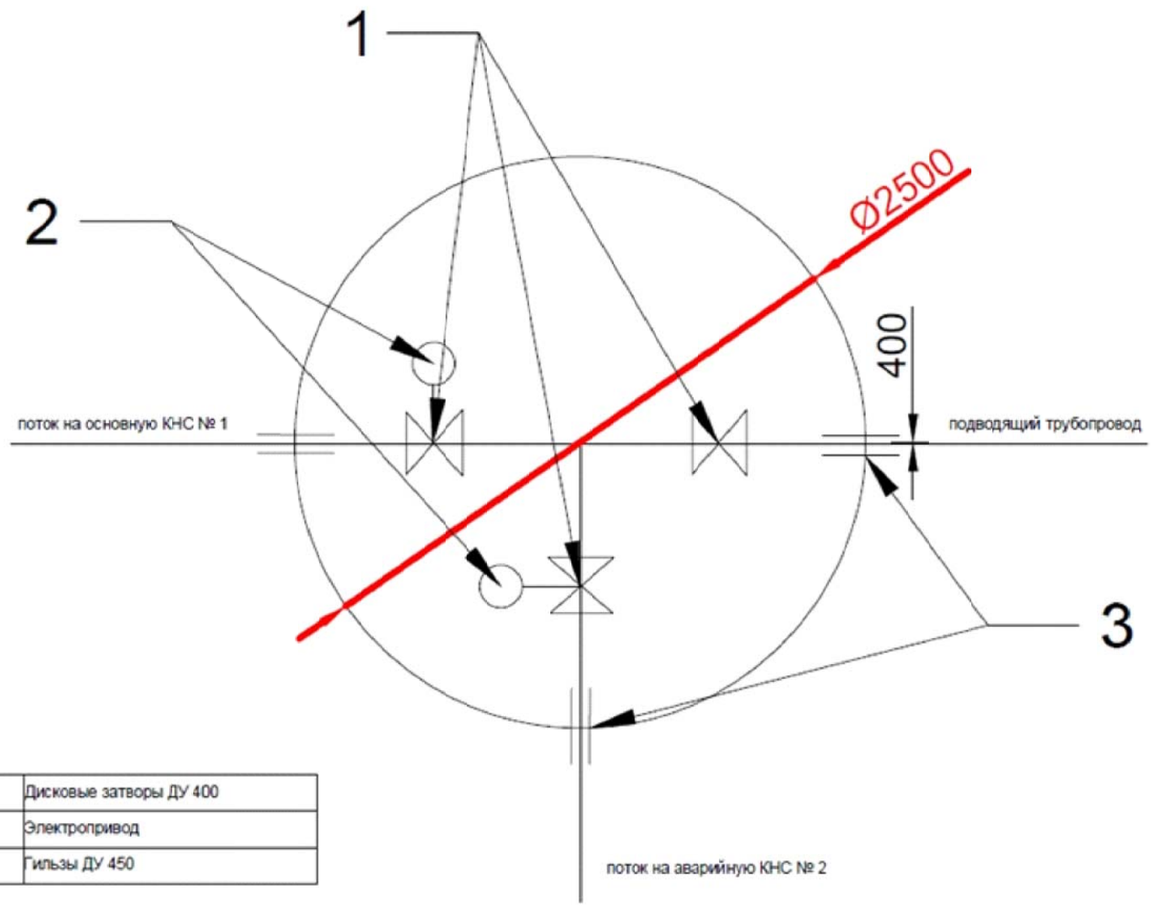

1	Дисковые затворы ДУ 400
2	Электропривод
3	Гильзы ДУ 450

Согласовано

Взам. инв. N

Подп. и дата

Инв. N подл.

Изм.	Кол.уч.	Лист	№док.	Подпись	Дата	232-2021-НВК.ТХ		
						Строительство центра реабилитации инвалидов на 150 мест в г. Уральск, ЗКО. (привязка типового проекта)		
Проверил		Шукенов			23.08.21	Канализационная насосная станция	Стадия	Лист	Листов
Исполнил		Шекербеков			23.08.21		РП	5	
Н.Контр.		Шукенов			23.08.21	Деталировка автоматического распределительного колодца	ТОО "ӘсемЖобаҚұрылыс г.Шымкент - 2021г.		

Позиция	Наименование и техническая характеристика	Тип, марка, обозначение документа опросного листа	Код оборудования изделия	Завод изготовитель	Единица измерения	Количество	Масса единицы	Примечание
1	2	3	4	5	6	7	8	9
	КНС -1(Рабочая), в комплекте:			ТОО TESCO	компл.	1	1855	ТКП прилагается
1	Насос для откачки сточных вод Wilo Rexa PRO V10DA-426/EAD0X4-				шт	2		
	T0035-540-O Q=65,15m3/h H=7m N=3,45kW (1раб+1рез)							
	в комплекте с опорным коленом и кабелем 10м.							
2	Шкаф управления 2мя насосами и АРК с АВР TESCO-ШУН-SS-3-5				шт	1		
	(8,1А) уличного исполнения с плавным пуском и частотным							
	регулированием, вольтметром, модуль передачи данных Profibus-DP,							
	с сигнализацией и резеткой на 220в							
3	Шиберный затвор				шт	2		
4	Дробилка измельчитель со шкафом управления				шт	2		
5	Поплавковые выключатели MS 1				шт	7		
6	Готовая к подключению КНС WS-TESCO выполненная из стеклопластика							
	способом машинной намотки. Диаметр 2500мм Высота 7500мм.							
	В комплекте с запорной арматурой, трубной обвязкой, обслуживающей							
	площадкой, направляющими для опускания насосов,, вентиляция,							
	сороулавливающей корзины, анкерные болты, Трубопровод							
	взмучивания осадка, Расходомер импульсный.							
	КНС -2 (Аварийная), в комплекте:							
1	Насос для откачки сточных вод Wilo Rexa PRO V10DA-426/EAD0X4-				шт	1		
	T0035-540-O Q=65,15m3/h H=7m N=3,45kW (1раб.)							
2	Готовая к подключению КНС WS-TESCO выполненная из стеклопластика				шт	1		
	способом машинной намотки. Диаметр 2500мм Высота 7500мм.							
	В комплекте с запорной арматурой, трубной обвязкой, обслуживающей							

Согласовано

Взам. инв. N

Подп. и дата

Инв. N подл.

Изм.	Кол.уч.	Лист	№док.	Подпись	Дата
Проверил		Шукенов			23.08.21
Исполнил		Шекербеков			23.08.21
Н.Контр.		Шукенов			23.08.21

232-2021-НВК.ТХ.СО

Строительство центра реабилитации инвалидов на 150 мест в г. Уральск, ЗКО. (привязка типового проекта)

Канализационная насосная станция

Стадия	Лист	Листов
РП	1	2

Спецификация оборудования

ТОО "ӘсемЖобаҚұрылыс г.Шымкент - 2021г.

Позиция	Наименование и техническая характеристика	Тип, марка, обозначение документа, опросного листа	Код оборудования изделии и материалов	Поставщик	Единица измерения	Коли-чество	Масса единицы, кг	Примечания
1	2	3	4	5	6	7	8	9
	площадкой, направляющими для опускания насосов,, вентиляция,							
	сороулавливающей корзины, анкерные болты, Трубопровод							
	взмучивания осадка, Расходомер импульсный.							
	АРК(Автоматический распределительный колодец)							
1	WS TESCO АРК-К/2,0-5,0 Габаритные размеры: диаметр – 2000мм,				шт	2		
	высота подземной части -5000мм, вес-1200кг. в комплекте :							
	анкерная юбка, крышка, гильзы, задвижки с электроприводом -2шт							
	N=1.5kWx2,. лестница, вент-ый патрубок, патрубок для ввода кабеля.							

Согласовано

Взам. инв. N

Подп. и дата

Инв. N подл.

Изм.	Кол.уч	Лист	№док	Подп.	Дата

232-2021-НВК.ТХ.СО

Лист 2