ТОО «Әсем Жоба Құрылыс»
Гослицензия ГСЛ №17003384 от 24.02.2017г.

Заказ: №232-2021

Заказчик : ГУ«Управление строительства ЗКО».

РАБОЧИЙ ПРОЕКТ

РП «Строительство центра реабилитации инвалидов на 150 мест в г. Уральск, ЗКО». (привязка типового проекта)

Альбом 0.

Наружные сети видеонаблюдения.

Шымкент 2021 г.

ТОО «Әсем Жоба Құрылыс»
Гослицензия ГСЛ №17003384 от 24.02.2017г.

Заказ: №232-2021

Заказчик : ГУ«Управление строительства ЗКО».

РАБОЧИЙ ПРОЕКТ

РП «Строительство центра реабилитации инвалидов на 150 мест в г. Уральск, ЗКО». (привязка типового проекта)

Альбом 0.

Наружные сети видеонаблюдения.

Директор **Оралбеков Р.**

Гл. инженер проекта: **Султангалиев Ж.**

Шымкент 2021 г.

ОБЩИЕ УКАЗАНИЯ

Видеонаблюдение

Система видеонаблюдения пересечения въездов реабилитационного центра реализована на базе IP оборудования. . Для обеспечения видеоконтроля за въездами и местом хранения ГСМ на опорах высотой 4м устанавливаются видеокамеры NBE–4502–AL с высокочувствительной матрицей разрешением 2 мегапикселя. Видеокамеры имеют встроенную ИК подсветку для обеспечения видеозаписи в условиях плохого освещения . Оборудование обработки и передачи данных СВН по территории размещается в серверной блока Б .

Система видеонаблюдения позволяет

– просмотр видеоинформации в реальном времени;

-- запись и архивирование видеоинформации для последующего анализа событий и хранение её в течение требуемого срока;

-- визуальный контроль объекта и прилегающей территории;

--контроль действий персонала службы безопасности (подразделения охраны);

--программирование режимов работы;

--возможность одновременного наблюдения изображения с видеокамер несколькими операторами;

--возможность быстрого доступа оператора к записанной видеоинформации для просмотра и обработки;

-- анализ изменения видео картинки (детектор движения, попытка взлома,закрытия объектива).

В здании КПП устанавливается рабочее место оператора для просмотра изображения с видеокамер.

Питание видеокамер осуществятся по информационному кабелю UTP cat6 от коммутаторов по технологии PoE (IEEE 802.3af).Связь проходной и технического здания реализовано точкой доступа MikroTik SxT .Связь между камерами и сетевыми коммутаторами кабелем UTP 6й категории.

Кабели UTP в ПНД\ПВХ трубах ø 63 мм в траншее .В местах пересечения с автомобильными дорогами в футляре из стальной трубы диаметром 110мм.

Рабочий проект РП «Строительство центра реабилитации инвалидов на 150 мест в г. Уральск, ЗКО» (привязка типового проекта) разработан в соответствии с действующими на территории РК нормами и правилами и предусматривает мероприятия, обеспечивающие взрыво-пожаробезопасность, исключающие вредные воздействия на окружающую среду и воздушный бассейн, а так же предупреждающие чрезвычайные ситуации природного и техногенного характера.

Глав. инженер проекта_____ Ж. Султангалиев

ОБЪЕМ ЗЕМЛЯНЫХ РАБОТ
для монтажа телекомуникационных коодцев

Вид работ	Ед. измер	Количество
Разработка котлована для колодца KSC	шт	11
Удаляемая земля	м3	82,72
Земля, засыпаемая обратно	м3	58,19
Земля, подлежащая удалению с места прокладки	м3	24,53

ОБЪЕМ ЗЕМЛЯНЫХ РАБОТ
для прокладки ПЭТ труб

Вид работ	Ед. измер	Количество
Рытье траншеи для укладки одной пэт трубы	м	319
Удаляемая земля	м3	130,79
Земля, засыпаемая обратно	м3	120,9
Земля, подлежащая удалению с места прокладки	м3	9,9

ТЕХНИКО-ЭКОНОМИЧЕСКИЕ ПОКАЗАТЕЛИ ПРОЕКТА

Показатель	Характеристика	Примечание
Протяженность сети	182 метра	
Видеокамеры	IPC-HFW5442EP-ZE	5 штук

ВЕДОМОСТЬ ЧЕРТЕЖЕЙ ОСНОВНОГО КОМПЛЕКТА

Лист	Наименование	Примечание
1	Общие данные	1 лист
2	План расположения оборудования СВН и прокладки кабеля подключения видеокамер	1 лист
3	Крепление камер видеонаблюдения на опоре.	

ВЕДОМОСТЬ ССЫЛОЧНЫХ И ПРИЛАГАЕМЫХ ДОКУМЕНТОВ

Обозначение	Наименование	Примечание
	Ссылочные документы	
СНиП РК 3.02-10-2010	Устройство систем связи, сигнализации идиспетчеризации инженерного оборудования жилых и общественных зданий.	
	Прилагаемые документы	
232-2021-СС.СО	Спецификация оборудования,изделий и материалов	На 1м листе

Согласовано: Раздел ПП — Заварцкий; Раздел АС — Султангалиев; Раздел ОВ — Мишатова; Раздел НВК — Шакербеков; Раздел ЭС — Шукенов; Раздел ТХ — Шукенов; Раздел ГП — Шукенов; Раздел ПОС — Романова; Раздел ОДМ — Шукенов; Раздел ПБ — Шукенов; Раздел ВК — Шукенов; Раздел ОВ — Шукенов; Раздел СМ — Шукенов; Раздел ЭО — Шукенов; Раздел АС — Шукенов; Раздел ПС — Шукенов; Раздел ОС — Шукенов; Раздел ГС — Шукенов; Раздел ГИ — Шукенов; Раздел ГП

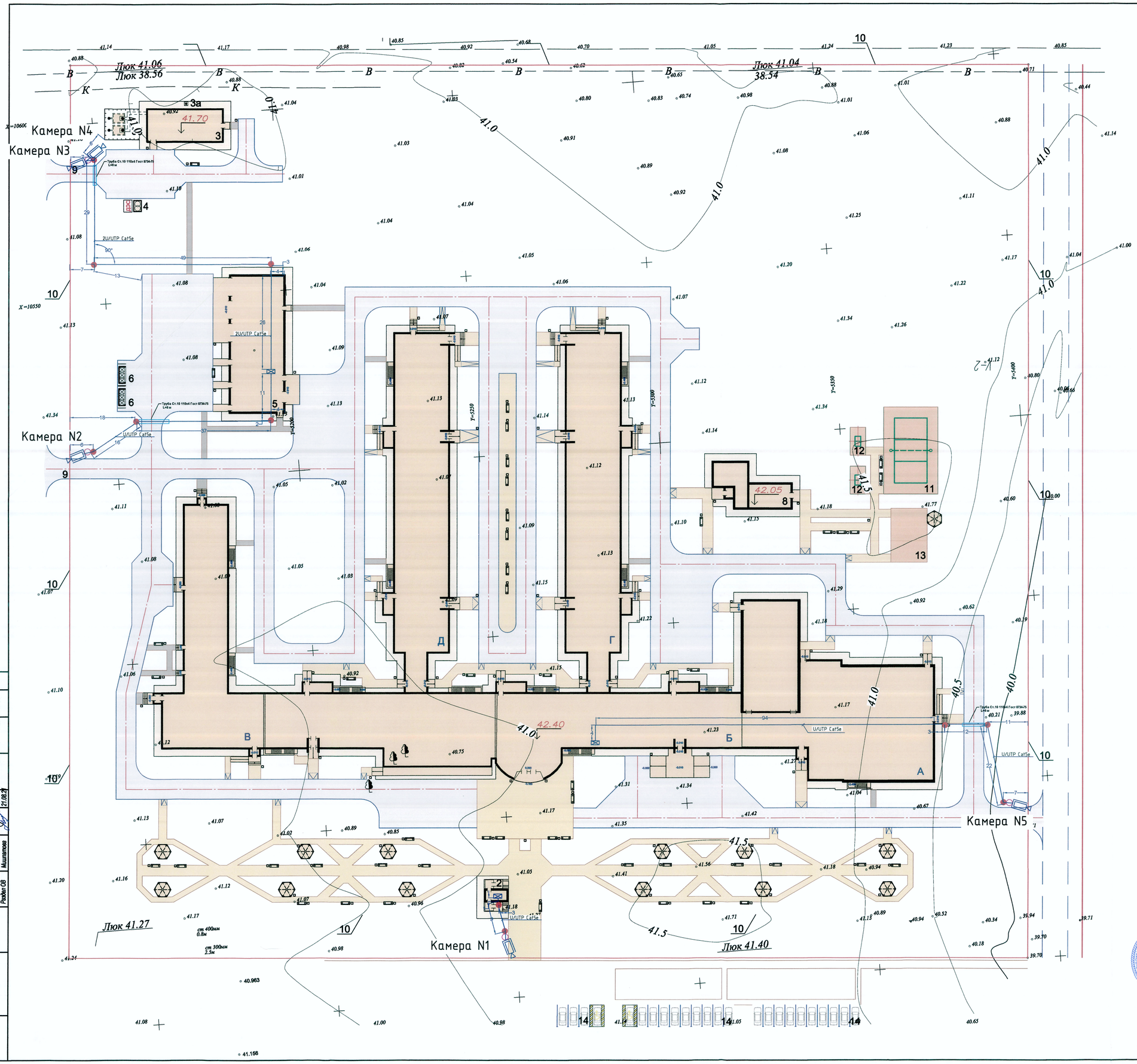

ВЕДОМОСТЬ ЖИЛЫХ И ОБЩЕСТВЕННЫХ ЗДАНИЙ И СООРУЖЕНИЙ

Номер на плане	Наименование и обозначение	Этажность	Количество: зданий	Количество: квартир: здания	Количество: квартир: всего	Площадь, м2: застройки: здания	Площадь, м2: застройки: всего	Площадь, м2: общая: здания	Площадь, м2: общая: всего	Строительный объем, м3: здания	Строительный объем, м3: всего
1	Здание реабилитационного центра	3	1				0		0		0
	Блок А Лечебно плавательный бассейн, спортивный зал	1	1								
	Блок Б Реабилитационный корпус	3	1								
	Блок В Столовая с пищеблоком	1	1				0				
	Блок Г Стационар с переходом	2	1								0
	Блок Д Стационар с переходом	2	1								0
2	Проходная	1	1				0				0
3	Котельная	1	1				0				
3а	Дымовая труба	--	1								
3б	Резервуары для топлива	--	2								
4	ДЭС	--	1				0				0
5	Техническое здание	1	1				0				
6	Навес над мусорными баками на 2 шт, 8601-0307-0103 по УСН РК 8.02-03-2017	--	2				0				0
7	Аннулирован	--	1			0	0				
8	Теплица	1	1								
9	Ворота инд. разработки (см. АС часть)	--	3								
10	Ограждение инд. разработки (см АС часть)	--	986 пм.								
11	Площадка для волейбола ТП 290-1-35.83	--	1								
12	Площадка для настольного тениса ТП 290-1-35.83	--	2								
13	Площадка для гимнастики	--	1								
14	Автопарковка на 10м/м	--	5								

Условные обозначения:

- Кабель UTP cat 6
- Столб установки видеокамер
- Протяжной лючок малопарной канализации
- Оконечные устройства в зданиях (см. раздел СС связь)

Условные обозначения

- 242.02 / 242.98 — красная отметка угла здания; фактическая отметка сущ. рельефа
- уклон в промиллях
- 5 / 81.00 — направление уклона; расстояние в метрах
- 244.65 — отметка чистого пола здания
- водосброс с покрытия на рельеф

ГУ Управление строительства ЗКО
Управление координации занятости и социальных программ ЗКО

Изм.	Кол. уч.	Лист	№ док.	Подп.	Дата	232-2021-СС		
						РП «Строительство центра реабилитации инвалидов на 150 мест в г. Уральск, ЗКО». (привязка типового проекта)		
Проверил		Шукенов			16.08.21	Центр реабилитации	Стадия: РП	Лист: 2 / Листов:
Исполн.		Романова			16.08.21	Сети видеонаблюдения План расположения оборудования СВН и прокладки кабеля подключения видеокамер	ТОО "Асем Жоба Курылыс г.Шымкент 2021г	
Н.контроль		Шукенов			16.08.21			

Согласовано: Разработ. ПП Зевицкий 21.08.21; Разработ. АС Сугатовалиев 21.08.21; Разработ. ОВ Машитаева 21.08.21; Разработ. НВК Шакирбеков 21.08.21

Инв. № подл. | Подп. и дата | Взам. инв.

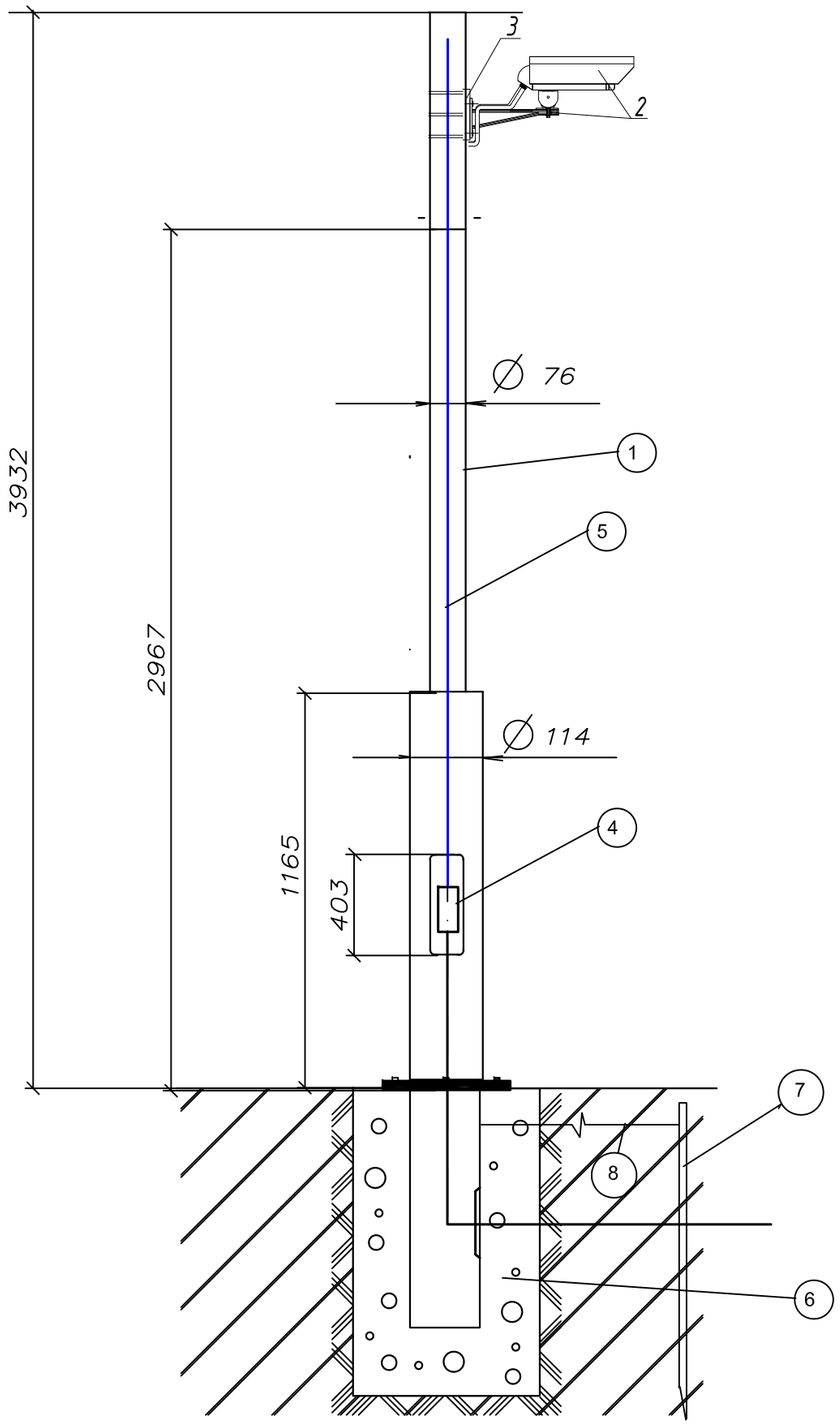

С П Е Ц И Ф И К А Ц И Я.

Марка, поз №№	Обозначение	Наименование	Кол.	Примечание
1	Стойка	СТВ - 4-3 70/114-Н-4м. шт	1	35,50 кг
2	IPC-HFW5442EP-ZE	Видеокамера уличной установки (кронштейн крепления в комплекте) шт	1	
3	PFA 152E	Крепление видеокамеры к столбу шт	1	
4	У994	Коробка протяжная шт.	1	
5	U/UTP- 4 пары	Кабель для локальных сетей м.	6	
6	ЗФ-20/4/К180-1,3-б	Закладная деталь фундамента шт	1	41 кг
7	ГОСТ8509-83	Сталь угловая 50х50х5 L=2.5м шт/кг	1/3.77	
8	ГОСТ 3262-75	Сталь круглая d=10мм м/кг	2.5/0.617	
9	Бетон	Бетон кл.С12/15 F100, W6 м3	0.025	(сульфат.цем)

Присоединительный фланец

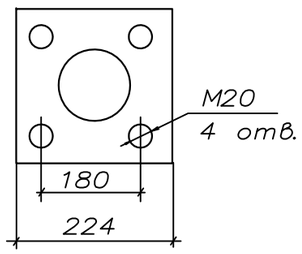

Всего опор данного типа- 11 штук (Ру=0,22 кВт)

Изм.	Кол. уч.	Лист	№ док.	Подп.	Дата
Проверил		Шукенов			16.08.21
Исполн.		Романова			16.08.21
Н.контроль		Шукенов			16.08.21

232-2021-СС

РП «Строительство центра реабилитации инвалидов на 150 мест в г. Уральск, ЗКО». (привязка типового проекта)

Центр реабилитации

Стадия	Лист	Листов
РП	3	

Крепление камер видеонаблюдения на опоре

ТОО "Асем Жоба Курылыс г Шымкент 2021г

Согласовано

Взам. инв. N

Подп. и дата

Инв. N подл.

формат А2

Позиция	Наименование и техническая характеристика	Тип, марка, обозначение документа, опросного листа	Код продукции	Поставщик	Еденица измерения	Количество	Масса, 1ед. кг	Примечание
	Оборудование СВН			"Три А" г. Алматы				
1	Уличная антивандальная камера	IPC-HFW5442EP-ZE		"Три А" г. Алматы	шт	5		
2	Коммутационная коробка	PFA-121		"Три А" г. Алматы	шт	5		
3	Крепление камер на столб	PFA 152E		"Три А" г. Алматы	шт	5		
4	Кабель для локальных сетей – категория 5 – U/UTP – 4 пары – LSZH	0 328 66		"Три А" г. Алматы	м	378		с 12%-ми запаса на колодцы+ 20м на ввод вывод из зд.
5	Сетевой разъем	RG45 UTP		"Три А" г. Алматы	шт	20		
6	Труба гофр.двустенная жесткая нормальная N DN63 ГОСТ Р МЭК 61386.24-2014 (красная)			"Kaz Union Group" г. Караганда	м	182		
7	Труба стальная СТ10 110х4.	ГОСТ 8734-75		"ТОО Трубный прокат" г. Шымкент	м	20		
8	Колодец телекомуникационный	ККТ-1		"ТОО AX Technology" г. Алматы	шт	11		Песок 0,2 м3.
9	Герметик 311мл.				шт	11		
10	Кабель канал 10х15				м	136		
11	Опора стальная	СКФ-4-3 70/114		ТПК "Электрокомплект" г.Шымкент	шт	4		
12	Закладная деталь фундамента	ЗФ 20/4/К80-1,3-6		"ABS Контракт" г. Алматы	шт	4	41кг	Бетон Б15 0,025куб.м
13	Коробка протяжная	У994		ТПК "Электрокомплект" г.Шымкент	шт	4		
14	Сталь угловая 50х50х5 L=2.5м шт/кг	ГОСТ8509-83		торг.сеть	шт/кг	4/37,72		
15	Сталь круглая d=10мм м/кг	ГОСТ 3262-75		торг.сеть	шт/кг	10/6,2		

Согласовано

Взам. инв. N

Подп. и дата

Инв. N подл.

Изм.	Кол.уч.	Лист	№ док.	Подп.	Дата
ГИП		Султангалиев			16.08.21
Проверил		Шукенов			16.08.21
Исполн.		Романова			16.08.21
Н.контроль		Шукенов			16.08.21

232-2021-СС.СО

РП «Строительство центра реабилитации инвалидов на 150 мест в г. Уральск, ЗКО». (привязка типового проекта)

Сети видеонаблюдения

Стадия	Лист	Листов
РП	1	1

Спецификация оборудования изделий и материалов

ТОО "Асем Жоба Курылыс г Шымкент 2021г