Республика Казахстан
Товарищество с ограниченной ответственностью
"ДАУМШАР"

ГОСУДАРСТВЕННАЯ ЛИЦЕНЗИЯ
№ 000335 г.Уральск

СИСТЕМА МЕНЕДЖМЕНТА КАЧЕСТВА СТ РК ИСО 9001 сертифицирована ТОО «Центр сертификации «Национальный стандарт» www.serts.kz

Система менеджмента OHSAS 18001 TEAM EXPERT SM сертифицирована

Система менеджмента ISO 14001 TEAM EXPERT SM сертифицирована

№ Заказа: 19-13

Заказчик: ГУ "Таскалинский районный отдел архитектуры, градостроительства и строительства ЗКО"»

РАБОЧИЙ ПРОЕКТ

СТРОИТЕЛЬСТВО ЗДАНИЯ МУЗЕЯ ПО АДРЕСУ: МКР. САМАЛ, П.ТАСКАЛА, ТАСКАЛИНСКИЙ Р-Н, ЗКО

Альбом 6
Наружное газоснабжение

Директор: Хамитова З. Ж.

ГИП: Алишева А. Е.

г.Уральск - 2019 г.

Ситуационный план

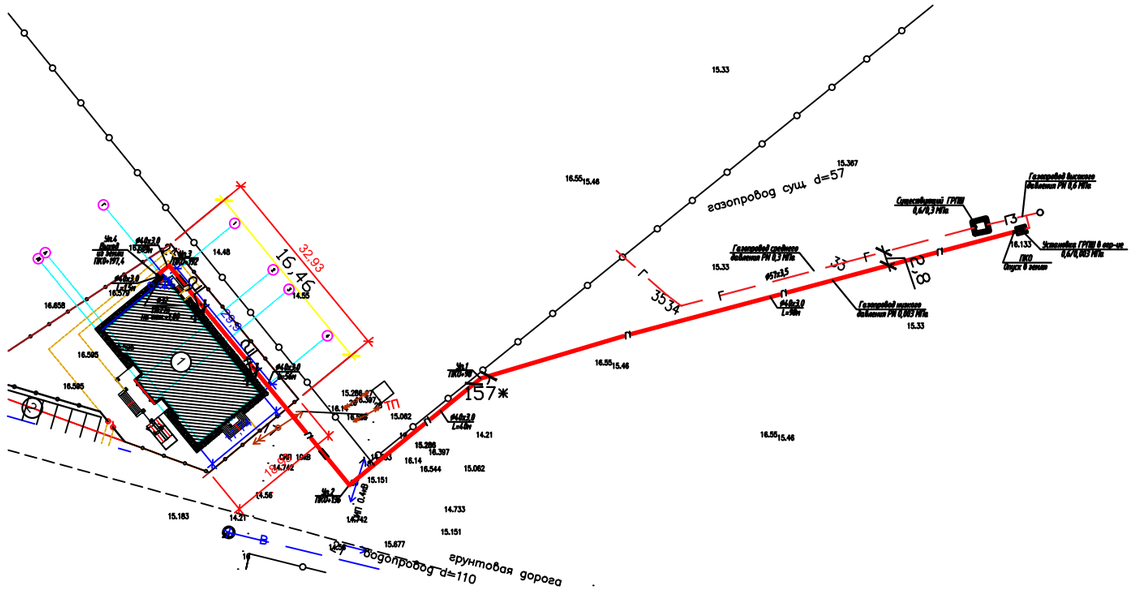

Общие данные

Рабочий проект "Строительство здания музея по адресу: мкр. Самал, п.Таскала, Таскалинский р-н, ЗКО" разработан на основании:

-задания на проектирование;

-ТУ № 07-2019-01360 от 27.06.2019 выданными АО "КазТрансГазАймак"

-СН РК 3.02-20-2011; "Культурно-зрелищные учреждения".

-СН РК 4.01-01-2011; "Газораспределительные системы"

-СП РК 4.01-101-2013;"Газораспределительные системы"

Проектом предусмотрено подведение газопровода к пристроенной котельной, которое обеспечивает теплом здание музея.

Точка подключения - существующий надземный газопровод высокого давления диаметром Ø57мм.

На точке подключения для понижения давления предусмотрено установка ГРПШ-10-1 (проектируемый). После ГРПШ установлен отключающая арматура Ду=32 (11б27п).

Подземный газопровод запроектирован из полиэтиленовых труб ПЭ 100 SDR11 по СТ РК ГОСТ Р 50838-2011. Протяженность подземного газопровода-200м.

Надземный газопровод запроектирован из стальных электросварных труб Ø32 по ГОСТ 10704-91.

Газопровод защитить от атмосферной коррозии путем покрытия трубопровода двумя слоями эмали ПФ-115,по грунтовке ФЛ-03К, желтым цветом.

Для сварки газопровода применять электроды типа Э42,Э42А, ГОСТ 9467-75.

Монтаж и испытания газопровода выполнить в соответствии с СП РК 4.03-101-2013г. Контроль качества сварных соединений производить по СП РК 4.03-101-2013г

Проект газоснабжения выполнен в соответствии с требованиями СП РК 4.03-101-2013г "Газораспределительные системы".

Настоящий проект соответствует требованиям экологических и санитарно-гигиенических, противопожарных и других норм, действующих на территории Республики Казахстан, и обеспечивает безопасную для жизни здоровья людей к эксплуатацию объекта.

Главный инженер проекта: Алишева А.Е.

Ведомость рабочих чертежей основного комплекта ГСН

Лист	Наименование	Примечание
1	Общие данные	
2	План газопровода М 1:500 Расчетная схема газопровода низкого давления	
3	Продольный профиль подземного газопровода низкого давления Г1	

Ведомость ссылочных и прилагаемых документов

Обозначение	Наименование	Примечание
	Ссылочные документы	
5.905-15	Оборудование, узлы и детали наружных	
	газопроводов	
	Прилагаемые документы	
19-13-ГСН.СО	Спецификация оборудования	1 лист
	Деталь входа газопровода в землю	1 лист
	Деталь выхода газопровода из земли	1 лист
	План установки ГРПШ в ограждении в районе жилых массивов	1 лист

Изм	Кол.уч	Лист	N док.	Подпись	Дата	19-13-ГСН		
						Строительство здания музея по адресу: мкр. Самал, п.Таскала, Таскалинский р-н, ЗКО		
Разраб.		Алишева А			06.19	Музей	Стадия: РП	Лист: 1 / Листов: 5
Пров		Жанисов			06.19			
ГИП		Алишева А			06.19			
						Общие данные	DAÝMSHAR	

Согласовано: ВК 06.19 Алишева; АС 06.19 Иванов

Взам.инв.N | подпись и дата | Инв.N подл.

Формат А3

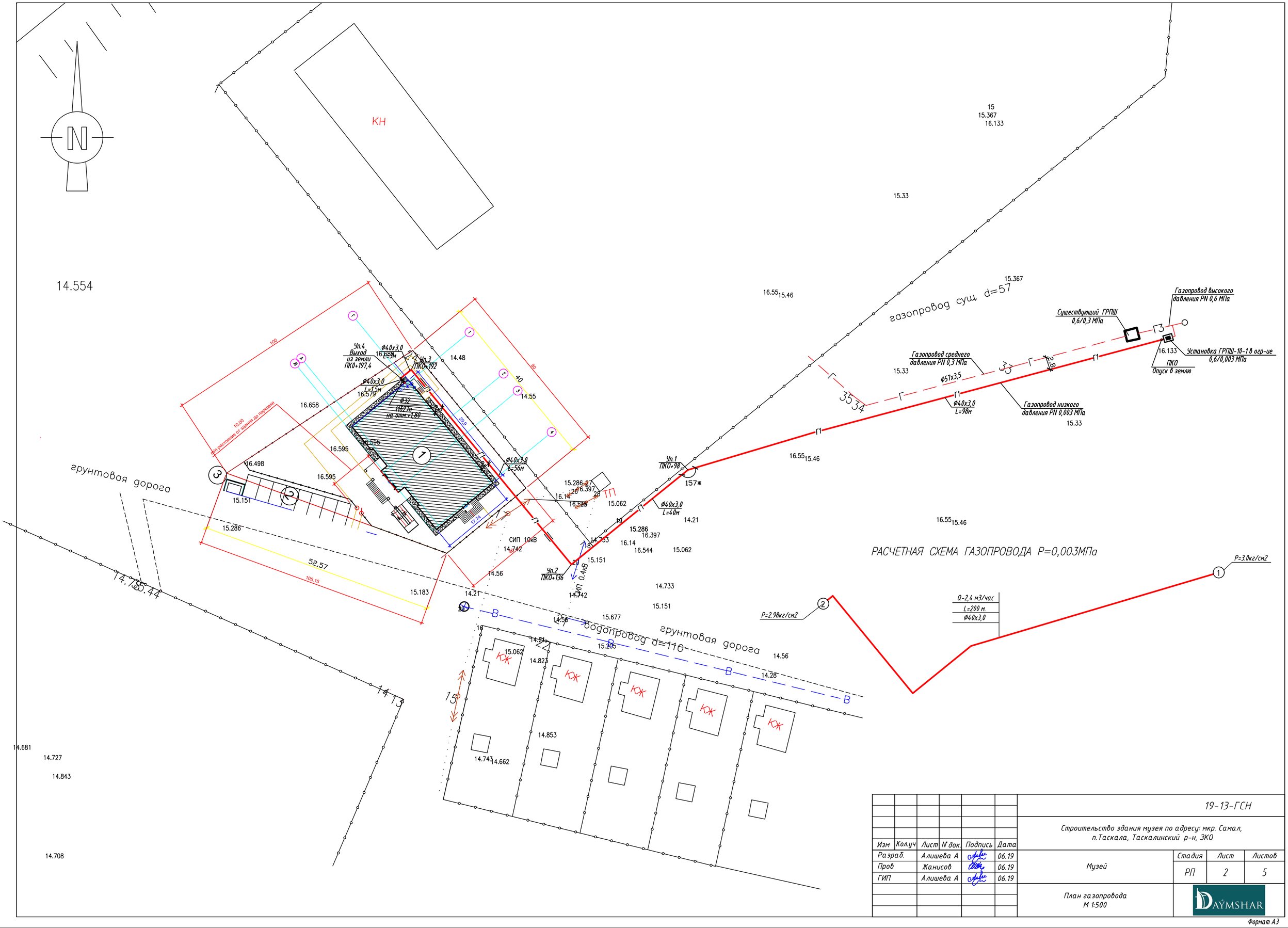

						19-13-ГСН		
						Строительство здания музея по адресу: мкр. Самал, п.Таскала, Таскалинский р-н, ЗКО		
Изм	Кол.уч	Лист	N док.	Подпись	Дата			
Разраб.		Алишева А			06.19	Музей	Стадия	Лист	Листов
Пров		Жанисов			06.19		РП	2	5
ГИП		Алишева А			06.19				
						План газопровода М 1:500	DAÝMSHAR		

Формат А3

Согласовано:

Инв. № подл. | Подп. и дата | Взам. инв.

Продольный профиль подземного газопровода низкого давления

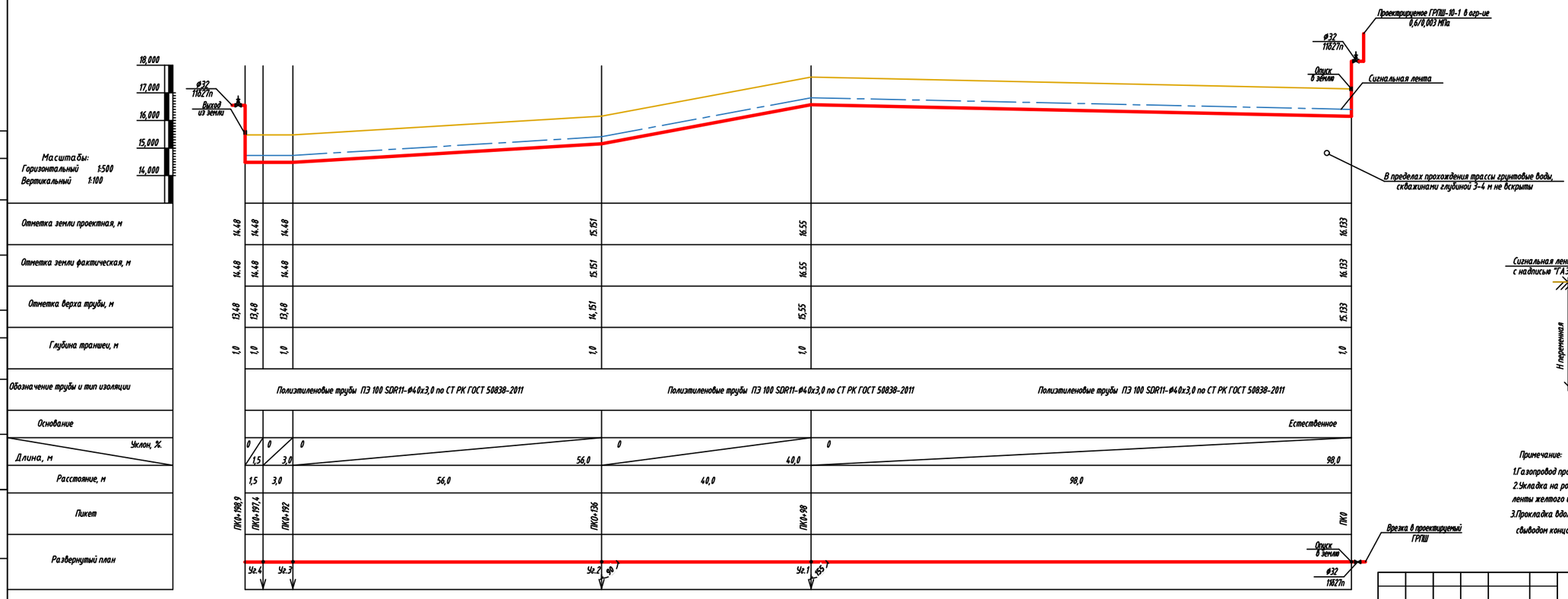

Сечение траншеи при H<1,2м

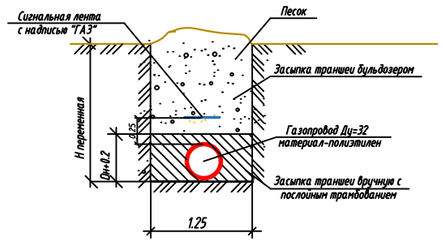

Примечание:

1.Газопровод пролжить не менее 0.8 м от уровня земли.

2.Укладка на расстоянии 0,25 м от верха трубопровода полиэтиленовой сигнальной ленты желтого цвета, шириной не менее 0,2 м с несмываемой надписью "ГАЗ".

3.Прокладка вдоль газопровода изолированного алюминиевого провода сечением 3мм2 свыводом концов его на поверхность.

Изм	Кол.уч	Лист	N док.	Подпись	Дата
Разраб.		Алишева А			06.19
Пров		Жанисов			06.19
ГИП		Алишева А			06.19

19-13-ГСН

Строительство здания музея по адресу: мкр. Самал, п.Таскала, Таскалинский р-н, ЗКО

Музей

Стадия	Лист	Листов
РП	3	5

Продольный профиль газопровода

DAÝMSHAR

Формат А3

Позиция	Наименование и техническая характеристика	Тип.марка обозначение документа, опросного листа	Код оборудования изделия, материала	Завод-изготовитель	Еди-ница изме-рения	Коли-чество	Масса единицы кг	Примечание
1	2							
	Надземный газопровод низкого давления							
1	Кран шаровый Ф32	11б27п			шт	2		
2	Трубы стальные электросварные Ф32х3.2	ГОСТ 10704-91.			п.м.	4,0	2,15	
3	Испытания газопровода на прочность и герметичность	СН РК 4.03-01-2011			п.м.	4,0		
4	Продувка и очистка газопровода пневматическим методом	СН РК 4.03-01-2011			п.м.	4,0		
5	Окраска газопровода синтетической эмалью ПФ-115 по грунтовке ФЛ-0.3К	ГОСТ8292-85			м2	0,45		
6	Контроль стыков физическими методами (ультра звук)	СП РК 4.03-101-2013			шт	1		
7	Установка ГРПШ-10-1				кол-во	1		
	Подземный газопровод низкого давления							
8	Труба полиэтиленовый газовый ПЭ100 SDR 11 Ф40х3,0	СТ РК ГОСТ Р 50838-2011.			п.м.	200,0	1,12	
9	Полиэтиленовая сигнальная лента желтого цвета с надписью "ГАЗ"	СП РК 4.03-101-2013			п.м.	200,0		
10	Испытания газопровода на прочность и герметичность	СП РК 4.03-101-2013			п.м.	200,0		
11	Продувка и очистка газопровода пневмотическим методом	СП РК 4.03-101-2013			п.м.	200,0		
12	Контроль стыков физическими методами (ультра звук)	СП РК 4.03-101-2013			шт	1		
13	Вход газопровода в землю Ду40				шт	1		(прилагаемый лист)
14	Выход газопровода из земли Ду40				шт	1		(прилагаемый лист)

Согласовано:

06.19		
	Алишева	
ВК		
06.19	06.19	
Иванов		
АС		

Взам. инв. №

Подп. и дата

Инв. № подл.

Изм	Кол.уч	Лист	N док.	Подпись	Дата
Разраб.		Алишева А			06.19
Пров		Жанисов			06.19
ГИП		Алишева А			06.19

19-13-ГСН.СО

Строительство здания музея по адресу: мкр. Самал, п.Таскала, Таскалинский р-н, ЗКО

Музей

Стадия	Лист	Листов
РП	1	1

Спецификация оборудования

DAÝMSHAR

Формат А3

Деталь входа газопровода в землю М1:20

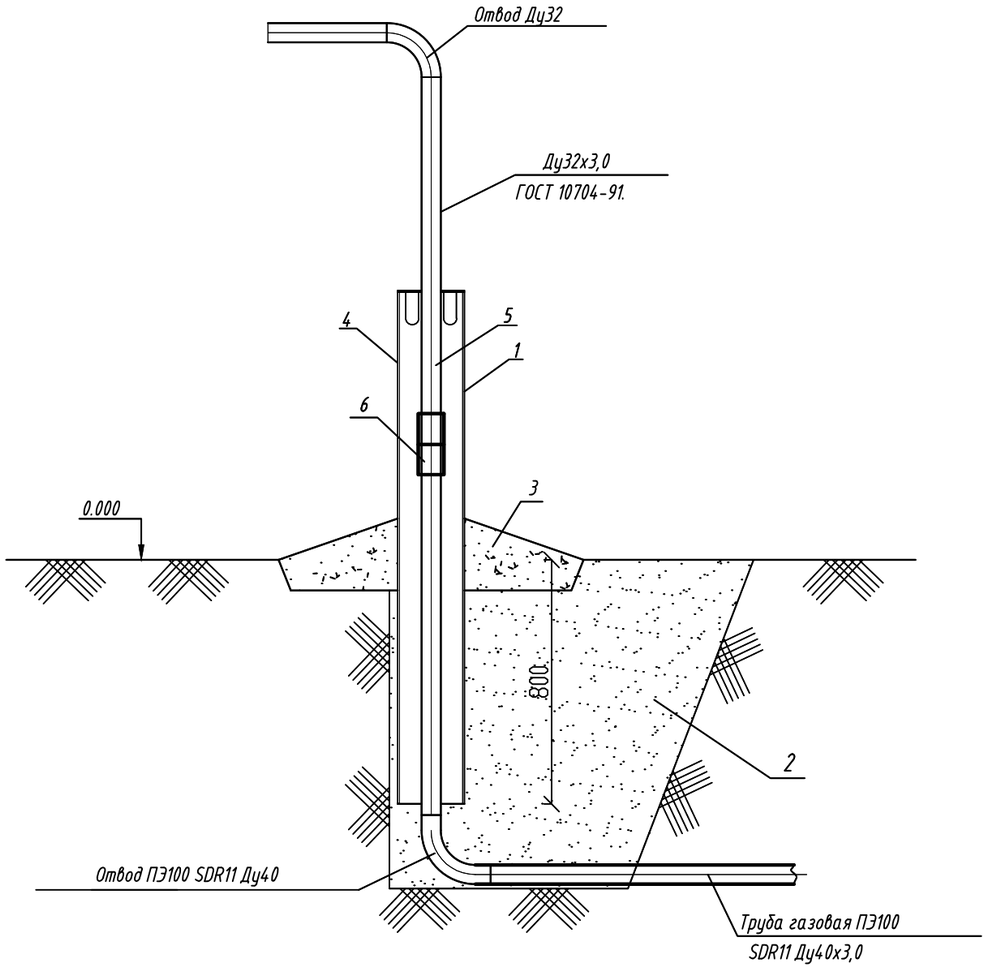

Спецификация элементов

Марка поз.	Обозначение	Наименование	Кол-во	Масса ед.кг.	Примечание
1	ГОСТ 10704-91	Труба стальная электросварная			
	В-10 ГОСТ 10705-80	Ду57Х3,2 L=1,7м (футляр)	1	4,62	шт
2	ГОСТ 15836-79	Песок крупнозернистый	1		м3
3	ГОСТ 483-75	Отмостка бетон В15	0,015		м3
4		Изоляция футляра	0.83		м2
5	ГОСТ 10704-91.	Трубы стальные электросварные			
		Ду32х3,2 L=0,5м	1	2,4	шт
6		Переход полиэтилен-сталь	1		шт
		неразъемное соединение Ду32/40			

Изм	Кол.уч	Лист	N док.	Подпись	Дата
Разраб.		Алишева А			06.19
Пров		Жанисов			06.19
ГИП		Алишева А			06.19

19-13-ГСН

Строительство здания музея по адресу: мкр. Самал, п.Таскала, Таскалинский р-н, ЗКО

Музей

Стадия	Лист	Листов
РП	1	1

Деталь входа газопровода в землю Ду32, М1:20; Узел А М1:10

DAÝMSHAR

Взам. инв. N°

Подп. и дата

Инв. N° подл.

Формат А3

Деталь выхода газопровода из земли М1:20

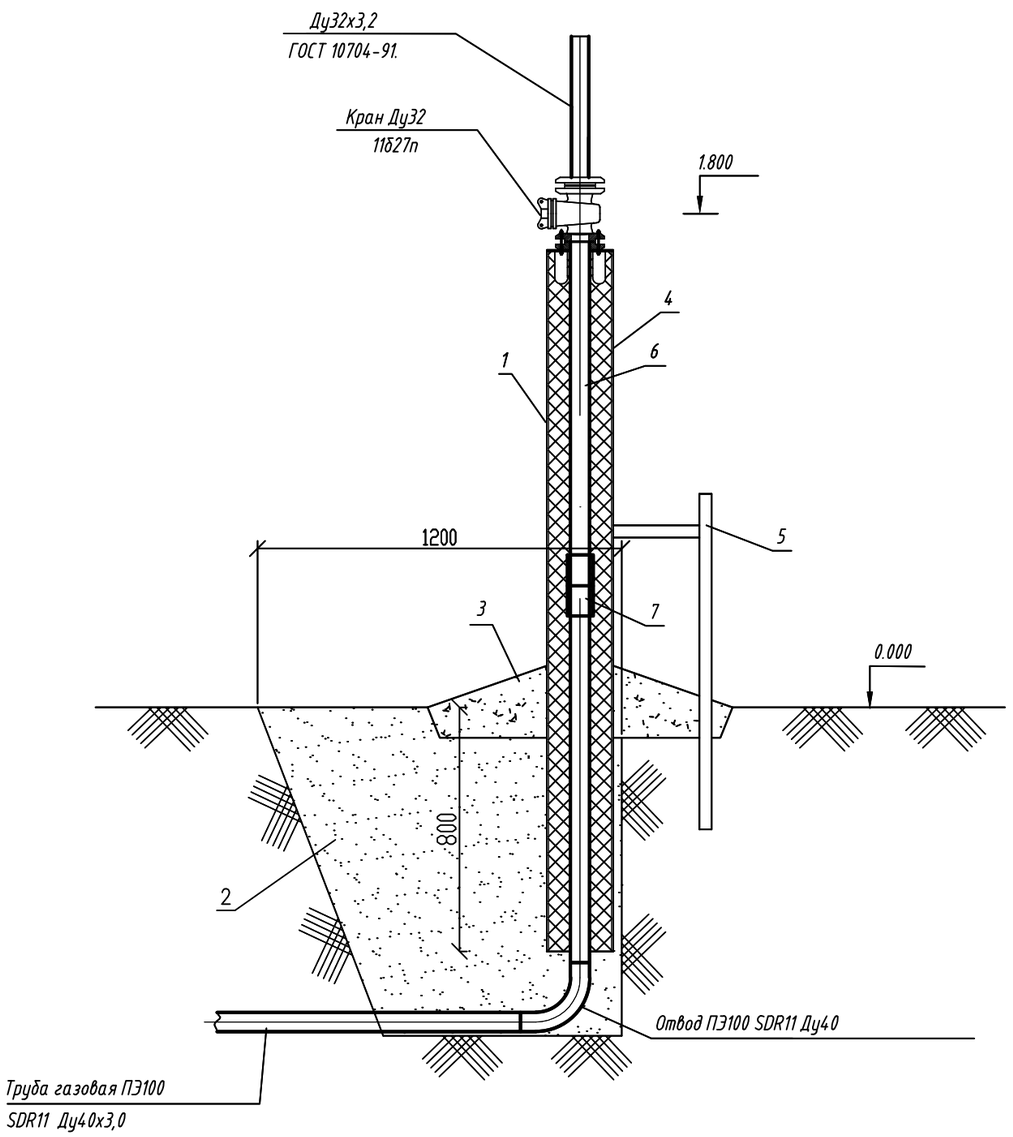

Спецификация элементов

Марка поз.	Обозначение	Наименование	Кол-во	Масса ед.кг.	Примечание
1	ГОСТ 10704-91	Труба стальная электросварная			
	В-10 ГОСТ 10705-80	Ду57х3,5 L=2,3м (футляр)	1	4,62	шт
2	ГОСТ 15836-79	Песок крупнозернистый	1		м3
3	ГОСТ 483-75	Отмостка бетон В15	0,015		м3
4		Изоляция футляра	0,83		м2
5		Швеллер [16	1,5	21,7	м
6	ГОСТ 10704-91.	Трубы стальные электросварные			
		Ду32х3,2 L=1,1м	1	2,4	шт
7		Переход полиэтилен-сталь	1		шт
		неразъемное соединение Ду32/Ду40			
8					

Изм	Кол.уч	Лист	N док.	Подпись	Дата
Разраб.		Алишева А			06.19
Пров		Жанисов			06.19
ГИП		Алишева А			06.19

19-13-ГСН

Строительство здания музея по адресу: мкр. Самал, п.Таскала, Таскалинский р-н, ЗКО

Музей

Стадия	Лист	Листов
РП	1.1	1

Деталь выхода газопровода из земли Ду32, М1:20;

DAÝMSHAR

Взам. инв. N°

Подп. и дата

Инв. N° подл.

Формат А3

План установки ГРПШ
в ограждении в районе жилых массивов

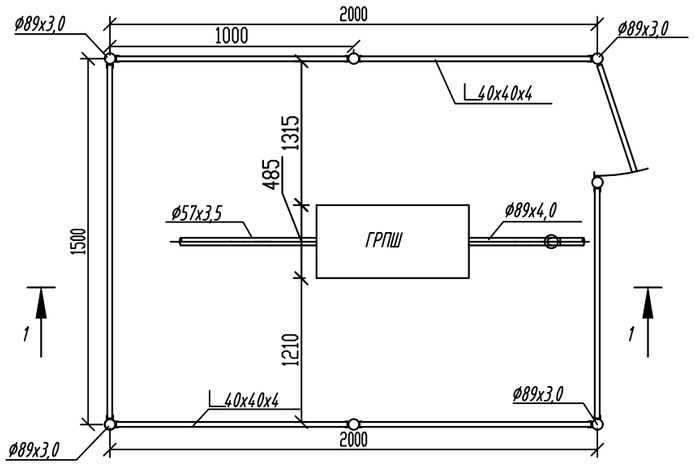

РАЗРЕЗ 1-1

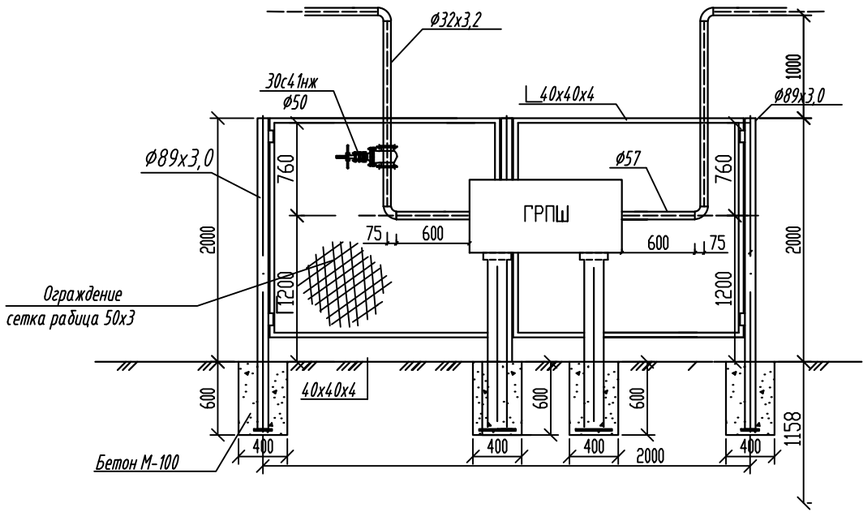

Спецификация элементов конструкций

Марка поз.	Обозначение	Наименование	Кол	Масса ед кг	Примеч.
		Ограждение			
1	ГОСТ 5336-80	Сетка N50-2,5			
		шириной 1800	14	2,55	м
2		Бетон М-100	0,67		$м^3$
3		Столб ограды Ø89x3,0	7	15,9	шт
4		Уголок L40x40	55		шт
5	ГОСТ 8292-85	Краска масляная			
		серая	4,9		кг
6	ГОСТ 9109-81	Лак ФЛ-03К	2,5		кг
7	ГОСТ 6993-79	Эмаль ПВХ-1	2		л
8		Навесы	2		шт
9		Замок навесной	1		шт
		Отмостку по периметру ограждени			
		щебнем0.6м	2,52		м3

Изм	Кол.уч	Лист	N док.	Подпись	Дата
Разраб.		Алишева А			06.19
Пров		Жанисов			06.19
ГИП		Алишева А			06.19

19-13-ГСН

Строительство здания музея по адресу: мкр. Самал, п.Таскала, Таскалинский р-н, ЗКО

Музей

Стадия	Лист	Листов
РП	1.2	1

План установки ГРПШ в ограждении в районе жилых массивов (Прилагаемый лист)

DAÝMSHAR

Согласовано: Согласовано:

АС	Иванов	06.19	06.19
ВК	Алишева	06.19	

Взам. инв.

Подп. и дата

Инв. N° подл.

Формат А3