ТОО " ГАЗПРОМПРОЕКТ"

Заказ N 0137/20

РАБОЧИЙ ПРОЕКТ

"СТРОИТЕЛЬСТВО КОМПЛЕКСА МНОГОКВАРТИРНЫХ ЖИЛЫХ ДОМОВ МКР.4 КВАРТАЛ 1, 2 В ПДП АКЖАЙЫК г.УРАЛЬСК, ЗКО. ДОМ №7"

(без благоустройства и инженерных сетей)

АЛЬБОМ № 3

КОНСТРУКТИВНЫЕ РЕШЕНИЯ

г. Уральск, 2021г.

ТОО " ГАЗПРОМПРОЕКТ"

Заказ N 0137/20
Заказчик: ГУ "Отдел строительства города Уральск"

РАБОЧИЙ ПРОЕКТ

"СТРОИТЕЛЬСТВО КОМПЛЕКСА МНОГОКВАРТИРНЫХ ЖИЛЫХ ДОМОВ МКР.4 КВАРТАЛ 1, 2 В ПДП АКЖАЙЫК г.УРАЛЬСК, ЗКО. ДОМ №7"

(без благоустройства и инженерных сетей)

АЛЬБОМ № 3
КОНСТРУКТИВНЫЕ РЕШЕНИЯ

Состав проекта

Альбом 1	Общая пояснительная записка. Исходные данные
Альбом 1-1	Паспорт проекта
Альбом 1-2	Схемы генплан
Альбом 1-3	Оценка воздействия на окружающую среду
Альбом 2	Архитектурные решения
Альбом 3	Конструктивные решения
Альбом 4	Водопровод, канализация
Альбом 5	Отопление, вентиляция
Альбом 6	Газоснабжение
Альбом 7	Электротехнические чертежи
Альбом 8	Слаботочные сети
Альбом 9	Сметная документация
Альбом 10	Проект организации строительства
Альбом 11	Отчет по инженерным изысканиям ТОО "Уральский Каздорпроект"

Директор ТОО "Газпромпроект" Кульпин М. П.

ГИП Комарова З.Г.

г. Уральск, 2021 г.

Государственная лицензия N15015132
Выдана 30.07.2015 г.

ВЕДОМОСТЬ ОСНОВНЫХ КОМПЛЕКТОВ РАБОЧИХ ЧЕРТЕЖЕЙ

ОБОЗНАЧЕНИЕ	НАИМЕНОВАНИЕ	ПРИМЕЧАНИЕ
АР	АРХИТЕКТУРНЫЕ РЕШЕНИЯ	
КР	КОНСТРУКТИВНЫЕ РЕШЕНИЯ	
ОВ	ОТОПЛЕНИЕ И ВЕНТИЛЯЦИЯ	
ГСВ	ГАЗОСНАБЖЕНИЕ	
ВК	ВОДОПРОВОД И КАНАЛИЗАЦИЯ	
ЭО	ЭЛЕКТРОТЕХНИЧЕСКАЯ ЧАСТЬ	
СС	СЛАБОТОЧНЫЕ УСТРОЙСТВА	

ВЕДОМОСТЬ РАБОЧИХ ЧЕРТЕЖЕЙ ОСНОВНОГО КОМПЛЕКТА МАРКИ КР НАЧАЛО

ЛИСТ	НАИМЕНОВАНИЕ	ПРИМЕЧАНИЕ
1	ОБЩИЕ ДАННЫЕ (НАЧАЛО)	
2	ОБЩИЕ ДАННЫЕ (ОКОНЧАНИЕ)	
3а 3	ПЛАН КОТЛОВАНА , РАЗРЕЗ 1–1, 2–2 СХЕМА МОНОЛИТНЫХ Ж/Б ЛЕНТОЧНЫХ ФУНДАМЕНТОВ	
4	МОНОЛИТНЫЕ Ж/Б ЛЕНТОЧНЫЕ ФУНДАМЕНТЫ. СЕЧЕНИЯ. СПЕЦИФИКАЦИЯ	
5	СЕЧЕНИЯ ФУНДАМЕНТОВ 1–1, 2–2, 3–3, 4–4, 5–5, 6–6, 7–7, 8–8, 9–9	
6	РАЗВЕРТКИ ФУНДАМЕНТНЫХ БЛОКОВ. ЛИСТ 1	
7	РАЗВЕРТКИ ФУНДАМЕНТНЫХ БЛОКОВ. ЛИСТ 2	
8	РАЗВЕРТКИ ФУНДАМЕНТНЫХ БЛОКОВ. ЛИСТ 3	
9	МОНОЛИТНЫЙ Ж/Б ПОЯС НИЗ НА ОТМ. –0,600	
10	СХЕМА РАСПОЛОЖЕНИЯ ПЕРЕМЫЧЕК 1–ГО ЭТАЖА СЕКЦИИ 1 В ОСЯХ 1–7, ВЕДОМОСТЬ ПЕРЕМЫЧЕК	
11	СХЕМА РАСПОЛОЖЕНИЯ ПЕРЕМЫЧЕК 1–ГО ЭТАЖА СЕКЦИИ 2 В ОСЯХ 8–16	
12	СХЕМА РАСПОЛОЖЕНИЯ ПЕРЕМЫЧЕК ТИПОВОГО ЭТАЖА СЕКЦИИ 1 В ОСЯХ 1–7 СПЕЦИФИКАЦИЯ	
13	СХЕМА РАСПОЛОЖЕНИЯ ПЕРЕМЫЧЕК ТИПОВОГО ЭТАЖА СЕКЦИИ 2 В ОСЯХ 8–16	
14	СХЕМА РАСПОЛОЖЕНИЯ ПЕРЕМЫЧЕК ЧЕРДАКА СЕКЦИИ 1 В ОСЯХ 1–7	
15	СХЕМА РАСПОЛОЖЕНИЯ ПЕРЕМЫЧЕК ЧЕРДАКА СЕКЦИИ 2 В ОСЯХ 8–16	
16	КРЫЛЬЦО. ПЛАН И РАЗВЕРТКИ ФУНДАМЕНТОВ. ПЛАН РАСКЛАДКИ ПЛИТ. СПЕЦИФИКАЦИЯ	
17	КРЫЛЬЦО. ПЛАН КРЫЛЬЦА. РАЗРЕЗЫ 1–1, 2–2. ОГРАЖДЕНИЕ ОГ–1. УЗЛЫ 1, 2. СПЕЦИФИКАЦИЯ	
18	КРЫЛЬЦО. ЛЕСТНИЧНЫЙ МАРШ ЛМ–1. СПЕЦИФИКАЦИЯ	

ВЕДОМОСТЬ РАБОЧИХ ЧЕРТЕЖЕЙ ОСНОВНОГО КОМПЛЕКТА МАРКИ КР ОКОНЧАНИЕ

ЛИСТ	НАИМЕНОВАНИЕ	ПРИМЕЧАНИЕ
19	КРЫЛЬЦО. КОЗЫРЕК. ПЛАН КРОВЛИ. УЗЛЫ 1, 2. РАЗРЕЗ А–А СХЕМА РАСПОЛОЖЕНИЯ НЕСУЩИХ КОНСТРУКЦИЙ	
20	СХЕМА РАСПОЛОЖЕНИЯ ПЛИТ ПЕРЕКРЫТИЯ ТЕХПОДПОЛЬЯ СЕКЦИИ 1 В ОСЯХ 1–7	
21	СХЕМА РАСПОЛОЖЕНИЯ ПЛИТ ПЕРЕКРЫТИЯ ТЕХПОДПОЛЬЯ СЕКЦИИ 2 В ОСЯХ 8–16	
22	СХЕМА РАСПОЛОЖЕНИЯ ПЛИТ ПЕРЕКРЫТИЯ ТИПОВОГО ЭТАЖА СЕКЦИИ 1 В ОСЯХ 1–7	
23	СХЕМА РАСПОЛОЖЕНИЯ ПЛИТ ПЕРЕКРЫТИЯ ТИПОВОГО ЭТАЖА СЕКЦИИ 2 В ОСЯХ 8–16	
24	СХЕМА РАСПОЛОЖЕНИЯ ПЛИТ ПЕРЕКРЫТИЯ 5 ЭТАЖА СЕКЦИИ 1 В ОСЯХ 1–7	
25	СХЕМА РАСПОЛОЖЕНИЯ ПЛИТ ПЕРЕКРЫТИЯ 5 ЭТАЖА СЕКЦИИ 2 В ОСЯХ 8–16	
26	СХЕМА РАСПОЛОЖЕНИЯ ПЛИТ ПОКРЫТИЯ СЕКЦИИ 1 В ОСЯХ 1–7	
27	СХЕМА РАСПОЛОЖЕНИЯ ПЛИТ ПОКРЫТИЯ СЕКЦИИ 2 В ОСЯХ 8–16	
28	УЧАСТКИ МОНОЛИТНЫЕ УМ1 . . . УМ15. МОНОЛИТНАЯ ПЛИТА ПМ1. ВЕДОМОСТЬ ДЕТАЛЕЙ	
29	СПЕЦИФИКАЦИЯ НА МОНОЛИТНЫЕ УЧАСТКИ И ПЛИТУ ПМ1	
30	ЛЮК ВЫХОДА НА ЧЕРДАК, НА КРОВЛЮ.	
31	ВЫХОД НА КРОВЛЮ.	

ВЕДОМОСТЬ ССЫЛОЧНЫХ И ПРИЛАГАЕМЫХ ДОКУМЕНТОВ

ОБОЗНАЧЕНИЕ	НАИМЕНОВАНИЕ	ПРИМЕЧАНИЕ
ГОСТ 530–2012	КИРПИЧ КЕРАМИЧЕСКИЙ	
ГОСТ 379–2015	КИРПИЧ И КАМНИ СИЛИКАТНЫЕ	
ГОСТ 34028–2016	ГОРЯЧЕКАТАННАЯ АРМАТУРА ДЛЯ Ж/Б КОНСТРУКЦИЙ	
ГОСТ 26633–2012	БЕТОНЫ ТЯЖЕЛЫЕ И МЕЛКОЗЕРНИСТЫЕ	
ГОСТ 13579–2018	БЛОКИ БЕТОННЫЕ СТЕН ПОДВАЛА	
ГОСТ 26633–2012	БЕТОНЫ ТЯЖЕЛЫЕ И МЕЛКОЗЕРНИСТЫЕ	
ГОСТ 23279–2012	СЕТКИ АРМАТУРНЫЕ СВАРНЫЕ ДЛЯ ЖЕЛЕЗОБЕТОННЫХ КОНСТРУКЦИЙ И ИЗДЕЛИЙ	
ГОСТ 22266–2013	ЦЕМЕНТЫ СУЛЬФАТОСТОЙКИЕ. ТУ	
ГОСТ 8736–2014	ПЕСОК ДЛЯ СТРОИТЕЛЬНЫХ РАБОТ ТУ	

НАСТОЯЩИЙ ПРОЕКТ СООТВЕТСТВУЕТ ТРЕБОВАНИЯМ ЭКОЛОГИЧЕСКИХ, САНИТАРНО–ГИГИЕНИЧЕСКИХ, ПРОТИВОПОЖАРНЫХ И ДРУГИХ НОРМ, ДЕЙСТВУЮЩИХ НА ТЕРРИТОРИИ РЕСПУБЛИКИ КАЗАХСТАН, И ОБЕСПЕЧИВАЕТ БЕЗОПАСНУЮ ДЛЯ ЖИЗНИ И ЗДОРОВЬЯ ЛЮДЕЙ ЭКСПЛУАТАЦИЮ ОБЪЕКТА.

ГЛАВНЫЙ ИНЖЕНЕР ПРОЕКТА _____ КОМАРОВА З.Г.

ВЗАМ. ИНВ. N° | ПОДП. И ДАТА | ИНВ. N° ПОДЛ. 000000

ИЗМ.	КОЛ.УЧ.	ЛИСТ	N°ДОК.	ПОДПИСЬ	ДАТА
РАЗРАБ.		СЕЛЬКИНА			04.2021
ПРОВЕРИЛ		КОМАРОВА			04.2021
Н.КОНТР.		СЕЛЬКИНА			
ГИП		КОМАРОВА			

0137/20–КР

"СТРОИТЕЛЬСТВО МНОГОКВАРТИРНЫХ ЖИЛЫХ ДОМОВ МКР 4 КВАРТАЛ 1,2 В ПДП АКЖАЙЫК г. УРАЛЬСК, ЗКО" ДОМ N7 (БЕЗ БЛАГОУСТРОЙСТВА И ИНЖЕНЕРНЫХ СЕТЕЙ).

60–КВ. ЖИЛОЙ ДОМ

СТАДИЯ	ЛИСТ	ЛИСТОВ
РП	1	

ОБЩИЕ ДАННЫЕ (НАЧАЛО)

ТОО ГАЗПРОМ ПРОЕКТ ЖШС

ФОРМАТ А3

ВЕДОМОСТЬ СПЕЦИФИКАЦИЙ

ЛИСТ	НАИМЕНОВАНИЕ	ПРИМЕЧАНИЕ
КР-4	СПЕЦИФИКАЦИЯ К ФУНДАМЕНТАМ	
КР-9	СПЕЦИФИКАЦИЯ НА ЖЕЛЕЗОБЕТОННЫЙ ПОЯС	
КР-6	СПЕЦИФИКАЦИЯ К РАЗВЕРТКАМ СТЕН ПОДВАЛА	
КР-12	СПЕЦИФИКАЦИЯ К ПЕРЕМЫЧКАМ	
КР-16	СПЕЦИФИКАЦИЯ К ФУНДАМЕНТАМ КРЫЛЬЦА	
КР-17	СПЕЦИФИКАЦИЯ К ОГРАЖДЕНИЮ И ЛЕСТНИЦЕ КРЫЛЬЦА	
КР-19	СПЕЦИФИКАЦИЯ К КОЗЫРЬКУ КРЫЛЬЦА	
КР-20... КР-27	СПЕЦИФИКАЦИЯ К ПЛИТАМ ПЕРЕКРЫТИЯ	
КР-29	СПЕЦИФИКАЦИЯ НА МОНОЛИТНЫЕ УЧАСТКИ	
КР-30	СПЕЦИФИКАЦИЯ НА ЛЮК ВЫХОДА НА ЧЕРДАК, НА КРОВЛЮ	
КР-31	СПЕЦИФИКАЦИЯ К ВЫХОДУ НА КРОВЛЮ	

ОБЩИЕ ДАННЫЕ

ПРОЕКТ "СТРОИТЕЛЬСТВО МНОГОКВАРТИРНЫХ ЖИЛЫХ ДОМОВ МКР 4 КВАРТАЛ 1,2 В ПДП АКЖАЙЫК г. УРАЛЬСК, ЗКО" ДОМ N7 (БЕЗ БЛАГОУСТРОЙСТВА И ИНЖЕНЕРНЫХ СЕТЕЙ). РАЗРАБОТАН НА ОСНОВАНИИ ЗАДАНИЯ НА ПРОЕКТИРОВАНИЕ, ЗАКАЗЧИК ГУ "ОТДЕЛ СТРОИТЕЛЬСТВА ГОРОДА УРАЛЬСКА".

ПРОЕКТИРУЕМЫЙ 5 ЭТАЖНЫЙ ЖИЛОЙ ДОМ НА 60 КВАРТИР УГЛОВОГО РЕШЕНИЯ, НА 4 ПОДЬЕЗДА, С ТЕХНИЧЕСКИМ ПОДПОЛЬЕМ И ХОЛОДНЫМ ЧЕРДАКОМ. С ПОКВАРТИРНЫМ ОТОПЛЕНИЕМ ОТ ГАЗОВЫХ НАСТЕННЫХ КОТЛОВ, РАЗРЕШАЕМЫХ НА КУХНЕ.

ПЛАНИРОВКА ЗДАНИЯ ВЫПОЛНЕНА С УЧЕТОМ РАЗМЕЩЕНИЯ ОДНО-, ДВУХ-, И ТРЕХКОМНАТНЫХ КВАРТИР.

ЖИЛОЙ ДОМ ОТНОСИТСЯ К III КЛАССУ КОМФОРТНОСТИ ЖИЛЬЯ .

- -УРОВЕНЬ ОТВЕТСТВЕННОСТИ ЗДАНИЯ II (НОРМАЛЬНЫЙ);
- _СТЕПЕНЬ ОГНЕСТОЙКОСТИ ЗДАНИЯ II;
- -СТЕПЕНЬ ДОЛГОВЕЧНОСТИ ЗДАНИЯ II;

ПРОЕКТ РАЗРАБОТАН ДЛЯ СТРОИТЕЛЬСТВА В СЛЕДУЮЩИХ УСЛОВИЯХ:

- -СТРОИТЕЛЬНО-КЛИМАТИЧЕСКАЯ ЗОНА – IIIб КЛИМАТИЧЕСКИЙ ПОДРАЙОН
- -ТЕМПЕРАТУРА НАИБОЛЕЕ ХОЛОДНОЙ ПЯТИДНЕВКИ -29,6°С;
- -НОРМАТИВНОЕ ЗНАЧЕНИЕ ВЕТРОВОГО ДАВЛЕНИЯ -38КГ/М2;
- -НОРМАТИВНОЕ ЗНАЧЕНИЕ ВЕСА СНЕГОВОГО ПОКРОВА -120КГ/М2.

ВЫСОТА ЭТАЖА ОТ ПОЛА ДО ПОЛА – 3,00 М. (В ЧИСТОТЕ 2,70 М)

В ТЕХНИЧЕСКОМ ПОДПОЛЬЕ РАЗМЕЩЕНЫ ИНЖЕНЕРНЫЕ КОММУНИКАЦИИ,

ЭЛЕКТРОЩИТОВАЯ, НАСОСНАЯ.

ЗА ОТНОСИТЕЛЬНУЮ ОТМЕТКУ ±0,000 ПРИНЯТЬ УРОВЕНЬ ЧИСТОГО ПОЛА 1 ЭТАЖА, ЧТО СООТВЕТСТВУЕТ АБСОЛЮТНОЙ ОТМЕТКЕ 44,700

ИНЖЕНЕРНО-ГЕОЛОГИЧЕСКИЕ ИЗЫСКАНИЯ ВЫПОЛНЕНЫ ТОО УРАЛЬСКИЙ "КАЗДОРПРОЕКТ" В 2020 г. ДОГОВОР N 16/20. СОГЛАСНО ДАННЫМ ПО СКВ. 15, СКВ. 16

ОСНОВАНИЕМ ФУНДАМЕНТОВ СЛУЖАТ ГРУНТЫ СЛОЯ ИГЭ-3- СУГЛИНОК ТЯЖЕЛЫЙ ПЫЛЕВАТЫЙ СЛАБОВЛАЖНЫЙ, СРЕДНЕНАБУХАЮЩИЙ С СИЛЬНОАГРЕССИВНЫМИ СВОЙСТВАМИ К БЕТОНАМ НА ПОРТЛАНЦЕМЕНТЕ СО СЛЕДУЮЩИМИ ХАРАКТЕРИСТИКАМИ:

φ =19°, c=54 кПа, ρ= 18,8 кН/м^3, E=6.9 МПа.

ГРУНТЫ ПРОСАДОЧНЫЕ II ТИПА ПРОСАДКИ, МОЩНОСТЬ ПРОСАДОЧНОГО СЛОЯ 3.5 М.

ВОДОЗАЩИТНЫЕ МЕРОПРИЯТИЯ ПО ПРЕДОХРАНЕНИЮ ОСНОВАНИЯ ФУНДАМЕНТОВ ОТ ДЕФОРМАЦИИ ГРУНТОВ СМ НА ЛИСТЕ КР-4

ГРУНТОВЫЕ ВОДЫ НЕ ВСКРЫТЫ ДО ГЛУБИНЫ 14,0 М ОТ ПОВЕРХНОСТИ ЗЕМЛИ.

КОНСТРУКТИВНЫЕ РЕШЕНИЯ

КОНСТРУКТИВНАЯ СХЕМА ЗДАНИЯ-СЕКЦИОННАЯ, С ПОПЕРЕЧНЫМИ НЕСУЩИМИ СТЕНАМИ. ПРОСТРАНСТВЕННАЯ ЖЕСТКОСТЬ ЗДАНИЯ ОБЕСПЕЧИВАЕТСЯ СОВМЕСТНОЙ РАБОТОЙ ПЛИТ ПЕРЕКРЫТИЯ С ПОПЕРЕЧНЫМИ И ПРОДОЛЬНЫМИ СТЕНАМИ.

ФУНДАМЕНТЫ – ЛЕНТОЧНЫЕ МОНОЛИТНЫЕ ЖЕЛЕЗОБЕТОННЫЕ ИЗ МОНОЛИТНОГО БЕТОНА Кл. С16/20, ТОЛЩ. 400 мм ПО ПОДГОТОВКЕ ИЗ БЕТОНА Кл. С 8/10 ТОЛЩ. 100мм. БЕТОН ИЗГОТАВЛИВАТЬ НА СУЛЬФАТОСТОЙКОМ ПОРТ-ЛАНДЦЕМЕНТЕ, АРМАТУРА А400 ГОСТ 34028-2016.

СТЕНЫ ТЕХПОДПОЛЬЯ ИЗ ФУНДАМЕНТНЫХ БЕТОННЫХ БЛОКОВ ПО ГОСТ 13579-2018.

ПЕРЕКРЫТИЯ И ПОКРЫТИЯ – ИЗ СБОРНЫХ ЖЕЛЕЗОБЕТОННЫХ ПАНЕЛЕЙ ПЕРЕКРЫТИЯ С КРУГЛЫМИ ПУСТОТАМИ ПО СЕРИИ 1.141-1, ВЫП.60,64. И ПО СЕРИИ 1.241-1 ВЫП.27.

ЛЕСТНИЦЫ – СБОРНЫЕ ЖЕЛЕЗОБЕТОННЫЕ МАРШИ С ПЛОЩАДКАМИ ПО СЕРИИ 1.151.1-7 в.1, 1.152.1-8 в.1.

ПЕРЕМЫЧКИ – СБОРНЫЕ ЖЕЛЕЗОБЕТОННЫЕ ПО СЕРИИ 1.038.1-1 ВЫП.1 И ИЗ УГОЛКОВ ПО ГОСТ 34028-2016.

МЕРОПРИЯТИЯ ПРИ ПРОСАДОЧНЫХ ГРУНТАХ

1. ОТРЫВКУ КОТЛОВАНА ПОД ЗДАНИЕ ВЕСТИ НА 1,0М БОЛЬШЕ РАЗМЕРОВ ЗДАНИЯ ПО НАРУЖНЫМ ГРАНЯМ ФУНДАМЕНТОВ В КАЖДУЮ СТОРОНУ.
2. ПРИ ОТРЫВКЕ КОТЛОВАНА ПРОИЗВЕСТИ НЕДОБОР ГРУНТА ТОЛЩ. 150 ММ ДО ПРОЕКТНОЙ ОТМЕТКЕ ЗАЛОЖЕНИЯ ФУНДАМЕНТОВ.
3. ПРОЕКТОМ ПРЕДУСМАТРИВАЕТСЯ УПЛОТНЕНИЕ ГРУНТА НА ГЛУБИНУ 0,8 М (СОЗДАНИЕ В ОСНОВАНИИ ЗДАНИЯ МАЛОВОДОПРОНИЦАЕМОГО ЭКРАНА И УСТРАНЕНИЕ ПРОСАДКИ), С ДОВЕДЕНИЕМ ОБЬЕМНОГО ВЕСА СКЕЛЕТА ГРУНТА ДО 1,60 Т/М3 ПРИ СТЕПЕНИ ВЛАЖНОСТИ НЕ БОЛЕЕ 0,7.
4. ПЕРЕД УПЛОТНЕНИЕМ ГРУНТА ДНО КОТЛОБАНА УВЛАЖНИТЬ ВОДОЙ ИЗ РАСЧЕТА 0,04 М3 ВОДЫ НА 1 КВ.М КОТЛОВАНА.
5. УПЛОТНЕНИЕ ПРОЗВОДИТЬ ПРИ ОПТИМАЛЬНОЙ ВЛАЖНОСТИ ГРУНТА.
6. УПЛОТНЕНИЕ ГРУНТА ПРОИЗВОДИТЬ ВИБРОКАТКАМИ МАССОЙ 8,0 ТОНН В 8 ПРОХОДОК. КАЖДЫЙ ПРОХОД ДОЛЖЕН ПЕРЕКРЫВАТЬ СЛЕД ПРЕДЫДУЩЕГО НА 0,1-0,2 М.
7. ОБРАТНУЮ ЗАСЫПКУ ПАЗУХ КОТЛОВАНА ПРОИЗВОДИТЬ ИЗ МЕСТНОГО ГРУНТА ОТДЕЛЬНЫМИ СЛОЯМИ ТОЛЩ. 30-40 ММ. ГРУНТ ОТСЫПАЕТСЯ ОПТИМАЛЬНОЙ ВЛАЖНОСТИ И УПЛОТНЯЕТСЯ ДО ПЛОТНОСТИ СКЕЛЕТА ГРУНТА НЕ МЕНЕЕ 1,60 Т/М3.
8. ВОКРУГ ЗДАНИЯ УСТРАИВАЕТСЯ ВОДОНЕПРОНИЦАЕМАЯ ОТМОСТКА ШИРИНОЙ 2,0 М С УКЛОНОМ В ПОПЕРЕЧНОМ НАПРАВЛЕНИИ НЕ МЕНЕЕ 0,03 , ВЫСОТОЙ БРОВКИ НА 0,05 М ВЫШЕ ПЛАНИРОВОЧНОЙ ОТМЕТКИ ЗЕМЛИ.
9. ПОЛАМИ В ТЕХПОДПОЛЬЕ СЛУЖИТ МОНОЛИТНАЯ БЕТОНАЯ СТЯЖКА ТОЛЩ. 100 мм
10. В МЕСТАХ ПРИМЫКАНИЯ ПОЛОВ К СТЕНАМ ВЫПОЛНИТЬ БЕТОННЫЕ ПЛИНТУСЫ ВЫСОТОЙ 150 ММ. ПО КОНТУРУ ПОМЕЩЕНИЙ.

ПРОИЗВОДСТВО РАБОТ В ЗИМНИХ УСЛОВИЯХ

1. ПРОИЗВОДСТВО РАБОТ ВЗИМНЕЕ ВРЕМЯ ВЫПОЛНЯТЬ В СООТВЕТСТВИИ С ТРЕБОВАНИЯМИ СП РК EN 1991-1-1:2002/2011, НП К СП РК EN 1991-1-1:2002/2011 Ч.. 1-1, 1-2, 1-3, 1-4, 1-5, 1-6 "ВОЗДЕЙСТВИЯ НА НЕСУЩИЕ КОНСТРУКЦИИ"
2. КИРПИЧНУЮ КЛАДКУ СТЕН, КЛАДКУ ПЕРЕГОРОДОК И СТЕНОК ИЗ КИРПИЧА И ГАЗОБЕТОННЫХ БЛОКОВ ВЫПОЛНЯЬ С ПРОТИВОМОРОЗНЫМИ ДОБАВКАМИ И ВЕСТИ КОНТРОЛЬ ЗА ТВЕРДЕНИЕМ РАСТВОРОВ.
3. ПЕРЕД НАСТУПЛЕНИЕМ ОТТЕПЕЛИ, ДО НАЧАЛА ОТТАИВАНИЯ КЛАДКИ ВЫПОЛНИТЬ МЕРОПРИЯТИЯ ПО РАЗГРУЗКЕ, ВРЕМЕННОМУ КРЕПЛЕНИЮ ИЛИ УСИЛЕНИЮ ПЕРЕНАПРЯ-ЖЕННЫХ УЧАСТКОВ (ПРОСТЕНКОВ , ОПОР ПРОГОНОВ И Т. П.)
4. С ПЕРЕКРЫТИЙ УБРАТЬ НЕ ПРЕДУСМОТРЕННЫЕ ПРОЕКТОМ НАГРУЗКИ (СТРОИТЕЛЬНЫЙ МУСОР, СТРОИТЕЛЬНЫЕ МАТЕРИАЛЫ, ИНВЕНТАРЬ И Т. Д.)
5. В СЛУЧАЕ ОБНАРУЖЕНИЯ ПРИЗНАКОВ ПЕРЕНАПРЯЖЕНИЯ КЛАДКИ В ВИДЕ ДЕФОРМАЦИЙ, ТРЕЩИН ИЛИ ОТКЛОНЕНИЯ ОТ ВЕРТИКАЛИ СЛЕДУЕТ СРОЧНО ПРИНЯТЬ МЕРЫ ПО ВРЕМЕННОМУ ИЛИ ПОСТОЯННОМУ УСИЛЕНИЮ КОНСТРУКЦИЙ.
6. ПРИ ПРОИЗВОДСТВЕ БЕТОННЫХ РАБОТ ВЕСТИ КОНТРОЛЬ ЗА ПРОЧНОСТЬЮ БЕТОНА, КАК ПРАВИЛО, ИСПЫТАНИЕМ ОБРАЗЦОВ, ИЗГОТОВЛЕННЫХ У МЕСТ УКЛАДКИ БЕТОННОЙ СМЕСИ. ПРИГОТОВЛЕНИЕ БЕТОНА ПРОИЗВОДИТЬ В ОБОГРЕВАЕМЫХ СМЕСИТЕЛЬНЫХ УСТАНОВКАХ С ПОДОГРЕТЫМИ ЗАПОЛНИТЕЛЯМИ.
7. ПРИ БЕТОНИРОВАНИИ ЗАДЕЛОК КОНСТРУКЦИЙ НЕ ДОПУСКАТЬ ЗАМЕРЗАНИЯ СМЕСИ В ЗОНЕ КОНТАКТА С ОСНОВАНИЕМ.
8. ФУНДАМЕНТЫ УКЛАДЫВАТЬ НА НЕПРОМЕЗШЕЕ ОСНОВАНИЕ.
9. ОБРАТНУЮ ЗАСЫПКУ ПАЗУХ КОТЛОВАНА ПРОИЗВОДИТЬ ТАЛЫМ ГРУНТОМ ОТДЕЛЬНЫМИ СЛОЯМИ ТОЛЩ. 30-40 ММ.

АНТИКОРРОЗИОННЫЕ МЕРОПРИЯТИЯ.

АНТИКОРРОЗИЙНУЮ ЗАЩИТУ СТРОИТЕЛЬНЫХ КОНСТРУКЦИЙ СЛЕДУЕТ ВЫПОЛНЯТЬ В СООТВЕТСТВИИ С ТРЕБОВАНИЯМИ СН РК 2.01-01-2014, СП РК 2.01-101-2013 "ЗАЩИТА СТРОИТЕЛЬНЫХ КОНСТРУКЦИЙ ОТ КОРРОЗИИ".

ВСЕ МЕТАЛЛИЧЕСКИЕ ЭЛЕМЕНТЫ ПОКРЫТЬ ЭМАЛЬЮ ПФ-115 ПО ГОСТ 926-82* ЗА ДВА РАЗА ПО ГРУНТОВКЕ ГФ-021 ПО ГОСТ 25129-82*.

ЗАЩИТУ ОТ КОРРОЗИИ ПОВЕРХНОСТЕЙ БЕТОННЫХ И ЖЕЛЕЗОБЕТОННЫХ КОНСТРУКЦИЙ СОПРИКАСАЮЩИХСЯ С ГРУНТОМ ОБМАЗАТЬ ГОРЯЧИМ БИТУМОМ ЗА 2 РАЗА ПО ОЧИЩЕННОЙ ПОВЕРХНОСТИ.

ПОД ВСЕМИ ФУНДАМЕНТАМИ ПРЕДУСМАТРИВАЕТСЯ УСТРОЙСТВО БЕТОННОЙ ПОДГОТОВКИ ТОЛЩИНОЙ 100ММ ИЗ БЕТОНА КЛ. С 8/10

ЭЛЕМЕНТЫ ПОДЗЕМНЫХ КОНСТРУКЦИЙ ВЫПОЛНЯТЬ ИЗ БЕТОНА НА СУЛЬФАТОСТОЙКИХ ПОРТЛАНДЦЕМЕНТАХ ПО ГОСТ 22266-2013. БЕТОН МАРКИ ПО МОРОЗОСТОЙКОСТИ F50, ПО ВОДОНЕПРОНИЦАЕМОСТИ W8

ПРОТИВОПОЖАРНЫЕ МЕРОПРИЯТИЯ:

ПРОЕКТ ВЫПОЛНЕН В СООТВЕТСТВИИ С ТРЕБОВАНИЯМИ СН РК 3.02-01-2011, СП РК 3.02-101-2012 "ЗДАНИЯ ЖИЛЫЕ МНОГОКВАРТИРНЫЕ" И СН РК 2.02-01-2014, СП РК 2.02-101-2014 "ПОЖАРНАЯ БЕЗОПАСНОСТЬ ЗДАНИЙ И СООРУЖЕНИЙ".

УКАЗАНИЯ ПО ПРОИЗВОДСТВУ РАБОТ.

ВСЕ РАБОТЫ ВЫПОЛНИТЬ В ПОЛНОМ СООТВЕТСТВИИ С ТРЕБОВАНИЯМИ

СП РК EN 1990:2002+A1:2005/2011, НП СП РК EN 1990:2002+A1:2005/2011"ОСНОВЫ ПРОЕКТИРОВАНИЯ НЕСУЩИХ КОНСТРУКЦИЙ" ,

СП РК EN 1991-1-1:2002/2011, НП к СП РК EN 1991-1-1:2002/2011 ч.. 1-1, 1-2, 1-3, 1-4, 1-5" 1-6 "ВОЗДЕЙСТВИЯ НА НЕСУЩИЕ КОНСТРУКЦИИ"

СП РК EN 1997-1:2004/2011 EN 1997-1:2004 ч.1, 2, НП к СП РК EN 1997-1:2004/2011 ч. 1, НТП РК 07-01.4-2012 "ГЕОТЕХНИЧЕСКОЕ ПРОЕКТИРОВАНИЕ"

НТП РК 1-01-3.1(4.1)-2017 ч.1-3,1-4 "НАГРУЗКИ И ВОЗДЕЙСТВИЯ НА ЗДАНИЯ"

СП РК EN 1992-1-1:2004/2011 ч. 1-1, 1-2, НП к СП РК EN 1992-1-1:2008 ч. 1-1, 1-2 "ПРОЕКТИРОВАНИЕ ЖЕЛЕЗОБЕТОННЫХ КОНСТРУКЦИЙ"

СП РК EN 1993-1-1:2005/2011 ч. 1-1,1-2,1-3,1-8,1-11,1-12, НП к СП РК EN 1993-1-1:2005/2011 ч. 1-1, 1-2 "ПРОЕКТИРОВАНИЕ СТАЛЬНЫХ КОНСТРУКЦИЙ"

СН РК 2.04-05-2014, СП РК 2.04-108-2014 "ИЗОЛЯЦИОННЫЕ И ОТДЕЛОЧНЫЕ ПОКРЫТИЯ".

СН РК 2.01-01-2013, СП РК 2.01-101-2013 "ЗАЩИТА СТРОИТЕЛЬНЫХ КОНСТРУКЦИЙ ОТ КОРРОЗИИ".

СН РК 2.02-01-2014, СП РК 2.02-101-2014 "ПОЖАРНАЯ БЕЗОПАСНОСТЬ ЗДАНИЙ И СООРУЖЕНИЙ"

СН РК 5.03-08-2013, СП РК 5.03-102-2013 "ПРОИЗВОДСТВО СБОРНЫХ ЖЕЛЕЗОБЕТОННЫХ КОНСТРУКЦИЙ И ИЗДЕЛИЙ.

Согласовано

Раздел ЭС | Гермид | 07.07.21

Раздел ВК | Мотолдорович

ИНВ. N° ПОДЛ. | ПОДП. И ДАТА | ВЗАМ. ИНВ. N°

000000

ИЗМ.	КОЛ.УЧ.	ЛИСТ	N°ДОК	ПОДП.	ДАТА	0137/20-КР			
						"СТРОИТЕЛЬСТВО МНОГОКВАРТИРНЫХ ЖИЛЫХ ДОМОВ МКР 4 КВАРТАЛ 1,2 В ПДП АКЖАЙЫК г. УРАЛЬСК, ЗКО" ДОМ N7 (БЕЗ БЛАГОУСТРОЙСТВА И ИНЖЕНЕРНЫХ СЕТЕЙ).			
РАЗРАБ.		КЕРЕЕВА				60-КВ. ЖИЛОЙ ДОМ	СТАДИЯ	ЛИСТ	ЛИСТОВ
ПРОВЕР.		КОМАРОВА					РП	2	
Н. КОНТР.		СЕЛЬКИНА							
ГИП		КОМАРОВА				ОБЩИЕ ДАННЫЕ (ОКОНЧАНИЕ)	ТОО ГАЗПРОМ ПРОЕКТ ЖШС		

ФОРМАТ А2

ПЛАН КОТЛОВАНА

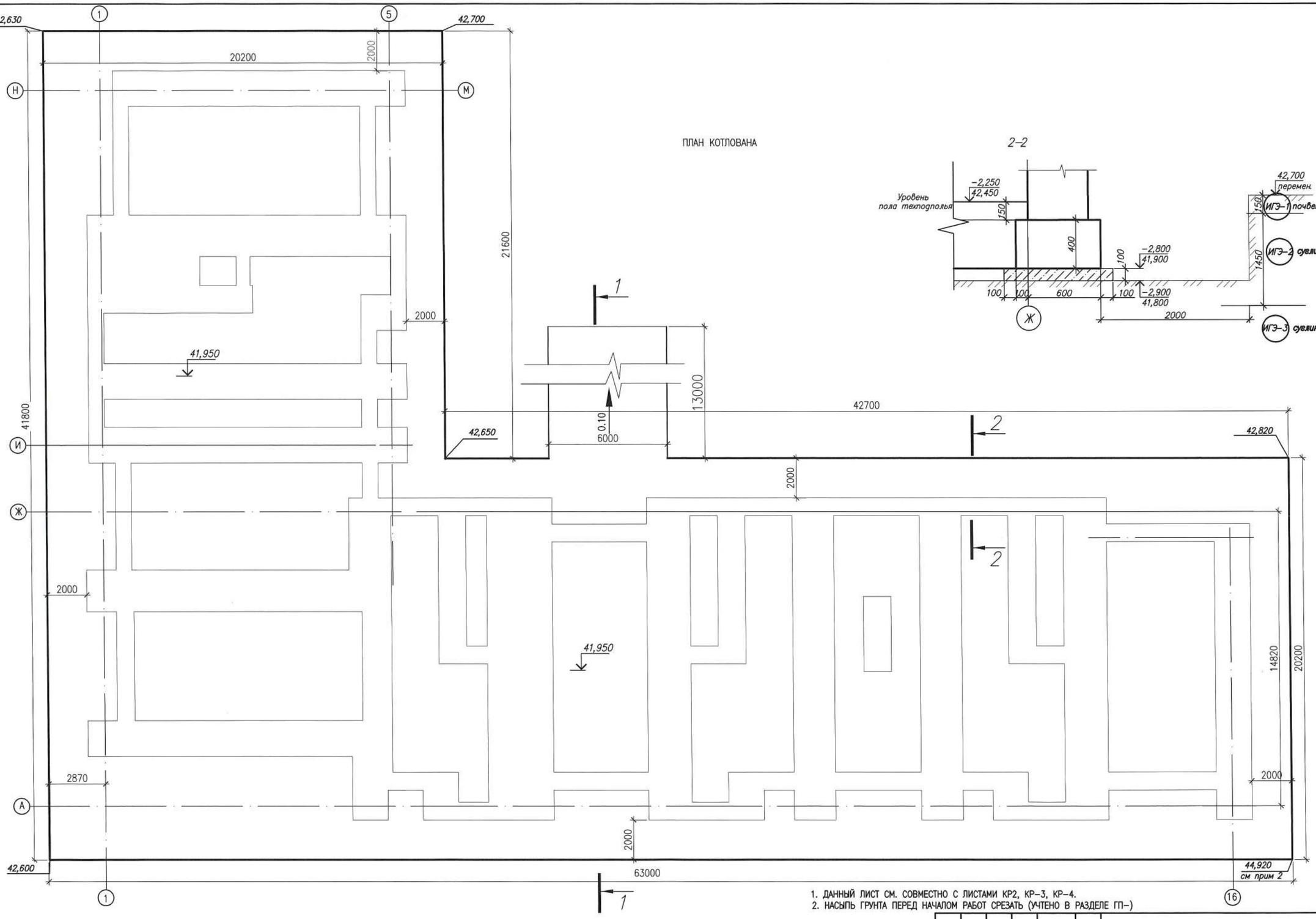

2–2

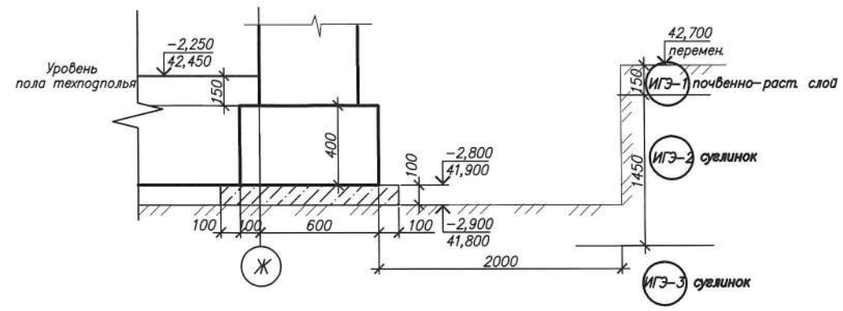

1. ДАННЫЙ ЛИСТ СМ. СОВМЕСТНО С ЛИСТАМИ КР2, КР–3, КР–4.
2. НАСЫПЬ ГРУНТА ПЕРЕД НАЧАЛОМ РАБОТ СРЕЗАТЬ (УЧТЕНО В РАЗДЕЛЕ ГП–)

1–1

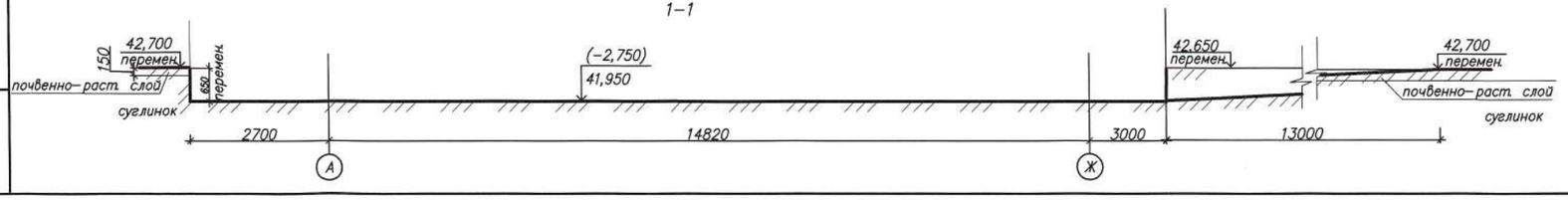

ИЗМ.	КОЛ.УЧ.	ЛИСТ	N°ДОК.	ПОДП.	ДАТА
РАЗРАБ.		РАХИМБЕРДИН			
ПРОВЕР.		КОМАРОВА			
Н. КОНТР.		СЕЛЬКИНА			
ГИП		КОМАРОВА			

0137/20–КР

"СТРОИТЕЛЬСТВО МНОГОКВАРТИРНЫХ ЖИЛЫХ ДОМОВ МКР 4 КВАРТАЛ 1,2 В ПДП АКЖАЙЫК г. УРАЛЬСК, ЗКО" ДОМ N7 (БЕЗ БЛАГОУСТРОЙСТВА И ИНЖЕНЕРНЫХ СЕТЕЙ).

60–КВ. ЖИЛОЙ ДОМ

СТАДИЯ	ЛИСТ	ЛИСТОВ
РП	3а	

ПЛАН КОТЛОВАНА. РАЗРЕЗ 1–1, 2–2

ТОО ГАЗПРОМ ПРОЕКТ ЖШС

ФОРМАТ А2

СОГЛАСОВАНО:

РАЗДЕЛ	ФАМИЛИЯ
ОВ и ВК	ШАТАЛОВА
ЭО и СС	ГЕРМАН

ВЗАМ. ИНВ. N° | ПОДП. И ДАТА | ИНВ. N° ПОДЛ. 000000

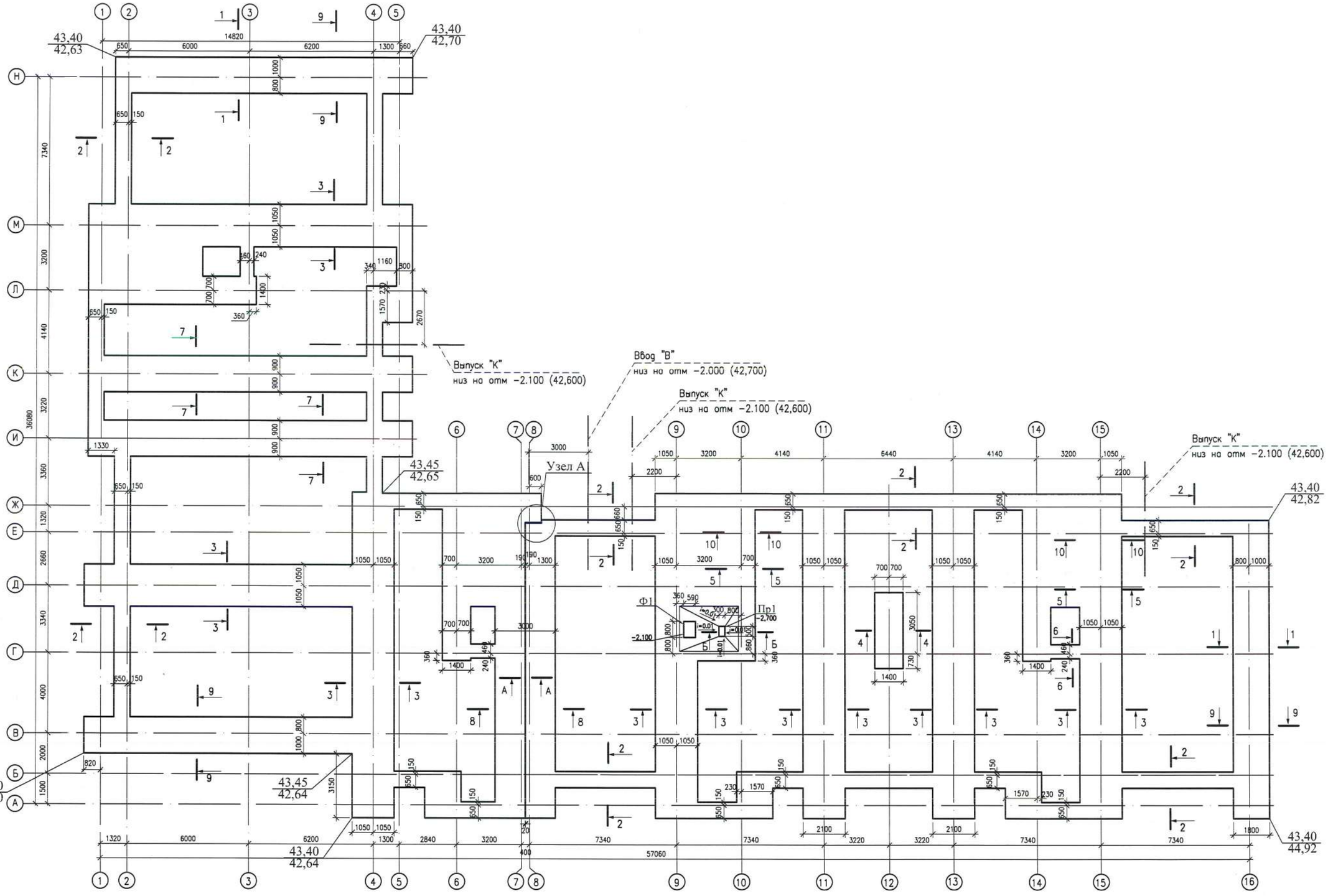

1. ДАННЫЙ ЛИСТ СМ. СОВМЕСТНО С ЛИСТАМИ КР-4.

2. РАЗМЕРЫ ОТВЕРСТИЙ СМ. НА ЛИСТЕ АР-5, КР-7, КР-8

ИЗМ.	КОЛ.УЧ	ЛИСТ	N DOK	ПОДП.	ДАТА
РАЗРАБ.		РАХИМБЕРДИН			
ПРОВЕР.		КОМАРОВА			
Н. КОНТР.		СЕЛЬКИНА			
ГИП		КОМАРОВА			

0137/20-КР

"СТРОИТЕЛЬСТВО МНОГОКВАРТИРНЫХ ЖИЛЫХ ДОМОВ МКР 4 КВАРТАЛ 1,2 В ПДП АКЖАЙЫК г. УРАЛЬСК, ЗКО" ДОМ N7 (БЕЗ БЛАГОУСТРОЙСТВА И ИНЖЕНЕРНЫХ СЕТЕЙ).

60-КВ. ЖИЛОЙ ДОМ

СТАДИЯ	ЛИСТ	ЛИСТОВ
РП	3	

СХЕМА МОНОЛИТНОЙ Ж/Б ФУНДАМЕНТНОЙ ПЛИТЫ

ТОО ГАЗПРОМ ПРОЕКТ

ФОРМАТ А2

СОГЛАСОВАНО:

РАЗДЕЛ	ФАМИЛИЯ
ОВ и ВК	ШАТАЛОВА
ЭО и СС	ГЕРМАН

ВЗАМ. ИНВ. N°

ПОДП. И ДАТА

ИНВ. N° ПОДЛ. 000000

МОНОЛИТНАЯ Ж/Б ПЛИТА
(1-1 ÷ 10-10)

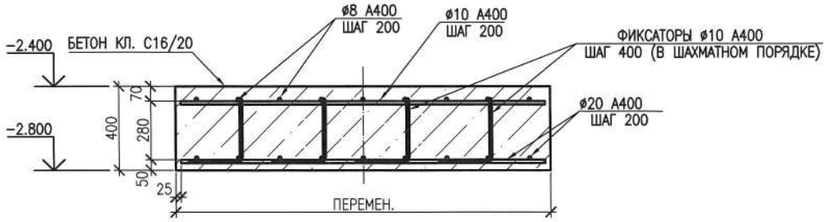

А–А

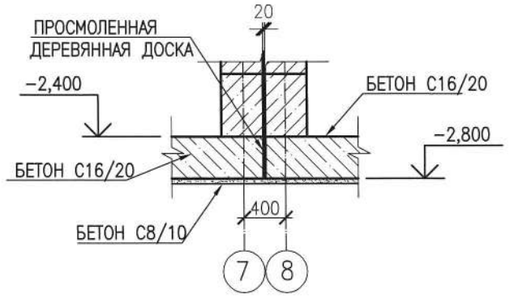

ФИКСАТОРЫ

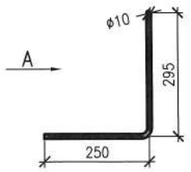

ВИД А

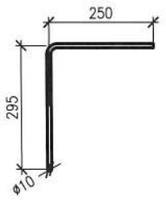

Приямок ПР1

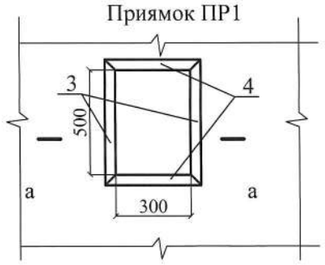

а-а
армирование плиты условно не показано

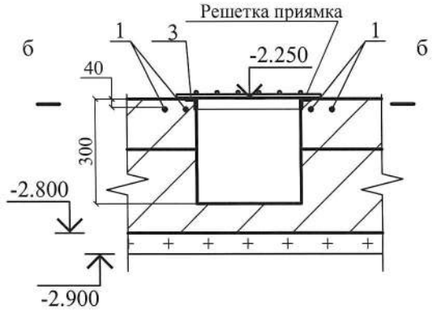

б-б
армирование плиты условно не показано

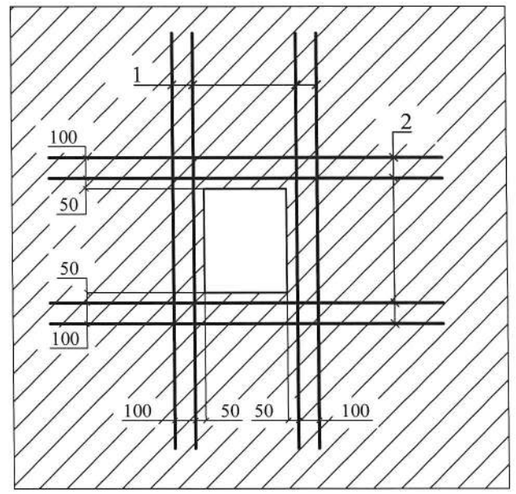

Б–Б

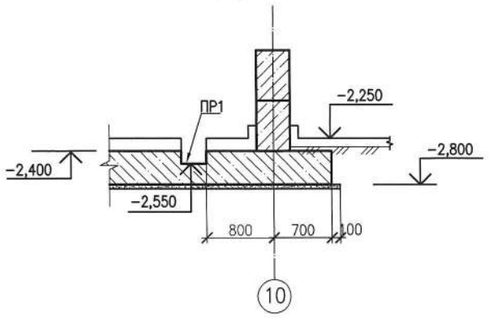

Узел А

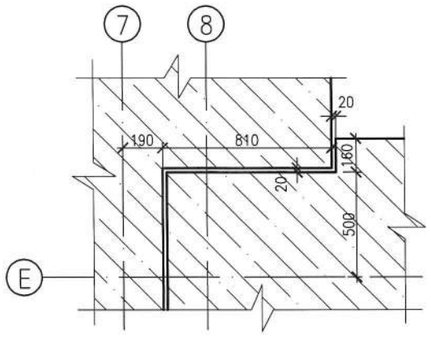

СПЕЦИФИКАЦИЯ

N П/П	ОБОЗНАЧЕНИЕ	НАИМЕНОВАНИЕ	КОЛ. ШТ.	МАССА ЕД.КГ	ПРИМЕЧ.
		МОНОЛИТНАЯ Ж/Б ПЛИТА			
	ГОСТ 34028-2016	ø8 А400 ПМ.	3042	0,395	
	ГОСТ 34028-2016	ø10 А400 ПМ.	2996	0,617	
	ГОСТ 34028-2016	ø20 А400 ПМ.	6038	2,466	
	ГОСТ 34028-2016	ФИКСАТОРЫ ø10 А240 L=795ММ.	3569	0,49	
		ПРИЯМОК ПР1	1		
1	ГОСТ 34028-2016	ø12 А400 L=2000ММ	4	1.776	
2	ГОСТ 34028-2016	ø12 А400 L=1800ММ	4	1.598	
3	ГОСТ 8509-93 / С245 ГОСТ 27772-88	Уголок 50х5 L=600мм шт.	2	2.262	
4	ГОСТ 8509-93 / С245 ГОСТ 27772-88	Уголок 50х5 L=400мм шт.	2	1.508	
		РЕШЕТКА ПРИЯМКА	1		
	ГОСТ 34028-2016	ø10 А400 L=900ММ	12	0.43	
		БЕТОН КЛ. С16/20 $м^3$	259		
		БЕТОН КЛ. С8/10 $м^3$	77		
		Ф1 БЕТОН КЛ. С12/15 $м^3$	0.14		

1. ДАННЫЙ ЛИСТ СМ. СОВМЕСТНО С ЛИСТАМИ КР-3.
2. ЗА ОТНОСИТЕЛЬНУЮ ОТМЕТКУ 0,000 ПРИНЯТ УРОВЕНЬ ЧИСТОГО ПОЛА 1 ЭТАЖА, ЧТО СООТВЕТСТВУЕТ АБСОЛЮТНОЙ ОТМЕТКЕ 44,700 НА ГЕНПЛАНЕ.
3. ОСНОВАНИЕМ ФУНДАМЕНТОВ СЛУЖИТ ГРУНТ – СУГЛИНОК ТЯЖЕЛЫЙ ПЫЛЕВАТЫЙ СЛАБОВЛАЖНЫЙ, ОБЛАДАЕТ ПРОСАДОЧНЫМИ СВОЙСТВАМИ II ТИПА, МОЩНОСТЬ СЛОЯ 3.5 М., СРЕДНЕНАБУХАЮЩИМИ СВОЙСТВАМИ, СИЛЬНОАГРЕССИВНЫМИ СВОЙСТВАМИ К БЕТОНАМ НА ПОРТЛАНЦЕМЕНТЕ СО СЛЕДУЮЩИМИ ХАРАКТЕРИСТИКАМИ: φ=19°, с=54 кПа, р= 18,8 кН/м³, Е=6.9 МПа.
4. ГРУНТОВЫЕ ВОДЫ НЕ ВСКРЫТЫ ДО ГЛУБИНЫ 14,0 М ОТ ПОВЕРХНОСТИ ЗЕМЛИ.
5. ФУНДАМЕНТЫ ЗАПРОЕКТИРОВАНЫ В СООТВЕТСТВИИ С СН РК 5.01-02-2013 и СП РК 5.01-102-2013 "ОСНОВАНИЯ ЗДАНИЙ И СООРУЖЕНИЙ" И ДОЛЖНЫ ВЫПОЛНЯТЬСЯ С УЧЕТОМ ТРЕБОВАНИЙ СН РК 5.01-01-2013 и СП РК 5.01-101-2013 "ЗЕМЛЯНЫЕ СООРУЖЕНИЯ, ОСНОВАНИЯ И ФУНДАМЕНТЫ".
6. ПОД ВСЕМИ ФУНДАМЕНТАМИ ПРЕДУСМАТРИВАЕТСЯ УСТРОЙСТВО БЕТОННОЙ ПОДГОТОВКИ ТОЛЩИНОЙ 100 ММ. ИЗ БЕТОНА КЛ. С8/10
7. МОНОЛИТНЫЙ ФУНДАМЕНТНЫЕ ПЛИТЫ И БЛОКИ СТЕН ПОДВАЛОВ ВЫПОЛНЯТЬ ИЗ БЕТОНА НА СУЛЬФАТОСТОЙКИХ ПОРТЛАНДЦЕМЕНТАХ ПО ГОСТ 22266-2013.
8. ГОРИЗОНТАЛЬНАЯ ГИДРОИЗОЛЯЦИЯ НА ОТМ. -0,370 ИЗ 2-х СЛОЕВ ГИДРОИЗОЛА НА БИТУМНОЙ МАСТИКЕ.
9. БОКОВЫЕ ПОВЕРХНОСТИ Ж/Б И БЕТОННЫХ КОНСТРУКЦИЙ , СОПРИКАСАЮЩИЕСЯ С ГРУНТОМ, ОБМАЗАТЬ ГОРЯЧИМ БИТУМОМ ЗА 2 РАЗА.
10. МОНОЛИТНУЮ ЗАДЕЛКУ МЕЖДУ ФУНДАМЕНТНЫМИ ПЛИТАМИ И БЕТОННЫМИ БЛОКАМИ СТЕН ПОДВАЛА ВЫПОЛНЯТЬ ИЗ БЕТОНА КЛ. С8/10.

МЕРОПРИЯТИЯ ПРИ ПРОСАДОЧНЫХ ГРУНТАХ

1. ОТРЫВКУ КОТЛОВАНА ПОД ЗДАНИЕ ВЕСТИ НА 2,0 М БОЛЬШЕ РАЗМЕРОВ ЗДАНИЯ ПО НАРУЖНЫМ ГРАНЯМ ФУНДАМЕНТОВ В КАЖДУЮ СТОРОНУ.
2. ПРИ ОТРЫВКЕ КОТЛОВАНА ПРОИЗВЕСТИ НЕДОБОР ГРУНТА ТОЛЩ. 150 ММ ДО ПРОЕКТНОЙ ОТМЕТКИ ЗАЛОЖЕНИЯ ФУНДАМЕНТОВ.
3. ПРОЕКТОМ ПРЕДУСМАТРИВАЕТСЯ УПЛОТНЕНИЕ ГРУНТА НА ГЛУБИНУ 1,0 М (СОЗДАНИЕ В ОСНОВАНИИ ЗДАНИЯ МАЛОВОДОПРОНИЦАЕМОГО ЭКРАНА И УСТРАНЕНИЕ ПРОСАДКИ), С ДОВЕДЕНИЕМ ОБЪЕМНОГО ВЕСА СКЕЛЕТА ГРУНТА ДО 1,65 Т/М3 ПРИ СТЕПЕНИ ВЛАЖНОСТИ НЕ БОЛЕЕ 0,7.
4. ПЕРЕД УПЛОТНЕНИЕМ ГРУНТА ДНО КОТЛОВАНА УВЛАЖНИТЬ ВОДОЙ ИЗ РАСЧЕТА 0,04 М3 ВОДЫ НА 1 КВ.М КОТЛОВАНА.
5. УПЛОТНЕНИЕ ПРОЗВОДИТЬ ПРИ ОПТИМАЛЬНОЙ ВЛАЖНОСТИ ГРУНТА.
6. УПЛОТНЕНИЕ ГРУНТА ПРОИЗВОДИТЬ ВИБРОКАТКАМИ МАССОЙ 8,0 ТОНН В 8 ПРОХОДОК. КАЖДЫЙ ПРОХОД ДОЛЖЕН ПЕРЕКРЫВАТЬ СЛЕД ПРЕДЫДУЩЕГО НА 0,1-0,2 М.
7. ОБРАТНУЮ ЗАСЫПКУ КОТЛОВАНОВ У ФУНДАМЕНТОВ И ПОДСЫПКУ ПОД ПОЛЫ ТЕХПОДПОЛЬЯ ПРОИЗВОДИТЬ ИЗ МЕСТНОГО ГРУНТА ОТДЕЛЬНЫМИ СЛОЯМИ ТОЛЩ. 30-40 ММ. ГРУНТ ОТСЫПАЕТСЯ ОПТИМАЛЬНОЙ ВЛАЖНОСТИ И УПЛОТНЯЕТСЯ ДО ПЛОТНОСТИ СКЕЛЕТА ГРУНТА НЕ МЕНЕЕ 1,60 Т/М3.
8. ВОКРУГ ЗДАНИЯ УСТРАИВАЕТСЯ ВОДОНЕПРОНИЦАЕМАЯ ОТМОСТКА ШИРИНОЙ 2,0 М С УКЛОНОМ В ПОПЕРЕЧНОМ НАПРАВЛЕНИИ НЕ МЕНЕЕ 0,03 , ВЫСОТОЙ БРОВКИ НА 0,05 М ВЫШЕ ПЛАНИРОВОЧНОЙ ОТМЕТКИ.
9. ПОЛЫ В ТЕХПОДПОЛЬЕ ПРИНЯТЫ ВОДОНЕПРОНИЦАЕМЫЕ, ИЗ БЕТОНА КЛ. С10/12,5 W6 ТОЛЩ. 20ММ. ПО ПОДГОТОВКЕ ИЗ БЕТОНА КЛ. С8/10 ТОЛЩ. 80ММ.
10. В МЕСТАХ ПРИМЫКАНИЯ ПОЛОВ К СТЕНАМ ВЫПОЛНИТЬ БЕТОННЫЕ ПЛИНТУСЫ ВЫСОТОЙ 150 ММ. ПО КОНТУРУ ПОМЕЩЕНИЙ.
11. ВВОДЫ ВОДОПРОВОДА, ТЕПЛОСЕТИ, ВЫПУСКИ КАНАЛИЗАЦИИ ВЫПОЛНИТЬ В КАНАЛАХ СМ. САНТЕХНИЧЕСКИЕ РАЗДЕЛЫ, КАНАЛЫ С УКЛОНОМ ОТ ЗДАНИЯ.

ИЗМ.	КОЛ.УЧ	ЛИСТ	N ДОК	ПОДП.	ДАТА	0137/20-КР		
						"СТРОИТЕЛЬСТВО МНОГОКВАРТИРНЫХ ЖИЛЫХ ДОМОВ МКР 4 КВАРТАЛ 1,2 В ПДП АКЖАЙЫК г. УРАЛЬСК, ЗКО" ДОМ N7 (БЕЗ БЛАГОУСТРОЙСТВА И ИНЖЕНЕРНЫХ СЕТЕЙ).		
РАЗРАБ.		РАХИМБЕРДИН			04.06.20	60-КВ. ЖИЛОЙ ДОМ	СТАДИЯ	ЛИСТ	ЛИСТОВ
ПРОВЕР.		КОМАРОВА					РП	4	
Н. КОНТР.		СЕЛЬКИНА							
ГИП		КОМАРОВА				МОНОЛИТНЫЕ Ж/Б ЛЕНТОЧНЫЕ ФУНДАМЕНТЫ СЕЧЕНИЯ. СПЕЦИФИКАЦИЯ	ТОО ГАЗПРОМ ПРОЕКТ ЖШС	

ВЗАМ. ИНВ. N | ПОДП. И ДАТА | ИНВ. N ПОДЛ. 000000

1–1

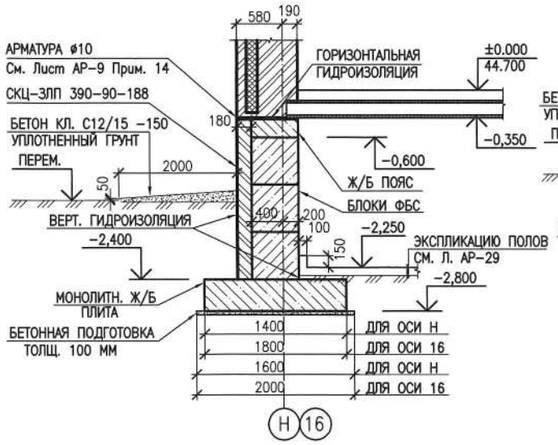

2–2

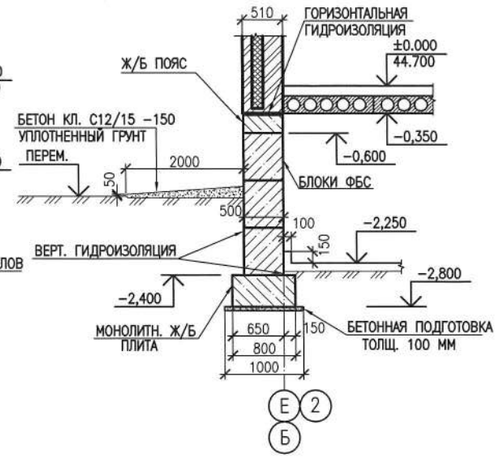

3–3

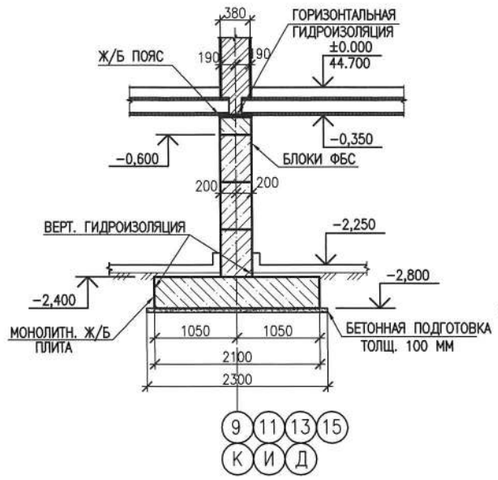

4–4

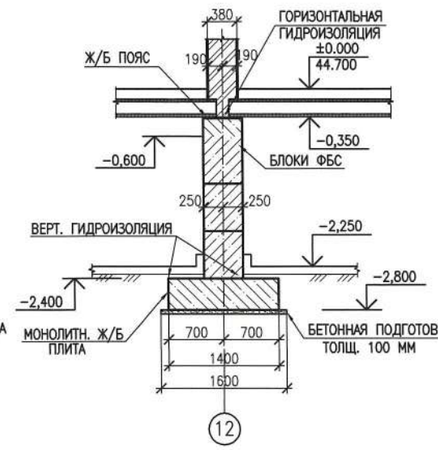

6–6

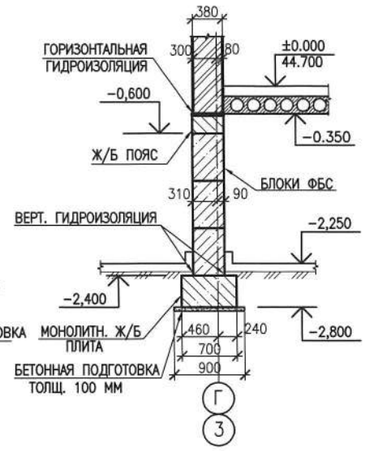

5–5

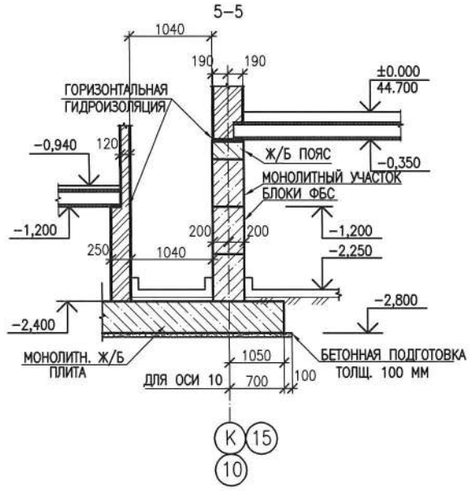

7–7

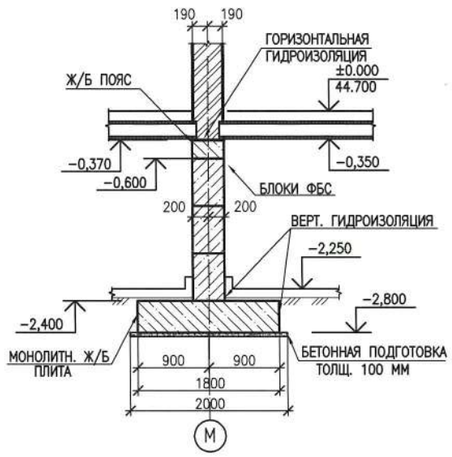

8–8

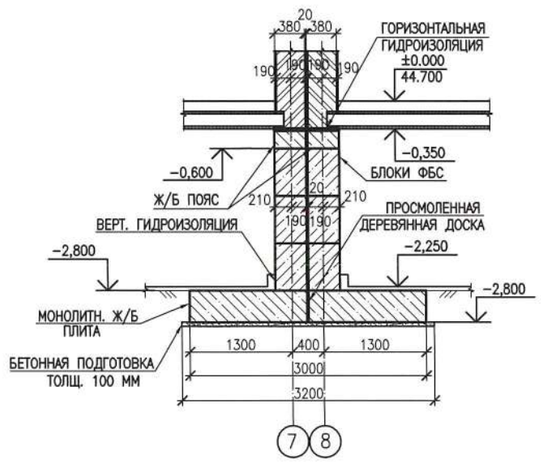

9–9

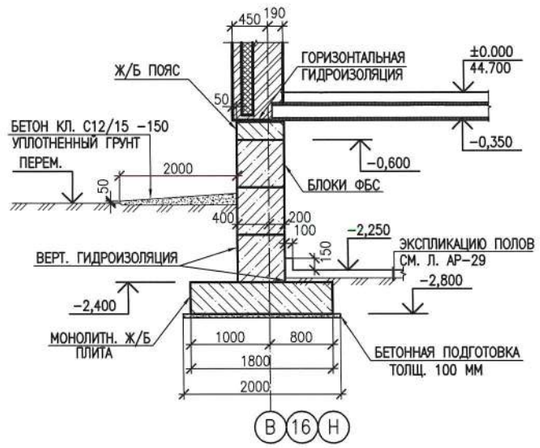

10–10

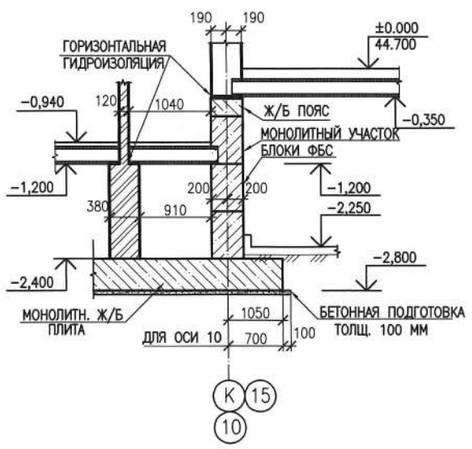

1. ДАННЫЙ ЛИСТ СМ. СОВМЕСТНО С ЛИСТАМИ КР-4
2. УКАЗАНИЯ ПО УСТРОЙСТВУ ФУНДАМЕНТОВ СМ. НА ЛИСТЕ КР-4

ИЗМ.	КОЛ.УЧ.	ЛИСТ	N°ДОК	ПОДП.	ДАТА
РАЗРАБ.		КОБИН			04.2021
ПРОВЕР.		КОМАРОВА			04.2021
Н.КОНТР.		СЕЛЬКИНА			
ГИП		КОМАРОВА			04.2021

0137/20-КР

"СТРОИТЕЛЬСТВО МНОГОКВАРТИРНЫХ ЖИЛЫХ ДОМОВ МКР 4 КВАРТАЛ 1,2 В ПДП АКЖАЙЫК г. УРАЛЬСК, ЗКО" ДОМ N7 (БЕЗ БЛАГОУСТРОЙСТВА И ИНЖЕНЕРНЫХ СЕТЕЙ).

60-КВ. ЖИЛОЙ ДОМ

СТАДИЯ	ЛИСТ	ЛИСТОВ
РП	5	

СЕЧЕНИЯ ФУНДАМЕНТОВ 1-1, 2-2, 3-3, 4-4, 5-5, 6-6, 7-7, 8-8, 9-9

ТОО ГАЗПРОМ ПРОЕКТ ЖШС

ФОРМАТ А3

ВЗАМ. ИНВ. N°
ПОДП. И ДАТА
ИНВ. N° ПОДЛ.
000000

РАЗВЕРТКА ПО ОСИ А в осях 6–7 (1ШТ.)

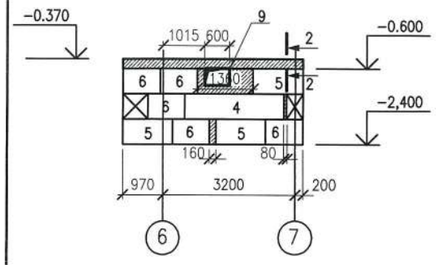

РАЗВЕРТКА ПО ОСИ А в осях 9–10 (1ШТ.)

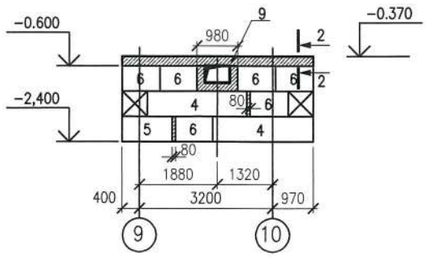

РАЗВЕРТКА ПО ОСИ А и 5 (2ШТ.)

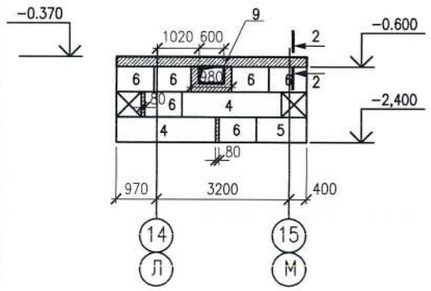

РАЗВЕРТКА ПО ОСИ Б в осях 4–5 (1ШТ.)

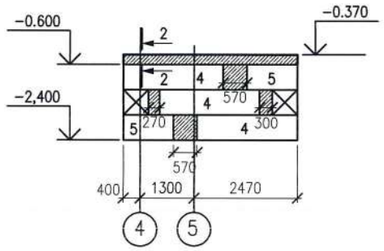

РАЗВЕРТКА ПО ОСИ Б в осях 8–9 (1ШТ.)

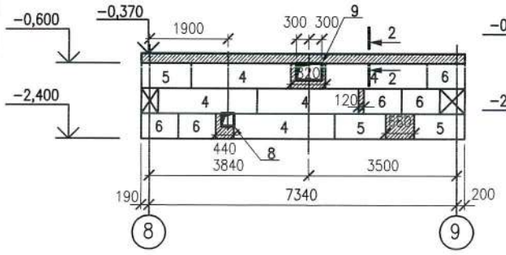

РАЗВЕРТКА ПО ОСИ Б в осях 15–16 (1ШТ.)

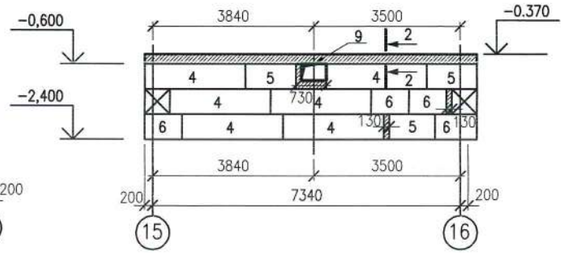

РАЗВЕРТКА ПО ОСИ Б в осях 11–13 (1ШТ.)

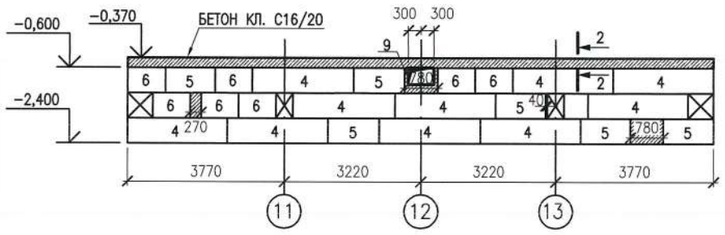

РАЗВЕРТКА ПО ОСИ Г (2ШТ.)

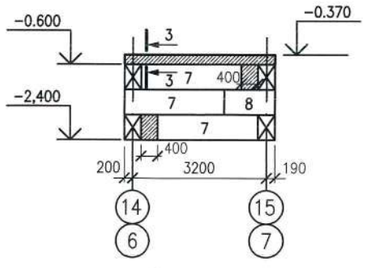

С–1

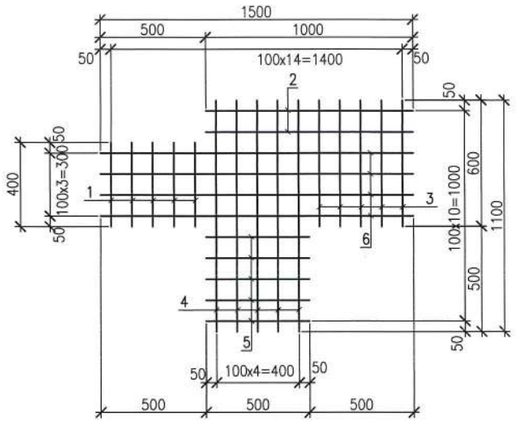

С–2

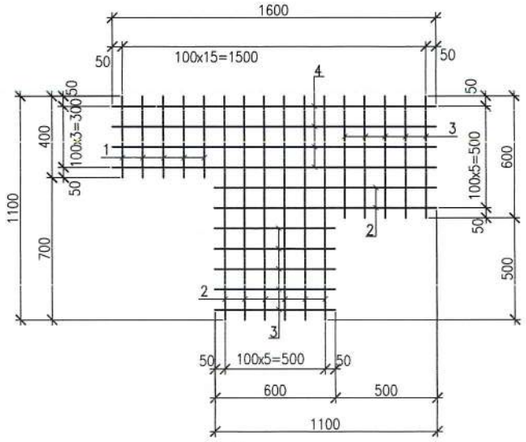

С–3

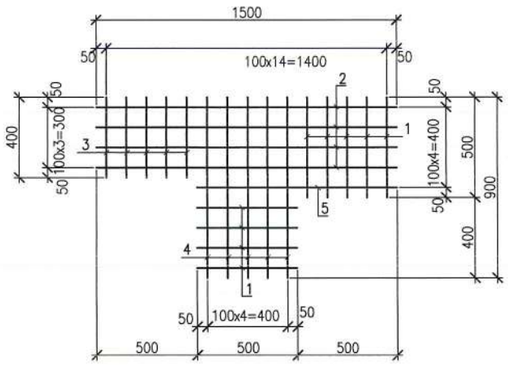

С–4

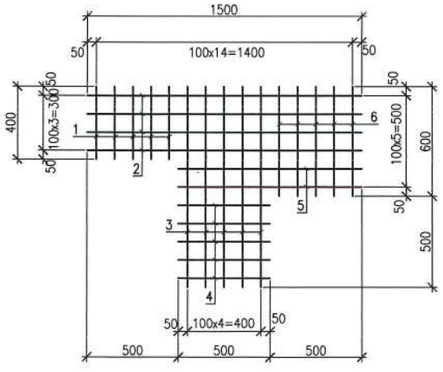

1
АР–12

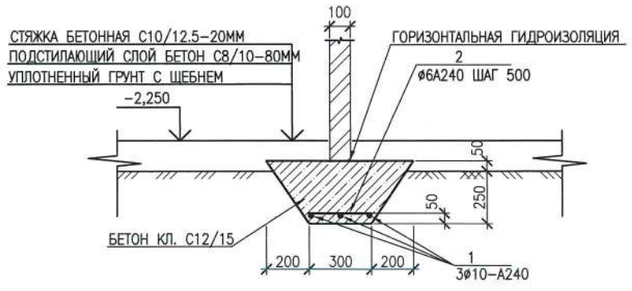

СПЕЦИФИКАЦИЯ

ПОЗ.	ОБОЗНАЧЕНИЕ	НАИМЕНОВАНИЕ	КОЛ. ШТ.	МАССА ЕД.КГ	ПРИМЕЧ.
		БЛОКИ Ж/БЕТОННЫЕ ДЛЯ СТЕН ПОДВАЛОВ			
1	ГОСТ 13579–2018	ФБС 24.6.6–Т	39	1960	
2	ГОСТ 13579–2018	ФБС 12.6.6–Т	17	960	
3	ГОСТ 13579–2018	ФБС 9.6.6–Т	41	700	
4	ГОСТ 13579–2018	ФБС 24.5.6–Т	93	1630	
5	ГОСТ 13579–2018	ФБС 12.5.6–Т	62	790	
6	ГОСТ 13579–2018	ФБС 9.5.6–Т	99	590	
7	ГОСТ 13579–2018	ФБС 24.4.6–Т	120	1300	
8	ГОСТ 13579–2018	ФБС 12.4.6–Т	95	640	
9	ГОСТ 13579–2018	ФБС 9.4.6–Т	64	470	
		БЕТОН КЛ. С12/15 $м^3$	28,89		МОНОЛИТ. ЗАДЕЛКИ
		СЕТКА С–1	8	8,36	
1	ГОСТ 34028–2016	ø8 А240 L=400ММ	5	0,16	0,8
2	ГОСТ 34028–2016	ø8 А240 L=1000ММ	2	0,4	0,8
3	ГОСТ 34028–2016	ø8 А240 L=600ММ	5	0,24	1,2
4	ГОСТ 34028–2016	ø8 А240 L=1100ММ	5	0,44	2,2
5	ГОСТ 34028–2016	ø8 А240 L=500ММ	5	0,2	1,0
6	ГОСТ 34028–2016	ø8 А240 L=1500ММ	4	0,59	2,36
		СЕТКА С–2	2	9,24	
1	ГОСТ 34028–2016	ø8 А240 L=400ММ	5	0,16	0,8
2	ГОСТ 34028–2016	ø8 А240 L=1100ММ	8	0,44	3,52
3	ГОСТ 34028–2016	ø8 А240 L=600ММ	10	0,24	2,4
4	ГОСТ 34028–2016	ø8 А240 L=1600ММ	4	0,63	2,52
		СЕТКА С–3	2	7,16	
1	ГОСТ 34028–2016	ø8 А240 L=500ММ	9	0,2	1,8
2	ГОСТ 34028–2016	ø8 А240 L=1500ММ	4	0,59	2,36
3	ГОСТ 34028–2016	ø8 А240 L=400ММ	5	0,16	0,8
4	ГОСТ 34028–2016	ø8 А240 L=900ММ	5	0,36	1,8
5	ГОСТ 34028–2016	ø8 А240 L=1000ММ	1	0,4	0,4
		СЕТКА С–4	12	8,36	
1	ГОСТ 34028–2016	ø8 А240 L=400ММ	5	0,16	0,8
2	ГОСТ 34028–2016	ø8 А240 L=1500ММ	4	0,59	2,36
3	ГОСТ 34028–2016	ø8 А240 L=1100ММ	5	0,44	2,2
4	ГОСТ 34028–2016	ø8 А240 L=500ММ	5	0,2	1,0
5	ГОСТ 34028–2016	ø8 А240 L=1000ММ	2	0,4	0,8
6	ГОСТ 34028–2016	ø8 А240 L=600ММ	5	0,24	1,2
		ФУНДАМЕНТЫ ПОД ПЕРЕГОРОДКИ			
1	ГОСТ 34028–2016	ø10 А240 П.М.	21,11	0,617	13,03
2	ГОСТ 34028–2016	ø6 А240 L=250ММ	15	0,06	0,9
		БЕТОН КЛ. С12/15 $м^3$	1,1		

1. ДАННЫЙ ЛИСТ СМ. СОВМЕСТНО С ЛИСТАМИ КР–7, 8
2. УКАЗАНИЯ ПО УСТРОЙСТВУ ФУНДАМЕНТОВ СМ. НА ЛИСТЕ КР–4
3. МОНТАЖ ФУНДАМЕНТНЫХ БЛОКОВ ВЕСТИ НА РАСТВОРЕ М100 С ПЕРЕВЯЗКОЙ БЛОКОВ И ТЩАТЕЛЬНЫМ ЗАПОЛНЕНИЕМ ВЕРТИКАЛЬНЫХ И ГОРИЗОНТАЛЬНЫХ ШВОВ, ВЫПОЛНИТЬ ЗАТИРКУ ЦЕМЕНТНЫМ РАСТВОРОМ ПЕРЕД ОБМАЗКОЙ БИТУМОМ.
4. ТАБЛИЦА ОТВЕРСТИЙ ДАНА НА ЛИСТЕ АР–5
5. МОНОЛИТНЫЙ Ж/Б ПОЯС СМ. ЛИСТ КР–9
6. ПЛАН ТЕХНИЧЕСКОГО ПОДПОЛЬЯ СМ. ЛИСТЫ АР–5, 6

0137/20–КР

"СТРОИТЕЛЬСТВО МНОГОКВАРТИРНЫХ ЖИЛЫХ ДОМОВ МКР 4 КВАРТАЛ 1,2 В ПДП АЮЖАЙЫК г. УРАЛЬСК, ЗКО" ДОМ N7 (БЕЗ БЛАГОУСТРОЙСТВА И ИНЖЕНЕРНЫХ СЕТЕЙ).

ИЗМ.	КОЛ.УЧ.	ЛИСТ	N ДОК	ПОДП.	ДАТА
РАЗРАБ.		КОБИН			
ПРОВЕР.		КОМАРОВА			
Н.КОНТР.		СЕЛЬКИНА			
ГИП		КОМАРОВА			

60–КВ. ЖИЛОЙ ДОМ

СТАДИЯ	ЛИСТ	ЛИСТОВ
РП	6	

РАЗВЕРТКИ ФУНДАМЕНТНЫХ БЛОКОВ
ЛИСТ 1

ТОО ГАЗПРОМ ПРОЕКТ ЖШС

ИНВ. N ПОДЛ. 000000

РАЗВЕРТКА ПО ОСИ В (1ШТ.)

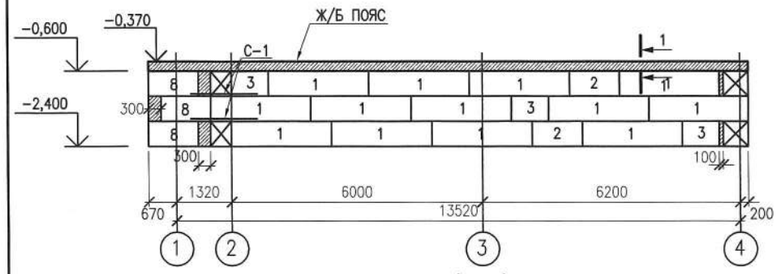

РАЗВЕРТКА ПО ОСИ Г (1ШТ.)

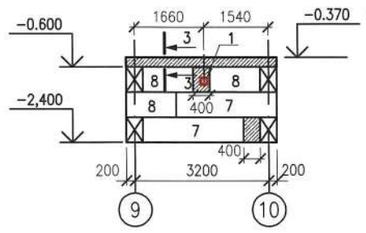

РАЗВЕРТКА ПО ОСИ Д (1ШТ.)

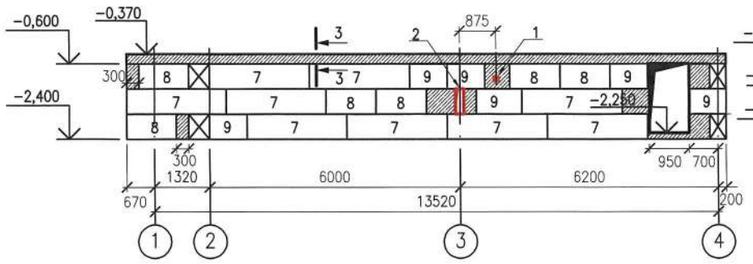

РАЗВЕРТКА ПО ОСИ Е в осях 15–16 (1ШТ.)

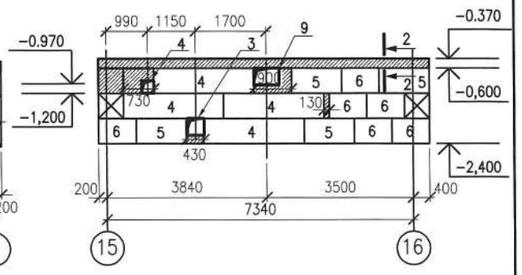

РАЗВЕРТКА ПО ОСИ Е в осях 8–9 (1ШТ.)

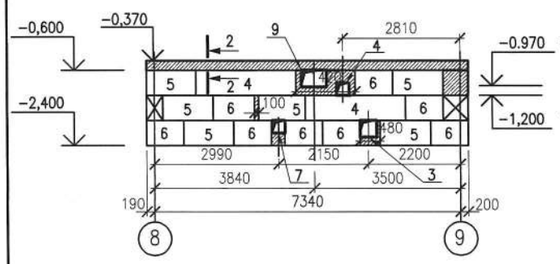

РАЗВЕРТКА ПО ОСИ Ж в осях 4–7 (1ШТ.)

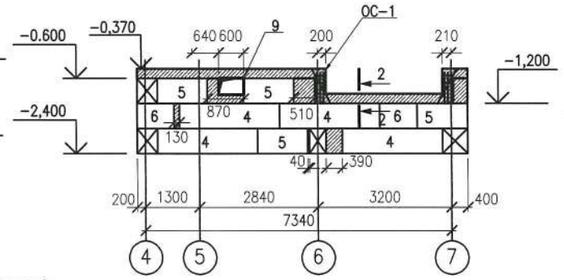

РАЗВЕРТКА ПО ОСИ Ж в осях 9–15 (1ШТ.)

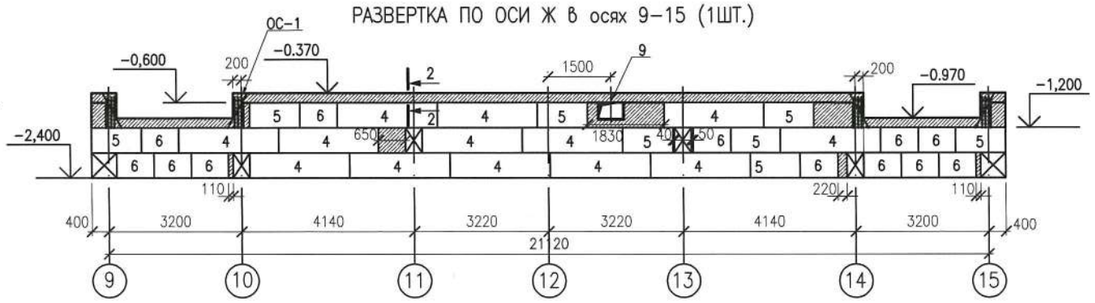

РАЗВЕРТКА ПО ОСИ И (1ШТ.)

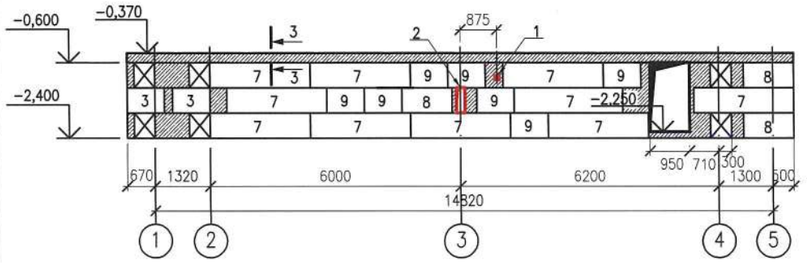

РАЗВЕРТКА ПО ОСИ К (1ШТ.)

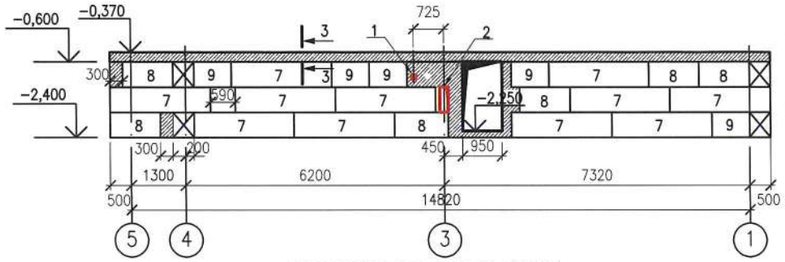

РАЗВЕРТКА ПО ОСИ Л (1ШТ.)

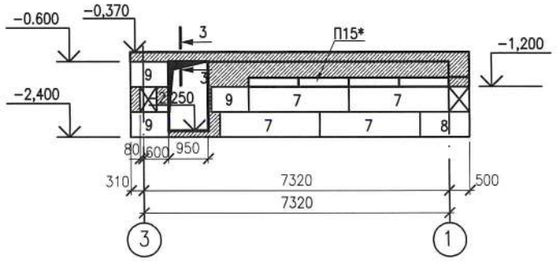

РАЗВЕРТКА ПО ОСИ М (1ШТ.)

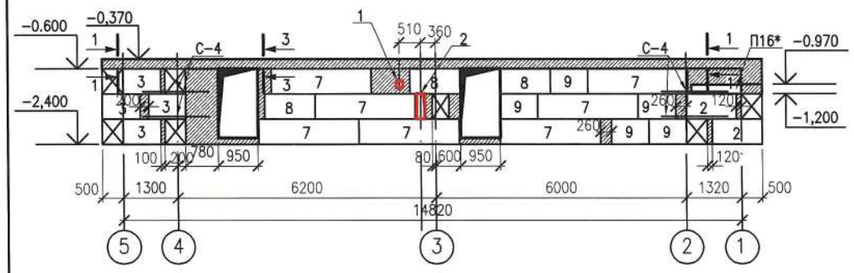

РАЗВЕРТКА ПО ОСИ Н (1ШТ.)

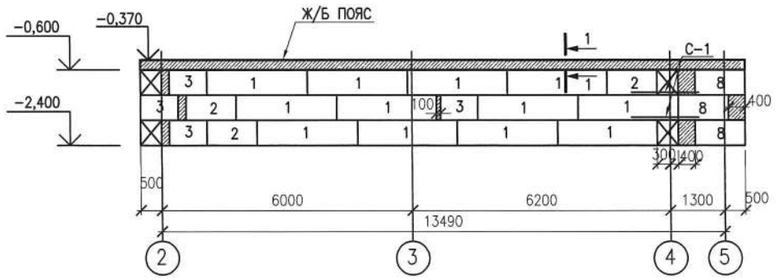

РАЗВЕРТКА ПО ОСИ 1 в осях И–М (1ШТ.)

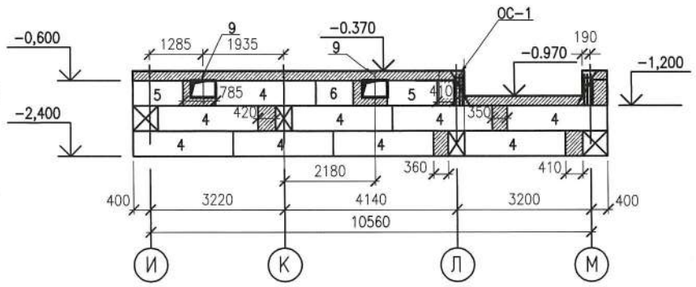

РАЗВЕРТКА ПО ОСИ 2 В ОСЯХ И–В (1ШТ.)

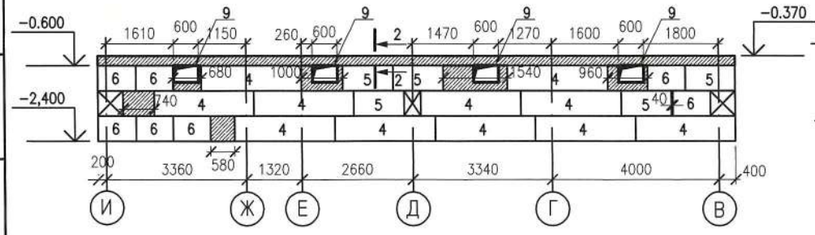

РАЗВЕРТКА ПО ОСИ 2 в осях М–Н (1ШТ.)

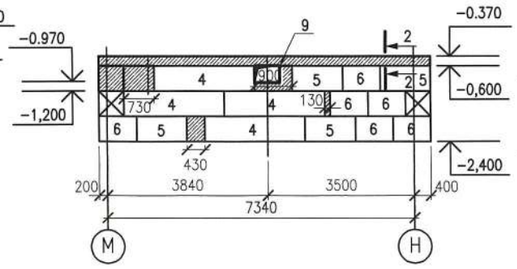

РАЗВЕРТКА ПО ОСИ Л (1ШТ.)

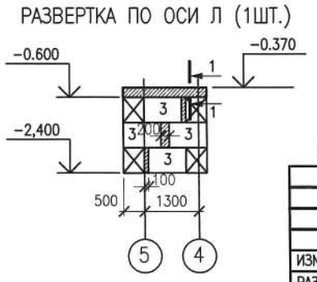

1. ДАННЫЙ ЛИСТ СМ. СОВМЕСТНО С ЛИСТАМИ КР-6, 8

						0137/20-КР			
						"СТРОИТЕЛЬСТВО МНОГОКВАРТИРНЫХ ЖИЛЫХ ДОМОВ МКР 4 КВАРТАЛ 1,2 В ПДП АКЖАЙЫК г. УРАЛЬСК, ЗКО" ДОМ N7 (БЕЗ БЛАГОУСТРОЙСТВА И ИНЖЕНЕРНЫХ СЕТЕЙ).			
ИЗМ.	КОЛ.УЧ.	ЛИСТ	N"ДОК	ПОДП.	ДАТА				
РАЗРАБ.		КОБИН				60-КВ. ЖИЛОЙ ДОМ	СТАДИЯ	ЛИСТ	ЛИСТОВ
ПРОВЕР.		КОМАРОВА					РП	7	
Н.КОНТР.		СЕЛЬКИНА							
ГИП		КОМАРОВА				РАЗВЕРТКИ ФУНДАМЕНТНЫХ БЛОКОВ ЛИСТ 2	ТОО ГАЗПРОМ ПРОЕКТ ЖШС		

ИНВ. N° ПОДЛ. 000000

РАЗВЕРТКА ПО ОСИ 3 (1ШТ.)

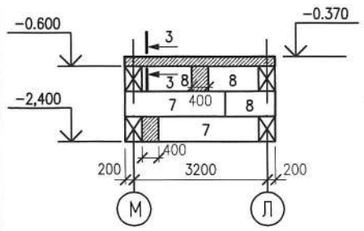

РАЗВЕРТКА ПО ОСИ 4 в осях М–Н (1ШТ.)

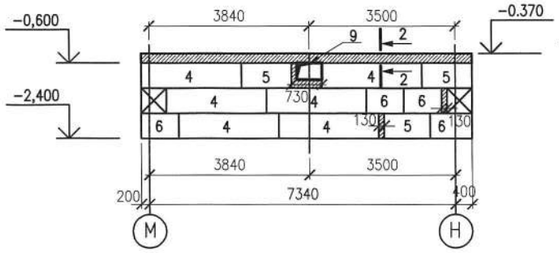

РАЗВЕРТКА ПО ОСИ 4 В ОСЯХ К–А (1ШТ.)

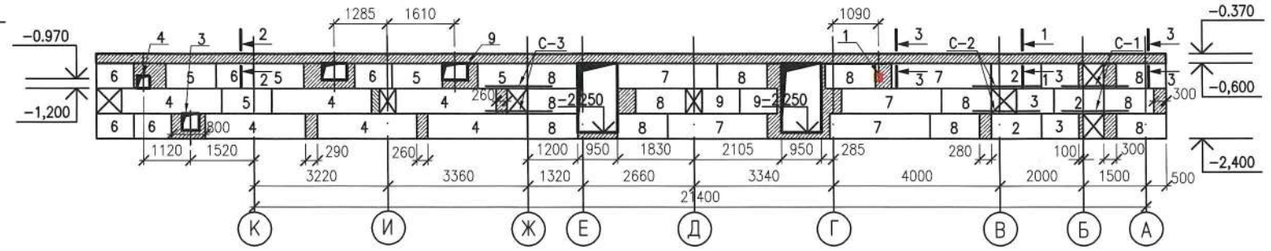

РАЗВЕРТКА ПО ОСИ 6, 10, 14 (3ШТ.)

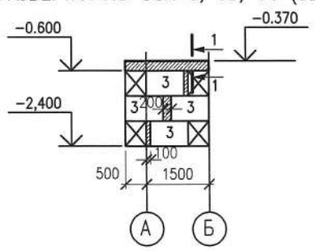

РАЗВЕРТКА ПО ОСИ 6 и 14 (2ШТ.)

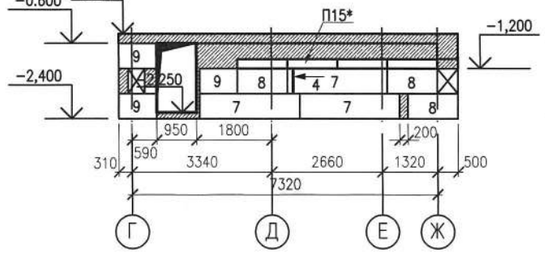

РАЗВЕРТКА ПО ОСИ 7 (1ШТ.)

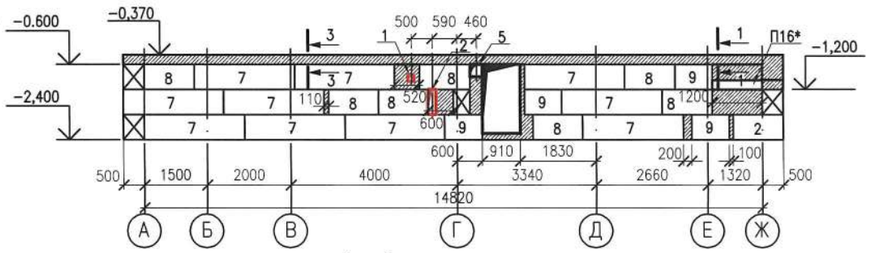

РАЗВЕРТКА ПО ОСИ 10 (1ШТ.)

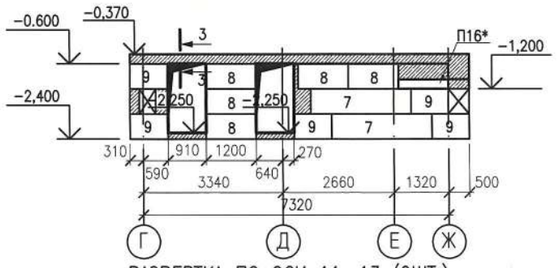

РАЗВЕРТКА ПО ОСИ 8 (1ШТ.)

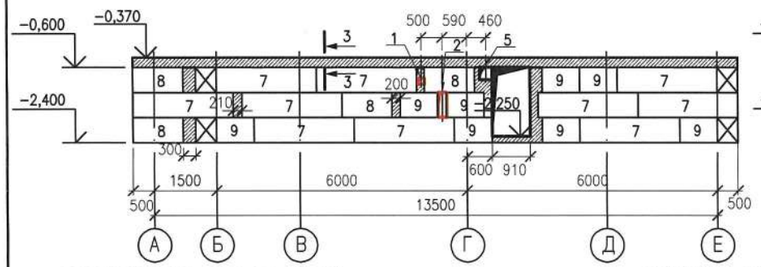

РАЗВЕРТКА ПО ОСИ 12 (1ШТ.)

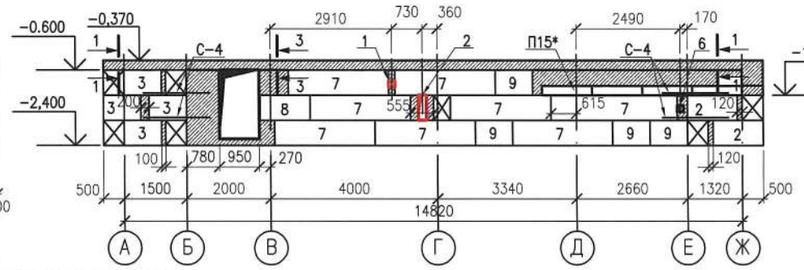

РАЗВЕРТКА ПО ОСИ 15 (1ШТ.)

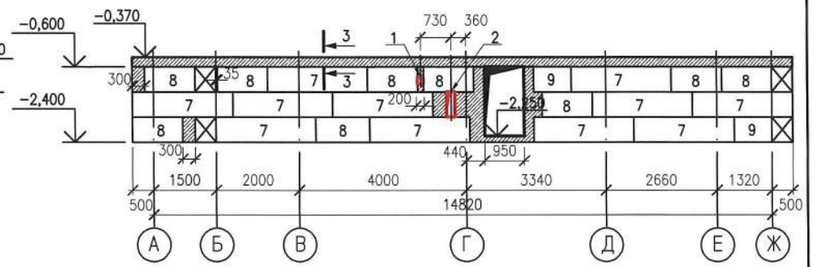

РАЗВЕРТКА ПО ОСИ 16 (1ШТ.)

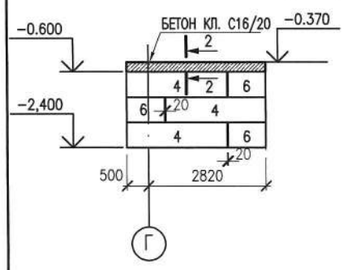

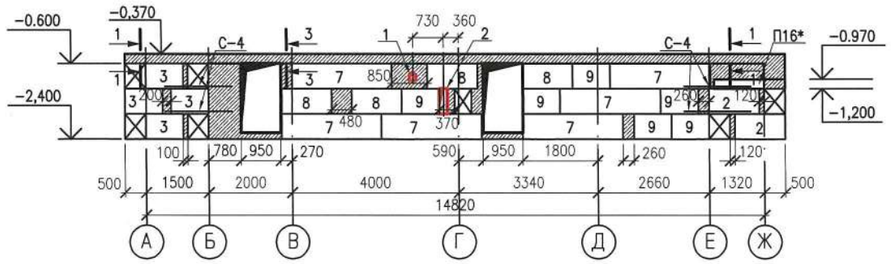

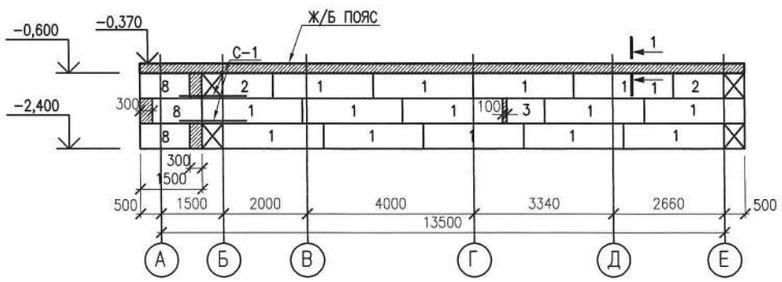

1. ДАННЫЙ ЛИСТ СМ. СОВМЕСТНО С ЛИСТАМИ КР-6, 7

						0137/20-КР
						"СТРОИТЕЛЬСТВО МНОГОКВАРТИРНЫХ ЖИЛЫХ ДОМОВ МКР 4 КВАРТАЛ 1,2 В ПДП АКЖАЙЫК г. УРАЛЬСК, ЗКО" ДОМ N7 (БЕЗ БЛАГОУСТРОЙСТВА И ИНЖЕНЕРНЫХ СЕТЕЙ).
ИЗМ.	КОЛ.УЧ.	ЛИСТ	N ДОК	ПОДП.	ДАТА	
РАЗРАБ.		КОБИН				60-КВ. ЖИЛОЙ ДОМ
ПРОВЕР.		КОМАРОВА				
Н.КОНТР.		СЕЛЬКИНА				
ГИП		КОМАРОВА				РАЗВЕРТКИ ФУНДАМЕНТНЫХ БЛОКОВ ЛИСТ 3

СТАДИЯ	ЛИСТ	ЛИСТОВ
РП	8	

ТОО ГАЗПРОМ ПРОЕКТ ЖШС

ИНВ. N ПОДЛ. 000000

МОНОЛИТНЫЙ Ж/Б ПОЯС
СЕЧ. 1–1, 2–2, 3–3

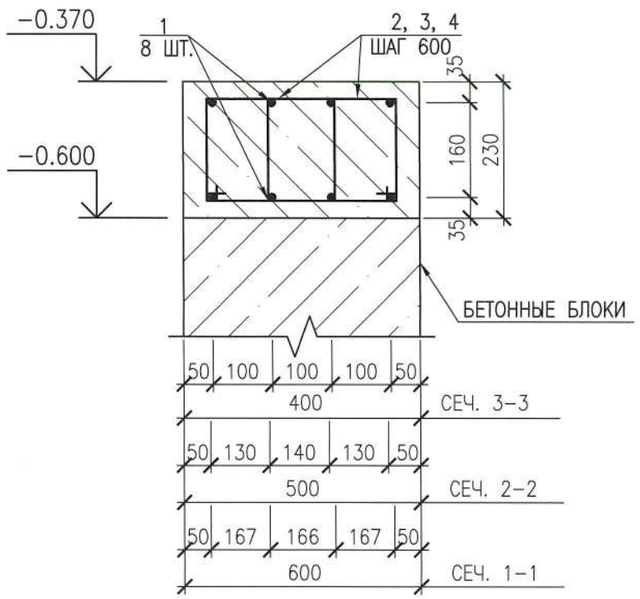

ПОЗ. 2, 3, 4

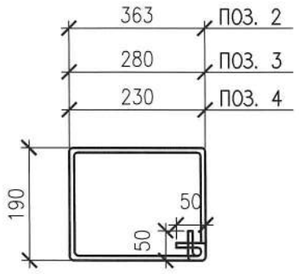

СПЕЦИФИКАЦИЯ

ПОЗ.	ОБОЗНАЧЕНИЕ	НАИМЕНОВАНИЕ	КОЛ. ШТ.	МАССА ЕД. КГ	ПРИМЕЧ.
		МОНОЛИТНЫЙ Ж/Б ПОЯС НИЗ НА ОТМ. –0,600			
1	ГОСТ 34028–2016	ø14 А400 ПМ	3372,3	1,21	
2	ГОСТ 34028–2016	ø8 А240 L=1200ММ	163	0,48	
3	ГОСТ 34028–2016	ø8 А240 L=1040ММ	277	0,41	
4	ГОСТ 34028–2016	ø8 А240 L=940ММ	703	0,37	
		БЕТОН КЛ. С16/20 $М^3$	42,6		
	СЕРИЯ 2.110–3П	ОТДЕЛЬНЫЕ СТЕРЖНИ ОС–1			
ОС–1	ГОСТ 34028–2016	ø12 А400 ПМ	78,1	0,888	

1. ДАННЫЙ ЛИСТ СМ. СОВМЕСТНО С ЛИСТАМИ КР–6÷8
2. В МЕСТАХ ПЕРЕПАДА СТЕН (В МОНОЛИТНОМ Ж/Б ПОЯСЕ) СЛЕДУЕТ УСТАНАВЛИВАТЬ ДОПОЛНИТЕЛЬНЫЕ СТЕРЖНИ СМ. УЗЛЫ 67, 68, 69, 70 ПО СЕРИИ 2.110–3П
3. РУЧНУЮ СВАРКУ ПРОИЗВОДИТЬ ЭЛЕКТРОДАМИ Э42А ПО ГОСТ 9467–75*.
4. СВАРКУ АРМАТУРЫ ПРОИЗВОДИТЬ В СООТВЕТСТВИИ С ГОСТ 14098–2014

ВЗАМ. ИНВ. N°
ПОДП. И ДАТА
ИНВ. N° ПОДЛ.
000000

ИЗМ.	КОЛ.УЧ.	ЛИСТ	N°ДОК	ПОДП.	ДАТА
РАЗРАБ.		КОБИН			
ПРОВЕР.		КОМАРОВА			
Н.КОНТР.		СЕЛЬКИНА			
ГИП		КОМАРОВА			

0137/20–КР

"СТРОИТЕЛЬСТВО МНОГОКВАРТИРНЫХ ЖИЛЫХ ДОМОВ МКР 4 КВАРТАЛ 1,2 В ПДП АКЖАЙЫК г. УРАЛЬСК, ЗКО" ДОМ N7 (БЕЗ БЛАГОУСТРОЙСТВА И ИНЖЕНЕРНЫХ СЕТЕЙ).

60–КВ. ЖИЛОЙ ДОМ

СТАДИЯ	ЛИСТ	ЛИСТОВ
РП	9	

МОНОЛИТНЫЙ Ж/Б ПОЯС НИЗ НА ОТМ. –0,600

ТОО ГАЗПРОМ ПРОЕКТ ЖШС

ФОРМАТ А3

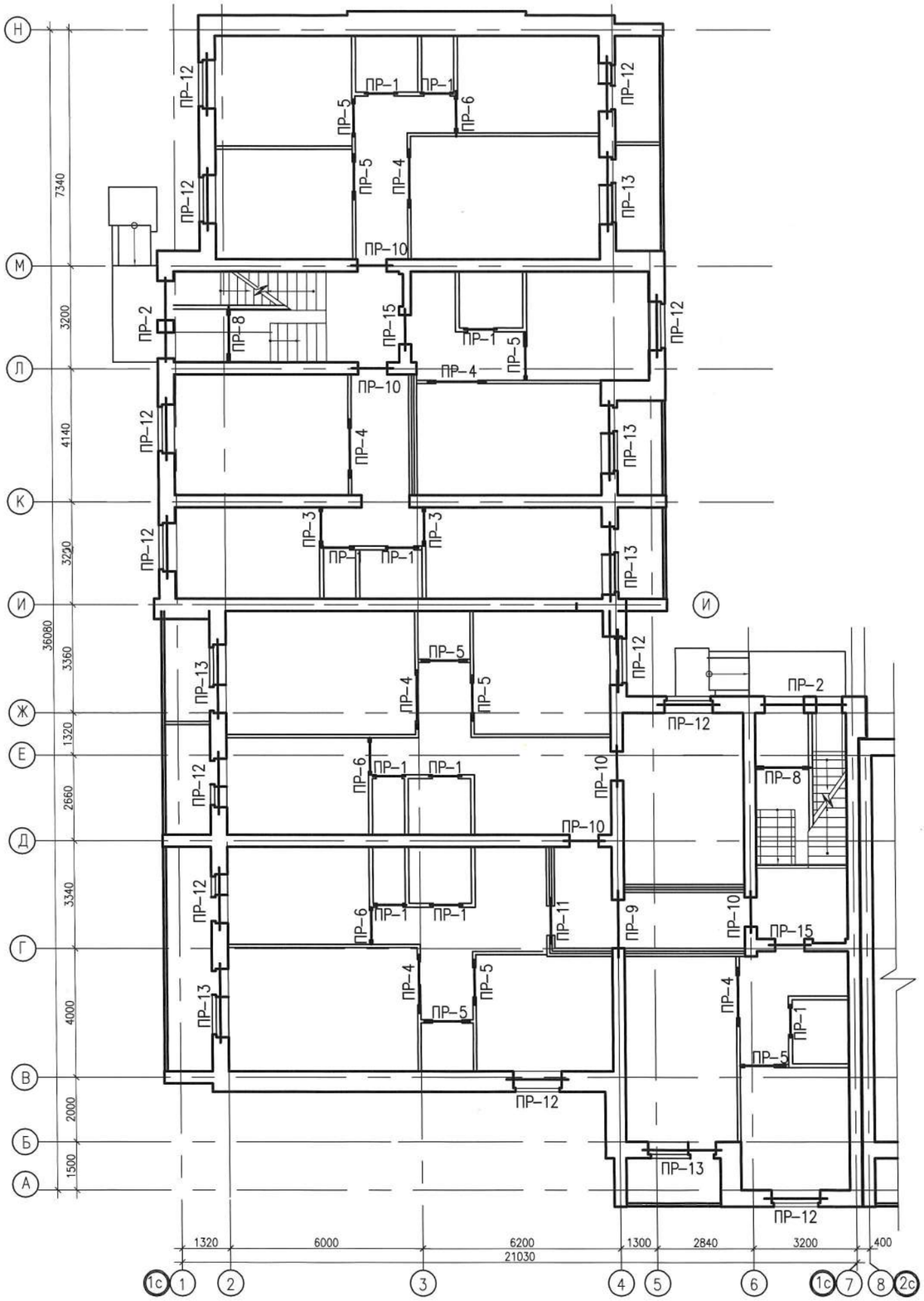

ВЕДОМОСТЬ ПЕРЕМЫЧЕК

ТИП	СХЕМА СЕЧЕНИЯ
ПР-1 МЕСТ 100	+14,100; +11,100; +8,100; +5,100; +2,100 — 1
ПР-2 МЕСТ 4	+1,085 — 510, 2, 75
ПР-3 МЕСТ 10	+14,100; +11,100; +8,100; +5,100; +2,100 — 3, 17шаг 400
ПР-4 МЕСТ 60	+14,100; +11,100; +8,100; +5,100; +2,100 — 4, 17шаг 400
ПР-5 МЕСТ 70	+14,100; +11,100; +8,100; +5,100; +2,100 — 5, 17шаг 400
ПР-6 МЕСТ 25	+14,100; +11,100; +8,100; +5,100; +2,100 — 6, 17шаг 400
ПР-7 МЕСТ 20	+14,100; +11,100; +8,100; +5,100; +2,100 — 7, 17шаг 400
ПР-8 МЕСТ 4	+1,160 — 8, 17шаг 400
ПР-9 МЕСТ 24	+16,790; +14,100; +11,100; +8,100; +5,100; +2,100 — 380, 9
ПР-10 МЕСТ 60	+16,790; +14,100; +11,100; +8,100; +5,100; +2,100 — 380, 10, 11
ПР-11 МЕСТ 5	+14,100; +11,100; +8,100; +5,100; +2,100 — 5, 15шаг 200
ПР-12 МЕСТ 120	+14,375; +11,375; +8,375; +5,375; +2,375 — 510, 12, 75, 18, УТЕПЛИТЕЛЬ, УЗЕЛ А СМ. ЛИСТ КР-12
ПР-13 МЕСТ 60	+14,375; +11,375; +8,375; +5,375; +2,375 — 510, 13, 75, 18, УТЕПЛИТЕЛЬ, УЗЕЛ А СМ. ЛИСТ КР-12
ПР-14 МЕСТ 16	+12,935; +9,935; +6,935; +3,935 — 510, 14, 75, 18, УТЕПЛИТЕЛЬ
ПР-15 МЕСТ 20	+14,100; +11,100; +8,100; +5,100; +2,100 — 380, 10

1. ДАННЫЙ ЛИСТ СМОТРЕТЬ С ЛИСТАМИ КР-11, 12

КОМПОНОВОЧНАЯ СХЕМА

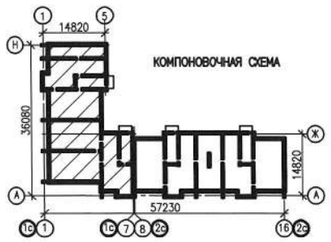

ИЗМ.	КОЛ.УЧ.	ЛИСТ	N-ДОК.	ПОДПИСЬ	ДАТА	0137/20-КР
						"СТРОИТЕЛЬСТВО МНОГОКВАРТИРНЫХ ЖИЛЫХ ДОМОВ МКР 4 КВАРТАЛ 1,2 В ПДП АКЖАЙЫК г. УРАЛЬСК, ЗКО" ДОМ N7 (БЕЗ БЛАГОУСТРОЙСТВА И ИНЖЕНЕРНЫХ СЕТЕЙ).
РАЗРАБ.		АМАНГЕЛДЫ				60-КВ. ЖИЛОЙ ДОМ
ПРОВЕРИЛ		СЕЛЬКИНА				СТАДИЯ: РП; ЛИСТ: 10; ЛИСТОВ:
Н.КОНТР.		СЕЛЬКИНА				
ГИП		КОМАРОВА				СХЕМА РАСПОЛОЖЕНИЯ ПЕРЕМЫЧЕК 1-ГО ЭТАЖА СЕКЦИИ 1 В ОСЯХ 1-7, ВЕДОМОСТЬ ПЕРЕМЫЧЕК

ТОО ГАЗПРОМ ПРОЕКТ ЖШС

ФОРМАТ А2

ВЗАМ. ИНВ. N° | ПОДП. И ДАТА | ИНВ. N° ПОДП. | 000000

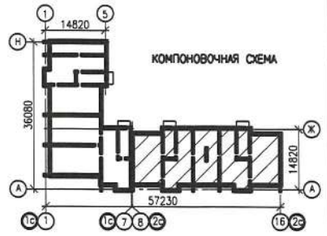

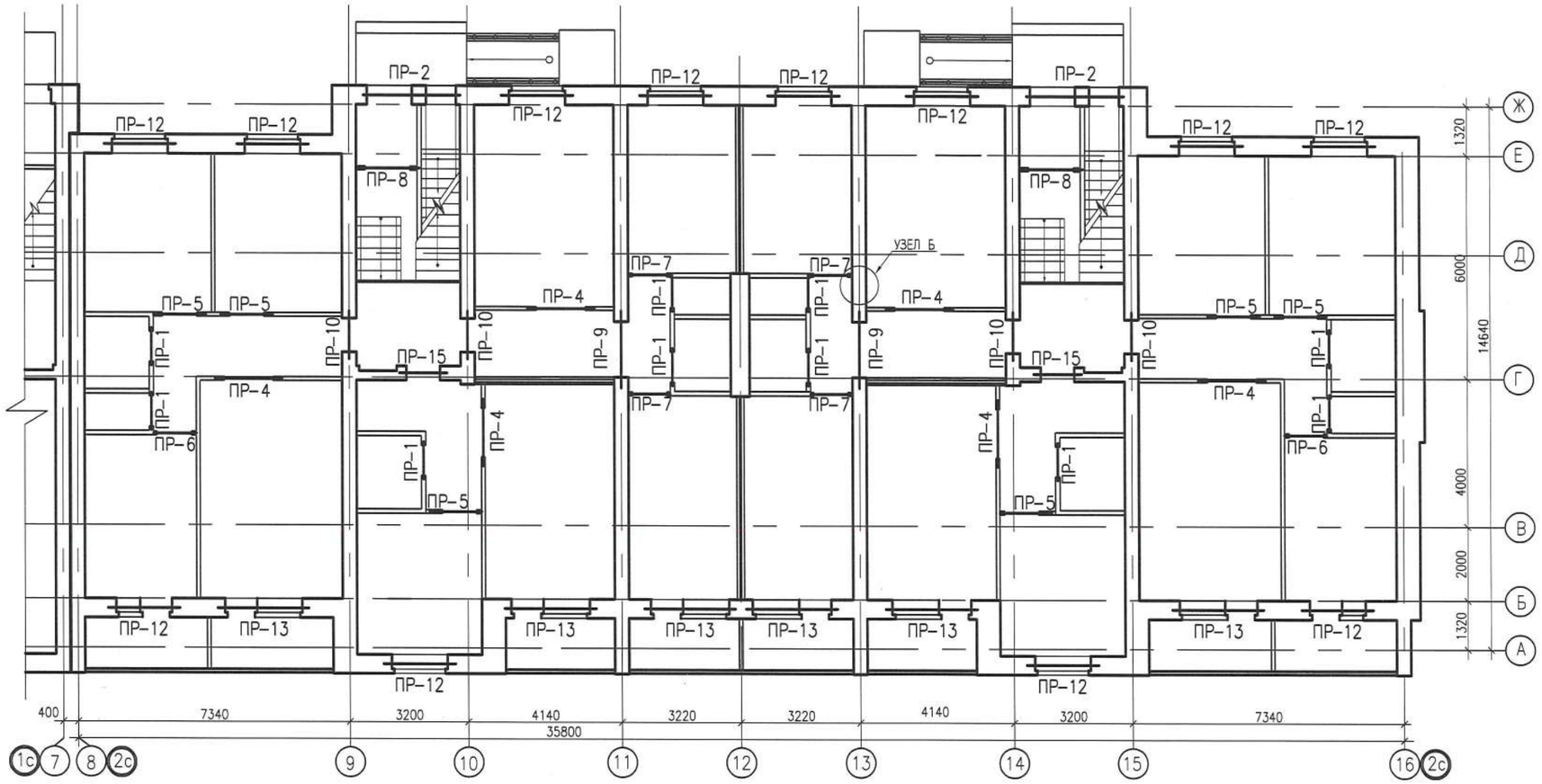

1. ПОСЛЕ УСТАНОВКИ ПЕРЕМЫЧЕК НА МЕСТЕ СТРОПОВОЧНЫЕ ОТВЕРСТИЯ ЗАДЕЛАТЬ КЛАДОЧНЫМ РАСТВОРОМ.

2. МОНТАЖ ПЕРЕМЫЧЕК ВЫПОЛНЯТЬ ПО СВЕЖЕУЛОЖЕННОМУ РАСТВОРУ.

3. ДАННЫЙ ЛИСТ СМОТРЕТЬ С ЛИСТАМИ КР-10, 12

ИЗМ.	КОЛ.УЧ.	ЛИСТ	N-ДОК.	ПОДПИСЬ	ДАТА	0137/20-КР
						"СТРОИТЕЛЬСТВО МНОГОКВАРТИРНЫХ ЖИЛЫХ ДОМОВ МКР 4 КВАРТАЛ 1,2 В ПДП АЮЖАЙЫК г. УРАЛЬСК, ЗКО" ДОМ N7 (БЕЗ БЛАГОУСТРОЙСТВА И ИНЖЕНЕРНЫХ СЕТЕЙ).
РАЗРАБ.		АМАНГЕЛДЫ				60-КВ. ЖИЛОЙ ДОМ
ПРОВЕРИЛ		СЕЛЬКИНА				СТАДИЯ: РП; ЛИСТ: 11; ЛИСТОВ:
Н.КОНТР.		СЕЛЬКИНА				
ГИП		КОМАРОВА				СХЕМА РАСПОЛОЖЕНИЯ ПЕРЕМЫЧЕК 1-ГО ЭТАЖА СЕКЦИИ 2 В ОСЯХ 8-16

ТОО ГАЗПРОМ ПРОЕКТ ЖШС

ФОРМАТ А2

ПОДП. И ДАТА | ВЗАМ. ИНВ. N° | ИНВ. N° ПОДЛ. 000000

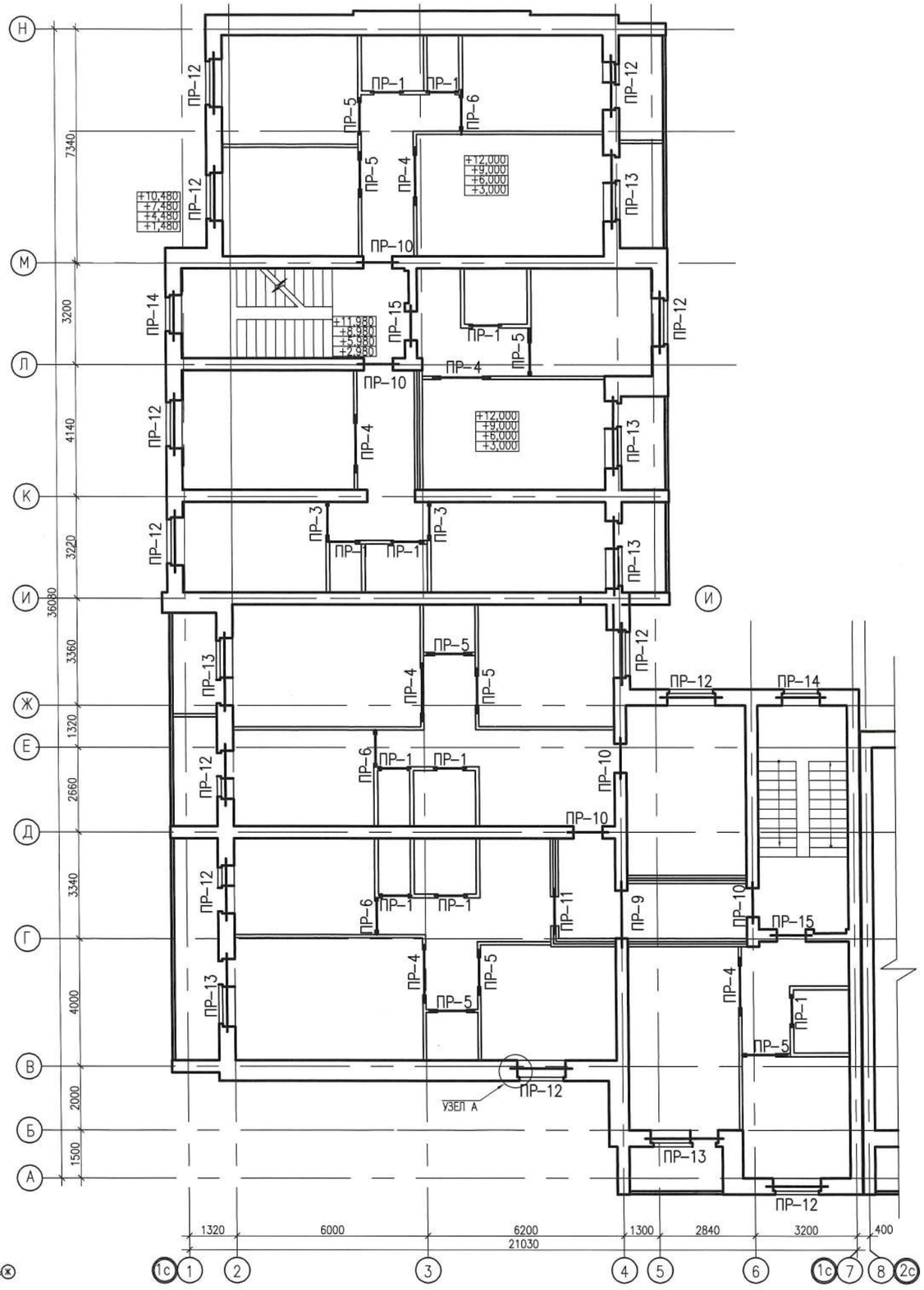

СПЕЦИФИКАЦИЯ

МАРКА	ОБОЗНАЧЕНИЕ	НАИМЕНОВАНИЕ	КОЛ. НА ЭТАЖ 1ЭТ.	2ЭТ.	3ЭТ.	4ЭТ.	5ЭТ.	ЧЕРД	ВСЕГО	МАССА ЕД. КГ
1	СЕРИЯ 1.038.1-1	2ПБ 10-1	20	20	20	20	20	–	100	43
2	СЕРИЯ 1.038.1-1	2ПБ 29-4	16	–	–	–	–	–	16	120
3	ГОСТ 34028-2016	УГОЛОК ∟45Х5 L=1200	4	4	4	4	4	–	20	4,04
4	ГОСТ 34028-2016	УГОЛОК ∟45Х5 L=1810	24	24	24	24	24	–	120	6,1
5	ГОСТ 34028-2016	УГОЛОК ∟45Х5 L=1410	30	30	30	30	30	–	150	4,75
6	ГОСТ 34028-2016	УГОЛОК ∟45Х5 L=1150	10	10	10	10	10	–	50	3,88
7	ГОСТ 34028-2016	УГОЛОК ∟45Х5 L=1135	8	8	8	8	8	–	40	3,82
8	ГОСТ 34028-2016	УГОЛОК ∟45Х5 L=1700	8	–	–	–	–	–	8	5,73
9	СЕРИЯ 1.038.1-1	3ПП 21-71	4	4	4	4	4	4	24	432
10	СЕРИЯ 1.038.1-1	2ПБ 13-1	21	21	21	21	21	15	120	54
11	СЕРИЯ 1.038.1-1	3ПБ 13-37	18	18	18	18	18	30	120	85
12	СЕРИЯ 1.038.1-1	2ПБ 19-3	72	72	72	72	72	–	360	81
13	СЕРИЯ 1.038.1-1	2ПБ 25-3	36	36	36	36	36	–	180	103
14	СЕРИЯ 1.038.1-1	2ПБ 16-2	–	12	12	12	12	–	48	65
15	ГОСТ 19903-2015	⎯ 70х6 L=200ММ	8	8	8	8	8	–	40	0,66
16	ГОСТ 8509-93	∟100х8 L=100ММ	9	9	9	9	9	–	45	2,45
17	ГОСТ 19903-2015	⎯ 70х6 L=100ММ	130	114	114	114	114	–	586	0,33
18	ГОСТ 6727-80*	ø5 Вр-1 L=720ММ	420	456	456	456	456	–	2244	0,11
19	КАТАЛОГ "HILTI"	АНКЕР-ШУРУП HUS 7,5/160	18	18	18	18	18	–	90	

УЗЕЛ А

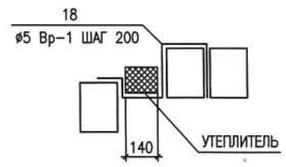

УЗЕЛ Б
ОПИРАНИЕ ПЕРЕМЫЧКИ У СТЕНЫ

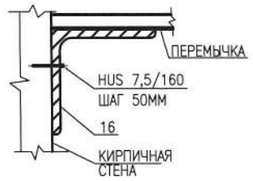

1. ДАННЫЙ ЛИСТ СМОТРЕТЬ С ЛИСТАМИ КР-10,13

КОМПОНОВОЧНАЯ СХЕМА

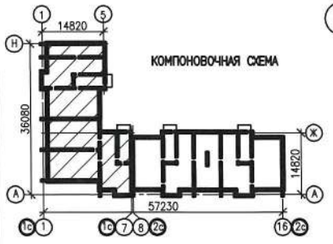

ИЗМ.	КОЛ.УЧ.	ЛИСТ	N-ДОК.	ПОДПИСЬ	ДАТА
РАЗРАБ.		АМАНГЕЛДЫ			
ПРОВЕРИЛ		СЕЛЬКИНА			
Н.КОНТР.		СЕЛЬКИНА			
ГИП		КОМАРОВА			

0137/20-КР

"СТРОИТЕЛЬСТВО МНОГОКВАРТИРНЫХ ЖИЛЫХ ДОМОВ МКР 4 КВАРТАЛ 1,2 В ПДП АКЖАЙЫК г. УРАЛЬСК, ЗКО" ДОМ N7 (БЕЗ БЛАГОУСТРОЙСТВА И ИНЖЕНЕРНЫХ СЕТЕЙ).

60-КВ. ЖИЛОЙ ДОМ

СХЕМА РАСПОЛОЖЕНИЯ ПЕРЕМЫЧЕК ТИПОВОГО ЭТАЖА СЕКЦИИ 1 В ОСЯХ 1-7, СПЕЦИФИКАЦИЯ

СТАДИЯ	ЛИСТ	ЛИСТОВ
РП	12	

ТОО ГАЗПРОМ ПРОЕКТ ЖШС

ФОРМАТ А2

ВЗАМ. ИНВ. N° | ПОДП. И ДАТА | ИНВ. N° ПОДЛ. 000000

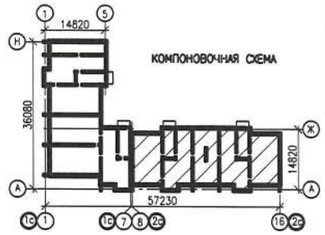

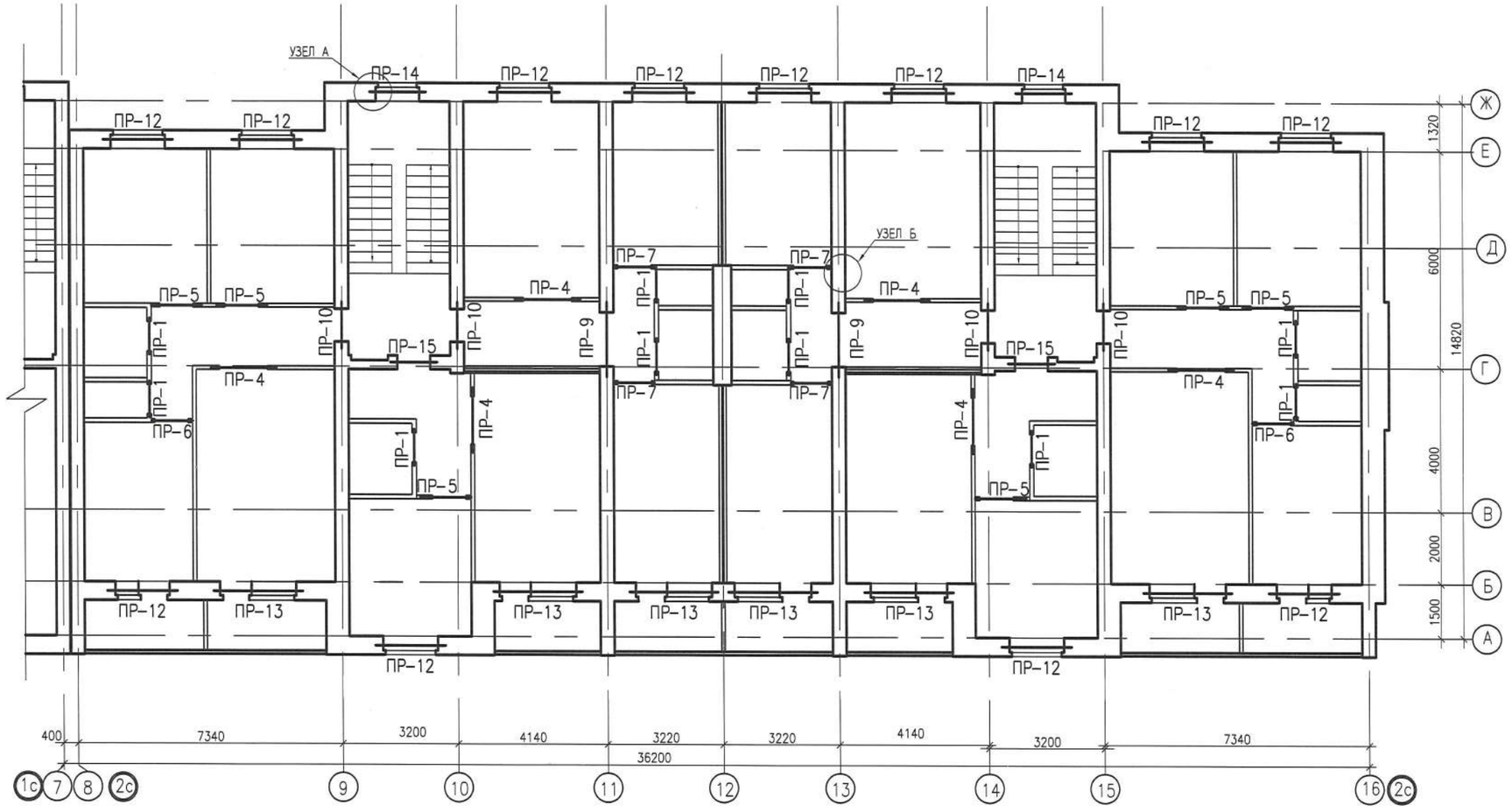

1. ДАННЫЙ ЛИСТ СМОТРЕТЬ С ЛИСТАМИ КР-10, 12

ИЗМ.	КОЛ.УЧ.	ЛИСТ	N-ДОК.	ПОДПИСЬ	ДАТА	0137/20-КР
РАЗРАБ.		АМАНГЕЛДЫ			09.11.2021	"СТРОИТЕЛЬСТВО МНОГОКВАРТИРНЫХ ЖИЛЫХ ДОМОВ МКР 4 КВАРТАЛ 1,2 В ПДП АКЖАЙЫК г. УРАЛЬСК, ЗКО" ДОМ N7 (БЕЗ БЛАГОУСТРОЙСТВА И ИНЖЕНЕРНЫХ СЕТЕЙ).
ПРОВЕРИЛ		СЕЛЬКИНА				60-КВ. ЖИЛОЙ ДОМ
Н.КОНТР.		СЕЛЬКИНА				СТАДИЯ: РП; ЛИСТ: 13; ЛИСТОВ:
ГИП		КОМАРОВА				СХЕМА РАСПОЛОЖЕНИЯ ПЕРЕМЫЧЕК ТИПОВОГО ЭТАЖА СЕКЦИИ 2 В ОСЯХ 8-16

ТОО ГАЗПРОМ ПРОЕКТ

ФОРМАТ А2

ИНВ. N° ПОДЛ.	ПОДП. И ДАТА	ВЗАМ. ИНВ. N°
000000		

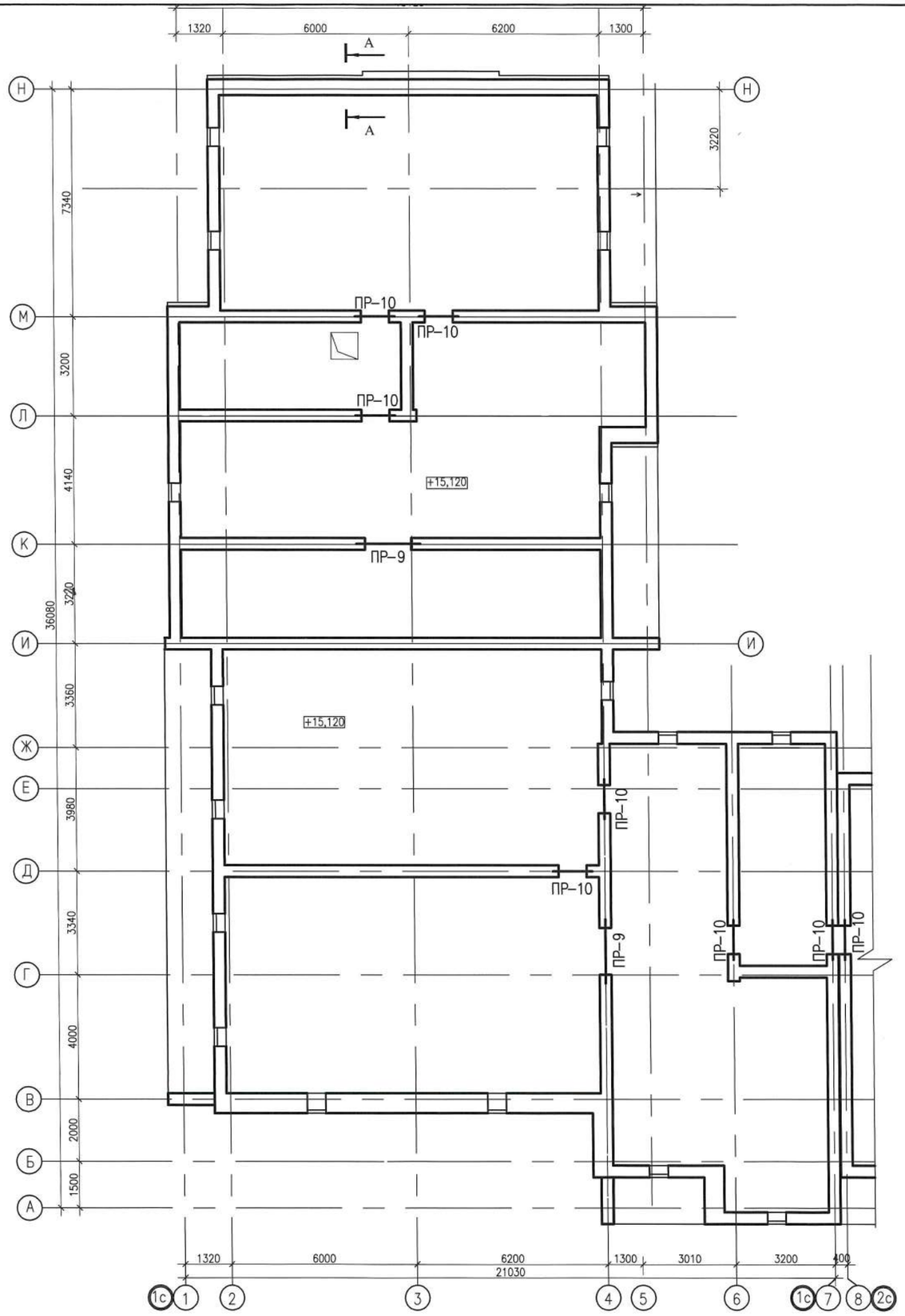

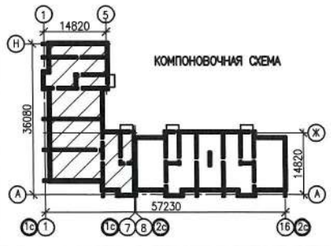

1. ДАННЫЙ ЛИСТ СМОТРЕТЬ С ЛИСТАМИ КР-10, 12, 15

ИЗМ.	КОЛ.УЧ.	ЛИСТ	N-ДОК.	ПОДПИСЬ	ДАТА
РАЗРАБ.		АМАНГЕЛДЫ			
ПРОВЕРИЛ		СЕЛЬКИНА			
Н.КОНТР.		СЕЛЬКИНА			
ГИП		КОМАРОВА			

0137/20-КР

"СТРОИТЕЛЬСТВО МНОГОКВАРТИРНЫХ ЖИЛЫХ ДОМОВ МКР 4 КВАРТАЛ 1,2 В ПДП АКЖАЙЫК г. УРАЛЬСК, ЗКО" ДОМ N7 (БЕЗ БЛАГОУСТРОЙСТВА И ИНЖЕНЕРНЫХ СЕТЕЙ).

60-КВ. ЖИЛОЙ ДОМ

СТАДИЯ	ЛИСТ	ЛИСТОВ
РП	14	

СХЕМА РАСПОЛОЖЕНИЯ ПЕРЕМЫЧЕК ЧЕРДАКА СЕКЦИИ 1 В ОСЯХ 1-7

ТОО ГАЗПРОМ ПРОЕКТ ЖШС

ФОРМАТ А2

ВЗАМ. ИНВ. N°

ПОДП. И ДАТА

ИНВ. N° ПОДЛ. 000000

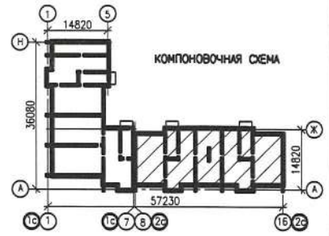

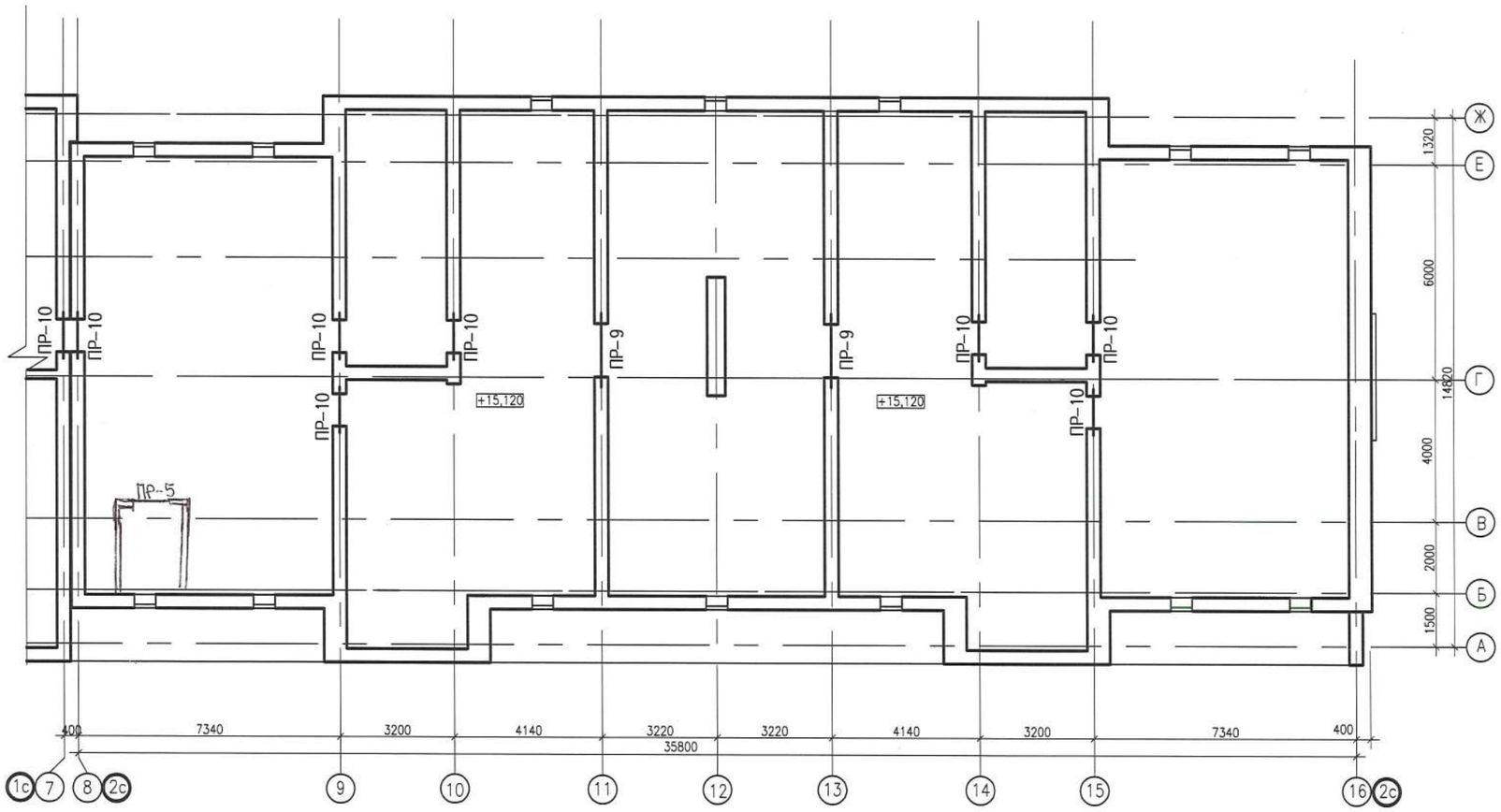

1. ДАННЫЙ ЛИСТ СМОТРЕТЬ С ЛИСТАМИ КР-10, 12, 14

ИЗМ.	КОЛ.УЧ.	ЛИСТ	N-ДОК.	ПОДПИСЬ	ДАТА	0137/20-КР		
						"СТРОИТЕЛЬСТВО МНОГОКВАРТИРНЫХ ЖИЛЫХ ДОМОВ МКР 4 КВАРТАЛ 1,2 В ПДП АКЖАЙЫК г. УРАЛЬСК, ЗКО" ДОМ N7 (БЕЗ БЛАГОУСТРОЙСТВА И ИНЖЕНЕРНЫХ СЕТЕЙ).		
РАЗРАБ.		АМАНГЕЛДЫ				60-КВ. ЖИЛОЙ ДОМ	СТАДИЯ	ЛИСТ	ЛИСТОВ
ПРОВЕРИЛ		СЕЛЬКИНА					РП	15	
Н.КОНТР.		СЕЛЬКИНА							
ГИП		КОМАРОВА				СХЕМА РАСПОЛОЖЕНИЯ ПЕРЕМЫЧЕК ЧЕРДАКА СЕКЦИИ 2 В ОСЯХ 8-16	ТОО ГАЗПРОМ ПРОЕКТ	

ФОРМАТ А2

ИНВ. N ПОДЛ.	ПОДП. И ДАТА	ВЗАМ. ИНВ. N
000000		

ПЛАН ФУНДАМЕНТОВ

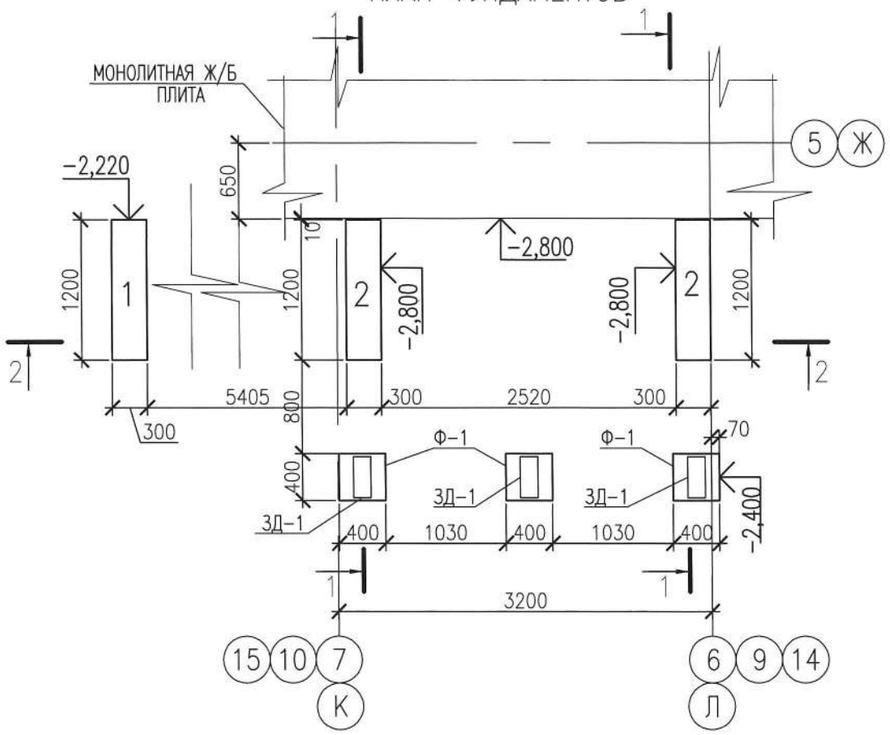

РАЗВЕРТКА ФУНДАМЕНТА ПО 1-1

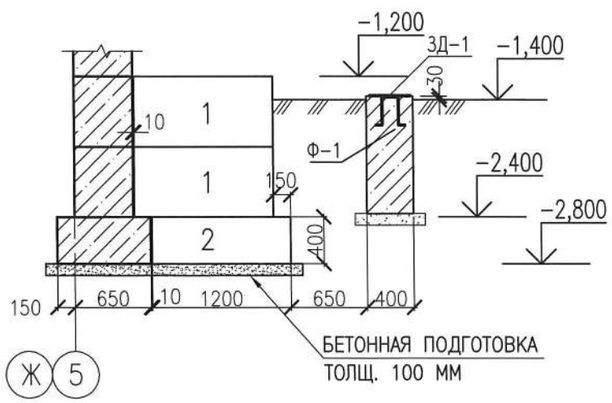

СПЕЦИФИКАЦИЯ

МАРКА ПОЗ.	ОБОЗНАЧЕНИЕ	НАИМЕНОВАНИЕ	КОЛ. ШТ.	МАССА ЕД. КГ	ПРИМЕЧАН.
		КРЫЛЬЦО	4		
		ФУНДАМЕНТ			
1	ГОСТ 13579-78	ФБС 12.3.6-Т	5	490	
2	ГОСТ 13579-78	ФБС 12.4.3-Т	2	310	
Ф-1	СМ.ДАННЫЙ ЛИСТ	БЕТОН КЛ. С12/15 м3	3	0,16	
		БЕТОН КЛ. С12/15 м3	0,054		монолит.уч.
ЗД-1	СМ. ДАННЫЙ ЛИСТ	ЗД-1	3		
2	ГОСТ 19903-2015	-150х8 L=350мм.	1	3,30	
3	ГОСТ 34028-2016	ø12 А400 L=770мм.	1	0,68	
		ПЛИТЫ			
П-1	СЕРИЯ 1.141.1-1 ВЫП.60	ПК30.12-8-Та	1	1110	
П-2	СЕРИЯ 1.141.1-1 ВЫП.64	ПК57.12-8 AIVE-а	1	564	
А-1	ГОСТ 5781-827	АНКЕР ø12 А400 L=500мм.	2	0,444	
		ПЛИТКА БЕТОННАЯ ТРОТУАРНАЯ, м2	10,4		бетон В 22,5 ГОСТ-17608-2017

ПЛАН РАСКЛАДКИ ПЛИТ

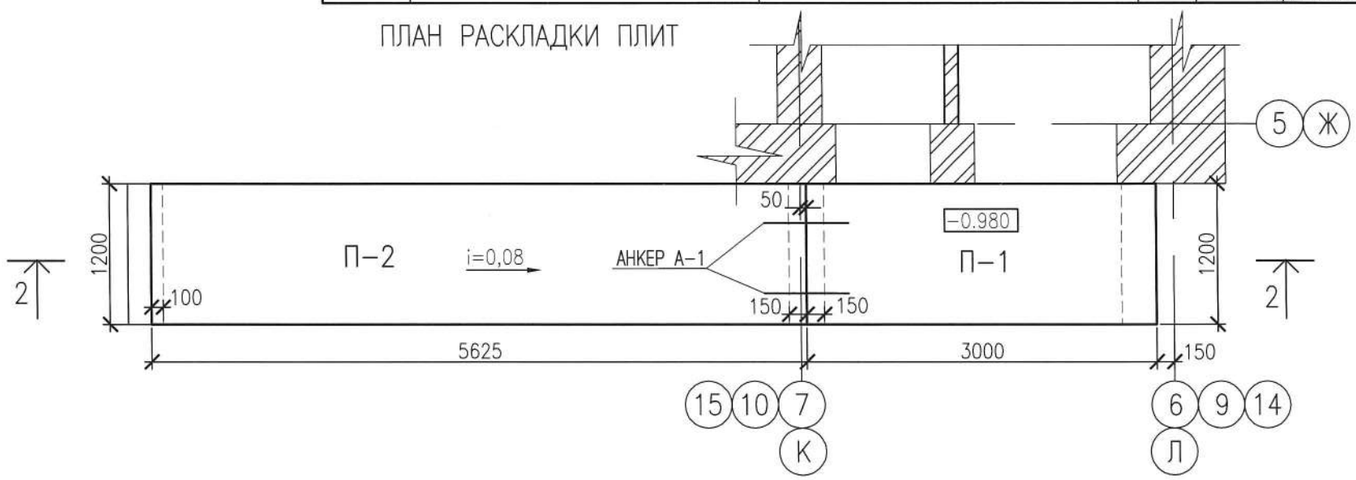

ЗД-1

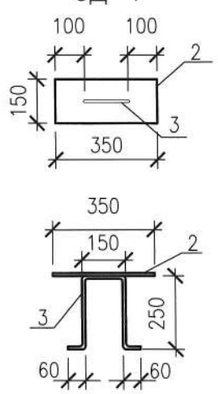

1. ДАННЫЙ ЛИСТ СМОТРИ СОВМЕСТНО С ЛИСТОМ АС-17,18,19
2. ФУНДАМЕНТНЫЕ ЭЛЕМЕНТЫ СОПРИКАСАЮЩИЕСЯ С ГРУНТОМ ОБМАЗАТЬ ГОРЯЧИМ БИТУМОМ, ЗА 2 РАЗА ПО ОЧИЩЕННОЙ ПОВЕРХНОСТИ
3. ПОД ВСЕМИ ФУНДАМЕНТАМИ ПРЕДУСМОТРЕТЬ УСТРОЙСТВО ПОДГОТОВКИ ИЗ БЕТОН С8/10, ТОЛЩИНОЙ 100 ММ.

ИЗМ.	КОЛ.УЧ.	ЛИСТ	№ДОК.	ПОДПИСЬ	ДАТА
РАЗРАБ.		ПОДЛИПАЛИНА			
ПРОВЕР.		КОМАРОВА			
Н.КОНТР.		СЕЛЬКИНА			
ГИП		КОМАРОВА			

0137/20-КР

"СТРОИТЕЛЬСТВО МНОГОКВАРТИРНЫХ ЖИЛЫХ ДОМОВ МКР 4 КВАРТАЛ 1,2 В ПДП АКЖАЙЫК г. УРАЛЬСК, ЗКО" ДОМ N7 (БЕЗ БЛАГОУСТРОЙСТВА И ИНЖЕНЕРНЫХ СЕТЕЙ).

60-КВ. ЖИЛОЙ ДОМ

СТАДИЯ	ЛИСТ	ЛИСТОВ
РП	16	

КРЫЛЬЦО.
ПЛАН И РАЗВЕРТКИ ФУНДАМЕНТОВ.
ПЛАН РАСКЛАДКИ ПЛИТ. СПЕЦИФИКАЦИЯ

ТОО ГАЗПРОМ ПРОЕКТ ЖШС

ФОРМАТ А3

ВЗАМ. ИНВ. N° | ПОДП. И ДАТА | ИНВ. N° ПОДЛ. 000000

1–1

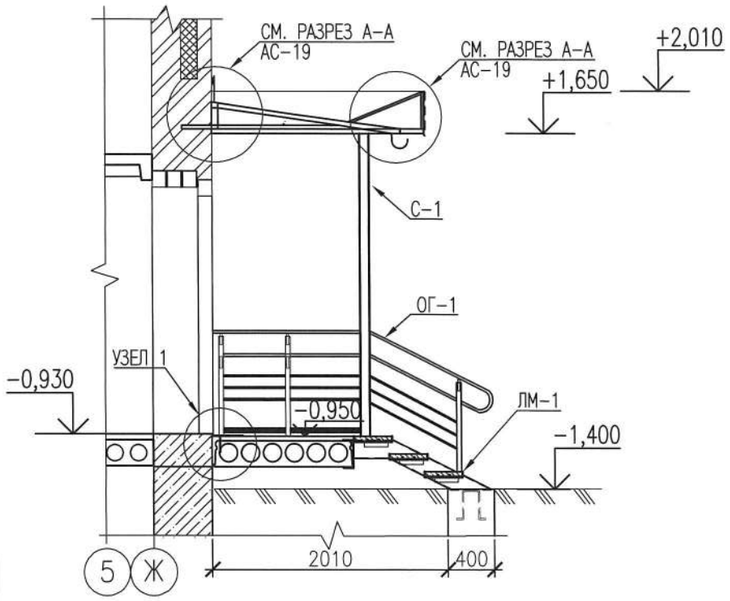

ПЛАН КРЫЛЬЦА

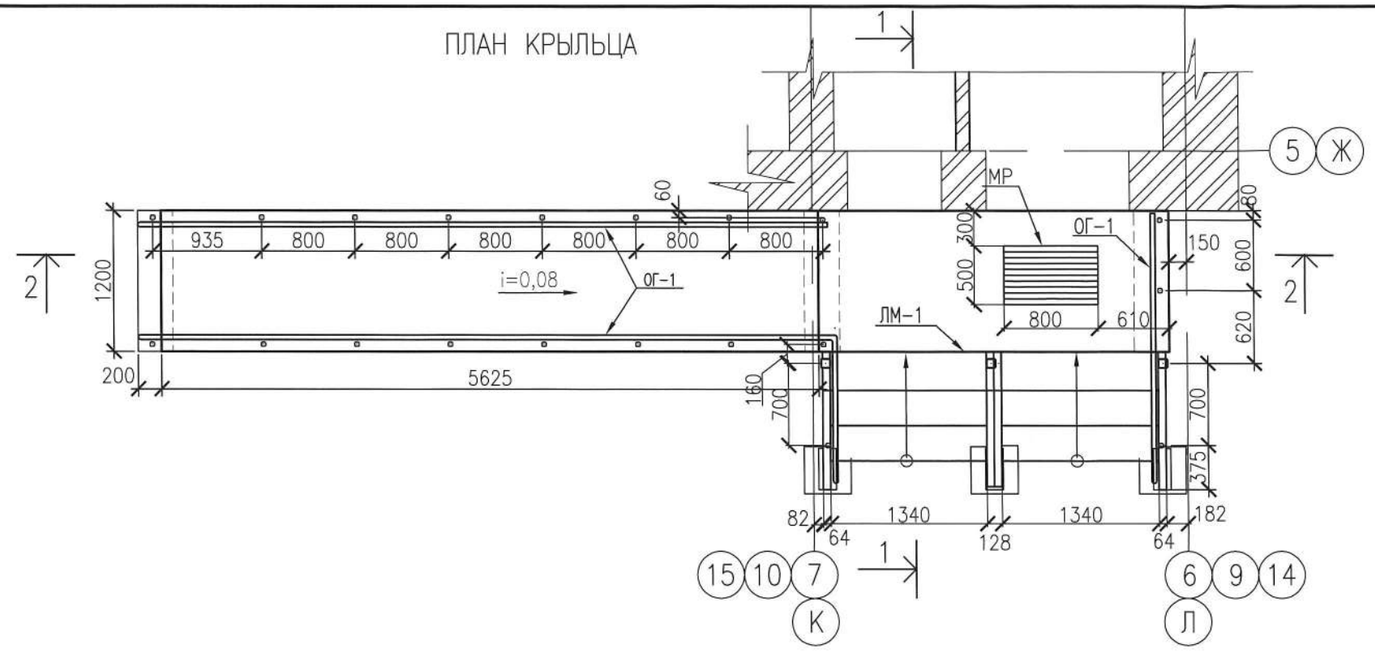

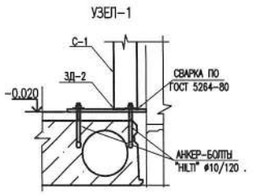

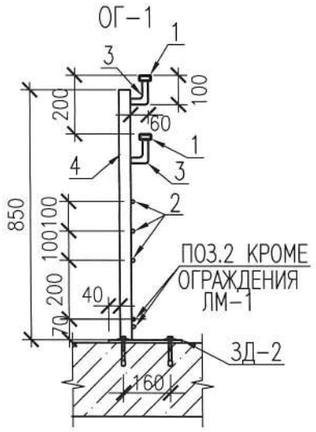

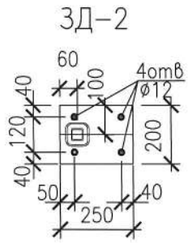

2–2

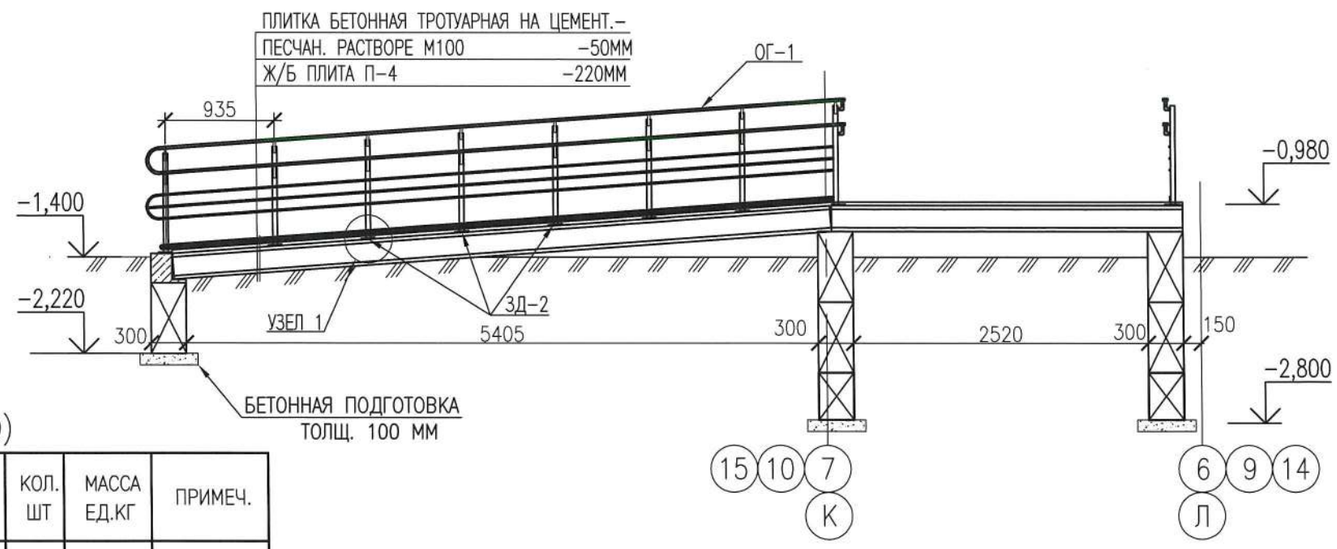

1. ПЛИТКА ТРОТУАРНАЯ ТОЛЩ 50 мм ГОСТ 17608-2017, гр А, БЕТОН В 22,5

СПЕЦИФИКАЦИЯ (НА ОДНО КРЫЛЬЦО)

МАРКА ПОЗ.	ОБОЗНАЧЕНИЕ	НАИМЕНОВАНИЕ	КОЛ. ШТ	МАССА ЕД.КГ	ПРИМЕЧ.
		ОГРАЖДЕНИЕ ОГ-1			
1	ГОСТ 30245-2012	▯40х20х3,0 М.П.	32,0	2,42	77,4
2	ГОСТ 34028-2016	ø12 А240 М.П.	74,6	0,888	66,2
3	ГОСТ 30245-2012	▯ 20х2,0 L=150мм.	36	0,17	6,12
4	ГОСТ 30245-2012	СТОЙКА ▯40х3,0 L=850мм.	20	2,81	56,2
		ЗД-2	18		56,16
	ГОСТ 19903-2015	-200х250х8	1	3,12	
	КАТАЛОГ HILTI	АНКЕР-ШУРУП HUS-H 10х120	72		
МР	СЕРИЯ 1.100.2-5.1	РН-7.7-1	1	15.17	

ИЗМ.	КОЛ.УЧ.	ЛИСТ	N-ДОК.	ПОДПИСЬ	ДАТА
РАЗРАБ.		ПОДЛИПАЛИНА			01.2021
ПРОВЕР.		КОМАРОВА			01.2021
Н.КОНТР.		СЕЛЬКИНА			
ГИП		КОМАРОВА			01.2021

0137/20-КР

"СТРОИТЕЛЬСТВО МНОГОКВАРТИРНЫХ ЖИЛЫХ ДОМОВ МКР 4 КВАРТАЛ 1,2 В ПДП АКЖАЙЫК г. УРАЛЬСК, ЗКО" ДОМ N7 (БЕЗ БЛАГОУСТРОЙСТВА И ИНЖЕНЕРНЫХ СЕТЕЙ).

60-КВ. ЖИЛОЙ ДОМ

СТАДИЯ	ЛИСТ	ЛИСТОВ
РП	17	

ПЛАН КРЫЛЬЦА
РАЗРЕЗЫ 1-1, 2-2. ОГРАЖДЕНИЕ ОГ-1
УЗЕЛ 1. СПЕЦИФИКАЦИЯ

ТОО ГАЗПРОМ ПРОЕКТ ЖШС

ФОРМАТ А3

ВЗАМ. ИНВ. N° | ПОДП. И ДАТА | ИНВ. N° ПОДЛ. 000000

СПЕЦИФИКАЦИЯ (НА ОДНО КРЫЛЬЦО)

МАРКА ПОЗ.	ОБОЗНАЧЕНИЕ	НАИМЕНОВАНИЕ	КОЛ. ШТ	МАССА ЕД.КГ	ПРИМЕЧ.
		ЛЕСТНИЦА ЛМ-1	1		
К-1,(а)	ГОСТ 8240-97	⊏ 16 L=1240мм.	4	17,6	70,4
4	ГОСТ 8240-97	⊏ 24 L=3000мм.	1	72,15	72,15
5	ГОСТ 19903-2015	-100x100x8	8	0,63	5,04
6	ГОСТ 34028-2016	ø10 А240, L=300мм.	8	0,18	1,44
		СТУПЕНЬ СТ-1	6		
7	ГОСТ 8509-93	∟ 40x4 L=200мм.	12	0,48	5,76
8	ГОСТ 34028-2016	ø6 А240 L=300мм.	4	0,07	0,28
9	ГОСТ 34028-2016	ø12 А400, L=1310мм.	2	1,16	2,32
10	ГОСТ 8509-72	∟ 50x6 М.П.	3,34	4,47	14,93
11	ГОСТ 19903-2015	-150x50x8	4	0,47	1,88
		БЕТОН КЛ. С25/30 М3	0,03		

ЛМ-1

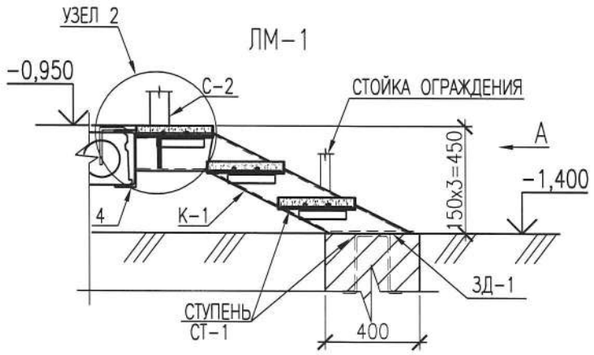

ВИД А

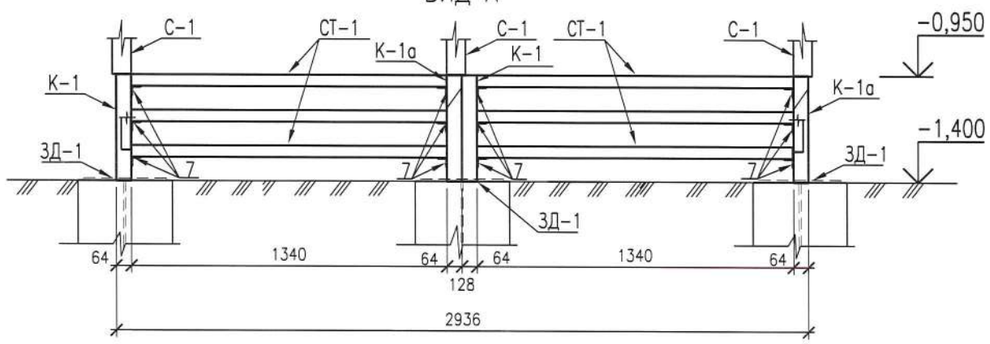

УЗЕЛ-2

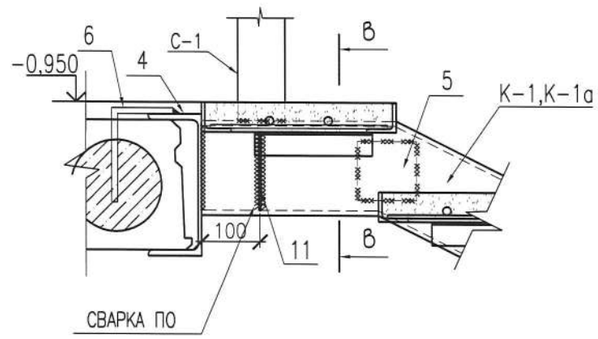

В-В

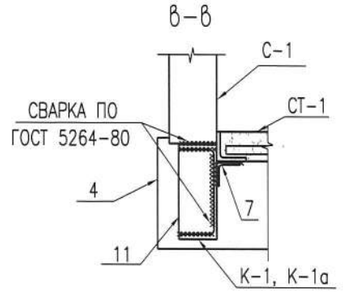

СТУПЕНЬ СТ-1

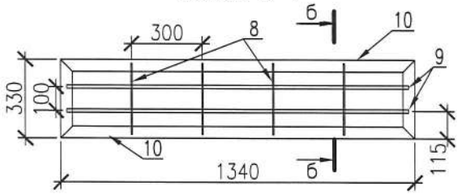

Б-Б

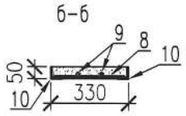

К-1, К-1а (зеркально)

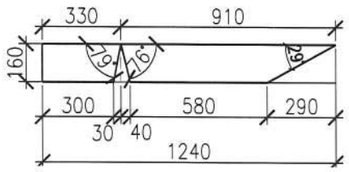

ИЗМ.	КОЛ.УЧ.	ЛИСТ	N-ДОК.	ПОДПИСЬ	ДАТА
РАЗРАБ.		ПОДЛИПАЛИНА			02.2021
ПРОВЕР.		КОМАРОВА			02.2021
Н.КОНТР.		СЕЛЬКИНА			
ГИП		КОМАРОВА			

0137/20-КР

"СТРОИТЕЛЬСТВО МНОГОКВАРТИРНЫХ ЖИЛЫХ ДОМОВ МКР 4 КВАРТАЛ 1,2 В ПДП АКЖАЙЫК г. УРАЛЬСК, ЗКО" ДОМ N7 (БЕЗ БЛАГОУСТРОЙСТВА И ИНЖЕНЕРНЫХ СЕТЕЙ).

60-КВ. ЖИЛОЙ ДОМ

СТАДИЯ	ЛИСТ	ЛИСТОВ
РП	18	

КРЫЛЬЦО
ЛЕСТНИЧНЫЙ МАРШ ЛМ-1. СПЕЦИФИКАЦИЯ
УЗЕЛ 2

ТОО ГАЗПРОМ ПРОЕКТ ЖШС

ФОРМАТ А3

ВЗАМ. ИНВ. N | ПОДП. И ДАТА | ИНВ. N ПОДЛ. 000000

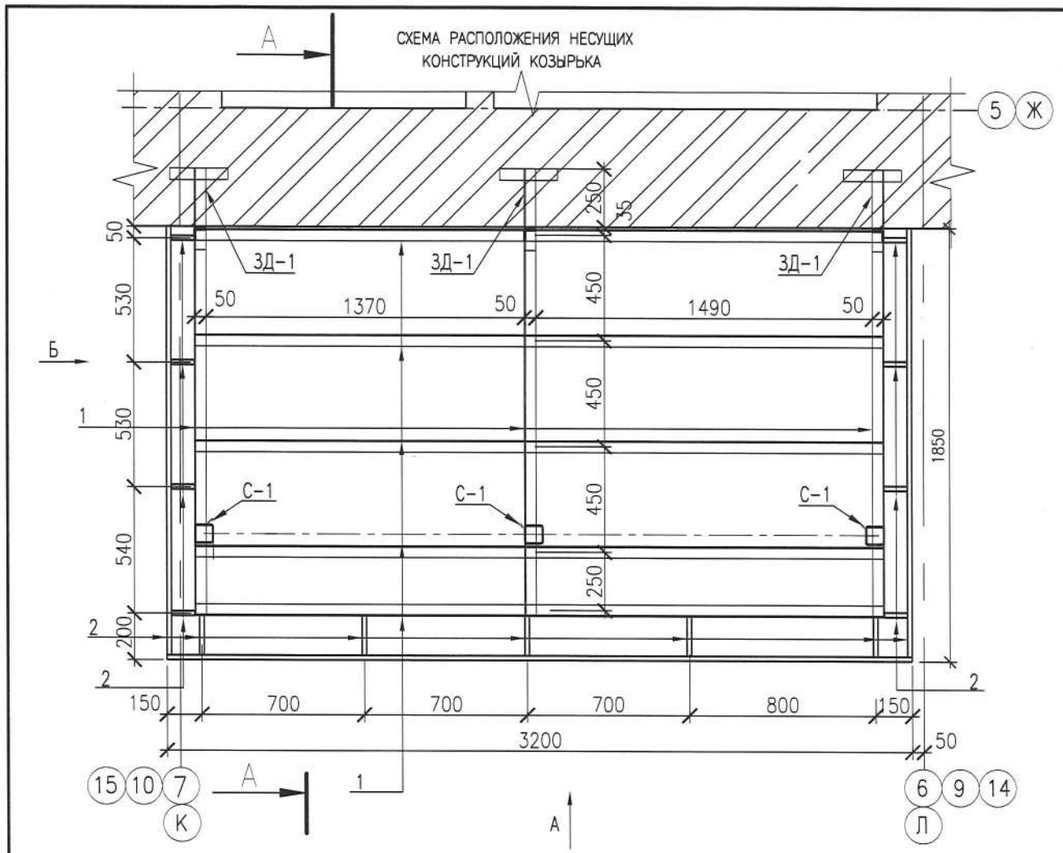

СПЕЦИФИКАЦИЯ (НА ОДНО КРЫЛЬЦО)

МАРКА ПОЗ.	ОБОЗНАЧЕНИЕ	НАИМЕНОВАНИЕ	КОЛ. ШТ	МАССА ЕД.КГ	ПРИМЕЧ.
		КОЗЫРЕК	1		
С-1	ГОСТ 30245-2012	◻ 80х3,5 L=2620мм.	3	19,23	57,69
1	ГОСТ 8509-93	∟ 50х5 П.М.	38,3	3,77	144,4
2	ГОСТ 8645-68*	▯ 40х20х3,0 М.П.	20,85	2,42	50,46
ЗД-1		ЗАКЛАДНАЯ ДЕТАЛЬ ЗД-1	3	2,26	6,78
3	ГОСТ 8509-93	∟ 50х5 L=250	1	0,94	
4	ГОСТ 8509-93	∟ 50х5 L=350	1	1,32	
	ГОСТ 24045-2010	НС44-1000-0.7 $М^2$	8,26		
	ГОСТ 24045-2010	С 10-1100-0.7 $М^2$	5,78		
	ГОСТ 14918-80*	ОЦИНКОВАННАЯ СТАЛЬ б=0,7 $М^2$	6,86		
	КАТАЛОГ HILTI	АНКЕР-ШУРУП HUS-H 7,5х80	6		

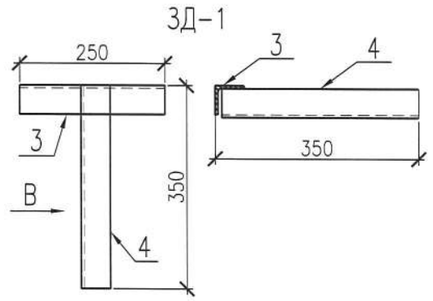

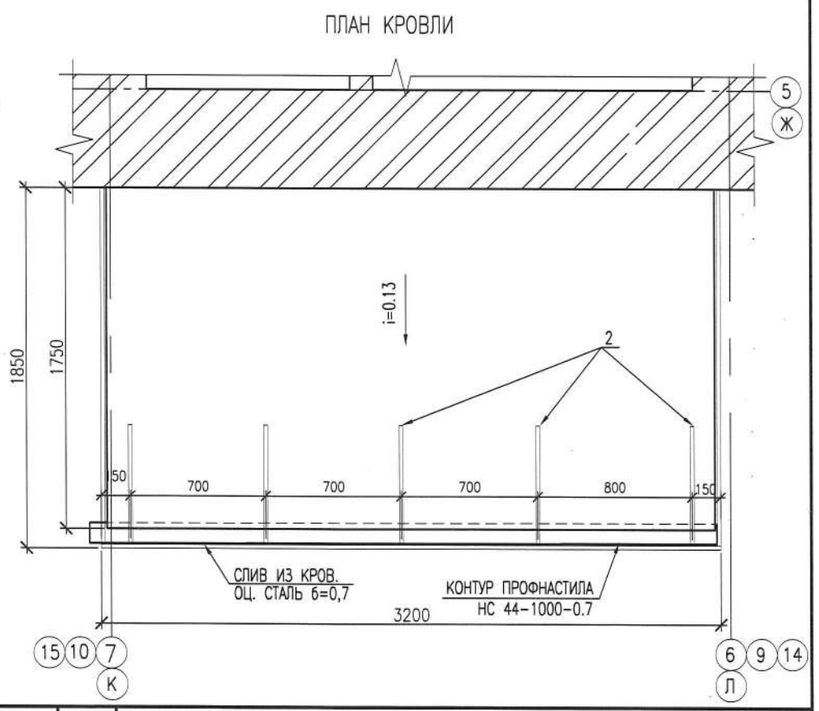

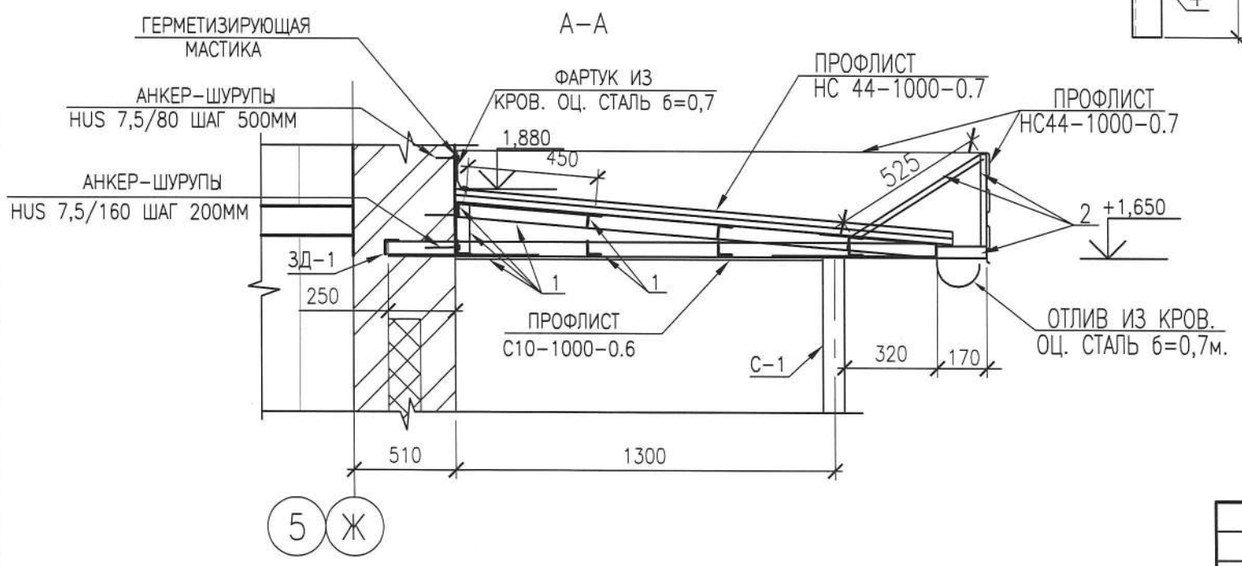

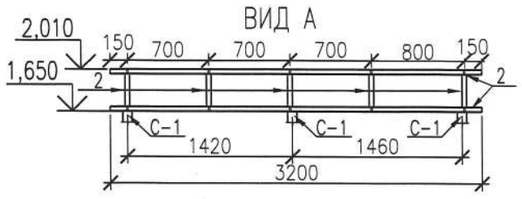

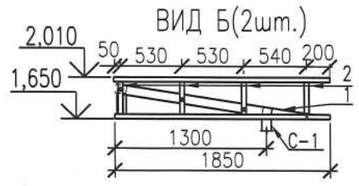

ИЗМ.	КОЛ.УЧ.	ЛИСТ	N-ДОК.	ПОДПИСЬ	ДАТА
РАЗРАБ.		ПОДЛИПАЛИНА			
ПРОВЕР.		КОМАРОВА			
Н.КОНТР.		СЕЛЬКИНА			
ГИП		КОМАРОВА			

0137/20-КР

"СТРОИТЕЛЬСТВО МНОГОКВАРТИРНЫХ ЖИЛЫХ ДОМОВ МКР 4 КВАРТАЛ 1,2 В ПДП АКЖАЙЫК г. УРАЛЬСК, ЗКО" ДОМ N7 (БЕЗ БЛАГОУСТРОЙСТВА И ИНЖЕНЕРНЫХ СЕТЕЙ).

60-КВ. ЖИЛОЙ ДОМ

СТАДИЯ	ЛИСТ	ЛИСТОВ
РП	19	

КРЫЛЬЦО. КОЗЫРЕК.
ПЛАН КРОВЛИ. РАЗРЕЗ А-А
СХЕМА РАСПОЛОЖЕНИЯ НЕСУЩИХ КОНСТРУКЦИЙ

ТОО ГАЗПРОМ ПРОЕКТ ЖШС

ФОРМАТ А3

ВЗАМ. ИНВ. N° | ПОДП. И ДАТА | ПОДП. | ИНВ. N° 000000

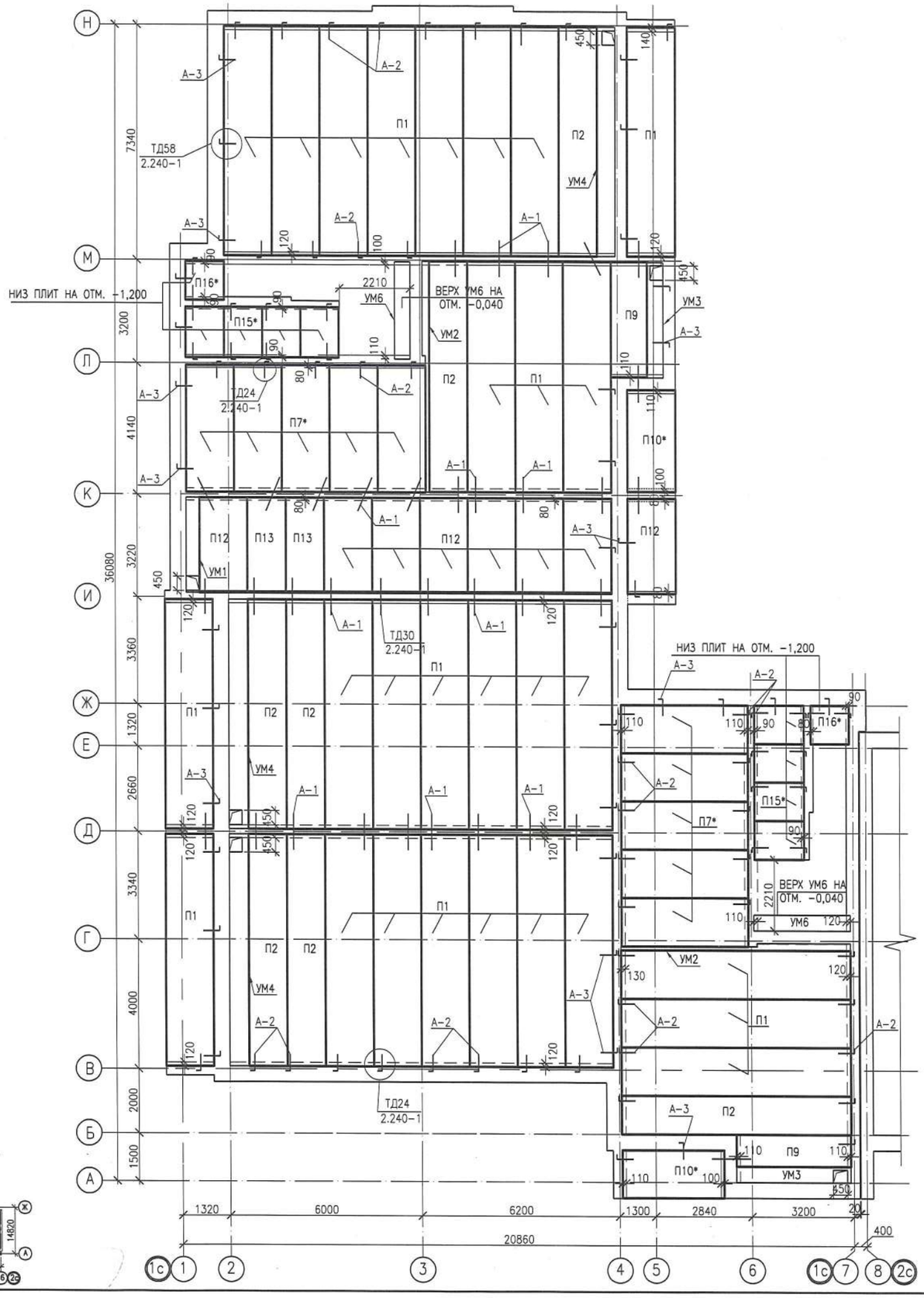

КОМПОНОВОЧНАЯ СХЕМА

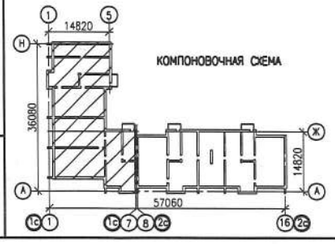

СПЕЦИФИКАЦИЯ ПЛИТ ПЕРЕКРЫТИЯ ТЕХПОДПОЛЬЯ СЕКЦИИ 1 В ОСЯХ 1–7

ПОЗ. МАРКА	ОБОЗНАЧЕНИЕ	НАИМЕНОВАНИЕ	КОЛ	МАССА ЕД. КГ	ПРИМЕЧАНИЕ
П1	СЕРИЯ 1.241-1 ВЫП.27	ПК 72.15-8 AmVm	27	3350	
П2	СЕРИЯ 1.241-1 ВЫП.27	ПК 72.12-8 AmVm	8	2530	
П7*	СЕРИЯ 1.141.1-1 ВЫП.60	ПК 39.15-8Т	10	1385	в опалубке 42.15.8 L=3960
П9	СЕРИЯ 1.141.1-1 ВЫП.60	ПК 36.10-8Т	2	1055	
П10*	СЕРИЯ 1.141.1-1 ВЫП.60	ПК 32.15-8Т	2	1510	в опалубке 36.15.8 L=3180
П12	СЕРИЯ 1.141.1-1 ВЫП.60	ПК 30.15-8Т	8	1425	
П13	СЕРИЯ 1.141.1-1 ВЫП.60	ПК 30.12-8Т	2	1080	
П15*	СЕРИЯ 1.141.1-1 ВЫП.60	ПК 16.15-8Т	8	742	в опалубке 23.15.8 L=1560
П16*	СЕРИЯ 1.141.1-1 ВЫП.60	ПК 12.12-8Т	2	440	в опалубке 23.12.8 L=1200
		ВСЕГО НА ЭТАЖ:	69		
		МОНОЛИТНЫЕ УЧАСТКИ			
УМ1	СМ. ЛИСТ КР-28	УМ1	1		
УМ2	СМ. ЛИСТ КР-28	УМ2	2		
УМ3	СМ. ЛИСТ КР-28	УМ3	2		
УМ4	СМ. ЛИСТ КР-28	УМ4	3		
УМ6	СМ. ЛИСТ КР-28	УМ6	2		
		ДЕТАЛИ СОЕДИНИТЕЛЬНЫЕ			
А-1	СЕРИЯ 2.240-1 ВЫП.6, ТД30	МС3	37	1,10	
	ГОСТ 34028-2016	ø12 А400 L=620	2	0,55	1,10
А-2	СЕРИЯ 2.240-1 ВЫП.6, ТД 24	МС2	59	1,03	
	ГОСТ 34028-2016	ø12 А400 L=860	1	0.76	1,03
	ГОСТ 34028-2016	ø12 А400 L=300	1	0.27	
А-3	СЕРИЯ 2.240-1 ВЫП.6, ТД58	МС5	33	1.07	
	ГОСТ 34028-2016	ø12 А400 L=900	1	0.80	1,07
	ГОСТ 34028-2016	ø12 А400 L=300	1	0.27	

1. ПАНЕЛИ ПЕРЕКРЫТИЙ УКЛАДЫВАТЬ ПО ВЫРОВНЕННОМУ СЛОЮ ЦЕМЕНТНО-ПЕСЧАНОГО РАСТВОРА М200
2. ШВЫ МЕЖДУ ПАНЕЛЯМИ ТЩАТЕЛЬНО ЗАМОНОЛИТИТЬ НА ВСЮ ВЫСОТУ ЦЕМЕНТНО-ПЕСЧАНЫМ РАСТВОРОМ М200
3. АНКЕРНЫЕ СВЯЗИ СВАРИВАТЬ ПРИ ПЛОТНОМ ЗАЦЕПЛЕНИИ ЗА МОНТАЖНЫЕ ПЕТЛИ ПРИ ДЛИНЕ ШВА НЕ МЕНЕЕ 100 ММ С ПОСЛЕДУЮЩЕЙ ЗАДЕЛКОЙ ЦЕМЕНТНЫМ РАСТВОРОМ М200 ТОЛЩИНОЙ 30 ММ
4. НА ВНУТРЕННИЕ СТЕНЫ СЛЕДУЕТ УКЛАДЫВАТЬ ПАНЕЛИ С ТОРЦАМИ, ЗАДЕЛАННЫМИ В ЗАВОДСКИХ УСЛОВИЯХ, ПРОТИВОПОЛОЖНЫЕ ТОРЦЫ ЗАДЕЛАТЬ НА МЕСТЕ БЕТОНОМ КЛАССА С8/10 НА ГЛУБИНУ 200 ММ
5. ОТВЕРСТИЯ В ПЕРЕКРЫТИЯХ ДЛЯ ПРОПУСКА СТОЯКОВ РАЗМЕРОМ МЕНЕЕ 150 ММ СВЕРЛИТЬ ПО МЕСТУ НЕ НАРУШАЯ НЕСУЩИХ РЕБЕР ПАНЕЛЕЙ ПЕРЕКРЫТИЯ
6. ПЛИТЫ П* ВЫПОЛНИТЬ В СТАНДАРТНОЙ ОПАЛУБКЕ ПУТЕМ ИЗМЕНЕНИЯ ГЕОМЕТРИЧЕСКИХ РАЗМЕРОВ
7. КЛАДКУ СТЕН ВЫШЕЛЕЖАЩЕГО ЭТАЖА РАЗРЕШАЕТСЯ ВОЗВОДИТЬ ТОЛЬКО ПОСЛЕ МОНТАЖА И АНКЕРОВКИ ПЛИТ ПЕРЕКРЫТИЙ
8. НИЗ ПЛИТ ПЕРЕКРЫТИЙ НА ОТМЕТКЕ -0.350, КРОМЕ ОГОВОРЕННЫХ НА ПЛАНЕ

ИЗМ.	КОЛ.УЧ.	ЛИСТ	N°ДОК.	ПОДП.	ДАТА
РАЗРАБ.		НАУМЕНКО			
ПРОВЕР.		КОМАРОВА			
Н. КОНТР.		СЕЛЬКИНА			
ГИП		КОМАРОВА			

0137/20-КР

"СТРОИТЕЛЬСТВО МНОГОКВАРТИРНЫХ ЖИЛЫХ ДОМОВ МКР 4 КВАРТАЛ 1,2 В ПДП АКЖАЙЫК г. УРАЛЬСК, ЗКО" ДОМ N7 (БЕЗ БЛАГОУСТРОЙСТВА И ИНЖЕНЕРНЫХ СЕТЕЙ).

60-КВ. ЖИЛОЙ ДОМ

СТАДИЯ	ЛИСТ	ЛИСТОВ
РП	20	

СХЕМА РАСПОЛОЖЕНИЯ ПЛИТ ПЕРЕКРЫТИЯ ТЕХПОДПОЛЬЯ СЕКЦИИ 1 В ОСЯХ 1–7

ТОО ГАЗПРОМ ПРОЕКТ ЖШС

ФОРМАТ А2

ВЗАМ. ИНВ. N° | ПОДП. И ДАТА | ИНВ. N° ПОДЛ. 000000

СХЕМА РАСПОЛОЖЕНИЯ ПЛИТ ПЕРЕКРЫТИЯ ТЕХПОДПОЛЬЯ В ОСЯХ 8-16

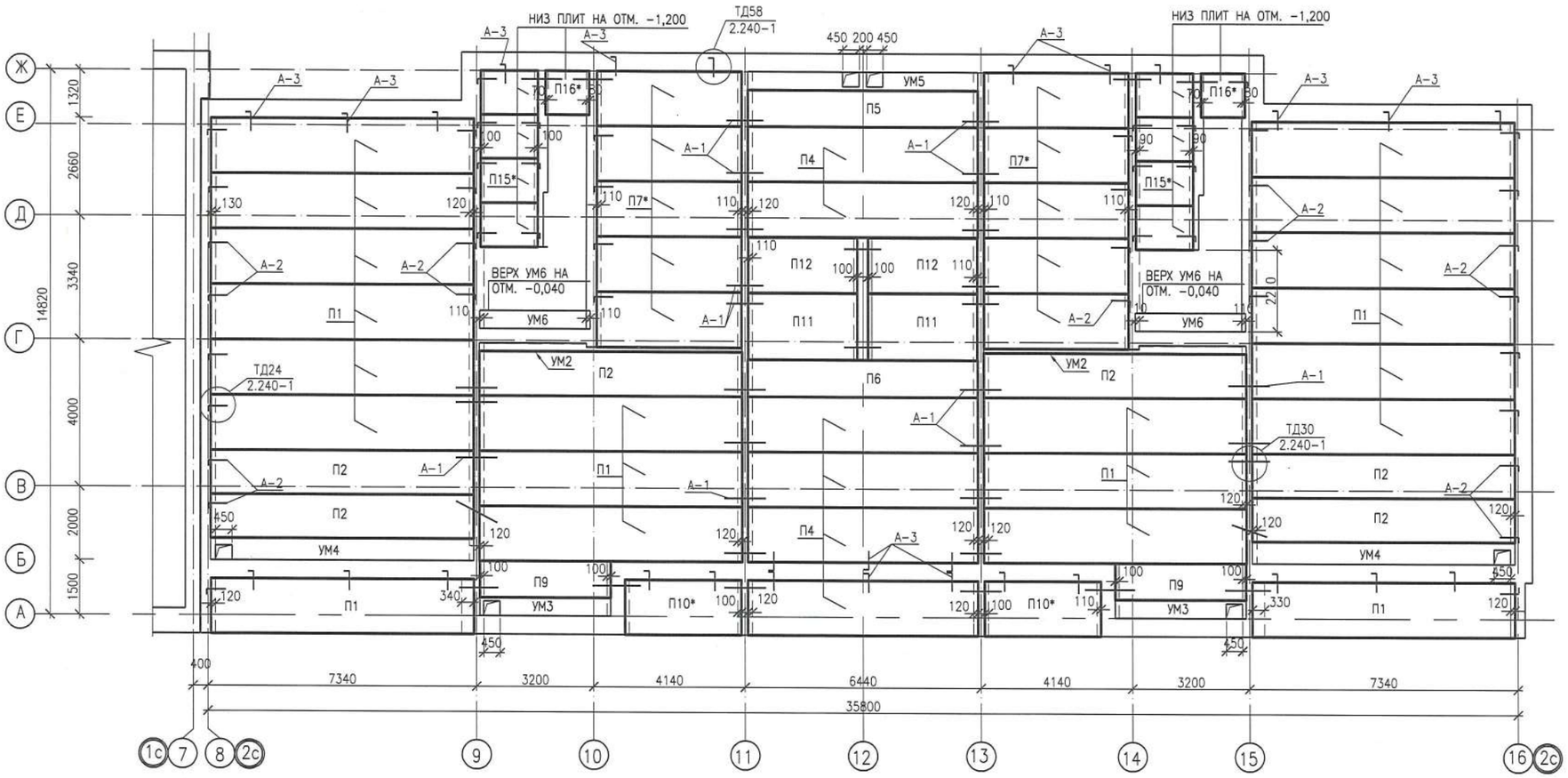

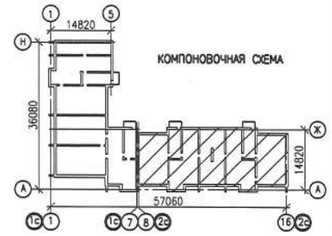

СПЕЦИФИКАЦИЯ ПЛИТ ПЕРЕКРЫТИЯ ТЕХПОДПОЛЬЯ СЕКЦИИ 2 В ОСЯХ 8-16

ПОЗ. МАРКА	ОБОЗНАЧЕНИЕ	НАИМЕНОВАНИЕ	КОЛ	МАССА ЕД. КГ	ПРИМЕЧАНИЕ
П1	СЕРИЯ 1.241-1 ВЫП.27	ПК 72.15-8 AmVm	20	3350	
П2	СЕРИЯ 1.241-1 ВЫП.27	ПК 72.12-8 AmVm	6	2530	
П4	СЕРИЯ 1.141.1-1 ВЫП.63	ПК 63.15-8 AmVm	6	2950	
П5	СЕРИЯ 1.141.1-1 ВЫП.63	ПК 63.12-8 AmVm	1	2200	
П6	СЕРИЯ 1.141.1-1 ВЫП.63	ПК 63.10-8 AmVm	1	1825	
П7*	СЕРИЯ 1.141.1-1 ВЫП.60	ПК 39.15-8Т	10	1385	в опалубке 42.15.8 L=3960
П9	СЕРИЯ 1.141.1-1 ВЫП.60	ПК 36.10-8Т	2	1055	
П10*	СЕРИЯ 1.141.1-1 ВЫП.60	ПК 32.15-8Т	2	1510	в опалубке 36.15.8 L=3180
П11	СЕРИЯ 1.141.1-1 ВЫП.60	ПК 30.18-8Т	2	1600	
П12	СЕРИЯ 1.141.1-1 ВЫП.60	ПК 30.15-8Т	2	1425	
П15*	СЕРИЯ 1.141.1-1 ВЫП.60	ПК 16.15-8Т	8	742	в опалубке 23.15.8 L=1560
П16*	СЕРИЯ 1.141.1-1 ВЫП.60	ПК 12.12-8Т	2	440	в опалубке 23.12.8 L=1200
		ВСЕГО НА ЭТАЖ:	62		

ПОЗ. МАРКА	ОБОЗНАЧЕНИЕ	НАИМЕНОВАНИЕ	КОЛ	МАССА ЕД. КГ	ПРИМЕЧАНИЕ
		МОНОЛИТНЫЕ УЧАСТКИ			
УМ2	СМ. ЛИСТ КР-28	УМ2	2		
УМ3	СМ. ЛИСТ КР-28	УМ3	2		
УМ4	СМ. ЛИСТ КР-28	УМ4	4		
УМ5	СМ. ЛИСТ КР-28	УМ5	1		
УМ6	СМ. ЛИСТ КР-28	УМ6	2		
		ДЕТАЛИ СОЕДИНИТЕЛЬНЫЕ			
А-1	СЕРИЯ 2.240-1 ВЫП.6, ТД30	МС3	38	1,10	
	ГОСТ 34028-2016	ø12 А400 L=620	2	0,55	1,10
А-2	СЕРИЯ 2.240-1 ВЫП.6, ТД 24	МС2	52	1,03	
	ГОСТ 34028-2016	ø12А400 L=860	1	0.76	1,03
	ГОСТ 34028-2016	ø12А400 L=300	1	0.27	
А-3	СЕРИЯ 2.240-1 ВЫП.6, ТД58	МС5	30	1.07	
	ГОСТ 34028-2016	ø12А400 L=900	1	0.80	1,07
	ГОСТ 34028-2016	ø12А400 L=300	1	0.27	

1. ДАННЫЙ ЛИСТ СМОТРИ СОВМЕСТНО С ЛИСТОМ АС-20.
2. НИЗ ПЛИТ ПЕРЕКРЫТИЙ НА ОТМЕТКЕ -0.350, КРОМЕ ОГОВОРЕННЫХ НА ПЛАНЕ

ИЗМ.	КОЛ.УЧ.	ЛИСТ	N°ДОК.	ПОДП.	ДАТА
РАЗРАБ.		НАУМЕНКО			01.2021
ПРОВЕР.		КОМАРОВА			
Н. КОНТР.		СЕЛЬКИНА			
ГИП		КОМАРОВА			

0137/20-КР

"СТРОИТЕЛЬСТВО МНОГОКВАРТИРНЫХ ЖИЛЫХ ДОМОВ МКР 4 КВАРТАЛ 1,2 В ПДП АЮЖАЙЫК г. УРАЛЬСК, ЗКО" ДОМ N7 (БЕЗ БЛАГОУСТРОЙСТВА И ИНЖЕНЕРНЫХ СЕТЕЙ).

60-КВ. ЖИЛОЙ ДОМ

СТАДИЯ	ЛИСТ	ЛИСТОВ
РП	21	

ПЛАН ПЕРЕКРЫТИЯ ТЕХПОДПОЛЬЯ В ОСЯХ 8-16

ТОО ГАЗПРОМ ПРОЕКТ ЖШС

ВЗАМ. ИНВ. N° | ПОДП. И ДАТА | ИНВ. N° ПОДЛ. 000000

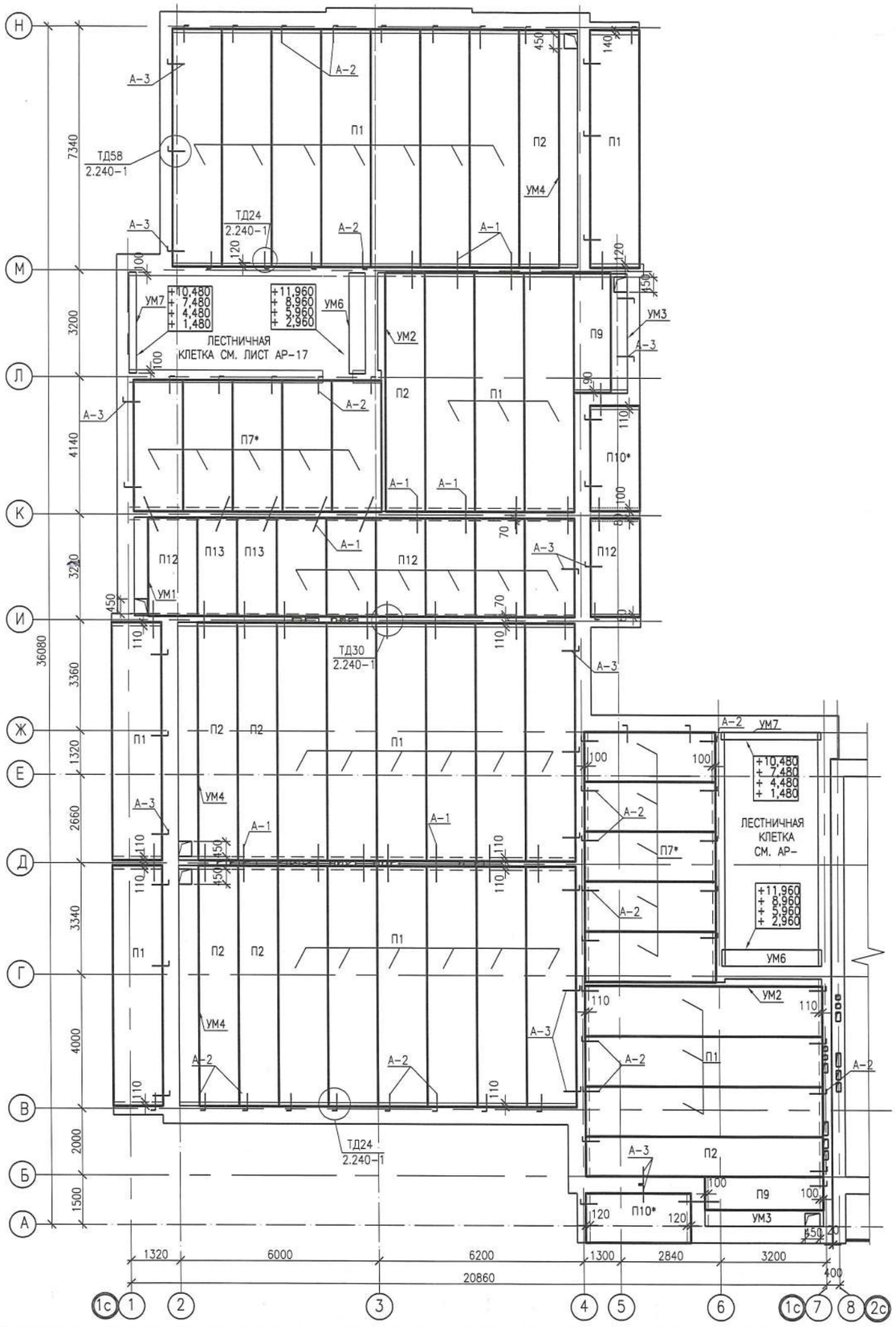

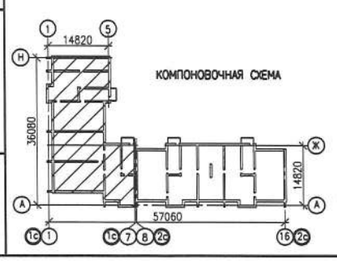

СПЕЦИФИКАЦИЯ ПЛИТ ПЕРЕКРЫТИЯ ТИПОВОГО ЭТАЖА СЕКЦИИ 1 В ОСЯХ 1-7 (НА ОДИН ЭТАЖ)

ПОЗ. МАРКА	ОБОЗНАЧЕНИЕ	НАИМЕНОВАНИЕ	КОЛ	МАССА ЕД. КГ	ПРИМЕЧАНИЕ
П1	СЕРИЯ 1.241-1 ВЫП.27	ПК 72.15-8 AmVm	27	3350	
П2	СЕРИЯ 1.241-1 ВЫП.27	ПК 72.12-8 AmVm	8	2530	
П7*	СЕРИЯ 1.141.1-1 ВЫП.60	ПК 39.15-8Т	10	1385	в опалубке 42.15.8 L=3960
П9	СЕРИЯ 1.141.1-1 ВЫП.60	ПК 36.10-8Т	2	1055	
П10*	СЕРИЯ 1.141.1-1 ВЫП.60	ПК 32.15-8Т	2	1510	в опалубке 36.15.8 L=3180
П12	СЕРИЯ 1.141.1-1 ВЫП.60	ПК 30.15-8Т	8	1425	
П13	СЕРИЯ 1.141.1-1 ВЫП.60	ПК 30.12-8Т	2	1080	
		ВСЕГО НА ЭТАЖ:	59		
		МОНОЛИТНЫЕ УЧАСТКИ			
УМ1	СМ. ЛИСТ КР-28	УМ1	1		
УМ2	СМ. ЛИСТ КР-28	УМ2	2		
УМ3	СМ. ЛИСТ КР-28	УМ3	2		
УМ4	СМ. ЛИСТ КР-28	УМ4	3		
УМ6	СМ. ЛИСТ КР-28	УМ6	2		
УМ7	СМ. ЛИСТ КР-28	УМ7	2		
		ДЕТАЛИ СОЕДИНИТЕЛЬНЫЕ			
А-1	СЕРИЯ 2.240-1 ВЫП.6, ТД30	МС3	34	1,10	
	ГОСТ 34028-2016	ø12 А400 L=620	2	0,55	1,10
А-2	СЕРИЯ 2.240-1 ВЫП.6, ТД 24	МС2	48	1,03	
	ГОСТ 34028-2016	ø12 А400 L=860	1	0.76	1,03
	ГОСТ 34028-2016	ø12 А400 L=300	1	0.27	
А-3	СЕРИЯ 2.240-1 ВЫП.6, ТД58	МС5	30	1.07	
	ГОСТ 34028-2016	ø12 А400 L=900	1	0.80	1,07
	ГОСТ 34028-2016	ø12 А400 L=300	1	0.27	

1. ДАННЫЙ ЛИСТ СМОТРИ СОВМЕСТНО С ЛИСТОМ АС-20.

0137/20-КР

"СТРОИТЕЛЬСТВО МНОГОКВАРТИРНЫХ ЖИЛЫХ ДОМОВ МКР 4 КВАРТАЛ 1,2 В ПДП АЮКАЙЫК г. УРАЛЬСК, ЗКО" ДОМ N7 (БЕЗ БЛАГОУСТРОЙСТВА И ИНЖЕНЕРНЫХ СЕТЕЙ).

60-КВ. ЖИЛОЙ ДОМ

СХЕМА РАСПОЛОЖЕНИЯ ПЛИТ ПЕРЕКРЫТИЯ ТИПОВОГО ЭТАЖА СЕКЦИИ 1 В ОСЯХ 1-7

ИЗМ.	КОЛ.УЧ.	ЛИСТ	N°ДОК.	ПОДП.	ДАТА
РАЗРАБ.		НАУМЕНКО			
ПРОВЕР.		КОМАРОВА			
Н. КОНТР.		СЕЛЬКИНА			
ГИП		КОМАРОВА			

СТАДИЯ	ЛИСТ	ЛИСТОВ
РП	22	

ТОО ГАЗПРОМ ПРОЕКТ ЖШС

ФОРМАТ А2

ВЗАМ. ИНВ. N° | ПОДП. И ДАТА | ИНВ. N° ПОДЛ. 000000

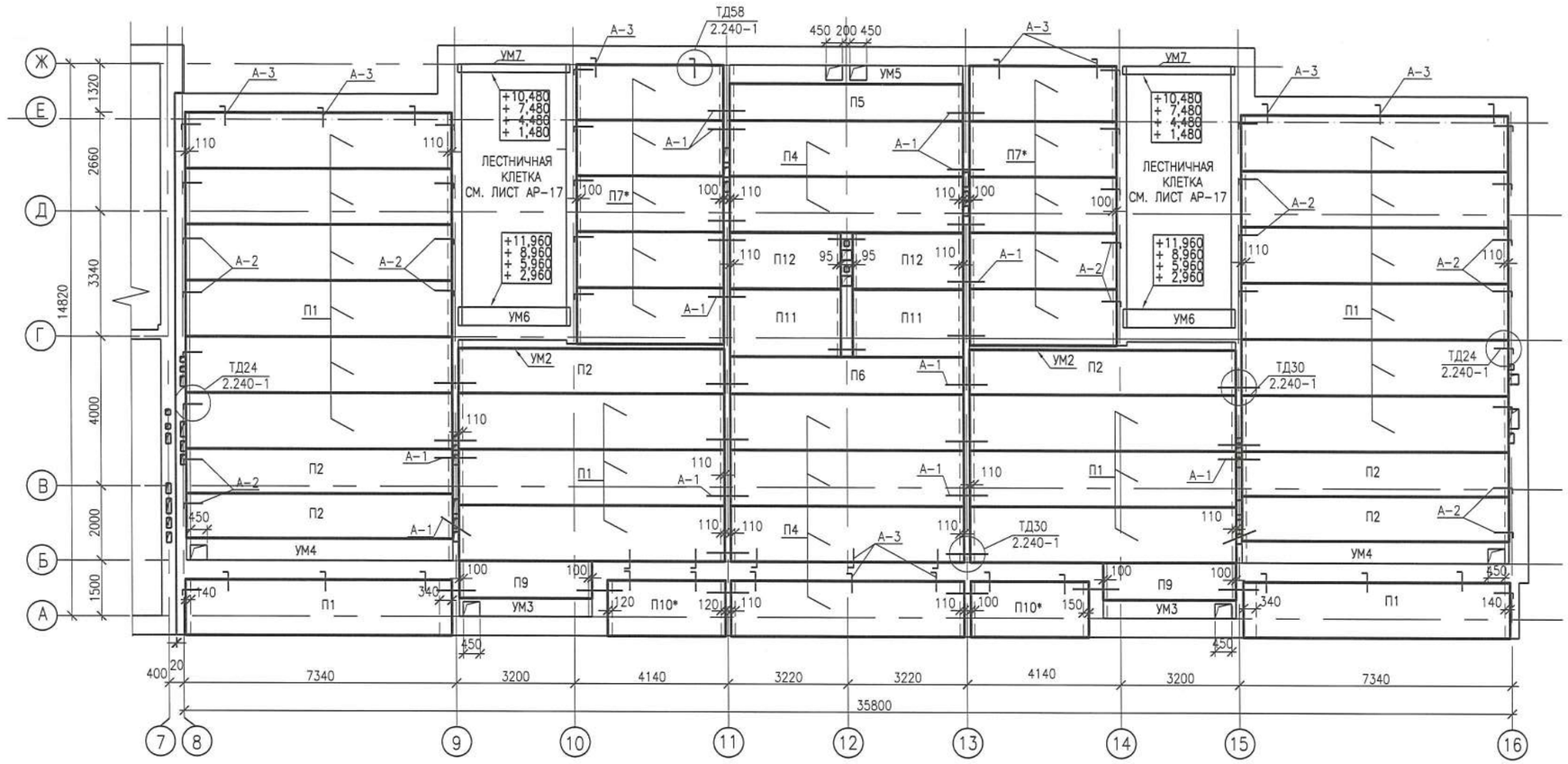

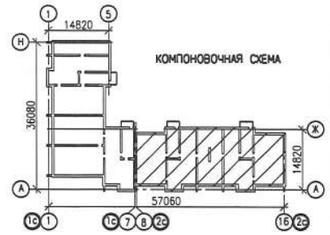

СПЕЦИФИКАЦИЯ ПЛИТ ПЕРЕКРЫТИЯ ТИПОВОГО ЭТАЖА СЕКЦИИ 2 В ОСЯХ 8-16 (НА ОДИН ЭТАЖ)

ПОЗ. МАРКА	ОБОЗНАЧЕНИЕ	НАИМЕНОВАНИЕ	КОЛ	МАССА ЕД. КГ	ПРИМЕЧАНИЕ
П1	СЕРИЯ 1.241-1 ВЫП.27	ПК 72.15-8 AmVm	20	3350	
П2	СЕРИЯ 1.241-1 ВЫП.27	ПК 72.12-8 AmVm	6	2530	
П4	СЕРИЯ 1.141.1-1 ВЫП.63	ПК 63.15-8 AmVm	6	2950	
П5	СЕРИЯ 1.141.1-1 ВЫП.63	ПК 63.12-8 AmVm	1	2200	
П6	СЕРИЯ 1.141.1-1 ВЫП.63	ПК 63.10-8 AmVm	1	1825	
П7*	СЕРИЯ 1.141.1-1 ВЫП.60	ПК 39.15-8Т	10	1385	В опалубке 42.15.8 L=3960
П9	СЕРИЯ 1.141.1-1 ВЫП.60	ПК 36.10-8Т	2	1055	
П10*	СЕРИЯ 1.141.1-1 ВЫП.60	ПК 32.15-8Т	2	1510	В опалубке 36.15.8 L=3180
П11	СЕРИЯ 1.141.1-1 ВЫП.60	ПК 30.18-8Т	2	1600	
П12	СЕРИЯ 1.141.1-1 ВЫП.60	ПК 30.15-8Т	2	1425	
		ВСЕГО НА ЭТАЖ:	52		
		МОНОЛИТНЫЕ УЧАСТКИ			
УМ2	СМ. ЛИСТ КР-28	УМ2	2		
УМ3	СМ. ЛИСТ КР-28	УМ3	2		
УМ4	СМ. ЛИСТ КР-28	УМ4	2		
УМ5	СМ. ЛИСТ КР-28	УМ5	1		
УМ6	СМ. ЛИСТ КР-28	УМ6	2		
УМ7	СМ. ЛИСТ КР-28	УМ7	2		

ПОЗ. МАРКА	ОБОЗНАЧЕНИЕ	НАИМЕНОВАНИЕ	КОЛ	МАССА ЕД. КГ	ПРИМЕЧАНИЕ
		ДЕТАЛИ СОЕДИНИТЕЛЬНЫЕ			
А-1	СЕРИЯ 2.240-1 ВЫП.6, ТД30	МС3	34	1,10	
	ГОСТ 34028-2016	⌀12 А400 L=620	2	0,55	1,10
А-2	СЕРИЯ 2.240-1 ВЫП.6, ТД 24	МС2	36	1,03	
	ГОСТ 34028-2016	⌀12А400 L=860	1	0.76	1,03
	ГОСТ 34028-2016	⌀12А400 L=300	1	0.27	
А-3	СЕРИЯ 2.240-1 ВЫП.6, ТД58	МС5	28	1.07	
	ГОСТ 34028-2016	⌀12А400 L=900	1	0.80	1,07
	ГОСТ 34028-2016	⌀12А400 L=300	1	0.27	

1. ДАННЫЙ ЛИСТ СМОТРИ СОВМЕСТНО С ЛИСТОМ АС-20.

ИЗМ.	КОЛ.УЧ.	ЛИСТ	N°ДОК.	ПОДП.	ДАТА
РАЗРАБ.		НАУМЕНКО			
ПРОВЕР.		КОМАРОВА			
Н. КОНТР.		СЕЛЬКИНА			
ГИП		КОМАРОВА			

0137/20-КР

"СТРОИТЕЛЬСТВО МНОГОКВАРТИРНЫХ ЖИЛЫХ ДОМОВ МКР 4 КВАРТАЛ 1,2 В ПДП АКЖАЙЫК г. УРАЛЬСК, ЗКО" ДОМ N7 (БЕЗ БЛАГОУСТРОЙСТВА И ИНЖЕНЕРНЫХ СЕТЕЙ).

60-КВ. ЖИЛОЙ ДОМ

СТАДИЯ	ЛИСТ	ЛИСТОВ
РП	23	

ПЛАН ПЕРЕКРЫТИЯ ТИПОВОГО ЭТАЖА В ОСЯХ 8-16

ТОО ГАЗПРОМ ПРОЕКТ ЖШС

ВЗАМ. ИНВ. N° | ПОДП. И ДАТА | ИНВ. N° ПОДЛ. 000000

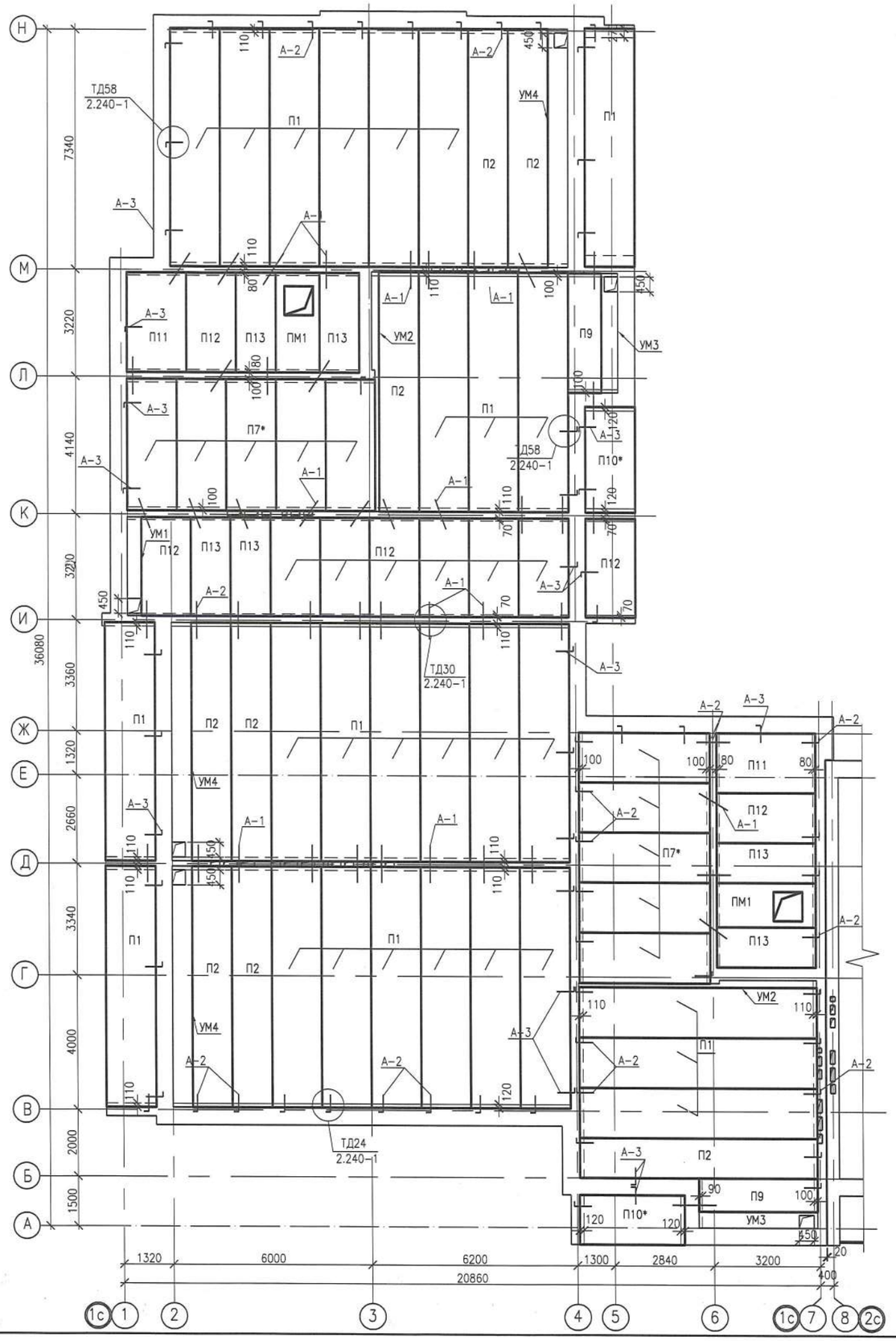

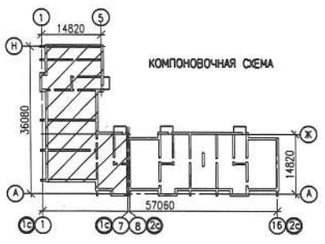

КОМПОНОВОЧНАЯ СХЕМА

СПЕЦИФИКАЦИЯ ПЛИТ ПЕРЕКРЫТИЯ 5 ЭТАЖА СЕКЦИИ 1 В ОСЯХ 1-7

ПОЗ. МАРКА	ОБОЗНАЧЕНИЕ	НАИМЕНОВАНИЕ	КОЛ	МАССА ЕД. КГ	ПРИМЕЧАНИЕ
П1	СЕРИЯ 1.241-1 ВЫП.27	ПК 72.15-8 AmVm	27	3350	
П2	СЕРИЯ 1.241-1 ВЫП.27	ПК 72.12-8 AmVm	8	2530	
П7*	СЕРИЯ 1.141.1-1 ВЫП.60	ПК 39.15-8Т	10	1385	в опалубке 42.15.8 L=3960
П9	СЕРИЯ 1.141.1-1 ВЫП.60	ПК 36.10-8Т	2	1055	
П10*	СЕРИЯ 1.141.1-1 ВЫП.60	ПК 32.15-8Т	2	1510	в опалубке 36.15.8 L=3180
П11	СЕРИЯ 1.141.1-1 ВЫП.60	ПК 30.18-8Т	2	1600	
П12	СЕРИЯ 1.141.1-1 ВЫП.60	ПК 30.15-8Т	10	1425	
П13	СЕРИЯ 1.141.1-1 ВЫП.60	ПК 30.12-8Т	6	1080	
ПМ1	СМ. ЛИСТ КР-28	ПМ1	2	1210	
		ВСЕГО НА ЭТАЖ:	69		
		МОНОЛИТНЫЕ УЧАСТКИ			
УМ1	СМ. ЛИСТ КР-28	УМ1	1		
УМ2	СМ. ЛИСТ КР-28	УМ2	2		
УМ3	СМ. ЛИСТ КР-28	УМ3	2		
УМ4	СМ. ЛИСТ КР-28	УМ4	3		
		ДЕТАЛИ СОЕДИНИТЕЛЬНЫЕ			
А-1	СЕРИЯ 2.240-1 ВЫП.6, ТД30	МС3	47	1,10	
	ГОСТ 34028-2016	ø12 А400 L=620	2	0,55	1,10
А-2	СЕРИЯ 2.240-1 ВЫП.6, ТД 24	МС2	39	1,03	
	ГОСТ 34028-2016	ø12А400 L=860	1	0.76	1,03
	ГОСТ 34028-2016	ø12А400 L=300	1	0.27	
А-3	СЕРИЯ 2.240-1 ВЫП.6, ТД58	МС5	31	1.07	
	ГОСТ 34028-2016	ø12А400 L=900	1	0.80	1,07
	ГОСТ 34028-2016	ø12А400 L=300	1	0.27	

1. ДАННЫЙ ЛИСТ СМОТРИ СОВМЕСТНО С ЛИСТОМ АС-20.

ИЗМ.	КОЛ.УЧ.	ЛИСТ	N°ДОК.	ПОДП.	ДАТА
РАЗРАБ.		НАУМЕНКО			
ПРОВЕР.		КОМАРОВА			
Н. КОНТР.		СЕЛЬКИНА			
ГИП		КОМАРОВА			

0137/20-КР

"СТРОИТЕЛЬСТВО МНОГОКВАРТИРНЫХ ЖИЛЫХ ДОМОВ МКР 4 КВАРТАЛ 1,2 В ПДП АЮЖАЙЫК г. УРАЛЬСК, ЗКО" ДОМ N7 (БЕЗ БЛАГОУСТРОЙСТВА И ИНЖЕНЕРНЫХ СЕТЕЙ).

60-КВ. ЖИЛОЙ ДОМ

СТАДИЯ	ЛИСТ	ЛИСТОВ
РП	24	

СХЕМА РАСПОЛОЖЕНИЯ ПЛИТ ПЕРЕКРЫТИЯ 5 ЭТАЖА СЕКЦИИ 1 В ОСЯХ 1-7

ТОО ГАЗПРОМ ПРОЕКТ ЖШС

ФОРМАТ А2

ВЗАМ. ИНВ. N° | ПОДП. И ДАТА | ИНВ. N° ПОДЛ. 000000

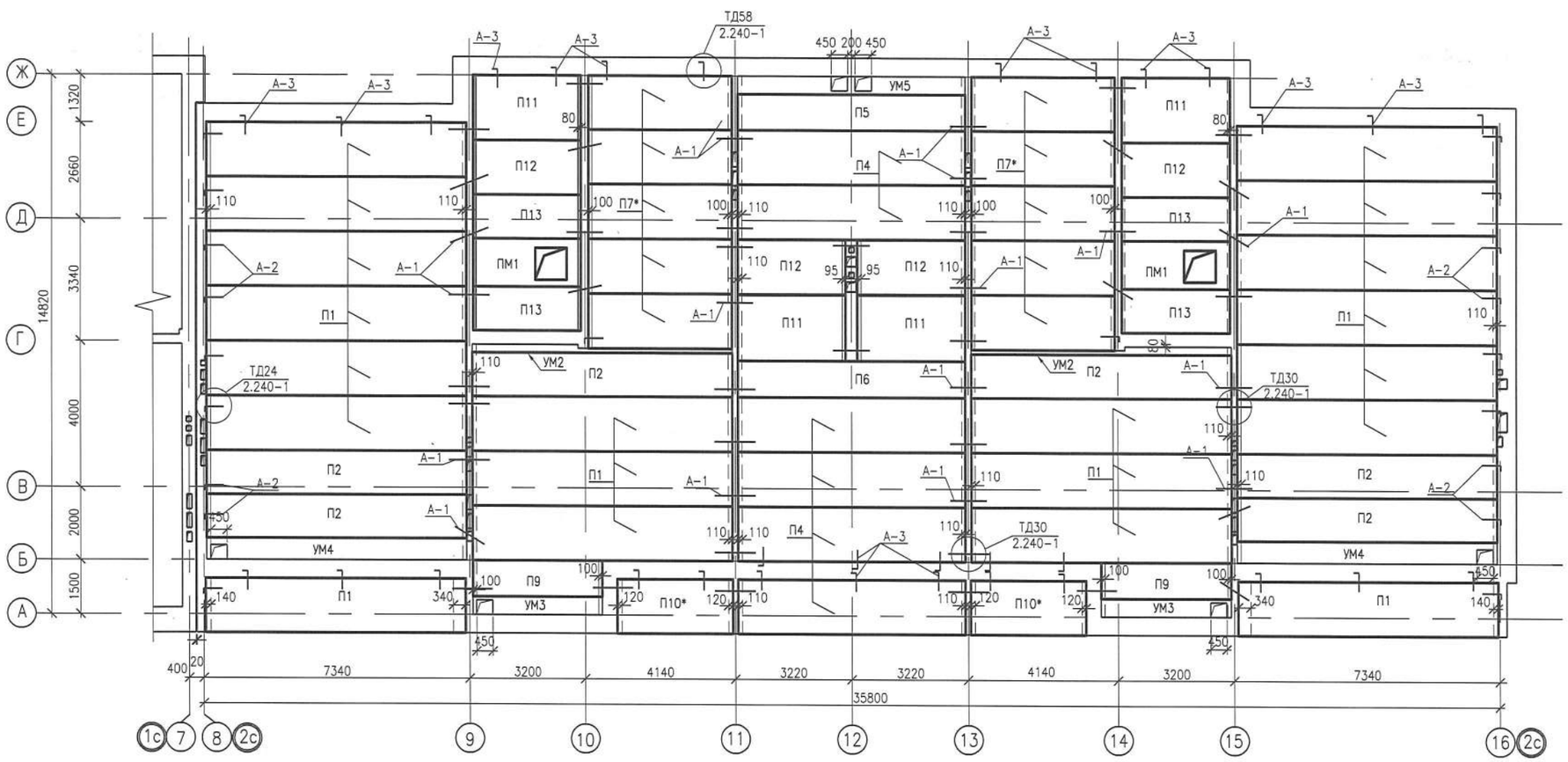

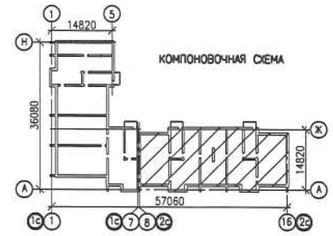

СПЕЦИФИКАЦИЯ ПЛИТ ПЕРЕКРЫТИЯ 5 ЭТАЖА СЕКЦИИ 2 В ОСЯХ 8-16

ПОЗ. МАРКА	ОБОЗНАЧЕНИЕ	НАИМЕНОВАНИЕ	КОЛ	МАССА ЕД. КГ	ПРИМЕЧАНИЕ
П1	СЕРИЯ 1.241-1 ВЫП.27	ПК 72.15-8 AmVm	20	3350	
П2	СЕРИЯ 1.241-1 ВЫП.27	ПК 72.12-8 AmVm	6	2530	
П4	СЕРИЯ 1.141.1-1 ВЫП.63	ПК 63.15-8 AmVm	6	2950	
П5	СЕРИЯ 1.141.1-1 ВЫП.63	ПК 63.12-8 AmVm	1	2200	
П6	СЕРИЯ 1.141.1-1 ВЫП.63	ПК 63.10-8 AmVm	1	1825	
П7*	СЕРИЯ 1.141.1-1 ВЫП.60	ПК 39.15-8Т	10	1385	В опалубке 42.15.8 L=3960
П9	СЕРИЯ 1.141.1-1 ВЫП.60	ПК 36.10-8Т	2	1055	
П10*	СЕРИЯ 1.141.1-1 ВЫП.60	ПК 32.15-8Т	2	1510	В опалубке 36.15.8 L=3180
П11	СЕРИЯ 1.141.1-1 ВЫП.60	ПК 30.18-8Т	4	1600	
П12	СЕРИЯ 1.141.1-1 ВЫП.60	ПК 30.15-8Т	4	1425	
П13	СЕРИЯ 1.141.1-1 ВЫП.60	ПК 30.12-8Т	4	1080	
ПМ1	СМ. ЛИСТ КР-28	ПМ1	2	1210	
		ВСЕГО НА ЭТАЖ:	62		
		МОНОЛИТНЫЕ УЧАСТКИ			
УМ2	СМ. ЛИСТ КР-28	УМ2	2		
УМ3	СМ. ЛИСТ КР-28	УМ3	2		
УМ4	СМ. ЛИСТ КР-28	УМ4	2		
УМ5	СМ. ЛИСТ КР-28	УМ5	1		

ПОЗ. МАРКА	ОБОЗНАЧЕНИЕ	НАИМЕНОВАНИЕ	КОЛ	МАССА ЕД. КГ	ПРИМЕЧАНИЕ
		ДЕТАЛИ СОЕДИНИТЕЛЬНЫЕ			
А-1	СЕРИЯ 2.240-1 ВЫП.6, ТД30	МС3	49	1,10	
	ГОСТ 34028-2016	⌀12 А400 L=620	2	0,55	1,10
А-2	СЕРИЯ 2.240-1 ВЫП.6, ТД 24	МС2	19	1,03	
	ГОСТ 34028-2016	⌀12А400 L=860	1	0.76	1,03
	ГОСТ 34028-2016	⌀12А400 L=300	1	0.27	
А-3	СЕРИЯ 2.240-1 ВЫП.6, ТД58	МС5	31	1.07	
	ГОСТ 34028-2016	⌀12А400 L=900	1	0.80	1,07
	ГОСТ 34028-2016	⌀12А400 L=300	1	0.27	

1. ДАННЫЙ ЛИСТ СМОТРИ СОВМЕСТНО С ЛИСТОМ АС-20.

ИЗМ.	КОЛ.УЧ.	ЛИСТ	N°ДОК.	ПОДП.	ДАТА
РАЗРАБ.		НАУМЕНКО			
ПРОВЕР.		КОМАРОВА			
Н. КОНТР.		СЕЛЬКИНА			
ГИП		КОМАРОВА			

0137/20-КР

"СТРОИТЕЛЬСТВО МНОГОКВАРТИРНЫХ ЖИЛЫХ ДОМОВ МКР 4 КВАРТАЛ 1,2 В ПДП АЮЖАЙЫК г. УРАЛЬСК, ЗКО" ДОМ N7 (БЕЗ БЛАГОУСТРОЙСТВА И ИНЖЕНЕРНЫХ СЕТЕЙ).

60-КВ. ЖИЛОЙ ДОМ

СТАДИЯ	ЛИСТ	ЛИСТОВ
РП	25	

СХЕМА РАСПОЛОЖЕНИЯ ПЛИТ ПЕРЕКРЫТИЯ 5 ЭТАЖА СЕКЦИИ 2 В ОСЯХ 8-16

ТОО ГАЗПРОМ ПРОЕКТ ЖШС

ВЗАМ. ИНВ. N° | ПОДП. И ДАТА | ИНВ. N° ПОДЛ. | 000000

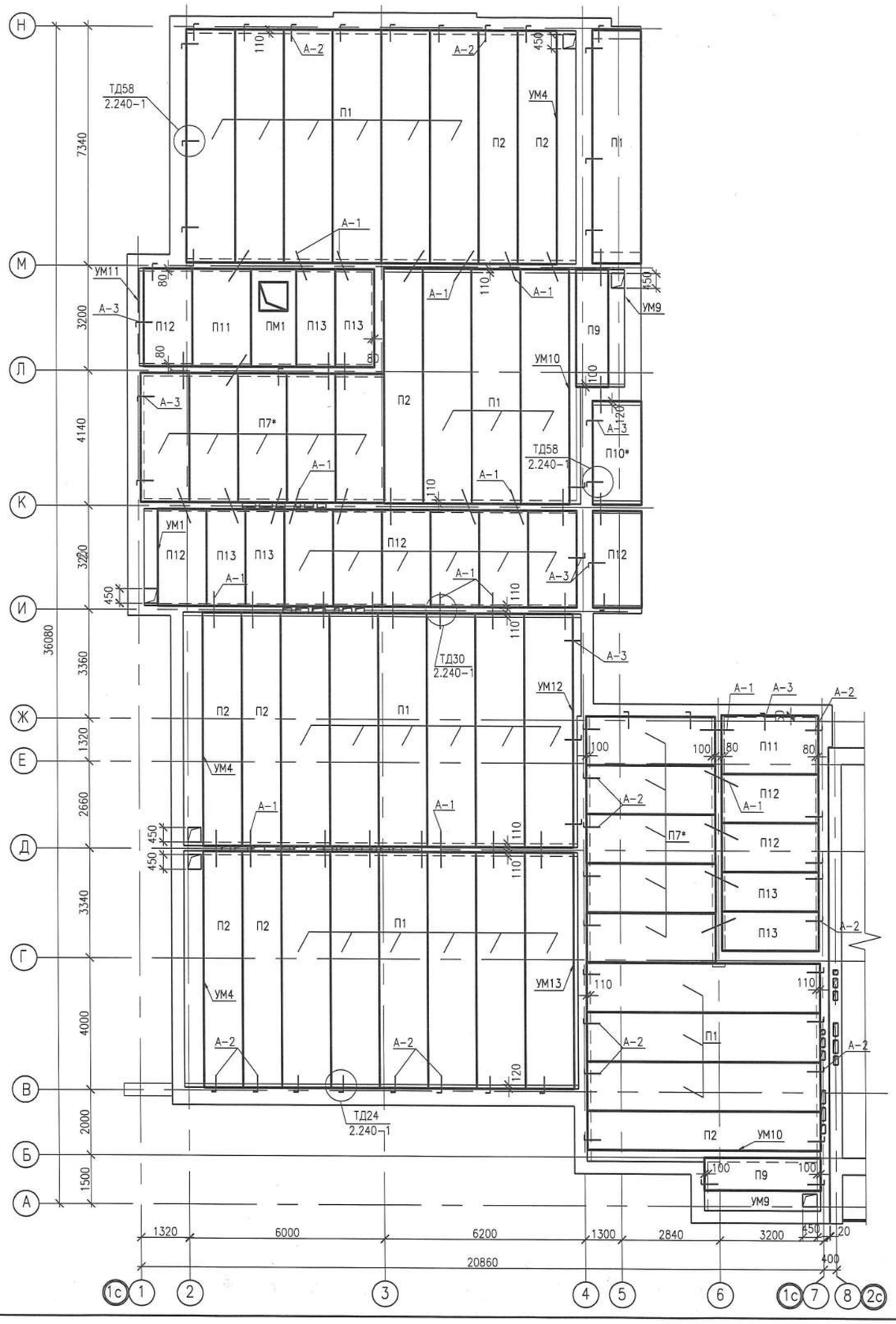

СПЕЦИФИКАЦИЯ ПЛИТ ПОКРЫТИЯ СЕКЦИИ 1 В ОСЯХ 1-7

ПОЗ. МАРКА	ОБОЗНАЧЕНИЕ	НАИМЕНОВАНИЕ	КОЛ	МАССА ЕД. КГ	ПРИМЕЧАНИЕ
П1	СЕРИЯ 1.241-1 ВЫП.27	ПК 72.15-8 AmVm	25	3350	
П2	СЕРИЯ 1.241-1 ВЫП.27	ПК 72.12-8 AmVm	7	2530	
П7*	СЕРИЯ 1.141.1-1 ВЫП.60	ПК 39.15-8Т	10	1385	в опалубке 42.15.8 L=3960
П9	СЕРИЯ 1.141.1-1 ВЫП.60	ПК 36.10-8Т	2	1055	
П11	СЕРИЯ 1.141.1-1 ВЫП.60	ПК 30.18-8Т	2	1600	
П12	СЕРИЯ 1.141.1-1 ВЫП.60	ПК 30.15-8Т	10	1425	
П13	СЕРИЯ 1.141.1-1 ВЫП.60	ПК 30.12-8Т	6	1080	
ПМ1	СМ. ЛИСТ КР-28	ПМ1	1	1210	
		ВСЕГО НА ЭТАЖ:	63		
		МОНОЛИТНЫЕ УЧАСТКИ			
УМ4	СМ. ЛИСТ КР-28	УМ4	3		
УМ8	СМ. ЛИСТ КР-28	УМ8	1		
УМ9	СМ. ЛИСТ КР-28	УМ9	2		
УМ10	СМ. ЛИСТ КР-28	УМ10	2		
УМ11	СМ. ЛИСТ КР-28	УМ11	1		
УМ12	СМ. ЛИСТ КР-28	УМ12	1		
УМ13	СМ. ЛИСТ КР-28	УМ13	1		
		ДЕТАЛИ СОЕДИНИТЕЛЬНЫЕ			
А-1	СЕРИЯ 2.240-1 ВЫП.6, ТД30	МС3	44	1,10	
	ГОСТ 34028-2016	ø12 А400 L=620	2	0,55	1,10
А-2	СЕРИЯ 2.240-1 ВЫП.6, ТД 24	МС2	39	1,03	
	ГОСТ 34028-2016	ø12А400 L=860	1	0.76	1,03
	ГОСТ 34028-2016	ø12А400 L=300	1	0.27	
А-3	СЕРИЯ 2.240-1 ВЫП.6, ТД58	МС5	19	1.07	
	ГОСТ 34028-2016	ø12А400 L=900	1	0.80	1,07
	ГОСТ 34028-2016	ø12А400 L=300	1	0.27	

1. ДАННЫЙ ЛИСТ СМОТРИ СОВМЕСТНО С ЛИСТОМ АС-20.

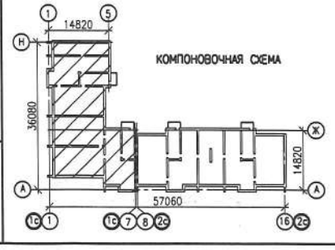

КОМПОНОВОЧНАЯ СХЕМА

ИЗМ.	КОЛ.УЧ.	ЛИСТ	N°ДОК.	ПОДП.	ДАТА
РАЗРАБ.		НАУМЕНКО			
ПРОВЕР.		КОМАРОВА			
Н. КОНТР.		СЕЛЬКИНА			
ГИП		КОМАРОВА			

0137/20-КР

"СТРОИТЕЛЬСТВО МНОГОКВАРТИРНЫХ ЖИЛЫХ ДОМОВ МКР 4 КВАРТАЛ 1,2 В ПДП АЮКАЙЫК г. УРАЛЬСК, ЗКО" ДОМ N7 (БЕЗ БЛАГОУСТРОЙСТВА И ИНЖЕНЕРНЫХ СЕТЕЙ).

60-КВ. ЖИЛОЙ ДОМ

СТАДИЯ	ЛИСТ	ЛИСТОВ
РП	26	

СХЕМА РАСПОЛОЖЕНИЯ ПЛИТ ПОКРЫТИЯ СЕКЦИИ 1 В ОСЯХ 1-7

ТОО ГАЗПРОМ ПРОЕКТ ЖШС

ФОРМАТ А2

ВЗАМ. ИНВ. N° | ПОДП. И ДАТА | ИНВ. N° ПОДЛ. 000000

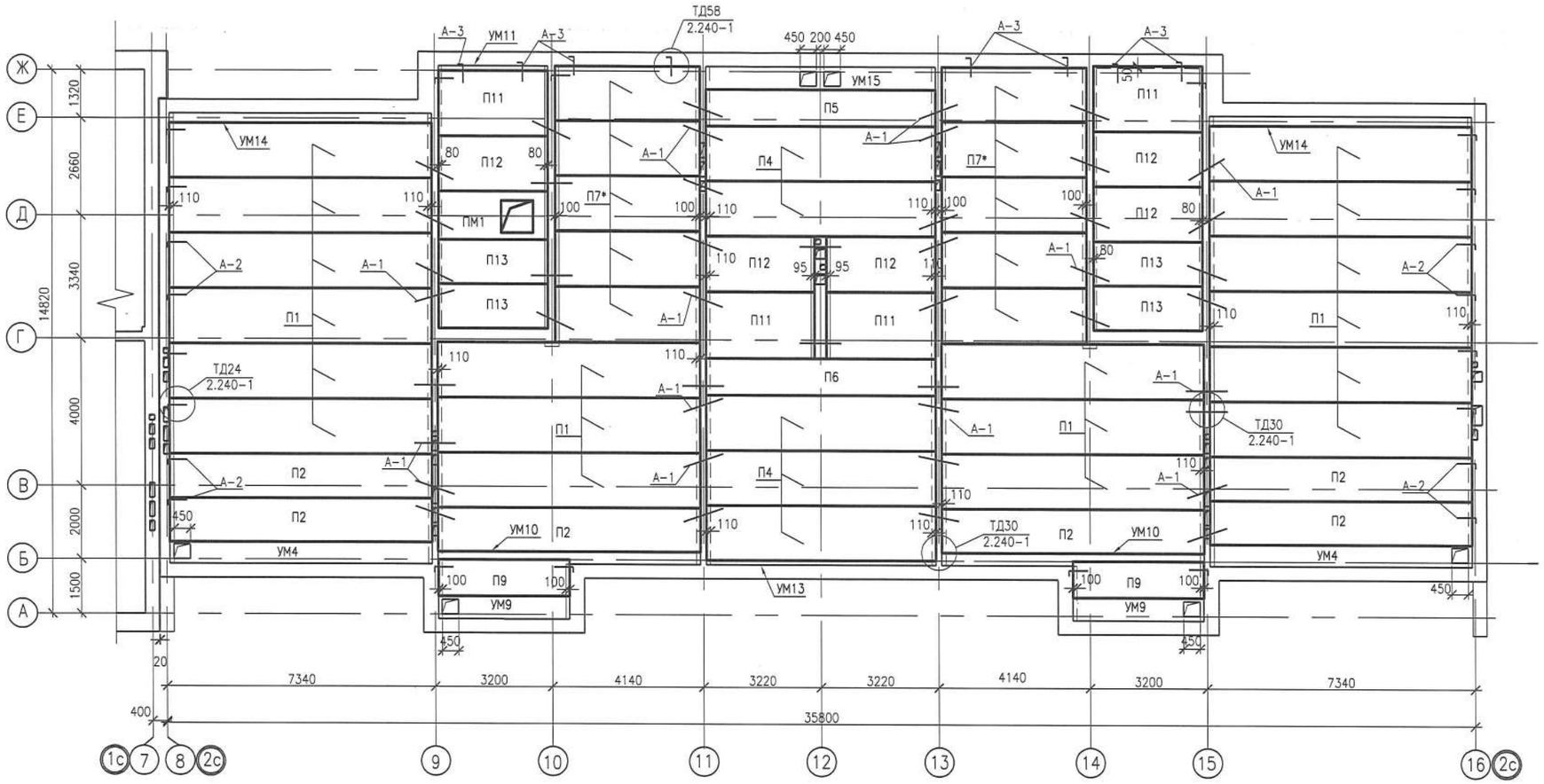

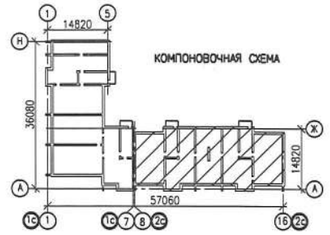

СПЕЦИФИКАЦИЯ ПЛИТ ПОКРЫТИЯ СЕКЦИИ 2 В ОСЯХ 8-16

ПОЗ. МАРКА	ОБОЗНАЧЕНИЕ	НАИМЕНОВАНИЕ	КОЛ	МАССА ЕД. КГ	ПРИМЕЧАНИЕ
П1	СЕРИЯ 1.241-1 ВЫП.27	ПК 72.15-8 AmVm	18	3350	
П2	СЕРИЯ 1.241-1 ВЫП.27	ПК 72.12-8 AmVm	6	2530	
П4	СЕРИЯ 1.141.1-1 ВЫП.63	ПК 63.15-8 AmVm	5	2950	
П5	СЕРИЯ 1.141.1-1 ВЫП.63	ПК 63.12-8 AmVm	1	2200	
П6	СЕРИЯ 1.141.1-1 ВЫП.63	ПК 63.10-8 AmVm	1	1825	
П7*	СЕРИЯ 1.141.1-1 ВЫП.60	ПК 39.15-8Т	10	1385	В ополубке 42.15.8 L=3960
П9	СЕРИЯ 1.141.1-1 ВЫП.60	ПК 36.10-8Т	2	1055	
П11	СЕРИЯ 1.141.1-1 ВЫП.60	ПК 30.18-8Т	4	1600	
П12	СЕРИЯ 1.141.1-1 ВЫП.60	ПК 30.15-8Т	5	1425	
П13	СЕРИЯ 1.141.1-1 ВЫП.60	ПК 30.12-8Т	4	1080	
ПМ1	СМ. ЛИСТ КР-28	ПМ1	1	1210	
		ВСЕГО НА ЭТАЖ:	57		
		МОНОЛИТНЫЕ УЧАСТКИ			
УМ4	СМ. ЛИСТ КР-28	УМ4	2		
УМ9	СМ. ЛИСТ КР-28	УМ9	2		
УМ10	СМ. ЛИСТ КР-28	УМ10	2		
УМ11	СМ. ЛИСТ КР-28	УМ11	1		

ПОЗ. МАРКА	ОБОЗНАЧЕНИЕ	НАИМЕНОВАНИЕ	КОЛ	МАССА ЕД. КГ	ПРИМЕЧАНИЕ
УМ14	СМ. ЛИСТ КР-28	УМ14	2		
УМ15	СМ. ЛИСТ КР-28	УМ15	1		
		ДЕТАЛИ СОЕДИНИТЕЛЬНЫЕ			
А-1	СЕРИЯ 2.240-1 ВЫП.6, ТД30	МС3	45	1,10	
	ГОСТ 34028-2016	ø12 А400 L=620	2	0,55	1,10
А-2	СЕРИЯ 2.240-1 ВЫП.6, ТД 24	МС2	23	1,03	
	ГОСТ 34028-2016	ø12А400 L=860	1	0.76	1,03
	ГОСТ 34028-2016	ø12А400 L=300	1	0.27	
А-3	СЕРИЯ 2.240-1 ВЫП.6, ТД58	МС5	8	1.07	
	ГОСТ 34028-2016	ø12А400 L=900	1	0.80	1,07
	ГОСТ 34028-2016	ø12А400 L=300	1	0.27	

1. ДАННЫЙ ЛИСТ СМОТРИ СОВМЕСТНО С ЛИСТОМ АС-20.

ИЗМ.	КОЛ.УЧ.	ЛИСТ	N°ДОК.	ПОДП.	ДАТА
РАЗРАБ.		НАУМЕНКО			
ПРОВЕР.		КОМАРОВА			
Н. КОНТР.		СЕЛЬКИНА			
ГИП		КОМАРОВА			

0137/20-КР

"СТРОИТЕЛЬСТВО МНОГОКВАРТИРНЫХ ЖИЛЫХ ДОМОВ МКР 4 КВАРТАЛ 1,2 В ПДП АКЖАЙЫК г. УРАЛЬСК, ЗКО" ДОМ N7 (БЕЗ БЛАГОУСТРОЙСТВА И ИНЖЕНЕРНЫХ СЕТЕЙ).

60-КВ. ЖИЛОЙ ДОМ

СТАДИЯ	ЛИСТ	ЛИСТОВ
РП	27	

СХЕМА РАСПОЛОЖЕНИЯ ПЛИТ ПОКРЫТИЯ СЕКЦИИ 2 В ОСЯХ 8-16

ТОО ГАЗПРОМ ПРОЕКТ ЖШС

ВЗАМ. ИНВ. N° | ПОДП. И ДАТА | ПОДП. | ИНВ. N° ПОДЛ. | 000000

УМ1, УМ3, УМ4, УМ5, УМ6, УМ7,
УМ8, УМ9, УМ11, УМ13, УМ14, УМ15

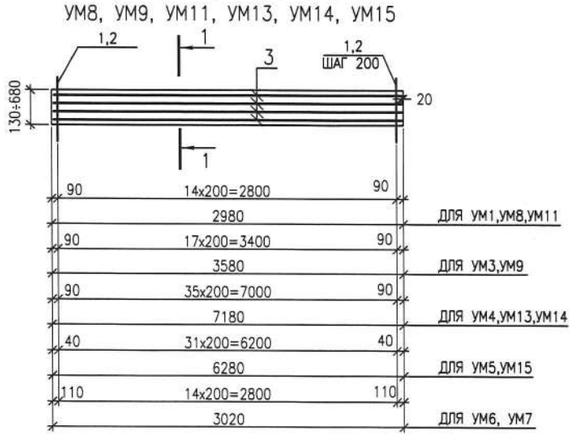

1–1

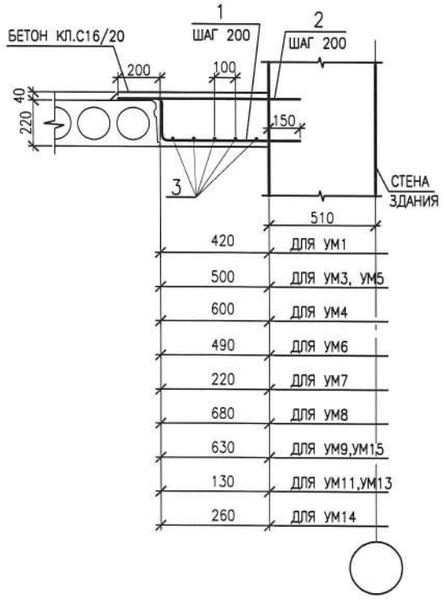

ПОЗ.1

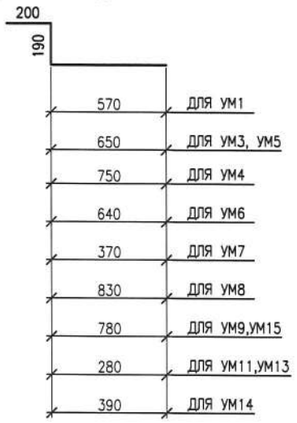

УМ2, УМ10, УМ12

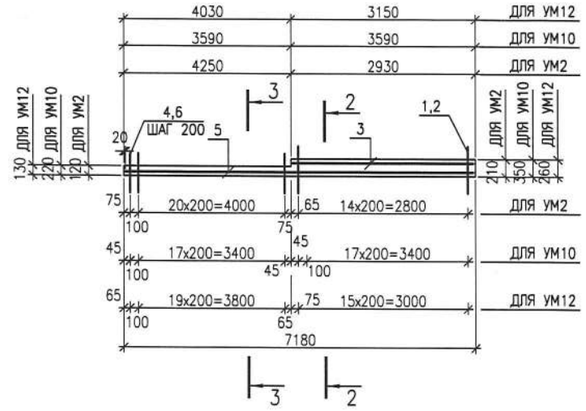

ПМ–1

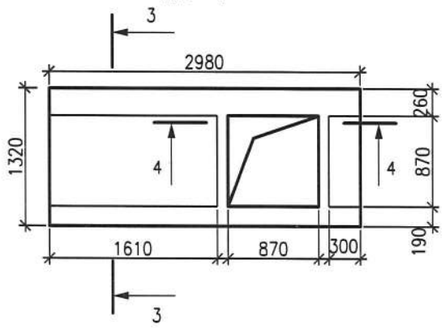

3–3

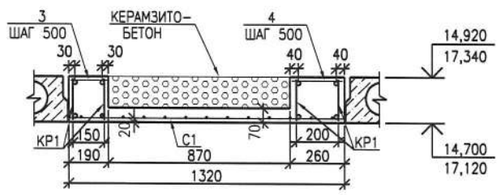

2–2

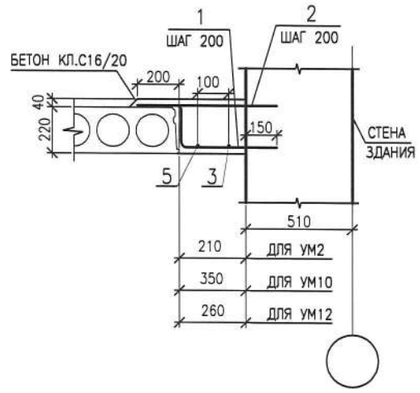

3–3

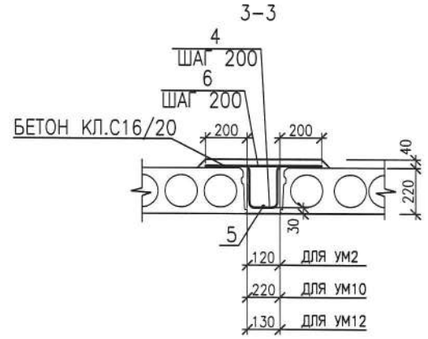

C1

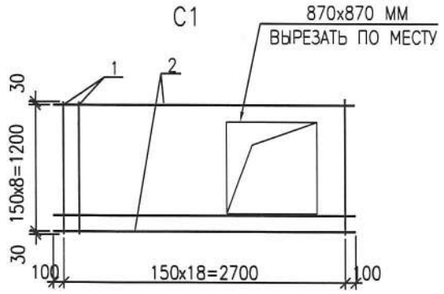

4–4

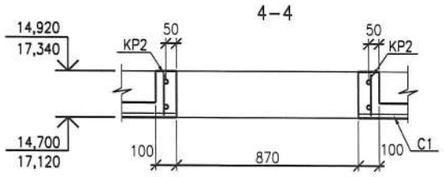

ПОЗ.1

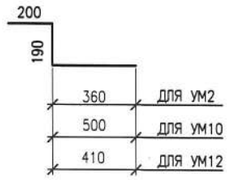

ПОЗ.4

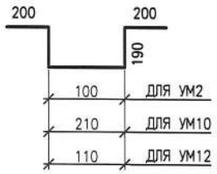

Ведомость деталей

Поз.	Эскиз
1	
4	

КР1

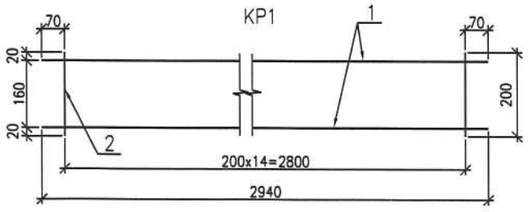

КР2

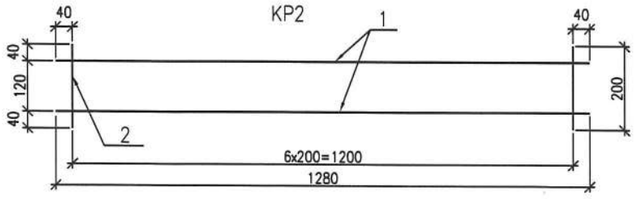

1. ДАННЫЙ ЛИСТ СМ. СОВМЕСТНО С ЛИСТАМИ КР–19...КР–26, КР–28

ИЗМ.	КОЛ. УЧ.	ЛИСТ	N ДОК.	ПОДП.	ДАТА	0137/20–КР
						"СТРОИТЕЛЬСТВО КОМПЛЕКСА МНОГОКВАРТИРНЫХ ДОМОВ МКР 4 КВАРТАЛ 1.2 В ПДП АКЖАЙЫК г. УРАЛЬСК, ЗКО" (БЕЗ НАРУЖНЫХ ИНЖЕНЕРНЫХ СЕТЕЙ). ПЯТНО N7
РАЗРАБ.		НАУМЕНКО				60–КВ. ЖИЛОЙ ДОМ
ПРОВЕРИЛ		КОМАРОВА				СТАДИЯ: РП; ЛИСТ: 28; ЛИСТОВ:
Н. КОНТР.		СЕЛЬКИНА				
ГИП		КОМАРОВА				УЧАСТКИ МОНОЛИТНЫЕ УМ1 . . . УМ15 МОНОЛИТНАЯ ПЛИТА ПМ1. ВЕДОМОСТЬ ДЕТАЛЕЙ
						ТОО ГАЗПРОМ ПРОЕКТ ЖШС

Инв. N подл. | Подп. и дата | Взам. инв. N

Формат А2

СПЕЦИФИКАЦИЯ МОНОЛИТНЫХ УЧАСТКОВ И ПЛИТЫ ПМ1

НАЧАЛО

ПОЗ. МАРКА	ОБОЗНАЧЕНИЕ	НАИМЕНОВАНИЕ	КОЛ	МАССА ЕД. КГ	ПРИМЕЧАНИЕ
		УЧАСТОК МОНОЛИТНЫЙ УМ1		33,39	
1	ГОСТ 34028-2016	ø12 А400 L=960	15	0,85	
2	ГОСТ 34028-2016	ø12 А400 L=770	15	0,68	
3	ГОСТ 34028-2016	ø12 А400 L=2940	4	2,61	
		БЕТОН КЛ. С16/20			0,30 М3
		УЧАСТОК МОНОЛИТНЫЙ УМ2		49,54	
1	ГОСТ 34028-2016	ø12 А400 L=750	15	0,67	
2	ГОСТ 34028-2016	ø12 А400 L=560	15	0,50	
3	ГОСТ 34028-2016	ø12 А400 L=2160	1	1,92	
4	ГОСТ 34028-2016	ø12 А400 L=880	21	0,67	
5	ГОСТ 34028-2016	ø12 А400 L=7140	1	6,34	
6	ГОСТ 34028-2016	ø12 А400 L=520	21	0,46	
		БЕТОН КЛ. С16/20			0,16 М3
		УЧАСТОК МОНОЛИТНЫЙ УМ3		45,99	
1	ГОСТ 34028-2016	ø12 А400 L=1040	18	0,92	
2	ГОСТ 34028-2016	ø12 А400 L=850	18	0,76	
3	ГОСТ 34028-2016	ø12 А400 L=3540	5	3,15	
		БЕТОН КЛ. С16/20			0,40 М3
		УЧАСТОК МОНОЛИТНЫЙ УМ4		98,52	
1	ГОСТ 34028-2016	ø12 А400 L=1140	36	1,01	
2	ГОСТ 34028-2016	ø12 А400 L=750	36	0,67	
3	ГОСТ 34028-2016	ø12 А400 L=7140	6	6,34	
		БЕТОН КЛ. С16/20			0,95 М3
		УЧАСТОК МОНОЛИТНЫЙ УМ5		81,46	
1	ГОСТ 34028-2016	ø12 А400 L=1040	32	0,92	
2	ГОСТ 34028-2016	ø12 А400 L=850	32	0,76	
3	ГОСТ 34028-2016	ø12 А400 L=6240	5	5,54	
		БЕТОН КЛ. С16/20			0,70 М3
		УЧАСТОК МОНОЛИТНЫЙ УМ6		41,13	
1	ГОСТ 34028-2016	ø12 А400 L=1030	15	0,92	
2	ГОСТ 34028-2016	ø12 А400 L=840	15	0,75	
3	ГОСТ 34028-2016	ø12 А400 L=3020	6	2,68	
		БЕТОН КЛ. С16/20			0,33 М3
		УЧАСТОК МОНОЛИТНЫЙ УМ7		23,21	
1	ГОСТ 34028-2016	ø12 А400 L=760	15	0,68	
2	ГОСТ 34028-2016	ø12 А400 L=570	15	0,51	
3	ГОСТ 34028-2016	ø12 А400 L=3020	2	2,68	
		БЕТОН КЛ. С16/20			0,15 М3
		УЧАСТОК МОНОЛИТНЫЙ УМ8		48,27	
1	ГОСТ 34028-2016	ø12 А400 L=1220	15	1,08	
2	ГОСТ 34028-2016	ø12 А400 L=1030	15	0,92	
3	ГОСТ 34028-2016	ø12 А400 L=2940	7	2,61	
		БЕТОН КЛ. С16/20			0,45 М3

СПЕЦИФИКАЦИЯ МОНОЛИТНЫХ УЧАСТКОВ И ПЛИТЫ ПМ1

ПРОДОЛЖЕНИЕ

ПОЗ. МАРКА	ОБОЗНАЧЕНИЕ	НАИМЕНОВАНИЕ	КОЛ	МАССА ЕД. КГ	ПРИМЕЧАНИЕ
		УЧАСТОК МОНОЛИТНЫЙ УМ9		53,22	
1	ГОСТ 34028-2016	ø12 А400 L=1170	18	1,04	
2	ГОСТ 34028-2016	ø12 А400 L=980	18	0,87	
3	ГОСТ 34028-2016	ø12 А400 L=3540	6	3,14	
		БЕТОН КЛ. С16/20			0,50 М3
		УЧАСТОК МОНОЛИТНЫЙ УМ10		69,79	
1	ГОСТ 34028-2016	ø12 А400 L=890	19	0,79	
2	ГОСТ 34028-2016	ø12 А400 L=700	19	0,62	
3	ГОСТ 34028-2016	ø12 А400 L=3550	1	3,15	
4	ГОСТ 34028-2016	ø12 А400 L=990	19	0,88	
5	ГОСТ 34028-2016	ø12 А400 L=7140	2	6,34	
6	ГОСТ 34028-2016	ø12 А400 L=620	19	0,55	
		БЕТОН КЛ. С16/20			0,45 М3
		УЧАСТОК МОНОЛИТНЫЙ УМ11		20,67	
1	ГОСТ 34028-2016	ø12 А400 L=670	15	0,60	
2	ГОСТ 34028-2016	ø12 А400 L=480	15	0,43	
3	ГОСТ 34028-2016	ø12 А400 L=2940	2	2,61	
		БЕТОН КЛ. С16/20			0,10 М3
		УЧАСТОК МОНОЛИТНЫЙ УМ12		53,22	
1	ГОСТ 34028-2016	ø12 А400 L=800	16	0,71	
2	ГОСТ 34028-2016	ø12 А400 L=700	19	0,62	
3	ГОСТ 34028-2016	ø12 А400 L=3110	1	2,76	
4	ГОСТ 34028-2016	ø12 А400 L=890	21	0,78	
5	ГОСТ 34028-2016	ø12 А400 L=7140	1	6,34	
6	ГОСТ 34028-2016	ø12 А400 L=530	21	0,47	
		БЕТОН КЛ. С16/20			0,30 М3
		УЧАСТОК МОНОЛИТНЫЙ УМ13		49,76	
1	ГОСТ 34028-2016	ø12 А400 L=670	36	0,60	
2	ГОСТ 34028-2016	ø12 А400 L=480	36	0,43	
3	ГОСТ 34028-2016	ø12 А400 L=7140	2	6,34	
		БЕТОН КЛ. С16/20			0,21 М3
		УЧАСТОК МОНОЛИТНЫЙ УМ14		56,1	
1	ГОСТ 34028-2016	ø12 А400 L=780	36	0,60	
2	ГОСТ 34028-2016	ø12 А400 L=610	36	0,43	
3	ГОСТ 34028-2016	ø12 А400 L=7140	3	6,34	
		БЕТОН КЛ. С16/20			0,41 М3
		УЧАСТОК МОНОЛИТНЫЙ УМ15		94,36	
1	ГОСТ 34028-2016	ø12 А400 L=1170	32	1,04	
2	ГОСТ 34028-2016	ø12 А400 L=980	32	0,87	
3	ГОСТ 34028-2016	ø12 А400 L=6240	6	5,54	
		БЕТОН КЛ. С16/20			0,87 М3

СПЕЦИФИКАЦИЯ МОНОЛИТНЫХ УЧАСТКОВ И ПЛИТЫ ПМ1

ОКОНЧАНИЕ

ПОЗ. МАРКА	ОБОЗНАЧЕНИЕ	НАИМЕНОВАНИЕ	КОЛ	МАССА ЕД. КГ	ПРИМЕЧАНИЕ
		ПЛИТА МОНОЛИТНАЯ ПМ1		103,34	
		СЕТКА С1	1	30,73	
1	ГОСТ 34028-2016	ø10 А400 L=1260	19	0,77	
2	ГОСТ 34028-2016	ø10 А400 L=2900	9	1,78	
		КР1	4	16,47	
1	ГОСТ 34028-2016	ø20 А400 L=2940	2	7,26	
2	ГОСТ 34028-2016	ø10 А400 L=200	15	0,13	
		КР2	2	2,49	
1	ГОСТ 34028-2016	ø10 А400 L=1280	2	0,79	
2	ГОСТ 34028-2016	ø10 А400 L=200	7	0,13	
3	ГОСТ 34028-2016	ø10 А400 L=170	7	0,11	
4	ГОСТ 34028-2016	ø10 А400 L=220	7	0,14	
		БЕТОН КЛ. С16/20			0,46 М3
		КЕРАМЗИТОБЕТОН			0,27 М3

1. ДАННЫЙ ЛИСТ СМ. СОВМЕСТНО С ЛИСТАМИ КР-19...КР-26, КР-28

Инв. N подл. | Подп. и дата | Взам. инв. N

ИЗМ.	КОЛ. УЧ.	ЛИСТ	N ДОК.	ПОДП.	ДАТА
РАЗРАБ.		НАУМЕНКО			
ПРОВЕРИЛ		КОМАРОВА			
Н. КОНТР.		СЕЛЬКИНА			
ГИП		КОМАРОВА			

0137/20-КР

"СТРОИТЕЛЬСТВО КОМПЛЕКСА МНОГОКВАРТИРНЫХ ДОМОВ МКР 4 КВАРТАЛ 1.2 В ПДП АКЖАЙЫК г. УРАЛЬСК, ЗКО" (БЕЗ НАРУЖНЫХ ИНЖЕНЕРНЫХ СЕТЕЙ). ПЯТНО N7

60-КВ. ЖИЛОЙ ДОМ

СТАДИЯ	ЛИСТ	ЛИСТОВ
РП	29	

СПЕЦИФИКАЦИЯ НА МОНОЛИТНЫЕ УЧАСТКИ И ПЛИТУ ПМ1.

ТОО ГАЗПРОМ ПРОЕКТ ЖШС

Формат А2

ВЫХОД НА КРОВЛЮ

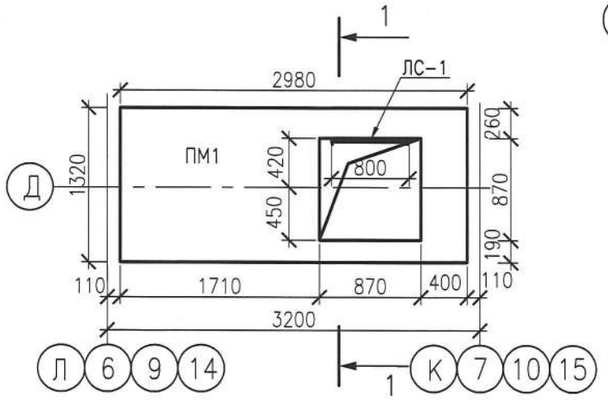

ВЫХОД НА ЧЕРДАК

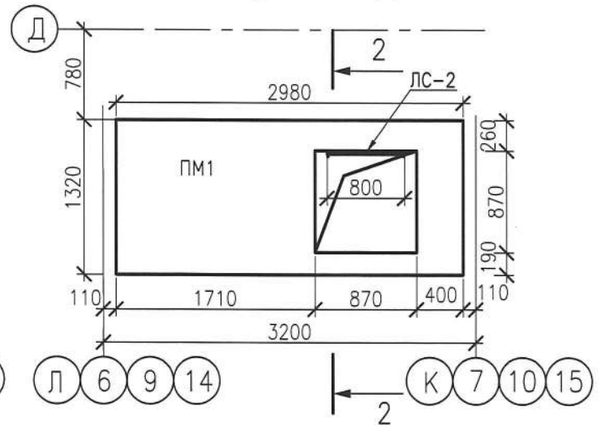

СПЕЦИФИКАЦИЯ

МАРКА ПОЗ.	ОБОЗНАЧЕНИЕ	НАИМЕНОВАНИЕ	КОЛ. ШТ.	МАССА ЕД. КГ	ПРИМЕЧАН.
		ЛЮК ВЫХОДА НА ЧЕРДАК, НА КРОВЛЮ	4, 2		
1	ГОСТ 8509-93	∟ 50x5 L=870ММ	8	3,28	
2	ГОСТ 8509-93	— 50x5ММ L=100ММ	12	0,20	
3		ДЕРЕВЯННЫЙ БРУС 30x80x910ММ $М^3$		0,009	
4		ДОСКА 30x80x800ММ $М^3$		0,017	
5		МИНПЛИТА ТОЛЩ.100ММ $М^3$		0,076	
6	ГОСТ 14918-80*	ЛИСТ. ОЦИНК. СТАЛЬ ТОЛЩ. 0,7мм		2,13	
7	ГОСТ 34028-2016	СКОБА ø10 А400 L=500ММ	2	0,31	
8	КАТАЛОГ "HILTI"	HUS 7,5/100	15		
	ГОСТ 5088-94	ПЕТЛИ ПН8-130	2	0,06	
ЛС-1		ЛЕСТНИЦА СТРЕМЯНКА	2	36,35	
9	ГОСТ 8509-93	∟ 50x5 L=2000 ММ	2	7,54	
10	ГОСТ 34028-2016	ø20 А240 L=800 ММ	8	1,98	
11	ГОСТ 8509-93	∟ 70x6 L=850ММ	1	5,43	
ЛС-2		ЛЕСТНИЦА СТРЕМЯНКА	4	47,71	
9	ГОСТ 8509-93	∟ 50x5 L=2720 ММ	2	10,25	
10	ГОСТ 34028-2016	ø20 А240 L=800 ММ	11	1,98	
11	ГОСТ 8509-93	∟ 70x6 L=850ММ	1	5,43	

1-1

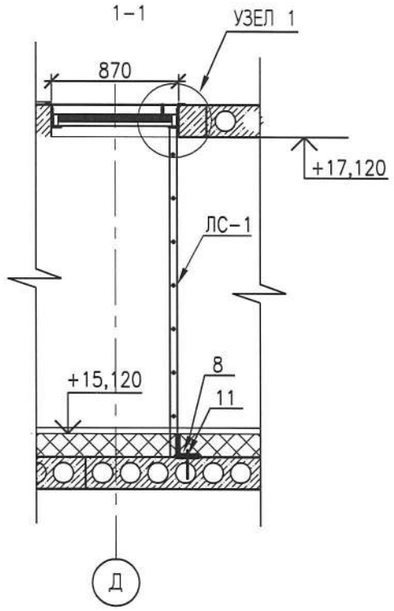

2-2

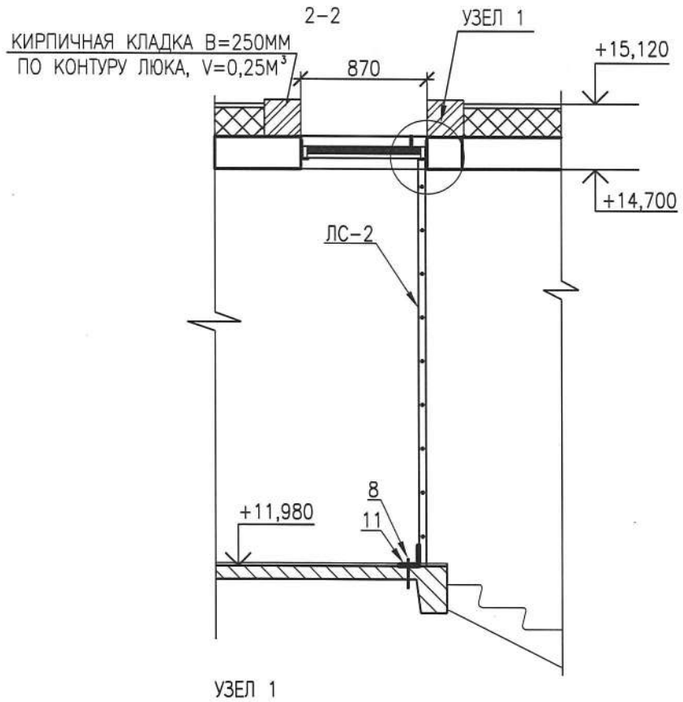

ЛЕСТНИЦА СТРЕМЯНКА ЛС-1, ЛС-2

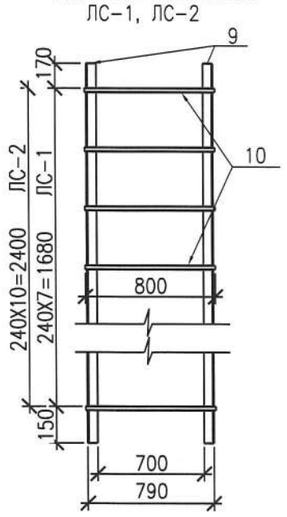

УЗЕЛ 1

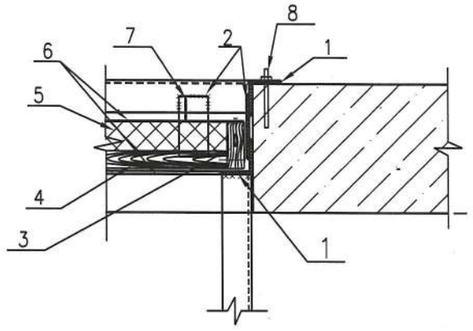

1. ДАННЫЙ ЛИСТ СМОТРИ С ЛИСТОМ КР-31
2. ЛЮК ВЫХОДА НА ЧЕРДАК ОБИТЬ С 2-х СТОРОН ЛИСТОВОЙ ОЦИНКОВАННОЙ СТАЛЬЮ ТОЛЩ 0.7 ММ С УТЕПЛЕНИЕМ МИНЕРАЛЬНОЙ ВАТОЙ ТОЛЩ. 100 мм НА БАЗАЛЬТОВОЙ ОСНОВЕ.
3. ДРЕВЕСИНУ ЛЮКА АНТИСЕПТИРОВАТЬ И ПОКРЫТЬ ОГНЕЗАЩИТНЫМ СОСТАВОМ.

ИЗМ.	КОЛ.УЧ.	ЛИСТ	N°ДОК.	ПОДП.	ДАТА
РАЗРАБ.		БАЙМУХАН-ЕРГАЛИЕВА			09.2021
ПРОВЕР.		СЕЛЬКИНА			
Н.КОНТР.		КОМАРОВА			
ГИП		КОМАРОВА			09.21

0137/20-КР

"СТРОИТЕЛЬСТВО МНОГОКВАРТИРНЫХ ЖИЛЫХ ДОМОВ МКР 4 КВАРТАЛ 1,2 В ПДП АКЖАЙЫК г. УРАЛЬСК, ЗКО" ДОМ N7 (БЕЗ БЛАГОУСТРОЙСТВА И ИНЖЕНЕРНЫХ СЕТЕЙ).

60-КВ. ЖИЛОЙ ДОМ

СТАДИЯ	ЛИСТ	ЛИСТОВ
РП	30	

ЛЮК ВЫХОДА НА ЧЕРДАК, НА КРОВЛЮ

ТОО ГАЗПРОМ ПРОЕКТ ЖШС

ВЗАМ. ИНВ. N° | ПОДП. И ДАТА | ИНВ. N° ПОДЛ.

ФОРМАТ А3

ПЛАН ВЫХОДА НА КРОВЛЮ В ОСЯХ 9-10

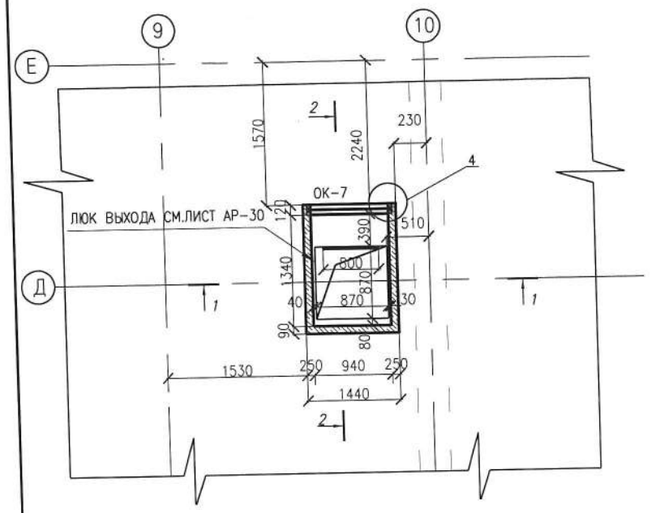

ПЛАН ВЫХОДА НА КРОВЛЮ В ОСЯХ К-Л

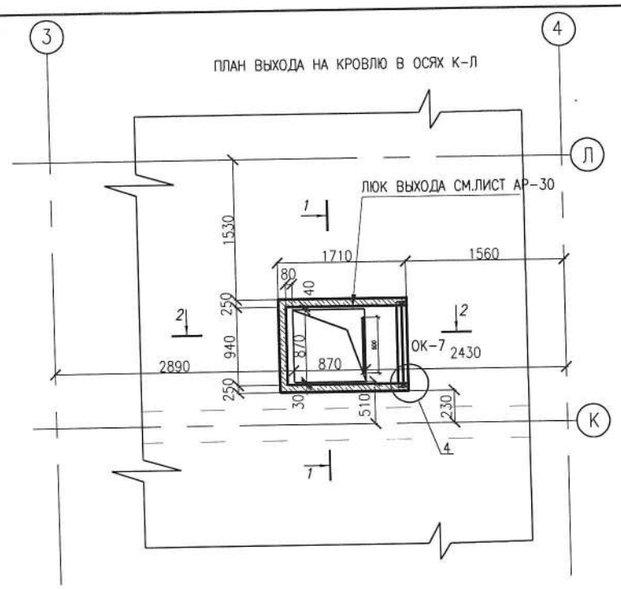

СПЕЦИФИКАЦИЯ ЭЛЕМЕНТОВ ВЫХОДА НА КРОВЛЮ

МАРКА ПОЗ.	ОБОЗНАЧЕНИЕ	НАИМЕНОВАНИЕ	КОЛ.	МАССА 1 ДЕТ., КГ	МАССА ИЗДЕЛИЯ, КГ
		УЗЕЛ 3			
	ГОСТ 14918-80*	ОЦИНКОВАННАЯ СТАЛЬ б=0,7 $м^2$	3,98		
		БЕТОН С10/12,5	0,05		
		ПЛИТА МОНОЛИТНАЯ ПМ	1		
		С1	1	29,67	
1	ГОСТ 34028-2016	ø8 А400 L=2070	18	0,82	14,76
2	ГОСТ 34028-2016	ø8 А400 L=1800	21	0,71	14,91
		БЕТОН С15/20	0,47		
	ГОСТ 8509-93	∟ 45х5 L=1440	2	4,85	
		ПЕТЛЯ П1	2	0.28	0.56
	ГОСТ 34028-2016	ø8 А240 L=690	1	0.28	

РАЗРЕЗ 1-1

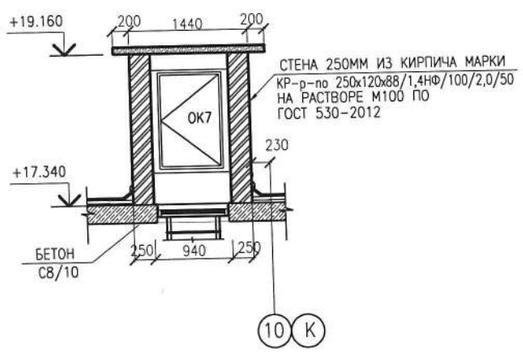

РАЗРЕЗ 2-2

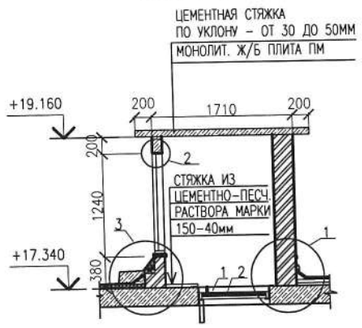

УЗЕЛ 1

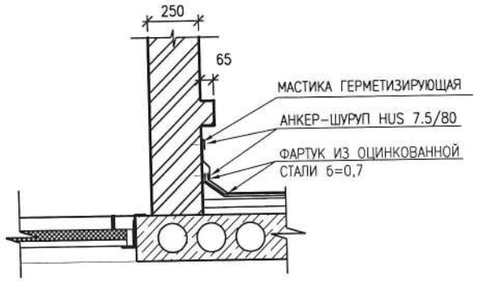

УЗЕЛ 2

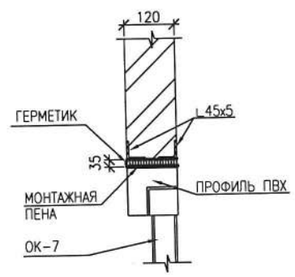

ПЛИТА МОНОЛИТНАЯ ПМ
ОПАЛУБОЧНЫЙ ЧЕРТЕЖ

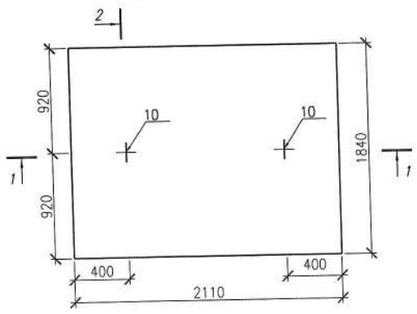

1-1

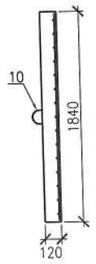

С1

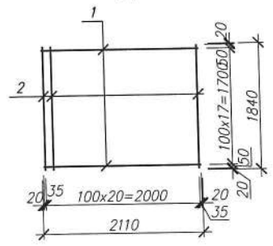

УЗЕЛ 3

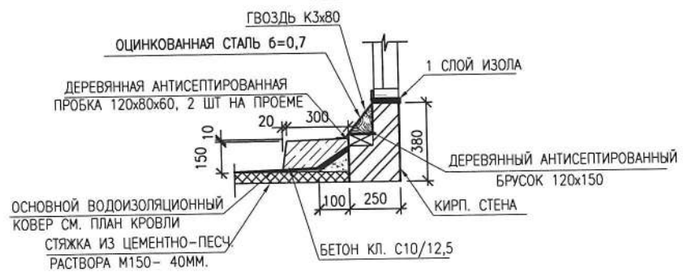

УЗЕЛ 4

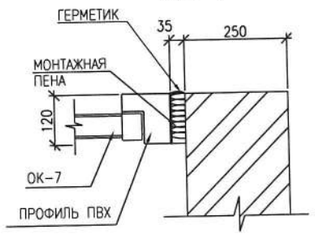

1. ДАННЫЙ ЛИСТ СМОТРИ СОВМЕСТНО С ЛИСТАМИ КР-30
2. ОК-7 СМ. НА ЛИСТЕ АР-30

2-2

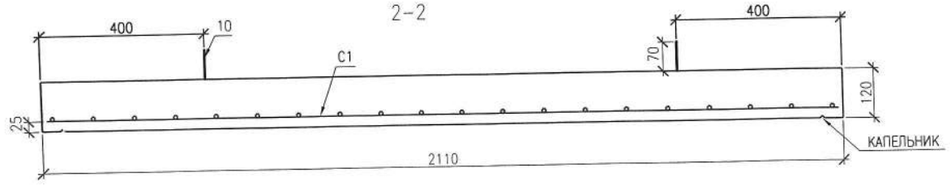

П1

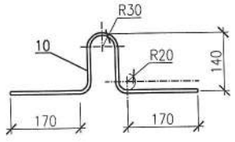

ИЗМ.	КОЛ.УЧ.	ЛИСТ	N°ДОК.	ПОДП.	ДАТА
РАЗРАБ.		БАЙМУХАН-ЕРГАЛИЕВА			
ПРОВЕР.		КОМАРОВА			
Н. КОНТР.		СЕЛЬКИНА			
ГИП		КОМАРОВА			

0137/20-КР

"СТРОИТЕЛЬСТВО МНОГОКВАРТИРНЫХ ЖИЛЫХ ДОМОВ МКР 4 КВАРТАЛ 1,2 В ПДП АКЖАЙЫК г. УРАЛЬСК, ЗКО" ДОМ N7 (БЕЗ БЛАГОУСТРОЙСТВА И ИНЖЕНЕРНЫХ СЕТЕЙ).

60-КВ. ЖИЛОЙ ДОМ

СТАДИЯ	ЛИСТ	ЛИСТОВ
РП	31	

ВЫХОД НА КРОВЛЮ

ТОО ГАЗПРОМ ПРОЕКТ ЖШС

ФОРМАТ А2

ВЗАМ. ИНВ. N° | ПОДПИСЬ И ДАТА | ИНВ.N ПОДЛ.