ТОО «STROYCONSALTING»

Государственная лицензия 15014654;
15012371

РАБОЧИЙ ПРОЕКТ

Средний ремонт автодороги районного значение подъездов к с.Беспшен–Кушанкуль–Караоба 0–15км Казталовского районна ЗКО

ТОМ 3
АЛЬБОМ 1
АВТОМОБИЛЬНЫЕ ДОРОГИ

Генеральный директор: *Кусайнова Д.А*

Главный инженер проекта: *Утежанов А.М.*

Заказчик: ГУ "Отдел жилищно–коммунального хозяйства, пассажирского транспорта и автомобильных дорог Казталовского района ЗКО".

Уральск 2020 г.

«БАТЫС ҚАЗАҚСТАН ОБЛЫСЫ
ҚАЗТАЛОВ АУДАНЫНЫҢ
ТҰРҒЫН ҮЙ-КОММУНАЛДЫҚ
ШАРУАШЫЛЫҚ,
ЖОЛАУШЫЛАР КӨЛІГІ ЖӘНЕ
АВТОМОБИЛЬДЕР ЖОЛДАРЫ БӨЛІМІ»
МЕМЛЕКЕТТІК МЕКЕМЕСІ

ГОСУДАРСТВЕННОЕ УЧРЕЖДЕНИЕ
«ОТДЕЛ ЖИЛИЩНО-
КОММУНАЛЬНОГО ХОЗЯЙСТВА,
ПАССАЖИРСКОГО ТРАНСПОРТА И
АВТОМОБИЛЬНЫХ ДОРОГ
КАЗТАЛОВСКОГО РАЙОНА
ЗАПАДНО-КАЗАХСТАНСКОЙ ОБЛАСТИ»

090700, Казталов ауылы,
Құрманғазы көшесі,1
тел: 8 (71144) 31-3-08, факс:32-1-07

090700 с.Казталовка,
ул. Курмангазы,1
тел: 8 (71144) 31-3-08, факс:32-1-07

2020ж 08.08 № 340

РГП на ПХВ «Национальный центр качества дорожных активов»

Настоящим направляем для проведения ведомственной экспертизы техническую и сметную документацию на средний ремонт автомобильной дороги районного значения на участке «Беспишен-Кошанкол-Караоба 0-15 км Казталовского район ЗКО».

Заказчик «ГУ Отдел жилищно-коммунального хозяйства, пассажирского транспорта и автомобильных дорог Казталовского района ЗКО».
наименование юридического лица

Оплату гарантируем.

Руководитель **Малахов М.С**

Д.Кабдыгалиев
+7(71144) 32-1-07
e-mail:zhkhkazt@mail.ru

18.11.2016 ЭКАБЖ МО (7.17.2 версия)

Согласовано: Руководитель
отдела ЖКХ, ПТ и АД
Казталовского района ЗКО»
_____ М.Малахов

от 20.12.2020г.

Акт обследования

Участка автодороги «Средний ремонт автодороги районного значения

Беспшен-Кошанколь-Караоба 0-15 км (15 км) Казталовского района ЗКО.»

Комиссия в составе:

Главный специалисты отдела «Жилищно-коммунального хозяйства, пассажирского транспорта и автомобильных дорог Казталовского района ЗКО» Л.Латипова, Е.Бекмолдин

Члены комиссии произвели визуальное обследование участка автодороги «Средний ремонт автодороги районного значения с. Беспшен-Кошанколь-Караоба 0-15 км»

Дорожная одежда находится в неудовлетворительном состоянии, покрытие гравийно - щебеночное - 15 км, но на данный момент покрытие полностью смешалось с дорожным полотном , ширина от 8 до 11 метр, дорога занижена, необходимо поднять высоту дороги образовалось колейность. Отсутствуют километровые знаки.

Члены комиссии:

Главный специалист отдела «ЖКХ, ПТ и АД Казталовского района — Л.Латипова

Главный специалист отдела «ЖКХ, ПТ и АД Казталовского района — Е.Бекмолдин

СОСТАВ ПРОЕКТА

1	**Письмо заявка**
2	**Задание на проектирование**
3	**Акт обследование**
4	**Дефектная ведомость**
5	**Пояснительная записка** **Приложения:** **- справка интенсивности движения** **- лицензия на проектирование**
6	**Фото материалы**
7	**Ведомость объем работ**
8	**Ведомость доставки материалов**
9	**Сметная документация**
10	**Чертежи:** **- план автомобильной дороги** **- конструкция дорожной одежды** **- ситуационная схема расположена**

Технические решения, принятые в рабочих чертежах, соответствуют требованиям экологических, санитарно – гигиенических, противопожарных и других действующих норм правил и обеспечивают безопасную для жизни и здоровья людей эксплуатацию объекта при соблюдении предусмотренных рабочими чертежами мероприятий.

ГИП Утежанов А.М_____

УТВЕРЖДАЮ
Заместитель акима
Казталовского района ЗКО"
_____ Нургалиев К.К.
20.12.2020г.

ЗАДАНИЕ

на разработку технической документации по объекту: «Средний ремонт автодороги районного значения «Беспишен-Кошанкол-Караоба» 0-15 км (15 км).

№ п/п	Перечень, основных данных и требований	Основные данные и требования
1	Основание для разработки проекта	
2	Местонахождение объекта	Западно-Казахстанская область Казталовский район
3	Основные показатели автодороги:	
3.1	Техническая категория	IV по СН 3.03-01-2013 «Автомобильные дороги»
3.2	Метод устройства дорожной одежды	Методом холодного ресайклирования, с добавлением нового материала и с последующим устройством верхнего слоя усовершенствованного покрытия, из горячего асфальтобетона, шириной 6 метров
3.3	Тип дорожной одежды и вид покрытия	Облегченный, горячий асфальтобетон
4	Особые условия	- Предусмотреть виды работ в рамках согласно приказа Министра по инвестициям и развитию РК от 09.06.2016 №480 «Об утверждении классификации видов работ, выполняемых при содержании, текущем, среднем и капитальном ремонтах автомобильных дорог общего пользования»; -Проанализировать объём материалов старой дорожной одежды, определить необходимость добавки в смесь нового объёма инертного материала; - Состав смеси со скелетообразующими добавками принять по рекомендации РГП «Национальный центр качества дорожных активов» по ЗКО; - Укрепление обочин выполнить и ЩГПС, толщиной 10 см; -Техническая документация должна пройти ведомственную экспертизу.
8.5.	Обустройство дороги	- предусмотреть комплекс мероприятий, обеспечивающих безопасные условия движения транспорта и благоприятные условия эксплуатации дороги.
	Сметная документация	- сметную документацию выполнить ресурсным методом в соответствии с Нормативным документом по определению сметной стоимости строительства в РК, а также Правил определения сметной стоимости строительства объектов за счет государственных инвестиций и средств субъектов квазигосударственного сектора (Приказ №707 от 20 ноября 2015г); - предусмотреть затраты на осуществление функции технического надзора.
14	Количество экземпляров	1 (один) экземпляр на электронном носителе; 4 (четыре) экземпляра на бумажном носителе.

Составил: _____
«___» _____2020 г.

Проверил: _____
«___» _____2020 г.

Согласовано:
Руководителя ГУ Отдел жилищно-коммунального хозяйства, пассажирского транспорта и автомобильных дорог Казталовского района ЗКО

_____М.С.Малахов

20.12.2020г.

Дефектная ведомость

«Средний ремонт автодороги районного значения подъездов к с.Беспишен-Кошанкол-Караоба 0-15 км

Казталовского район ЗКО».

№ п.п.	Выявленные дефекты	Виды работ	Ед. изм.	Количество
Земляное полотно и покрытие				
1	Дорожная одежда находится в неудовлетворительном состоянии	Выравнивания существующего земляного полотна автогрейдером	$м^2$	150000
1	Дорожная одежда находится в неудовлетворительном состоянии, покрытие имеет продольные и поперечные просадки и трещины.	Ресайклирование существующей дорожной одежды на глубину 15 см. с добавлением нового материала толщиной 10 см. и 4% цемента от всего объема смеси	$м^2$	101250
		Устройство горячий мелкозернистой асфальтобетонной смеси тип Б марки – II толщиной 5 см.	$м^2$	90000
2	Разрушение обочины, наблюдается колейность, заниженные обочины	Укрепление обочин ЩГПС толщиной 10 см.	$м^2$	60000
Обустройство дороги				
3	Отсутствуют километровые знаки	Предусмотреть установку километровых знаков	шт.	6
	Отсутствует дорожная раметка	Устройство дорожной разметки	км.	15

В разработке рабочего проекта принимали участие:

Главный инженер проекта		Утежанов А.М
Инженер проектировщик		Сагингалиев Н
Инженер сметчик		Аубакирова А.Н.

ОБЩАЯ ПОЯНИТЕЛЬНАЯ ЗАПИСКА

1. Общая часть

1.1 Основание для разработки проекта, исходные данные

Рабочий проект «Средний ремонт автомобильной дороги районного значения подъездов к с.Беспшен-Кушанкол-Караоба 0-15 км Казталовского района ЗКО» разработан на основании:

1. Задание на проектирование.

2.Обследовательские и инженерные изыскания выполненные ТОО "STROYCONSALTING".

3. Раздел Том 7 Раздел охрана окружающей среды.

Срок строительство – 9 месяцев.

Общая протяжённость подъездной дороги, м – 15000 м.

1.2 Краткая характеристика объекта

Участок под строительство автомобильный дороги расположен с.Беспшен-Кушанкол-Караоба. Отметки

поверхности колеблются в пределах 26,77 - 27,79 м. Проектируемые автомобильной дороги в настоящий момент является по классификации к категории IV согласно СП РК 3.03-101-2013 «Автомобильные дороги» и СП РК 3.01-101-2013 «Градостроительство. Планировка и застройка городских и сельских населенных пунктов», СП РК 3.03-104-2014 «Проектирование дорожных одежд нежесткого типа».

1. Дорожно-климатическая зона - IV;
2. Тип местности по характеру и степени увлажнения — 1;
3. Категория дороги – IV;
4. Материал для дорожной одежды принят в соответствии СТ РК 1225-2013 и ГОСТ 9128-2009.

1.3 Климатическая характеристика района

Климат территории является резко континентальным, с холодной ясной погодой зимой и жарким засушливым летом, с резкими годовыми и суточными колебаниями температур.

Наиболее холодным месяцем является январь. При вторжении арктических масс температура воздуха понижается до минус 430С. Зима продолжительная и устойчивая, длится 4-5 месяцев, иногда наблюдаются оттепели. С февраля начинается повышение температура воздуха.

Наиболее теплым периодом является июль месяц, когда максимальная температура воздуха достигает +420С (СП РК 2.04-01-2017).

2. Технические нормативы

Основные технические нормативы, принятые для проектирования «Средний ремонт автомобильной дороги районного значения подъездов к с.Беспшен-Кушанкол-Караоба 0-15 км Казталовского района ЗКО» согласно СП РК 3.03-101-2013 «Автомобильные дороги» и СП РК 3.01-101-2013 «Градостроительство. Планировка и застройка городских и сельских населенных пунктов», СП РК 3.03-104-2014 «Проектирование дорожных одежд нежесткого типа».

<u>Технико-экономические показатели</u>

№ п/п	Наименование показателей	
1	Расчетная скорость движения, км/час	80
2.	Ширина полосы движения, м	3
3.	Число полос движения ,шт	2
4.	Ширина дорожной одежды, м	6,0
5.	Ширина обочин, м	2,0
6	Вид покрытия	из асфальтобетона
8.	Общая протяжённость подъездной дороги, м	15000

В соответствии с заданием на разработку технической документации и «Классификацией видов работ, выполняемых при содержании, среднем и капитальном ремонтах автомобильных дорог общего пользования», утвержденной приказом Министра транспорта и коммуникаций РК от 24 января 2014 года №56, технической документацией предусмотрено выполнить средний ремонт методом холодного ресайклинга.

На щебеночном покрытии должны быть выполнены следующие работы:

- ресайклирование существующего щебеночного покрытия с устройством слоя основания из материала от разборки существующей дорожной одежды с добавлением нового материала, укреплением цементом, методом смешения на дороге ресайклером толщиной 15см;

Технология дорожно-строительных работ, контроль качества при проведении и приемке работ, методы измерения готовых работ должны соответствовать сборнику типовых технических спецификаций по строительству и ремонту автомобильных дорог, часть III, разделы 1300 – 1800. Технология холодного ресайклинга с использованием цемента заключается в одновременной подаче этих двух компонентов в смесь из существующего покрытия и щебня, что позволяет получить высококачественные укрепленные слои основания. Старая дорожная одежда фрезеруется ресайклером с одновременным перемешиванием нового скелетного материала (щебень фр. 40-70мм) и вяжущих (цемент). Перемешивание всех компонентов выполняется до получения гомогенной смеси, далее производится её распределение и уплотнение.

При фрезеровании тонких слоев (до 15см), для улучшения смешения существующего покрытия и стабилизаторов камера смешения расайклера уменьшается в объеме. Фреза ресайклера вращается всегда против часовой стрелки. При движении ресайклера, когда колеса переднего моста являются управляемыми, фрезерование происходит снизу вверх, а регулируемая по высоте дробильная плита находится впереди фрезы, обеспечивая в зависимости от величины зазора между фрезой и сло-

ем измельченного существующего покрытия покрытия требуемый зазор для обеспечения качественного измельчения материала. При движении ресайклера задним ходом фрезерование производится сверху вниз.

При фрезеровании в рабочую камеру ресайклера впрыскивается вода, подаваемая из автоцистерны. Количество воды дозируется насосом, управляемым микропроцессором, чтобы после смешения с материалом, измельченным фрезой, влажность смеси была оптимальной для ее уплотнения. Порошкообразные добавки - цемент, дозируются и распределяются равномерно перед ресайклером. Устройство оснований с использованием вяжущего, полученного на основе отходов промышленности осуществляется поточным методом на нескольких захватках. Длину захватки назначают до 500 м и более в зависимости от производительности ведущей машины.

Технологический процесс устройства оснований включает следующие операции:

- завоз и распределение скелетного материала;
- распределение цемента перед ресайклером;
- фрезерование существующей дорожной одежды, ее перемешивание с новым материалом и вяжущими добавками ресайклером;
- уплотнение смеси;
- уход за уложенным слоем.

Дороги, содержащие слои из укрепленного цементом материала не должны открываться для движения преждевременно. Должно соблюдается необходимое время выдерживания для набора прочности готового слоя. При этом пересушивание поверхности может вести к шелушению и потере прочности верхней части слоя, в конечном счете, вызывая появление выбоин. Поверхность готового слоя должна постоянно поддерживаться во влажном состоянии легким смачиванием.

Работы по устройству основания (приготовление смеси и уплотнение) должны быть закончены в течение одной смены. При этом уплотнение смеси должно быть закончено не позднее, чем через 3 часа, а при пониженных положительных температурах не позднее, чем через 5 часов с момента приготовления смеси. Кратковременный моросящий дождь не является помехой.

Устройство покрытий и оснований автомобильных дорог с использованием существующего покрытия с добавками минеральных вяжущих выполняется согласно Р РК 218-24-03 «Рекомендации по ремонту автомобильных дорог с использованием технологии холодного ресайклинга» и Р РК 218-56-2006 «Рекомендации по применению технологии холодного ресайклинга при строительстве дорожных одежд с использованием активных техногенных отходов и побочных продуктов промышленности».

Покрытие проезжей части будет сделано из горячей асфальтобетонной смеси Тип Б марки II, толщиной 5 см.

Смеси должны приготавливаться в соответствии с требованиями

ГОСТ 9128 по технологическому регламенту, утвержденному в установленном порядке. Зерновые составы минеральной части смесей и асфальтобетонов (в процентах по массе) должны соответствовать установленным ГОСТ 9128.

Состав асфальтобетонной смеси следует подбирать с учетом положений, в которых указывается тип и марка асфальтобетона, назначение и условия применения, характеристика минеральных и вяжущих материалов. На основе этих данных необходимо четко определить технические требования, предъявляемые к асфальтобетону в соответствии с действующим ГОСТом.

Для каждой смеси определяется объемное водонасыщение и сопротивление сжатию при температуре 50 °С. Количество битума, содержащегося в смеси, которая имеет наилучшие результаты испытаний, соответствующие техническим требованиям, считается оптимальным.

После установления оптимального количества битума из выбранной смеси изготавливают контрольные образцы в количестве, достаточном для определения всех показателей физико-механических свойств.

Площадки для складов минеральных материалов на АБЗ и разгрузочные площадки на прирельсовых и водных базах должны иметь твердое покрытие (уплотненное щебеночное, гравийное или другое) и содержаться в чистоте.

Склады и крытые навесы на территории АБЗ должны вмещать 10-15-суточный запас песка и щебня мельче 15 мм, особенно в неустойчивых погодных условиях.

На АБЗ внегородского дорожного строительства, как правило, устраивают битумохранилища ямного типа, глубину которых назначают в зависимости от глубины грунтовых вод. Стенки хранилища в плотных грунтах могут быть вертикальными, в других случаях с откосом 1:1. При невозможности заглубления хранилище строят на спланированной площадке и обносят земляным валом.

На АБЗ должна быть обогреваемая емкость для хранения ПАВ.

Битумохранилища должны быть оборудованы постоянной системой местного подогрева. Для этой цели в центре или у края хранилища (отсека) в зависимости от рельефа местности и расположения хранилища в плане устраивают заборный приямок в виде металлического или бетонного колодца или огражденной зоны подогрева, где размещают оборудование для подогрева битума (до температуры 80-100ºС) и перекачки в битумоплавильные установки. Подогрев осуществляют змеевиками, системой труб подвесного или стационарного типа, по которым пропускает пар, горячие газы или горячее масло.

При автоматизации битумного хозяйства на АБЗ битум приготавливают в такой последовательности: из закрытого хранилища предварительно нагретый битум поступает непрерывно в битумоплавильную установку или рабочий котел, из которых готовый битум перекачивают в расходный котел, где поддерживают рабочую температуру, или подают в асфальтосмесительные установки.

Битумоплавильные котлы и установки должны быть оборудованы средствами тушения пожара. Легкие разжижители следует применять с учетом специальных указаний, согласованных с местными органами пожарного надзора.

Подрядчик несет ответственность за то, чтобы обеспечить поставку смеси в соответствии с принятой стандартной формулой смеси.

Смеси транспортируют к месту укладки автомобилями, сопровождая транспортной документацией каждый автомобиль.

Смеси в ходе транспортировки должны быть защищены от загрязнения и расслоения: накрываются брезентом или подобным материалом достаточного размера, чтобы он свисал с загруженного автосамосвала со всех сторон и крепко прикреплялся.

Перед укладкой асфальтобетонной смеси поверхность нижележащего слоя должна быть подготовлена. Поверхность очищается от грязи, посторонних предметов, мусора.

После выполнения этих работ необходимо выполнить разбивочные работы, которые позволят соблюсти проектную ширину покрытия и поперечные уклоны, а также прямолинейность кромок (с помощью нивелира или визирок, нанесением белой или цветной линии на бордюрной ленте и другими способами).

После того, как поверхность будет подготовлена и одобрена, непосредственно перед укладкой асфальтобетонной смеси на основание (или нижний слой асфальтобетонного покрытия) необходимо нанести подгрунтовку битумной эмульсией, разжиженным или жидким битумом.

Эмульсию или жидкие битумы разливают за 1-6 ч. до начала укладки.

Подрядчик должен получить разрешение на продолжение работ у Инженера до начала выполнения работ по укладке.

Смесь укладывается на ширину одной полосы движения сразу, если иное не указано Инженером. Толщина после уплотнения любого слоя должна быть не менее, чем в 1,5 раза больше максимального размера каменного материала для устраиваемого слоя.

Поперечные сопряжения покрытия должны быть перпендикулярны оси дороги. Края ранее уложенной полосы (поперечные и продольные) обрубают вертикально по шнуру и смазывают разжиженным или жидким битумом, битумной эмульсией.

Обрубать или обрезать края целесообразно сразу после уплотнения покрытия. Для обрубки пригодны пневмоломы или перфораторы, свободно вращающиеся диски (из стали высокой прочности), устанавливаемые на одном из катков, или другие средства.

Устройству продольных и поперечных сопряжений необходимо уделять особое внимание, так как эти места чаще подвержены, разрушающему действию воды;

слой смеси около кромки уже уплотненной полосы должен быть на 1-2 см толще, чем по всей ширине укладываемой полосы.

При использовании асфальтоукладчика с включенным трамбующим брусом слой асфальтобетонных смесей должен быть на 15-25% выше проектной толщины.

Если укладывают слой смеси асфальтоукладчиком с выключенным трамбующим брусом или вручную, толщина его должна быть на 60-70% выше проектной.

Во время укладки смесей асфальтоукладчиками с трамбующим брусом необходимо следить за тем, чтобы трамбующий брус был постоянно включен, так как с его помощью достигается предварительное уплотнение асфальтобетонной смеси, что позволяет уменьшить работу катков на 20 - 25 %.

При устройстве двухслойного асфальтобетонного покрытия верхний слой укладывают через 10 дней после укладки нижнего слоя. Непосредственно после укладки смеси Подрядчик тщательно и равномерно уплотняет ее при помощи укатки. Асфальтобетонные покрытия следует уплотнять гладко-вальцовыми моторными катками, преимущественно двухосными двухвальцовыми весом до 8 т (легкого типа); двухосными двух- и трехвальцовыми и трехосными трехвальцовыми весом10-15-18 т (тяжелого типа); самоходными катками на пневматических шинах весом 16 и 30 т или виброкатками весом 4 и 8 т.

Во избежания раскатывания смеси в конце укатываемой полосы укладывают упорную доску или рейку.

Рабочие швы должны быть перпендикулярны к оси дороги. При выполнении измерений ординат продольного микропрофиля покрытия автомобильных дорог следует применять профилометры двух классов точности. Примечание - Профилометры подлежат государственному метрологическому контролю и надзору в порядке, установленном законодательством государства.

Параметры точности профилометра необходимо определять по результатам испытаний на представительном наборе тестовых участков с расчетом точности и повторяемости результатов измерений.

Профилометры 1-го класса точности разрешается применять для записи ординат продольного микропрофиля проезжей части автомобильных дорог всех категорий. Профилометры 2-го класса точности для записи ординат продольного микропрофиля проезжей части разрешается применять только на автомобильных дорогах, разрешенная скорость движения по которым не превышает 90 км/ч.

Ожидаемые итоговые показатели:

По стандартам международный показатель ровности (International Roughness Index); IRI.

Индекс ровности – до 4,3-5,0 м/км.

Значение уровня риска аварийности – от 14 до 22 доли единиц.

2.1 Земляное полотно

<u>В существующих земляного полотна на проектируемых участках должна производится выравнивания дороги.</u>

Общая ширина земляного полотна переменная 10,0 м;

Грунты должны удовлетворять требованиям СП РК 3.03-101-2013 «Автомобильные дороги».

Коэффициент относительного уплотнения грунта под проезжие части устанавливается лабораторным путём и определён равным 1,05.

2.2. Дорожная одежда конструкция

Конструирование дорожной одежды произведен из наличия дорожно-строительных материалов, интенсивности движения и инженерно — геологических условий в соответствии с СН РК 3.03-19-2006.

Исходные данные:

1. Дорожно-климатическая зона - IV;
2. Тип местности по характеру и степени увлажнения — 1;
3. Категория дороги – IV;
4. Материал для дорожной одежды принят в соответствии СТ РК 1225-2013 и ГОСТ 9128-2009

Конструктивное решение:

- Асфальтобетон плотный из горячей мелкозернистой щебеночной смеси, типа Б, марки II, на битуме БНД 70/100, СТ РК 1225-2013 - 0,05м
- Ресайклирование дорожной одежды Н=0,15 с добавлением щебня R=600кг/см² фракции 40-70мм, СТ РК 1284-2004 - 0,10м; Цемент 4%;
- Уплотнение (Купл=0,95)
- укрепление обочин песчано-гравийно щебеночной смесью Н=0.10 м.

2.2.1 План и продольный профиль

Проектирование плана и продольного профиля произведено из условий наименьшего ограничения и изменения скорости, обеспечения безопасности и удобства движения.

Элементы плана и продольного профиля запроектированы в соответствии СП РК 3.03-101-2013 «Автомобильные дороги».

Радиусы поворотов на примыкающие дороги по кромке проезжей части не менее 5,0 м.

Привязка элементов плана выполнена от оси проезжей части и от существующих инженерных сетей.

Начало проектируемой авто дороги отмыкается от автомобильной трассы.

2.3 Пересечение с инженерными сетями и искусственными сооружениями.

Пересечение существующими кабелями связи.

В пересечениях имеется существующие футляры, длина и концы которые соответствуют правилам и нормам пересечении с автомобильными дорогами. В связи с этим в проекте не предусматривается дополнительные установки футляров.

Пересечение существующими газопроводами.

В проекте перенос или демонтаж существующего газопровода не предусматривается.

Пересечение существующими ВЛ-10 кВ.

Все пересечений (провиси) соответствует с нормативами ПУЭ РК и СНиП РК.

Пересечение существующими водопроводами.

В пересечениях имеется существующие футляры, длина и концы которые соответствуют правилам и нормам пересечении с автомобильными дорогами. В связи с этим в проекте не предусматривается дополнительные установки футляров.

3.Обустройство подъездной дороги, организация и безопасность движения

3.1. Общие положения

Организация и безопасность движения разработаны в соответствии СТ РК 1125-2002 и с требованиями СП РК 3.01-101-2013.

В комплекс мероприятий по организации и безопасности движения входят обустройство дороги в виде установки сигнальных столбиков, дорожных знаков, укрепления обочин, а также геометрические параметры плана, продольного и поперечного профилей автодороги.

3.2.Дорожные знаки

На рассматриваемом предусмотрена установка 7 групп дорожных знаков в количестве 6 штук.

Щитки знаков монтируются на металлических стойках 7 шт., которые устанавливаются на обочинах дорог, на специальных присыпных бермах.

Места установки знаков показаны на графике обстановки.

Все дорожные знаки должны соответствовать СТ РК 1125-2002.

1. Все металлические элементы должны быть покрыты антикоррозионными составами: краской ПФ 115 ГОСТ 6485-76* за 2 раза по слою грунта ГФ-021 по ГОСТ 25129-82*;

2. Дорожные знаки приняты по СТ РК 1125-2002;

3. Опоры дорожных знаков приняты по СТ РК 1412-2005;

4. Дорожная разметка выполнена по СТ РК 1124-2003.

3.3.Разметка на проезжей части улицы.

В горизонтальную разметку входят линии, и другие обозначения, наносимые на дорожные покрытия.

Цвет разметки должен соответствовать белому цвету, указанному в п.4.5 ГОСТ 13508-74*.

График обустройства дороги согласован с РОВД района.

4. Организация строительства

Раздел рабочего проекта «организация строительства» разработан в соответствии с требованиями СНиП 1.03-06-2002.

Продолжительность строительства СН РК 1.03-02-2014 и СП РК 1.03-102-2014 часть 2 «Нормы продолжительности строительства и задела в строительстве предприятий, зданий и сооружений» - **9 месяца.**

Общая протяжённость подъездной дороги – 15000 м.

Относятся к уровню ответственности – II категория технические несложные.

Начало и окончание работ согласно графика.

Комплектование подразделений для выполнения отдельных видов работ производится исходя из объемов данного вида работ, их трудоемкости и специфики выполнения.

Потребность в строительных материалах определена по действующим типовым проектам и нормам соответствующих разделов СНиП.

5. Охрана труда и техники безопасности при строительстве

При строительстве объектов следует руководствоваться СН РК 1.03-05-2011 и СП РК 1.03-106-2012 «Охрана труда и техника безопасности в строительстве». В проекте учтены мероприятия охраны труда.

К наиболее травма опасным видам работ при строительстве относятся, монтажные, погрузо-разгрузочные, транспортные, обслуживание машин, механизмов и оборудования.

В проекте решены общеплощадочные мероприятия:

- устройство проездов, переходов и проходов, обеспечивающее подход к объектам,
- ограждение территории и опасных зон;

энергоснабжение и электрооборудование с обеспечением защитных мероприятий, обеспечение безопасной эксплуатации машин,

водоснабжение для питья и противопожарных целей,

электроосвещение территории, временных проездов и временных зданий и сооружений;

устройство противопожарной сигнализации, охранного и аварийного освещении;

подготовка предупредительных, указательных и запрещающих знаков по технике безопасности.

Предусматривается устройство площадок для отдыха рабочих, места для курения, оборудованные противопожарным инвентарем, защитные укрытия от атмосферных осадков и солнечной радиации.

Работники, которые заняты со строительными работами, должны проходить инструктаж и учёбу по технике безопасности в соответствии с требованиями действующих нормативных документов.

Ответственными за выполнение инструкций по технике безопасности при выполнении работ являются руководители этих работ.

Машины, механизмы, оборудование, инвентарь, инструменты и приспособления к ним должны соответствовать видам работ, которые выполняются, и быть в исправном состоянии.

Администрация обязана обеспечивать работников спецодеждой, спецобувью и средствами индивидуальной защиты нужных размеров в соответствии с видом работ.

Работникам, перед допуском к работе необходимо выдать под роспись соответствующие инструкции о безопасных методах работы.

Индивидуальные средства защиты, которые выдаются работникам, должны быть проверены в установленном порядке, а работники должны пройти инструктаж о порядке пользования ими.

Руководители работ не должны допускать к работе лиц, без соответствующей спецодежды, спец. обуви и средств индивидуальной защиты, а также в болезненном или нетрезвом виде.

6. Санитарно-гигиенические условия при строительно-монтажных работ

Питьевой режим. На рабочих местах размещаются устройства питьевого водоснабжения, предусматривается привозная вода для питьевых нужд, согласно договору (или питьевая вода от централизованных сетей).

Специальная одежда и средства индивидуальной защиты (СИЗ).В ходе строительства работники обеспечиваются специальной одеждой и СИЗ по два комплекта. Выдаваемые работникам средства индивидуальной защиты соответствуют их полу, росту иразмерам, характеру и условиям выполняемой работы.

Санитарно-бытовые помещения. На строительной площадке устанавливаются временные вагоны для бытовых нужд строителей. В санитарно-бытовые помещения входят: комнаты обогрева и отдыха, гардеробные, временные душевые кабины с подогревом воды, туалеты, умывальные, устройства питьевого водоснабжения, сушки, обеспыливания и хранения специальной одежды. Гардеробные для хранения личной и специальной одежды оборудуются индивидуальными шкафчиками.

Аптечка первой медицинской помощи. На всех участках и в бытовых помещениях оборудуются аптечки первой помощи.

Горячее питание. Работающие обеспечиваются горячим питанием. (Питание организовано в столовой или же каждый приносит с собой и питается в комнате для приема пищи).

ПРИЛОЖЕНИЯ

ПРИЛОЖЕНИЯ

Утверждаю

Руководитель ГУ «Отдел ЖКХ ПТ и АД

Казталовского района»

_____ Малахов М.С

от « 13 » январь 2020 года

Перечень

Средний ремонт автомобильных дорог районного значения подьезд Казталовского района ЗКО

№ р.с	А/ж индексі	Автожолдың атауы	Жолдың жалпы ұзақтығы, км	Санаттар бойынша, км.					оның ішінде жамылғы бойынша, км.					Көпірлер		құбырлар	
				I	II	III	IV	V	А/Б	Қара- грав	Қара- щебен	қиыршықтышағылтас	топырақ	дана	қ.м.	дана	қ.м.
1	2	3				7	8	9	10	11	12	13	14	15	16	17	18
1	KL-KT-1	Беспішен-Қошанкөль-Қараоба, 0-64	0-15				64					31	33			12	156,4
2	KL-KT-12	Нұрсай ауылына кірме жол, 0-1	0-1,4				1					1					
3	KL-KT-21	Қоныс ауылына кірме жол, 0-1	0-1				1						1				
4	KL-KT-22	Бостандық ауылына кірме жол, 0-9	0-9,2				9					9				3	27
5	KL-KT-39	Әжібай ауылына кірме жол, 0-3	0-3,2				3						3				
		Барлығы:	**29,8**	**0,0**	**0,0**	**0,0**	**78,0**	**0,0**	**0,0**	**0,0**	**0,0**	**41,0**	**37,0**	**0,0**	**0,0**	**15,0**	**183,4**

Приложение В
(рекомендуемое)

Форма учета интенсивности движения

Автомобильная дорога с. Бестюен - Кушаикуль - Карабоба

Место учета на 1 км Участок дороги (перегон) № 0 км 15 км

Число полос движения 2

Дата проведения учета 20.12.20г.
число месяц год день недели

Время учета начало 8:00 часы окончание 18:00 часы

Направление движения из с. Бестюен населенный пункт в с. Кушаикуль - Карабоба. населенный пункт

Рисунок	Количество транспортных средств по каждому часу, шт				Итого, шт
	08 ч – 10 ч	10 ч – 12 ч	14 ч – 16 ч	16 ч – 18 ч	
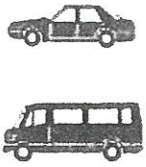	1 2 3 4 5 6 7 8 9 10 11 12 13 14 15 16 17 18 19 20 21 22 23 24 25 26 27 28 29 30 31 32 33 34 35 36 37 38 39 40 41 42 43 44 45 46 47 48 49 50 51 52	1 2 3 4 5 6 7 8 9 10 11 12 13 14 15 16 17 18 19 20 21 22 23 24 25 26 27 28 29 30 31 32 33 34 35 36 37 38 39 40 41 42 43 44 45 46 47 48 49 50 51 52	1 2 3 4 5 6 7 8 9 10 11 12 13 14 15 16 17 18 19 20 21 22 23 24 25 26 27 28 29 30 31 32 33 34 35 36 37 38 39 40 41 42 43 44 45 46 47 48 49 50 51 52	1 2 3 4 5 6 7 8 9 10 11 12 13 14 15 16 17 18 19 20 21 22 23 24 25 26 27 28 29 30 31 32 33 34 35 36 37 38 39 40 41 42 43 44 45 46 47 48 49 50 51 52	96
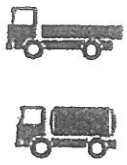	1 2 3 4 5 6 7 8 9 10 11 12 13 14 15 16 17 18 19 20 21 22 23 24 25 26 27 28 29 30 31 33 34 35 36 37 38 39 40 41 42 43 44 45 46 47 48 49 50 51 52 53	1 2 3 4 5 6 7 8 9 10 11 12 13 14 15 16 17 18 19 20 21 22 23 24 25 26 27 28 29 30 31 33 34 35 36 37 38 39 40 41 42 43 44 45 46 47 48 49 50 51 52 53	1 2 3 4 5 6 7 8 9 10 11 12 13 14 15 16 17 18 19 20 21 22 23 24 25 26 27 28 29 30 31 33 34 35 36 37 38 39 40 41 42 43 44 45 46 47 48 49 50 51 52 53	1 2 3 4 5 6 7 8 9 10 11 12 13 14 15 16 17 18 19 20 21 22 23 24 25 26 27 28 29 30 31 33 34 35 36 37 38 39 40 41 42 43 44 45 46 47 48 49 50 51 52 53	21
	1 2 3 4 5 6 7 8 9 10 11 12 13 14 15 16 17 18 19 20 21 22 23 24 25 26 27 28 29 30 31	1 2 3 4 5 6 7 8 9 10 11 12 13 14 15 16 17 18 19 20 21 22 23 24 25 26 27 28 29 30 31 33	1 2 3 4 5 6 7 8 9 10 11 12 13 14 15 16 17 18 19 20 21 22 23 24 25 26 27 28 29 30 31	1 2 3 4 5 6 7 8 9 10 11 12 13 14 15 16 17 18 19 20 21 22 23 24 25 26 27 28 29 30 31	20
	1 2 3 4 5 6 7 8 9 10 11 12 13 14 15 16 17 18 19 20 21 22 23 24 25 26 27 28 29 30 31	1 2 3 4 5 6 7 8 9 10 11 12 13 14 15 16 17 18 19 20 21 22 23 24 25 26 27 28 29 30 31 33 34 35	1 2 3 4 5 6 7 8 9 10 11 12 13 14 15 16 17 18 19 20 21 22 23 24 25 26 27 28 29 30 31	1 2 3 4 5 6 7 8 9 10 11 12 13 14 15 16 17 18 19 20 21 22 23 24 25 26 27 28 29 30 31	5
	1 2 3 4 5 6 7 8 9 10 11 12 13 14 15 16 17 18 19 20 21 22 23 24 25 26 27 28 29 30 31	1 2 3 4 5 6 7 8 9 10 11 12 13 14 15 16 17 18 19 20 21 22 23 24 25 26 27 28 29 30 31 33 34 35	1 2 3 4 5 6 7 8 9 10 11 12 13 14 15 16 17 18 19 20 21 22 23 24 25 26 27 28 29 30 31 32	1 2 3 4 5 6 7 8 9 10 11 12 13 14 15 16 17 18 19 20 21 22 23 24 25 26 27 28 29 30 31	8
	1 2 3 4 5 6 7 8 9 10 11 12 13 14 15 16 17 18 19 20 21 22 23 24 25 26 27 28 29 30 31	1 2 3 4 5 6 7 8 9 10 11 12 13 14 15 16 17 18 19 20 21 22 23 24 25 26 27 28 29 30 31 33 34 35	1 2 3 4 5 6 7 8 9 10 11 12 13 14 15 16 17 18 19 20 21 22 23 24 25 26 27 28 29 30 31 32	1 2 3 4 5 6 7 8 9 10 11 12 13 14 15 16 17 18 19 20 21 22 23 24 25 26 27 28 29 30 31	9

Окончание таблицы

Рисунок	08 10	10 12	14 16	16 18	
	1 2 3 4 5 6 7 8 9 10 11 12 13 14 15 16 17 18 19 20 21 22 23 24 25 26 27 28 29 30 31	1 2 3 4 5 6 7 8 9 10 11 12 13 14 15 16 17 18 19 20 21 22 23 24 25 26 27 28 29 30 31	1 2 3 4 5 6 7 8 9 10 11 12 13 14 15 16 17 18 19 20 21 22 23 24 25 26 27 28 29 30 31	1 2 3 4 5 6 7 8 9 10 11 12 13 14 15 16 17 18 19 20 21 22 23 24 25 26 27 28 29 30 31	10
	1 2 3 4 5 6 7 8 9 10 11 12 13 14 15 16 17 18 19 20 21 22 23 24 25 26 27 28 29 30 31	1 2 3 4 5 6 7 8 9 10 11 12 13 14 15 16 17 18 19 20 21 22 23 24 25 26 27 28 29 30 31	1 2 3 4 5 6 7 8 9 10 11 12 13 14 15 16 17 18 19 20 21 22 23 24 25 26 27 28 29 30 31	1 2 3 4 5 6 7 8 9 10 11 12 13 14 15 16 17 18 19 20 21 22 23 24 25 26 27 28 29 30 31	8
	1 2 3 4 5 6 7 8 9 10 11 12 13 14 15 16 17 18 19 20 21 22 23 24	1 2 3 4 5 6 7 8 9 10 11 12 13 14 15 16 17 18 19 20 21 22 23 24 25	1 2 3 4 5 6 7 8 9 10 11 12 13 14 15 16 17 18 19 20 21 22 23 24 25	1 2 3 4 5 6 7 8 9 10 11 12 13 14 15 16 17 18 19 20 21 22 23 24	9
	1 2 3 4 5 6 7 8 9 10 11 12 13 14 15 16 17 18 19 20 21 22 23 24	1 2 3 4 5 6 7 8 9 10 11 12 13 14 15 16 17 18 19 20 21 22 23 24 25 26	1 2 3 4 5 6 7 8 9 10 11 12 13 14 15 16 17 18 19 20 21 22 23 24 25	1 2 3 4 5 6 7 8 9 10 11 12 13 14 15 16 17 18 19 20 21 22 23 24	5
	1 2 3 4 5 6 7 8 9 10 11 12 13 14 15 16 17 18 19 20 21 22 23 24	1 2 3 4 5 6 7 8 9 10 11 12 13 14 15 16 17 18 19 20 21 22 23 24 25 26	1 2 3 4 5 6 7 8 9 10 11 12 13 14 15 16 17 18 19 20 21 22 23 24 25	1 2 3 4 5 6 7 8 9 10 11 12 13 14 15 16 17 18 19 20 21 22 23 24	
	1 2 3 4 5 6 7 8 9 10 11 12 13 14 15 16 17 18 19 20 21 22 23 24	1 2 3 4 5 6 7 8 9 10 11 12 13 14 15 16 17 18 19 20 21 22 23 24 25 26	1 2 3 4 5 6 7 8 9 10 11 12 13 14 15 16 17 18 19 20 21 22 23 24 25	1 2 3 4 5 6 7 8 9 10 11 12 13 14 15 16 17 18 19 20 21 22 23 24	
	1 2 3 4 5 6 7 8 9 10 11 12 13 14 15 16 17 18 19 20 21 22 23 24	1 2 3 4 5 6 7 8 9 10 11 12 13 14 15 16 17 18 19 20 21 22 23 24 25 26	1 2 3 4 5 6 7 8 9 10 11 12 13 14 15 16 17 18 19 20 21 22 23 24 25	1 2 3 4 5 6 7 8 9 10 11 12 13 14 15 16 17 18 19 20 21 22 23 24	29

220.

Учет интенсивности выполнил Малахов М.С.

ГОСУДАРСТВЕННАЯ ЛИЦЕНЗИЯ

06.08.2015 года **15014654**

Выдана **Товарищество с ограниченной ответственностью " STROYCONSALTING"**

Республика Казахстан, Западно-Казахстанская область, Уральск Г.А., Зачаганская п.а., п.Зачаганск, МИКРОРАЙОН КОКТЕМ, дом № 35/1., БИН: 150140005479

(полное наименование, местонахождение, бизнес-идентификационный номер юридического лица (в том числе иностранного юридического лица), бизнес -идентификационный номер филиала или представительства иностранного юридического лица – в случае отсутствия бизнес-идентификационного номера у юридического лица/полностью фамилия, имя, отчество (в случае наличия), индивидуальный идентификационный номер физического лица)

на занятие **Проектная деятельность**

(наименование лицензируемого вида деятельности в соответствии с Законом Республики Казахстан «О разрешениях и уведомлениях»)

Особые условия **III категория**

(в соответствии со статьей 36 Закона Республики Казахстан «О разрешениях и уведомлениях»)

Примечание **Неотчуждаемая, класс 1**

(отчуждаемость, класс разрешения)

Лицензиар **Государственное учреждение "Управление государственного архитектурно-строительного контроля Западно-Казахстанской области". Акимат Западно-Казахстанской области.**

(полное наименование лицензиара)

Руководитель (уполномоченное лицо) **ГУБАЙДУЛЛИН АХМЕТ НАУРЫЗОВИЧ**

(фамилия, имя, отчество (в случае наличия)

Дата первичной выдачи

Срок действия лицензии

Место выдачи **г.Уральск**

ПРИЛОЖЕНИЕ К ГОСУДАРСТВЕННОЙ ЛИЦЕНЗИИ

Номер лицензии 15014654

Дата выдачи лицензии 06.08.2015 год

Подвид(ы) лицензируемого вида деятельности:

- Проектирование инженерных систем и сетей, в том числе:
  - Систем внутреннего и наружного электроосвещения, электроснабжения до 0,4 кВ и до 10 кВ
  - Электроснабжения до 35 кВ, до 110 кВ и выше
  - Внутренних систем слаботочных устройств (телефонизации, пожарно-охранной сигнализации), а также их наружных сетей
  - Внутренних систем отопления (включая электрическое), вентиляции, кондиционирования, холодоснабжения, газификации (газоснабжения низкого давления), а также их наружных сетей с вспомогательными объектами
  - Внутренних систем водопровода (горячей и холодной воды) и канализации, а также их наружных сетей с вспомогательными объектами
- Технологическое проектирование (разработка технологической части проектов строительства) объектов инфраструктуры транспорта, связи и коммуникаций, в том числе по обслуживанию:
  - Общереспубликанских и международных линий связи (включая спутниковые) и иных видов телекоммуникаций
  - Местных линий связи, радио-, телекоммуникаций
- Технологическое проектирование (разработка технологической части проектов транспортного строительства), включающее:
  - Пути сообщения железнодорожного транспорта
- Градостроительное проектирование (с правом проектирования для градостроительной реабилитации районов исторической застройки, за исключением научно-реставрационных работ на памятниках истории и культуры) и планирование, в том числе разработка:
  - Схем газоснабжения населенных пунктов и производственных комплексов, располагаемых на межселенных территориях
  - Схем канализации населенных пунктов и производственных комплексов, включая централизованную систему сбора и отвода бытовых, производственных и ливневых стоков, размещение головных очистных сооружений, испарителей и объектов по регенерации стоков
  - Схем телекоммуникаций и связи для населенных пунктов с размещением объектов инфраструктуры и источников информации
  - Схем электроснабжения населенных пунктов с размещением объектов по производству и транспортировке электрической энергии в системе застройки, а также электроснабжения производственных комплексов, располагаемых на межселенных территориях

Осы құжат «Электронды құжат және электрондық цифрлық қолтаңба туралы» Қазақстан Республикасының 2003 жылғы 7 қаңтардағыЗаңы 7 бабының 1 тармағына сәйкес қағаз тасығыштағы құжатпен маңызы бірдей. Данный документ согласно пункту 1 статьи 7 ЗРК от 7 января 2003 года "Об электронном документе и электронной цифровой подписи" равнозначен документу на бумажном носителе.

ПРИЛОЖЕНИЕ К ГОСУДАРСТВЕННОЙ ЛИЦЕНЗИИ

Номер лицензии 15014654

Дата выдачи лицензии 06.08.2015 год

Подвид(ы) лицензируемого вида деятельности:

- Градостроительное проектирование (с правом проектирования для градостроительной реабилитации районов исторической застройки, за исключением научно-реставрационных работ на памятниках истории и культуры) и планирование, в том числе разработка:
  - Схем развития транспортной инфраструктуры населенных пунктов (улично-дорожной сети и объектов внутригородского и внешнего транспорта, располагаемых в пределах границ населенных пунктов) и межселенных территорий (объектов и коммуникаций внешнего транспорта, располагаемых вне улично-дорожной сети населенных пунктов)
  - Планировочной документации (комплексных схем градостроительного планирования территорий - проектов районной планировки, генеральных планов населенных пунктов, проектов детальной планировки и проектов застройки районов, микрорайонов, кварталов, отдельных участков)
  - Схем водоснабжения населенных пунктов с размещением источников питьевой и (или) технической воды и трассированием водоводов, а также схем водоснабжения производственных комплексов, располагаемых на межселенных территориях
  - Схем теплоснабжения населенных пунктов с размещением объектов по производству и транспортировке тепловой энергии в системе застройки, а также теплоснабжения производственных комплексов, располагаемых на межселенных территориях
- Архитектурное проектирование для зданий и сооружений первого или второго и третьего уровней ответственности (с правом проектирования для архитектурно-реставрационных работ, за исключением научно-реставрационных работ на памятниках истории и культуры), в том числе:
  - Генеральных планов объектов, инженерной подготовки территории, благоустройства и организации рельефа
- Строительное проектирование (с правом проектирования для капитального ремонта и (или) реконструкции зданий и сооружений, а также усиления конструкций для каждого из указанных ниже работ) и конструирование, в том числе:
  - Металлических (стальных, алюминиевых и из сплавов) конструкций
  - Бетонных и железобетонных, каменных и армокаменных конструкций
  - Оснований и фундаментов

(наименование подвида лицензируемого вида деятельности в соответствии с Законом Республики Казахстан «О разрешениях и уведомлениях»)

Лицензиат **Товарищество с ограниченной ответственностью " STROYCONSALTING"**

Республика Казахстан, Западно-Казахстанская область, Уральск Г.А., Зачаганская п.а., п.Зачаганск, МИКРОРАЙОН КОКТЕМ, дом № 35/1., БИН: 150140005479

Осы құжат «Электронды құжат және электрондық цифрлық қолтаңба туралы» Қазақстан Республикасының 2003 жылғы 7 қаңтардағыЗаңы 7 бабының 1 тармағына сәйкес қағаз тасығыштағы құжатпен маңызы бірдей. Данный документ согласно пункту 1 статьи 7 ЗРК от 7 января 2003 года "Об электронном документе и электронной цифровой подписи" равнозначен документу на бумажном носителе.

(полное наименование, местонахождение, бизнес-идентификационный номер юридического лица (в том числе иностранного юридического лица), бизнес-идентификационный номер филиала или представительства иностранного юридического лица – в случае отсутствия бизнес-идентификационного номера у юридического лица/полностью фамилия, имя, отчество (в случае наличия), индивидуальный идентификационный номер физического лица)

Производственная база **ЗКО, г.Уральск, ул.Светлая, 91**

(местонахождение)

Особые условия действия лицензии **III категория**

(в соответствии со статьей 36 Закона Республики Казахстан «О разрешениях и уведомлениях»)

Лицензиар **Государственное учреждение "Управление государственного архитектурно-строительного контроля Западно-Казахстанской области ". Акимат Западно-Казахстанской области.**

(полное наименование органа, выдавшего приложение к лицензии)

Руководитель (уполномоченное лицо) **ГУБАЙДУЛЛИН АХМЕТ НАУРЫЗОВИЧ**

(фамилия, имя, отчество (в случае наличия)

Номер приложения 001

Срок действия

Дата выдачи приложения 06.08.2015

Место выдачи г.Уральск

Осы құжат «Электронды құжат және электрондық цифрлық қолтаңба туралы» Қазақстан Республикасының 2003 жылғы 7 қаңтардағы Заңы 7 бабының 1 тармағына сәйкес қағаз тасығыштағы құжатпен маңызы бірдей. Данный документ согласно пункту 1 статьи 7 ЗРК от 7 января 2003 года "Об электронном документе и электронной цифровой подписи" равнозначен документу на бумажном носителе.

ПРИЛОЖЕНИЕ К ГОСУДАРСТВЕННОЙ ЛИЦЕНЗИИ

Номер лицензии 15014654

Дата выдачи лицензии 06.08.2015 год

Подвид(ы) лицензируемого вида деятельности:

- Технологическое проектирование (разработка технологической части проектов транспортного строительства), включающее:
  - Автомобильные дороги всех категорий
- Технологическое проектирование (разработка технологической части проектов строительства) зданий и сооружений жилищно-гражданского назначения, в том числе:
  - Для дошкольного образования, общего и специального образования, интернатов, заведений по подготовке кадров, научно-исследовательских, культурно-просветительских и зрелищных учреждений, предприятий торговли (включая аптеки), здравоохранения (лечения и профилактики заболеваний, реабилитации и санаторного лечения), общественного питания и бытового обслуживания, физкультурно-оздоровительных и спортивных занятий, отдыха и туризма, а также иных многофункциональных зданий и комплексов с помещениями различного общественного назначения
- Проектирование инженерных систем и сетей, в том числе:
  - Магистральные нефтепроводы, нефтепродуктопроводы, газопроводы (газоснабжение среднего и высокого давления)

(наименование подвида лицензируемого вида деятельности в соответствии с Законом Республики Казахстан «О разрешениях и уведомлениях»)

Лицензиат **Товарищество с ограниченной ответственностью " STROYCONSALTING"**

Республика Казахстан, Западно-Казахстанская область, Уральск Г.А., Зачаганская п.а., п.Зачаганск, МИКРОРАЙОН КОКТЕМ, дом № 35/1., БИН: 150140005479

(полное наименование, местонахождение, бизнес-идентификационный номер юридического лица (в том числе иностранного юридического лица), бизнес-идентификационный номер филиала или представительства иностранного юридического лица – в случае отсутствия бизнес-идентификационного номера у юридического лица/полностью фамилия, имя, отчество (в случае наличия), индивидуальный идентификационный номер физического лица)

Производственная база **ЗКО, г.Уральск, ул.Курмангазы, д.102, кв.3**

(местонахождение)

Особые условия действия лицензии **III категория**

(в соответствии со статьей 36 Закона Республики Казахстан «О разрешениях и уведомлениях»)

Осы құжат «Электронды құжат және электрондық цифрлық қолтаңба туралы» Қазақстан Республикасының 2003 жылғы 7 қаңтардағыЗаңы 7 бабының 1 тармағына сәйкес қағаз тасығыштағы құжатпен маңызы бірдей. Данный документ согласно пункту 1 статьи 7 ЗРК от 7 января 2003 года "Об электронном документе и электронной цифровой подписи" равнозначен документу на бумажном носителе.

Лицензиар	**Государственное учреждение "Управление государственного архитектурно-строительного контроля Западно-Казахстанской области ". Акимат Западно-Казахстанской области.**
	(полное наименование органа, выдавшего приложение к лицензии)
Руководитель (уполномоченное лицо)	**ГУБАЙДУЛЛИН АХМЕТ НАУРЫЗОВИЧ**
	(фамилия, имя, отчество (в случае наличия)
Номер приложения	002
Срок действия	
Дата выдачи приложения	08.02.2016
Место выдачи	г.Уральск

Осы құжат «Электронды құжат және электрондық цифрлық қолтаңба туралы» Қазақстан Республикасының 2003 жылғы 7 қаңтардағы Заңы 7 бабының 1 тармағына сәйкес қағаз тасығыштағы құжатпен маңызы бірдей. Данный документ согласно пункту 1 статьи 7 ЗРК от 7 января 2003 года "Об электронном документе и электронной цифровой подписи" равнозначен документу на бумажном носителе.

ОБОСНОВАНИЕ ПРОДОЛЖИТЕЛЬНОСТИ СТРОИТЕЛЬСТВА

Продолжительность строительства объекта определяется по СН РК 1.03-02-2014 и СП РК 1.03-102-2014 часть 2 «Нормы продолжительности строительства и задела в строительстве предприятий, зданий и сооружений»,

Согласно СН РК 1.03-02-2014 и СП РК 1.03-102-2014, часть 2, срок продолжительности строительства определять по формуле методом экстраполяции:

Т=Тм 3√Пн/Пмх0,9 (п.10.4)

Тм= 8 мес. (общ. табл. Б.1.4.1. п.3)

Срок продолжительности строительства:

$$T=(12\sqrt[3]{15/29}) = 9,6.$$

Строительно-монтажные работы планируется на 2021 год, 2 квартал (апрель месяц).
Заделы по годам: 2021 год - 100%.

ГРАФИК СТРОИТЕЛЬСТВА

№	Наименование работ	Срок начало	Срок окончания	2 квартал 2021 г. – 3 квартал 2021 г.								
				Апрель	Май	Июнь	Июль	Август	Сентябрь	Октябрь	Ноябрь	Декабрь
1	Автомобильная дорога	Май 2021 г.	Декабрь 2021 г.									

Срок продолжительность строительства – 9 месяцев.
по выполнению строительно-монтажных работ на 2021 год, 2 квартал
по объекту «Средний ремонт автомобильной дороги районного значения подъездов к с.Беспшен-Кушанкол-Караоба 0-15 км Казталовского района ЗКО»

Утверждаю:
Руководитель отдела ЖКХ, ПТ и АД
Казталовского района ЗКО»
М.Малахов от
20.12.2020г.

ВЕДОМОСТЬ ОБЪЕМОВ РАБОТ ПО ПОКРЫТИЯМ И ЗЕМЛЯНЫМ РАБОТАМ

От ПК 0	До ПК	Протяжение проезжей части	Ширина, м: Проезжей части	Покрытия	основание: Верхний слой	Нижний слой		Укрепление обочин песчано-гравийной смесью	Площадь, м²: Проезжей части	На съездах, стоянках	Покрытия	Суммарная	Основание / верхний слой		Укрепление обочин	Конструкция дорожной одежды	покрытие: м.зернистая.бетон h=50мм	битум	Основание: щебень h=100мм	цемент 4%	Укрепление обочин h = 100 мм: ПГС	Щебень	Песок средний	Вода
																	т	т	м³	т	м³	м³	м³	м³
ПК 0+0.00	ПК 15+00	15000	6,0	6,0	6,75	6,75		2х2,0	90000		90000	90000	101250		60000	ПОКРЫТИЕ ТИП I Асфальтобетон плотный из горячей мелкозернистой щебеночной смеси, типа Б, марки II, на битуме БНД 70/100, СТ РК 1225-2013 - 0,05м Розлив вязкого битума БНД 60/90, ГОСТ 22245-90 Ресайклирование существующей дорожной одежды Н=0,15 с добавьлением щебня R=600кг/см² фракции 40-70мм, СТ РК 1284-2004 - 0,10м (Укрепление обочин) Щебеночно-гравийно-песчаная смесь, ГОСТ 25607-2009 - 0,1м	10417,5	58,5	19136,3	891	3770,1	2088	5100,0	279

ПОКРЫТИЕ ТИП I
Конструкция асфальтобетонного покрытия проезжей части
РАСХОД МАТЕРИАЛОВ НА 1000 м²

покрытие: м/зернистая/бетон h=50мм	битум	основание: ресайклирование h=150мм: щебень (40-70) h=100мм	цемент	укрепление обочин h=100 мм: щебеночно-гравийно-песчаная смесь: ПГС	щебень	песок средний	вода
т	т	м³	% (т)	м³	м³	м³	м³
115,75	0,65	189	4	76,335	34,8	(0,085)	4,65

ВЕДОМОСТЬ ОБЪЕМОВ РАБОТ

ВЕДОМОСТЬ СТРОИТЕЛЬНЫХ РАБОТ			
п/п	Наименование	Ед. изм.	Кол-во
1	Выравнивание сущ. зем.полотна автогридером	м²	150000,0

Взам. инв. №	Подп. и дата	Инв. № подл.

Изм.	Кол.уч	Лист	№док	Подпись	Дата	20АД
						Средний ремонт автодороги районного значение подъездов к с.Беспешен-Кушанкуль-Караоба 0-15 км Казталовского район ЗКО.
ГИП		Утежанов				село Беспешен-Кушанкуль-Караоба — Стадия: РП; Лист: 5; Листов: 7
Разраб.		Максотов				
Пров.		Утежанов				Ведомость объемов работ по покрытиям. Ведомость объемов работ. Ведомость пересечений. — ТОО "STROYCONSALTING" г. Уральск

Утверждаю:
Руководитель отдела ЖКХ, ПТ и АД
Казталовского района ЗКО»
М.Малахов от
20.12.2020г.

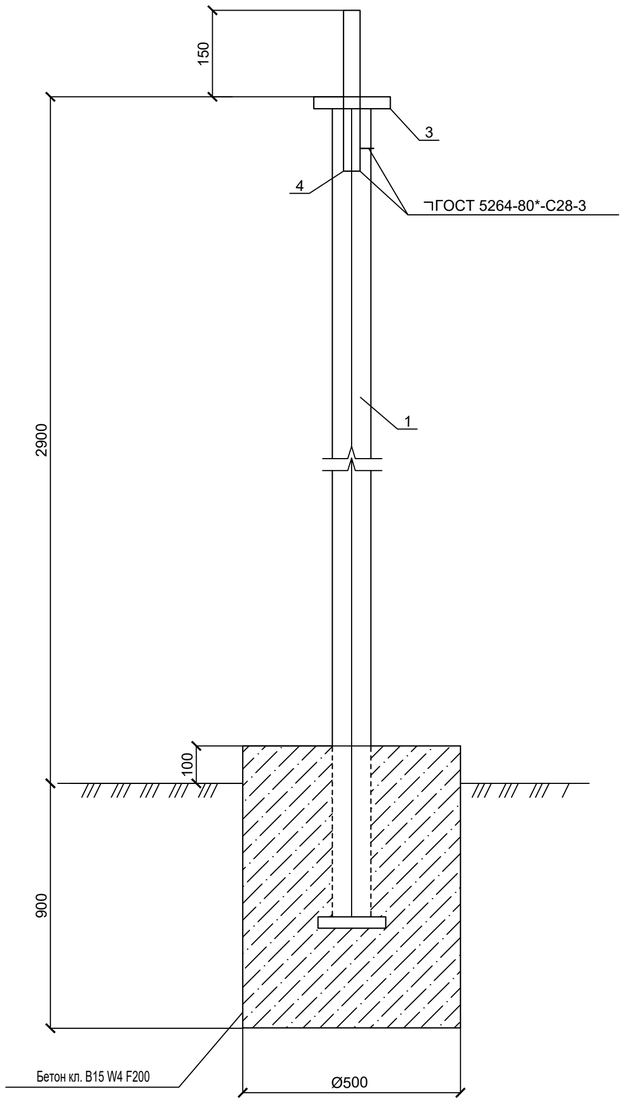

СПЕЦИФИКАЦИЯ на 1 стойку

Поз.	Обозначение	Наименование	Кол.	Масса, кг
1	ГОСТ 10704-91	Стойка трубы 76х3 L=2900	1	15.66
2	ГОСТ 19904-90	Основание лист 150х150х5	1	0.88
3	ГОСТ 19904-90	Лист 80х80х5	1	0.25
4	ГОСТ 10704-91	Труба 28х2.5 L=200	1	0.314
		Бетон кл. В15 W4 F200		0.20м³

ВЕДОМОСТЬ УСТАНОВКИ ДОРОЖНЫХ ЗНАКОВ

N п/п	Наименование	Ед. изм.	Кол-во
	Знаки предупреждающие	шт. общ.	1
1	1.31.3	шт.	1
	Знаки приоритета	шт. общ.	3
1	2.4	шт.	1
2	2.3.2	шт.	1
3	2.3.3	шт.	1
	Информационно-указательные знаки	шт. общ.	2
1	5.21.1	шт.	2
	Всего знаков	шт.	6
	Всего стоек	шт.	7

ВЕДОМОСТЬ ДОРОЖНОЙ РАЗМЕТКИ

Номер по ГОСТ 13508-74	Эскиз и размеры	Ед.изм.	Кол-во	Площадь окрашиваем. поверхности, м²	Назначение
1.1		м	60	7,2	Разделение транспортных потоков противоположных направлений
1.5	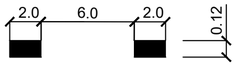	м	14790	443,7	Разделение транспортных потоков противоположных направлений
1.6	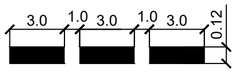	м	150	13,5	Предупреждение о приближении к разметке 1.1

ПРИМЕЧАНИЯ:

1. Все металлические элементы должны быть покрыты антикоррозионными составами: краской ПФ 115 ГОСТ 6485-76* за 2 раза по слою грунта ГФ-021 по ГОСТ 25129-82*;
2. Дорожные знаки приняты по СТ КР 1125-2002;
3. Опоры дорожных знаков приняты по СТ РК 1412-2005;
4. Дорожная разметка выполнена по СТ РК 1124-2003.

Изм.	Кол.уч	Лист	№док	Подпись	Дата	20АД
						Средний ремонт автодороги районного значение подъездов к с.Беспешен-Кушанкуль-Караоба 0-15 км Казталовского район ЗКО.
ГИП		Утежанов				село Беспешен-Кушанкуль-Караоба — Стадия: РП; Лист: 6; Листов: 7
Разраб.		Максотов				
Пров.		Утежанов				Ведомость дорожных знаков и разметки — ТОО "STROYCONSALTING" г. Уральск

Взам. инв. №
Подп. и дата
Инв. № подл.

Формат А2

Согласовано:
Руководитель ГУ Отдел жилищно-коммунального хозяйства, пассажирского транспорта и автомобильных дорог Казталовского района ЗКО
_____ Малахов М.С
от 20.12.2020г.

Схема транспортировки строительных материалов Средний ремонт участка автодороги Беспишен-Кошанкол-Караоба 0-15 км (0-15 км)

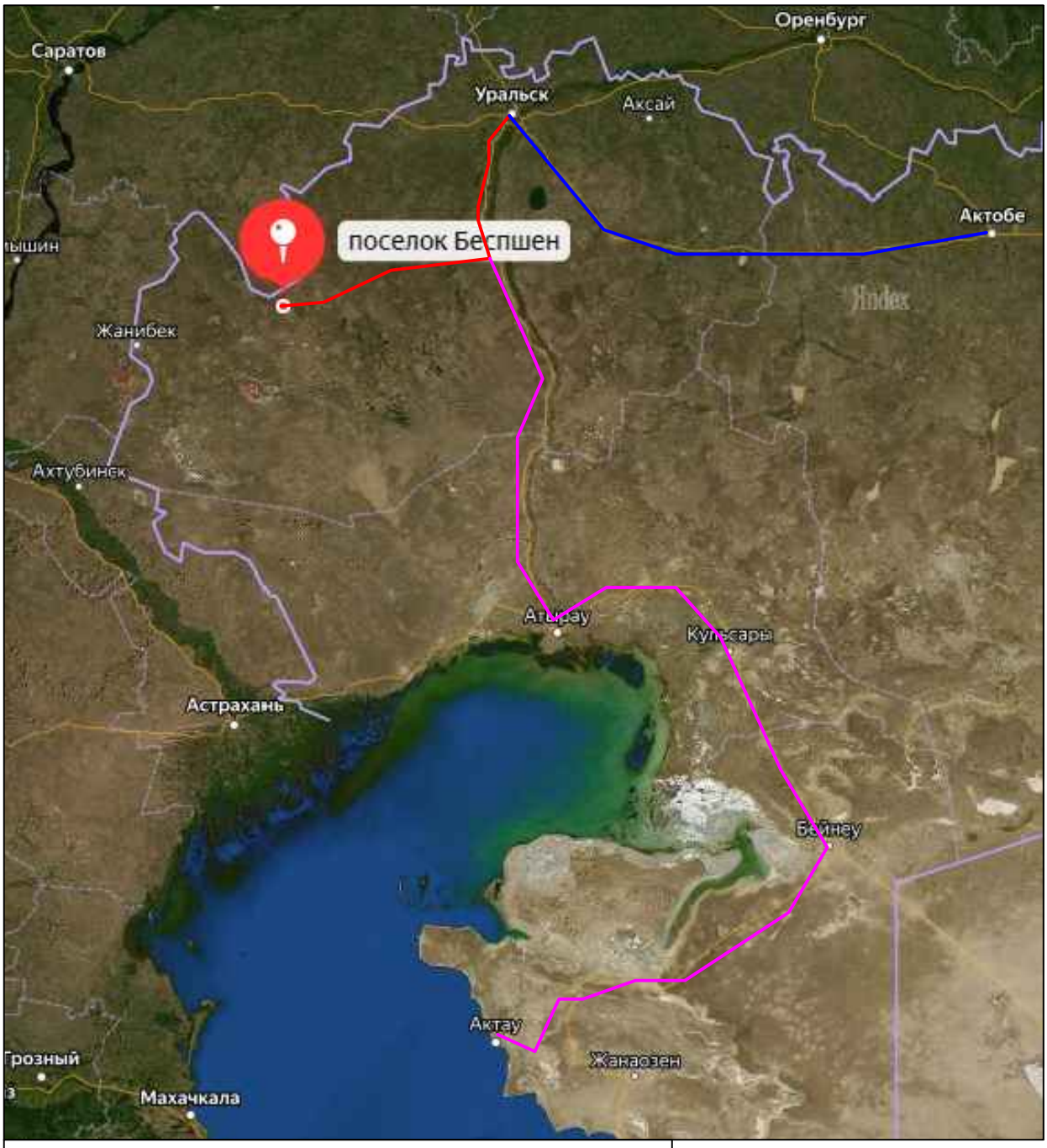

Щебень фракционный с ст. Уральск-350 км. Песчано-гравийная смесь поставляется автовозкой г.Уральск - 350 км. Асфальтобетонная смесь с Казталов 30 км. Дорожные знаки с г.Уральск 350 км. Битум г.Уральск 350 км, Уральск 350 км

Ведомость источников получения строительных материалов

«Средний ремонт автодороги районного значения «Беспишен-Кошанкол-Караоба» 0-15 км (15 км).

№ п/п	*Источник получения материалов*			*Вид франко для данного материала*	*Железнодорожные перевозки, км*		*Автомобильные перевозки материалов, км*
	Наименование и целевое назначение материалов	*% от общей потребности*	*Наименование поставщика и станции или пристани*		*станция, куда прибывает материал*	*Расстояние перевозки по ж.д путям*	*от источника получения до пикета трассы*
1	ПГС	100	г.Уральск	ФТС	-	-	350
2	Щебень фракционный	100	г.Уральск	ФТС	-	-	350
3	Асфальтобетонная смесь	100	с.Казталов	ФТС	-	-	30
4	Дорожные знаки	100	г.Уральск	ФТС	-	-	350
5	Вода для технических нужд	100	Местные источники	ФТС	-	-	15
6	Битум	100	г.Уральск	ФТС	-	-	350

Руководитель ГУ Отдел жилищно-коммунального хозяйства, пассажирского транспорта и автомобильных дорог Казталовского района ЗКО

Малахов М.С

«БАТЫС ҚАЗАҚСТАН ОБЛЫСЫ
ҚАЗТАЛОВ АУДАНЫНЫҢ
ТҰРҒЫН ҮЙ-КОММУНАЛДЫҚ
ШАРУАШЫЛЫҚ,
ЖОЛАУШЫЛАР КӨЛІГІ ЖӘНЕ
АВТОМОБИЛЬДЕР ЖОЛДАРЫ БӨЛІМІ»
МЕМЛЕКЕТТІК МЕКЕМЕСІ

ГОСУДАРСТВЕННОЕ УЧРЕЖДЕНИЕ
«ОТДЕЛ ЖИЛИЩНО-
КОММУНАЛЬНОГО ХОЗЯЙСТВА,
ПАССАЖИРСКОГО ТРАНСПОРТА И
АВТОМОБИЛЬНЫХ ДОРОГ
КАЗТАЛОВСКОГО РАЙОНА
ЗАПАДНО-КАЗАХСТАНСКОЙ ОБЛАСТИ»

090700, Казталов ауылы,
Құрманғазы көшесі,1
тел: 8 (71144) 31-3-08, факс:32-1-07

090700 с.Казталовка,
ул. Курмангазы,1
тел: 8 (71144) 31-3-08, факс:32-1-07

12.01.2021 № 15

«Ұлттық жол автивтері сапасы орталығы» Республикалық мемлекеттік кәсіпорны БҚО бойынша филиалы директорының м.а. С.З.Кабышевке

«Казталов ауданының тұрғын үй – коммуналдық шаруашылық, жолаушылар көлігі және автомобильдер жолдары бөлімі» ММ-сі «Беспішен–Қошанкөл–Қараоба 0-15 шқ», «Бостандық ауылы кіреберісінің автомобиль жолдарын орташа жөндеу 0-9,2 шқ», «Қоныс ауылы кіреберісінің автомобиль жолдарын орташа жөндеу 0-1 шқ», «Нұрсай ауылы кіреберісінің автомобиль жолдарын орташа жөндеу 0-1,4 шқ», «Әжібай ауылы кіреберісінің автомобиль жолдарын орташа жөндеу 0-3,4 шқ» нысандары бойынша орташа жөндеу жұмыстары кезінде авторлық қадағалау міндетті түрде қажет екендігін ескере отырып, ЖСҚ-да авторлық қадағалауды қалдыруыңызды сұрайды.

Бөлім басшысы **М. Малахов**

Орындаған: М.Даян
Тел: 871144 32 1 07

ҚАЗАҚСТАН РЕСПУБЛИКАСЫ
БАТЫС ҚАЗАҚСТАН ОБЛЫСЫНЫҢ МЕМЛЕКЕТТІК СӘУЛЕТ-ҚҰРЫЛЫС БАҚЫЛАУЫ БАСҚАРМАСЫ" МЕМЛЕКЕТТІК МЕКЕМЕСІ
Шығыс № 37-к-4
19.01.2021 ж.
Іс-қағаз сауаты қаралды, ҚҰРЫНА КӨШІРІЛІСІН

Директору
ТОО «STROYCONSALTING»
Д.А.Кусайновой

На Ваше исходящее письмо №1 от 18 января 2021 года

Управление государственного архитектурно-строительного контроля Западно-Казахстанской области, рассмотрев Ваше обращение, сообщает, что Закон Республики Казахстан «Об автомобильных дорогах» (далее - Закон) регулирует правовые, организационные и экономические основы государственного управления автомобильными дорогами в Республике Казахстан, их строительства, эксплуатации и развития в интересах государства и пользователей автомобильными дорогами.

Так, согласно п.2 статьи 15 Закона при производстве работ **по строительству, реконструкции и ремонту** автомобильных дорог осуществляется **авторский надзор** разработчиком проектной документации, **производственный** – исполнителем работ и **технический надзор** за строительством, реконструкцией, капитальным, средним и текущим ремонтом автомобильных дорог – **заказчиком самостоятельно либо путем привлечения организаций и экспертов, имеющих соответствующий аттестат.**

При этом, согласно п.5 статьи 1 Закона **ремонт автомобильной дороги** - комплекс работ по предупреждению и устранению дефектов, а также восстановлению и улучшению транспортно-эксплуатационных качеств автомобильной дороги, **включающих в себя текущий, средний и капитальный ремонты.**

Также согласно п.1 статьи 34 Закона Республики Казахстан «Об архитектурной, градостроительной и строительной деятельности в Республике Казахстан» авторский надзор осуществляется разработчиками проектной (проектно-сметной) документации на всех объектах строительства, за исключением указанных в пункте 6 статьи 33 и пункте 1 статьи 74 настоящего Закона.

Вместе с тем, в п.6 статьи 33 и пункте 1 статьи 74 Закона Республики Казахстан «Об архитектурной, градостроительной и строительной деятельности в Республике Казахстан» работы по строительству и ремонту автомобильных дорог не предусмотрены.

В связи с чем, учитывая вышеизложенные факты, управление считает, что при разработке проектно-сметной документации по среднему ремонту автомобильных дорог необходимо предусматривать услуги авторского надзора.

В случае не согласия с принятым решением, согласно статьи 12 Закона Республики Казахстан от 12 января 2007 года № 221 "О порядке рассмотрения обращений физических и юридических лиц", Вы вправе обжаловать его в судебном порядке.

Руководитель управления **Б.Сейткали**

Менеев А 511006

ТОО «STROYCONSALTING»

Заказчик: ГУ “Отдел жилищно-коммунального хозяйства, пассажирского транспорта и автомобильных дорог Казталовского района Западно-Казахстанской области”

Средний ремонт автодороги районного значения подъездов к с. Беспешен-Кушанкуль-Караоба 0-15 км Казталовского района ЗКО

Сметная документация

Директор **Кусайнова Д.А.**

Главный инженер проекта **Утежанов А.М.**

г.Уральск 2020 год.

Сметная документация составлена в нормах и ценах четвертого квартала 2020 г. на основании Государственного норматива по определению сметной стоимости строительства в Республике Казахстан, утверждённого приказом
Председателя Комитета по делам строительства, ЖКХ и УЗР МНЭ РК от 14.11.2017г. №249-нқ.
При составлении сметной документации применены следующие нормативные и справочные материалы:
ЭСН РК 8.04-01-2015. Общие положения по применению элементных сметных норм расхода ресурсов на строительные работы
- сметные нормы и расценки для 3 территориального района;
- накладные расходы на строительные и монтажные работы приняты согласно государственному нормативу по
определению величины накладных расходов в строительстве.
накладные расходы определены в процентах от основной заработной платы рабочих и заработной платы рабочих
обслуживающих машины и механизмы в прямых затратах согласно приложения 2 государственного норматива по
определению величины накладных расходов в строительстве;
Сметная документация составлена на основании рабочих чертежей.
Затраты на временные здания и сооружения составляют согласно пункту 49а, таблицы 1 НДЗ РК 8.04-05-2015 - 1,04%
Дополнительные затраты при производстве работ в зимнее время согласно пункту 4а раздела VIII таблицы 3 НДЗ РК
При определении сметной стоимости использовано программное обеспечение по расчёту сметной документации по
сметным нормам и расценкам «АВС – 4РС» Версия 2020.4 года от 06.10.2020 г.

Форма 1

ГУ "Отдел жилищно-коммунального хозяйства, пассажирского транспорта и автомобильных дорог Казталовского района Западно-Казахстанской области"

(наименование организации)

"Утвержден" Малахов М.С.

Сводный сметный расчет в сумме 956681,018 тыс.тенге

в том числе:

налог на добавленную стоимость (НДС) 102501,538 тыс.тенге

(ссылка на документ о согласовании)

"27" января 2021 г.

СВОДНЫЙ СМЕТНЫЙ РАСЧЕТ

Средний ремонт автомобильных дорог районного значения подъездов к с.Беспешен- Кушанкуль-Караоба 0-15 км Казталовского района ЗКО

(наименование стройки)

Составлен в текущих ценах по состоянию на 2 квартал 2021 г.

№ п/п	Номера смет и расчетов, иные документы	Наименование расчетов, объектов, работ и затрат	Сметная стоимость, тысяч тенге			Общая сметная стоимость, тыс. тенге
			строительно-монтажных работ	оборудования, мебели и инвентаря	прочих работ и затрат	
1	**2**	**3**	**4**	**5**	**6**	**7**
		Раздел I. Проектирование				
		Итого по разделу I			**0,000**	**0,000**
		Раздел II. Сметная стоимость подрядных работ				
1	Сметный расчет стоимости строительства	Сметная стоимость строительства	818493,177	0,000	0,000	818493,177
		Раздел III. Инжиниринговые услуги				
2	Правила оказания инж. услуг	Затраты заказчика на технический надзор - 818493,177.3,24% = 26519,179			26519,179	26519,179

1	2	3	4	5	6	7
3	Правила оказания инж. услуг	Затраты заказчика на авторский надзор - 818493,177.1,12% = 9167,124			9167,124	9167,124
		Итого по разделу III			**35686,303**	**35686,303**
		Итого по сводному сметному расчету	**818493,177**	**0,000**	**35686,303**	**854179,480**
4	Налоговый кодекс РК	Налог на добавленную стоимость, 12%			102501,538	102501,538
		Всего по сводному сметному расчету	**818493,177**	**0,000**	**138187,841**	**956681,018**

Руководитель проектной организации Кусайнова Д.А.

Главный инженер проекта Утежанов А.М.

Форма 2

Заказчик ГУ "Отдел жилищно-коммунального хозяйства, пассажирского транспорта и автомобильных дорог Казталовского района Западно-Казахстанской области"

Утвержден Малахов М.С

Сметный расчет стоимости строительства в сумме 916712,358 тыс.тенге

в том числе:

налог на добавленную стоимость 98219,181 тыс.тенге

(ссылка на документ об утверждении)

"27" января 2021 г.

СМЕТНЫЙ РАСЧЕТ СТОИМОСТИ СТРОИТЕЛЬСТВА

Средний ремонт автомобильных дорог районного значения подъездов к с.Беспешен- Кушанкуль-Караоба 0-15 км Казталовского района ЗКО

(наименование стройки)

в ценах 2020 г.

№ п/п	Номера смет и расчетов, иные документы	Наименование глав, объектов, работ и затрат	Сметная стоимость, тыс. тенге			Общая сметная стоимость, тыс. тенге
			Строительно-монтажных работ	Оборудования, мебели и инвентаря	Прочих работ и затрат	
1	**2**	**3**	**4**	**5**	**6**	**7**
Глава 1. Подготовка территории строительства						
		Всего по главе	**--**	**--**	**--**	**--**
Глава 2. Основные объекты строительства						
1	2-1	Средний ремонт автодороги	779490,586	--	--	779490,586
		Всего по главе	**779490,586**	**--**	**--**	**779490,586**
Глава 9. Прочие работы и затраты						
		Всего по главе	**--**	**--**	**--**	**--**
		ИТОГО ПО ГЛАВАМ 1-9	**779490,586**	**--**	**--**	**779490,586**
		ИТОГО СМЕТНАЯ СТОИМОСТЬ	**779490,586**	**--**	**--**	**779490,586**

2	Приложение 1 к Прогнозу социально-экономического развития Республики Казахстан на 2021-2025	в том числе в текущих ценах на 2021 год - 100 %, К=1,050036	818493,177	--	--	818493,177
3	Налоговый кодекс РК	Налог на добавленную стоимость - 12 %	--	--	98219,181	98219,181
		ВСЕГО ПО СМЕТНОМУ РАСЧЕТУ	**818493,177**	**--**	**98219,181**	**916712,358**

Руководитель проектной организации Кусайнова Д.А.

Главный инженер проекта Утежанов А.М.

ИСХОДНЫЕ ДАННЫЕ
==========

1 Э710000670'К9А0Ж5'Ц7Н2ХМВ1+''7''1'''*
2 Ю''Средний ремонт автомобильных дорог районного значен
ия подъездов к с.Беспешен- Кушанкуль-Караоба 0-15
км Казталовского района ЗКО'94'2-1'Средний ремонт
автодороги'1'2'2-1-1'Средний ремонт автодороги'РП'
'в текущих ценах на 4 квартала 2020 г.*
3 М100467=87153*
4 М102737=23444*
5 М100328=18972*
6 М100095=23371*
7 М100071=16908*
8 М100414=20492*
9 РДорожная одежда*
10 Е11-270102-0202(РС147211)(РС131548)(РС127727)'101250''
Основания и покрытия толщиной 15 см из готовой цем
ентно-грунтовой смеси, приготовленной из щебеночны
х, гравийных, гравийно (щебеночно)-песчаных и золо
шлаковых смесей,. Устройство автогрейдером'м2 осно
вания или покрытия*
11 С121-130101-2001'891''Портландцемент для бетона дорожн
ых и аэродромных покрытий, марка 400 ГОСТ 10178-85
'т*
12 С121-010201-0405'19136,3''Щебень из плотных горных пор
од для строительных работ М600, фракция 5-20 мм СТ
РК 1284-2004'м3*
13 Е11-270101-0201(РС100019)(РС144578)(РС146835)(РС249133
)(РС147211)(РС131548)(РС127727)'150000''Выравниван
ие существующего зем.полотна с применением автогре
йдера'м2*
14 Е11-270602-0301(РС245634)(РС144679)(РС131548)(РС127727
)'90000''Покрытия толщиной 4 см из горячих асфальт
обетонных смесей плотных мелкозернистых АБВ, плотн
ость каменных материалов 2,5-2,9 т/м3. Устройство'
м2 покрытия*
15 Е11-270602-0401(Н5.2)(Н52.2)(Н53.2) К=2(РС245634)(РС14
4679)'90000''Покрытия из горячих асфальтобетонных
смесей. Устройство. добавлять на каждые 0,5 см изм
енения толщины покрытия к нормам 1127-0602-0301'м2
покрытия*
16 Е11-270602-0901'58,5''Основания. Розлив вяжущих матери
алов'т*
17 С121-020501-0304'12501''Смеси асфальтобетонные горячие
плотные мелкозернистые, типа Б, марки II СТ РК 12
25-2013'т*
18 РУкрепление обочин*
19 Е11-270801-0111(РС245616)(РС249133)'60000''Обочины. Ук
репление щебнем толщиной 10 см'м2 покрытия обочин*
20 С121-010601-0101'3770,1''Смеси песчано-гравийные приро
дные ГОСТ 23735-2014'м3*
21 С121-010201-0502'2088''Щебень из плотных горных пород
для строительных работ М800, фракция 10-20 мм СТ Р
К 1284-2004'м3*
22 С121-010401-0101'5100''Песок природный ГОСТ 8736-2014'
м3*
23 С121-130703-1405'279''Вода техническая'м3*
24 РОбстановка дороги*
25 Е11-270902-0101(РС144746)(РС147537)'6''Знаки дорожные
на металлических стойках. Установка'шт.*
26 Е11-060101-0113(РС128070)(РС131600)(РС275940)'0,06''Фу
ндаменты-столбы бетонные. Устройство'м3*
27 С124-010202-0708'7''Стойка круглая металлическая для д
орожных знаков марки СКМ 2.30 ГОСТ 32948-2014'шт.*
28 С124-010201-0246'6''Знаки дорожные односторонние прямо
угольные 5.28, размерами 200 мм х 300 мм, со свето
возвращающей пленкой типа 2 СТ РК 1125-2002'шт.*
29 Е11-270903-0101(РС249547)'60.0,001''Проезжая часть. Ра
зметка краской. Ширина линии 0,1 м, сплошная'км ли
нии*
30 Е11-270903-0106(РС249547)'14790.0,001''Проезжая часть.
Разметка краской. Ширина линии 0,1 м, пунктирная,
шаг 3:1'км линии*
31 Е11-270903-0106(РС249547)'150.0,001''Проезжая часть. Р
азметка краской. Ширина линии 0,1 м, пунктирная, ш
аг 3:1'км линии*
32 К'АУБЕКОВА*

НАИМЕНОВАНИЕ СТРОЙКИ- Средний ремонт автомобильных дорог районного значения подъездов к с.Беспешен- Кушанкуль-Караоба 0-15 км Казталовского района ЗКО

ФОРМА 4

НАИМЕНОВАНИЕ ОБЬЕКТА- Средний ремонт автодороги

ОБЬЕКТ НОМЕР 2-1

Л О К А Л Ь Н А Я С М Е Т А № 2-1-1
(Локальный сметный расчет)

НА Средний ремонт автодороги

ОСНОВАНИЕ: РП

Сметная стоимость 779490,586 тыс.тенге
Сметная заработная плата 18869,05 тыс.тенге
Нормативная трудоемкость 14,042 тыс.чел-ч

Составлен(а) в текущих ценах на 4 квартала 2020 г.

№ п/п	Шифр норм, код ресурса	Наименование работ и затрат	Единица измерения	Количество	Стоимость единицы, тенге: Всего	Стоимость единицы, тенге: экспл. машин	Общая стоимость, тенге: Всего	Общая стоимость, тенге: экспл. машин	Общая стоимость, тенге: материалы	Общая стоимость, тенге: Накладные расходы, тенге	Общая стоимость, тенге: Всего стоимость с НР и СП тенге
					ЗП рабочих строителей	в т.ч. ЗП машинистов	зарплата рабочих-строителей	в т.ч. ЗП машинистов	оборудование, мебель, инвентарь	Сметная прибыль, тенге	
1	2	3	4	5	6	7	8	9	10	11	12
		РАЗДЕЛ 1. Дорожная одежда									
1.				101250	65,95	42,78	6677438	4331476	--	3556062	11052180
	Е11-27010 2-0202 Изм. и доп. вып. 2	-Основания и покрытия толщиной 15 см из готовой цементно-грунтовой смеси, приготовленной из щебеночных, гравийных, гравийно (щебеночно)-песчаных и золошлаковых смесей,. Устройство автогрейдером	м2 основания или покрытия		23,17	9,35	2345962	946688	--	818680	
		НР - 108%; СП - 8%									
2.				891	20500	--	18265500	--	18265500	--	19726740
	С121-1301 01-2001	-Портландцемент для бетона дорожных и аэродромных покрытий, марка 400 ГОСТ 10178-85	т		--	--	--	--	--	1461240	
		СП - 8%									

1	2	3	4	5	6	7	8	9	10	11	12
3.				19136,3	7242	--	138585084	--	138585084	--	149671891
	С121-0102 01-0405	-Щебень из плотных горных пород для строительных работ М600, фракция 5-20 мм СТ РК 1284-2004	м3		--	--	--	--	--	11086807	
		СП - 8%									
4.				150000	52,41	33,58	7861500	5037000	--	4314060	13149605
	Е11-27010 1-0201 Изм. и доп. вып. 2	-Выравнивание существующего зем.полотна с применением автогрейдера	м2		18,83	7,8	2824500	1170000	--	974045	
		НР - 108%; СП - 8%									
5.				90000	170,66	125,94	15359400	11334600	--	7327908	24502293
	Е11-27060 2-0301	-Покрытия толщиной 4 см из горячих асфальтобетонных смесей плотных мелкозернистых АБВ, плотность каменных материалов 2,5-2,9 т/м3. Устройство	м2 покрытия		44,72	30,67	4024800	2760300	--	1814985	
		НР - 108%; СП - 8%									
6.				90000	0,28	0,04	25200	3600	--	23328	52410
	Е11-27060 2-0401 К=2	-Покрытия из горячих асфальтобетонных смесей. Устройство. добавлять на каждые 0,5 см изменения толщины покрытия к нормам 1127-0602-0301	м2 покрытия		0,24	--	21600	--	--	3882	
		НР - 108%; СП - 8%									
7.				58,5	1790,46	1790,46	104742	104742	--	58301	176087
	Е11-27060 2-0901	-Основания. Розлив вяжущих материалов	т		--	922,78	--	53983	--	13043	
		НР - 108%; СП - 8%									
		В ТОМ ЧИСЛЕ:									
7.1.			1,03	60,255							
С	144679	Битум нефтяной дорожный жидкий, марка МГ и СГ ГОСТ 1551-2006	т			--		--			
8.				12501	23444	--	293073444	--	293073444	--	316519320
	С121-0205 01-0304	-Смеси асфальтобетонные горячие плотные мелкозернистые, типа Б, марки II СТ РК 1225-2013	т		--	--	--	--	--	23445876	

1	2	3	4	5	6	7	8	9	10	11	12
		СП - 8%									
	ИТОГО ПО РАЗДЕЛУ 1		Тенге		--	--	479952308	20811418	449924028	15279659	534850526
			Тенге		--	--	9216862	4930971	--	39618558	
	Стоимость общестроительных работ		Тенге				479952308				
	Всего заработная плата		Тенге					14147833			
	Стоимость материалов и конструкций		Тенге				18265500				
	Местные материалы		Тенге				431658528				
	Накладные расходы		Тенге				15279659				
	Сметная прибыль		Тенге				39618558				
	ВСЕГО, Стоимость общестроительных работ		Тенге				534850525				
	Нормативная трудоемкость		чел.-ч								10335
	Сметная заработная плата		Тенге					14147833			
	ИТОГО ПО РАЗДЕЛУ 1		Тенге				534850525				
	Нормативная трудоемкость		чел.-ч								10335
	Сметная заработная плата		Тенге					14147833			
		РАЗДЕЛ 2. Укрепление обочин									
9.				60000	196,38	163,98	11782800	9838800	--	4982472	18106494
	Е11-27080 1-0111	-Обочины. Укрепление щебнем толщиной 10 см	м2 покрытия обочин		32,4	44,49	1944000	2669400	--	1341222	
		НР - 108%; СП - 8%									
10.				3770,1	20492	--	77256889	--	77256889	--	83437440
	С121-0106 01-0101	-Смеси песчано-гравийные природные ГОСТ 23735-2014	м3		--	--	--	--	--	6180551	
		СП - 8%									
11.				2088	16908	--	35303904	--	35303904	--	38128216
	С121-0102 01-0502	-Щебень из плотных горных пород для строительных работ М800, фракция 10-20 мм СТ РК 1284-2004	м3		--	--	--	--	--	2824312	
		СП - 8%									
12.				5100	18972	--	96757200	--	96757200	--	104497776
	С121-0104 01-0101	-Песок природный ГОСТ 8736-2014	м3		--	--	--	--	--	7740576	
		СП - 8%									
13.				279	98	--	27342	--	27342	--	29529
	С121-1307 03-1405	-Вода техническая	м3		--	--	--	--	--	2187	
		СП - 8%									
	ИТОГО ПО РАЗДЕЛУ 2		Тенге		--	--	221128135	9838800	209345335	4982472	244199455
			Тенге		--	--	1944000	2669400	--	18088848	

1	2	3	4	5	6	7	8	9	10	11	12
		Стоимость общестроительных работ	Тенге				221128135				
		Всего заработная плата	Тенге					4613400			
		Стоимость материалов и конструкций	Тенге				27342				
		Местные материалы	Тенге				209317993				
		Накладные расходы	Тенге				4982472				
		Сметная прибыль	Тенге				18088848				
		ВСЕГО, Стоимость общестроительных работ	Тенге				244199455				
		Нормативная трудоемкость	чел.-ч								3612
		Сметная заработная плата	Тенге					4613400			
		ИТОГО ПО РАЗДЕЛУ 2	Тенге				244199455				
		Нормативная трудоемкость	чел.-ч								3612
		Сметная заработная плата	Тенге					4613400			

РАЗДЕЛ 3. Обстановка дороги

1	2	3	4	5	6	7	8	9	10	11	12
14.				6	4544,96	812,95	27270	4878	1003	24816	56252
	Е11-27090 2-0101 Изм. и доп. вып. 18	-Знаки дорожные на металлических стойках. Установка НР - 108%; СП - 8%	шт.		3564,8	264,76	21389	1589	--	4167	
		В ТОМ ЧИСЛЕ:									
14.1.	149220 С	Грунтовка глифталевая, ГФ-0119 СТ РК ГОСТ Р 51693-2003	0,000193 т	0,001161		508519		590			
15.				0,06	96143,99	1153,64	5769	69	5372	313	6568
	Е11-06010 1-0113 Изм. и доп. вып. 16	-Фундаменты-столбы бетонные. Устройство НР - 91%; СП - 8%	м3		5458,6	266,42	328	16	--	486	
		В ТОМ ЧИСЛЕ:									
15.1.	100467 С	Бетон тяжелый класса В7,5 ГОСТ 7473-2010	1,02 м3	0,0612		87153		5334			
16.				7	6730	--	47110	--	47110	--	50879
	С124-0102 02-0708	-Стойка круглая металлическая для дорожных знаков марки СКМ 2.30 ГОСТ 32948-2014 СП - 8%	шт.		--	--	--	--	--	3769	
17.				6	3100	--	18600	--	18600	--	20088
	С124-0102 01-0246	-Знаки дорожные односторонние прямоугольные 5.28, размерами 200 мм х 300 мм, со световозвращающей пленкой типа 2 СТ РК 1125-2002	шт.		--	--	--	--	--	1488	

1	2	3	4	5	6	7	8	9	10	11	12
		СП - 8%									
18.				0,06	12855,8	9491,3	771	569	29	365	1227
	Е11-27090	-Проезжая часть.	км линии								
	3-0101	Разметка краской.			2877,9	2755,1	173	165	--	91	
	Изм. и доп. вып. 4	Ширина линии 0,1 м, сплошная									
		НР - 108%; СП - 8%									
19.				14,79	12855,8	9491,3	190137	140376	7197	89977	302523
	Е11-27090	-Проезжая часть.	км линии								
	3-0106	Разметка краской.			2877,9	2755,1	42564	40748	--	22409	
	Изм. и доп. вып. 4	Ширина линии 0,1 м, пунктирная, шаг 3:1									
		НР - 108%; СП - 8%									
20.				0,15	12855,8	9491,3	1928	1423	73	913	3068
	Е11-27090	-Проезжая часть.	км линии								
	3-0106	Разметка краской.			2877,9	2755,1	432	413	--	227	
	Изм. и доп. вып. 4	Ширина линии 0,1 м, пунктирная, шаг 3:1									
		НР - 108%; СП - 8%									
	ИТОГО ПО РАЗДЕЛУ	3	Тенге		--	--	291585	147315	79384	116384	440605
			Тенге		--	--	64886	42931	--	32637	

Стоимость общестроительных работ	Тенге	291585			
Материалы	Тенге	13674			
Всего заработная плата	Тенге		107817		
Стоимость материалов и конструкций	Тенге	65710			
Накладные расходы	Тенге	116384			
Сметная прибыль	Тенге	32637			
ВСЕГО, Стоимость общестроительных работ	Тенге	440606			
Нормативная трудоемкость	чел.-ч				95
Сметная заработная плата	Тенге		107817		
ИТОГО ПО РАЗДЕЛУ 3	Тенге	440606			
Нормативная трудоемкость	чел.-ч				95
Сметная заработная плата	Тенге		107817		
ИТОГО ПО СМЕТЕ:	Тенге				779490586
В ТОМ ЧИСЛЕ:					
Зарплата рабочих строителей	Тенге	11225748			
Затраты на эксплуатацию машин	Тенге	30797533			
в том числе зарплата машинистов	Тенге		7643302		
Материалов, изделий и конструкций	Тенге	659348747			
Накладные расходы	Тенге	20378515			
Сметная прибыль	Тенге	57740043			

Составил АУБЕКОВА

Форма 7

Наименование стройки Средний ремонт автомобильных дорог районного значения подъездов к с.Беспешен- Кушанкуль-Караоба 0-15 км Казталовского района ЗКО

Наименование объекта

Объект номер -

Сводная ведомость материальных ресурсов и оборудования

по _____

С Т Р О Й К А

(наименование здания, сооружения, объекта, стройки)

Основание:

Локальные сметы _____

№ п/п	Коды ресурсов	Наименование ресурсов	Единица измерения	Количество	Происхождение товара (страна-изготовитель)
1	2	3	4	5	6
Строительные материалы и конструкции					
1	2101-0201-0405 РСНБ РК 2015	Щебень из плотных горных пород для строительных работ М600, фракция 5-20 мм СТ РК 1284-2004	м3	19136,3	Казахстан
2	2101-0201-0502 РСНБ РК 2015	Щебень из плотных горных пород для строительных работ М800, фракция 10-20 мм СТ РК 1284-2004	м3	2088	Казахстан
3	2101-0401-0101 РСНБ РК 2015	Песок природный ГОСТ 8736-2014	м3	5100	Казахстан
4	2101-0601-0101 РСНБ РК 2015	Смеси песчано-гравийные природные ГОСТ 23735-2014	м3	3770,1	Казахстан
5	2102-0101-0301 РСНБ РК 2015	Бетон тяжелый класса В7,5 ГОСТ 7473-2010	м3	0,0612	Казахстан
6	2102-0501-0304 РСНБ РК 2015	Смеси асфальтобетонные горячие плотные мелкозернистые, типа Б, марки II СТ РК 1225-2013	т	12501	Казахстан
7	2113-0101-2001 РСНБ РК 2015	Портландцемент для бетона дорожных и аэродромных покрытий, марка 400 ГОСТ 10178-85	т	891	Казахстан

1	2	3	4	5	6
8	2113-0102-0801 РСНБ РК 2015	Известь строительная негашеная комовая, сорт 1, ГОСТ 9179-77	т	0,0000492	Казахстан
9	2113-0104-9901 РСНБ РК 2015	Битум нефтяной дорожный жидкий, марка МГ и СГ ГОСТ 1551-2006	т	60,255	Казахстан
10	2113-0803-1101 РСНБ РК 2015	Ткань мешочная ГОСТ 30090-93	10 м2	0,0045	Казахстан
11	2113-0804-0601 РСНБ РК 2015	Шнур полиамидный крученый, диаметром 2 мм ГОСТ 30454-97	т	0,012	Казахстан
12	2204-0101-0503 РСНБ РК 2015	Грунтовка глифталевая, ГФ-0119 СТ РК ГОСТ Р 51693-2003	т	0,001161	Казахстан
13	2204-0601-0602 РСНБ РК 2015	Растворители для лакокрасочных материалов Р-4 ГОСТ 7827-74	т	0,0002028	Казахстан
14	2401-0201-0246 РСНБ РК 2015	Знаки дорожные односторонние прямоугольные 5.28, размерами 200 мм х 300 мм, со световозвращающей пленкой типа 2 СТ РК 1125-2002	шт.	6	Казахстан
15	2113-0703-1405 РСНБ РК 2015	Вода техническая	м3	279,000254	Казахстан
16	2204-0701-0104 РСНБ РК 2015	Эмаль ХВ-124 ГОСТ 10144-89	т	0,0003372	Казахстан
17	2401-0202-0708 РСНБ РК 2015	Стойка круглая металлическая для дорожных знаков марки СКМ 2.30 ГОСТ 32948-2014	шт.	7	Казахстан
18	2113-0209-0104 РСНБ РК 2015	Гвозди строительные ГОСТ 283-75	кг	0,018	Казахстан

Приложение К **(обязательное)**

«Утверждаю»

Заказчик ГУ "Отдел жилищно-коммунального хозяйства, пассажирского транспорта и автомобильных дорог Казталовского района Западно-Казахстанской области"

Шифр стройки: **94**

Наименование стройки: **Средний ремонт автомобильных дорог районного значения подъездов к с.Беспешен- Кушанкуль-Караоба 0-15**

Сводная ведомость потребности основных материалов, изделий, конструкций и оборудования

№№ п.п.	Наименование материала	Ед. изм.	Количество	Объем ресурсов по смете, млн. тенге	Стоимость ресурсов казахстанского содержания, млн. тенге	Удельный вес отечественного материала, в %	Происхождение товара (страна-изготовитель)
1	2	3	4	5	6	7	8
	I. Строительные материалы, изделия и конструкции						
1	**Песок строительный**	**м3**	**5100**	**96,757200**	**96,757200**	**100,00**	**Казахстан**
100328	Песок природный ГОСТ 8736-2014	м3	5100	96,757200	96,757200	100,00	Казахстан
2	**Щебень**	**м3**	**24994,4**	**251,145878**	**251,145878**	**100,00**	**Казахстан**
100065	Щебень из плотных горных пород для строительных работ М600, фракция 5-20 мм СТ РК 1284-2004	м3	19136,3	138,585085	138,585085	100,00	Казахстан
100071	Щебень из плотных горных пород для строительных работ М800, фракция 10-20 мм СТ РК 1284-2004	м3	2088	35,303904	35,303904	100,00	Казахстан
100414	Смеси песчано-гравийные природные ГОСТ 23735-2014	м3	3770,1	77,256889	77,256889	100,00	Казахстан
3	**Бетоны**	**м3**	**0,0612**	**0,005334**	**0,005334**	**100,00**	**Казахстан**
100467	Бетон тяжелый класса В7,5 ГОСТ 7473-2010	м3	0,0612	0,005334	0,005334	100,00	Казахстан
4	**Растворы**						
5	**Кирпич керамический и силикатный**						
6	**Бетонные изделия**						
7	**Конструкции и изделия из железобетона**						
8	**Изделия из гипса (гипсокартон)**						
9	**Изделия из облегченного бетона**						
10	**Асфальтобетон**	**т**	**12501**	**293,073444**	**293,073444**	**100,00**	**Казахстан**
102737	Смеси асфальтобетонные горячие плотные мелкозернистые, типа Б, марки II СТ РК 1225-2013	т	12501	293,073444	293,073444	100,00	Казахстан
11	**Краски и лаки**	**т**	**0,0017**	**0,001003**	**0,001003**	**100,00**	**Казахстан**
149220	Грунтовка глифталевая, ГФ-0119 СТ РК ГОСТ Р 51693-2003	т	0,00116	0,000590	0,000590	100,00	Казахстан
149375	Растворители для лакокрасочных материалов Р-4 ГОСТ 7827-74	т	0,0002	0,000125	0,000125	100,00	Казахстан
278580	Эмаль ХВ-124 ГОСТ 10144-89	т	0,00034	0,000289	0,000289	100,00	Казахстан
12	**Сухие строительные смеси**	**т**	**891,00005**	**18,265501**	**18,265501**	**100,00**	**Казахстан**
144574	Портландцемент для бетона дорожных и аэродромных покрытий, марка 400 ГОСТ 10178-85	т	891	18,265500	18,265500	100,00	Казахстан
144600	Известь строительная негашеная комовая, сорт 1, ГОСТ 9179-77	т	0,00005	0,000001	0,000001	100,00	Казахстан
13	**Плитки и плиты керамические**						

14	**Окна, двери застекленные и их рамы из пластмасс**						
15	**Трубы из пластмасс**						
16	**Изделия кровельные и гидроизоляционные**	**т**	**60,255**				**Казахстан**
144679	Битум нефтяной дорожный жидкий, марка МГ и СГ ГОСТ 1551-2006	т	60,255			100,00	Казахстан
17	**Санитарно-технические изделия из керамики**						
18	**Материалы теплоизоляционные (минвата, стекловата, базальтовая вата)**						
19	**Напольные покрытия**						
20	**Лесоматериалы**						
21	**Металлопрокат (арматура, уголки, швеллеры)**						
22	**Материалы верхнего строения пути (за исключением балласта)**						
23	**Металлоконструкции строительные**	**шт.**	**7**	**0,047110**	**0,047110**	**100,00**	**Казахстан**
280042	Стойка круглая металлическая для дорожных знаков марки СКМ 2.30 ГОСТ 32948-2014	шт.	7	0,047110	0,047110	100,00	Казахстан
24	**Радиаторы, ванны чугунные и стальные**						
25	**Трубы чугунные**						
26	**Трубы стальные**						
27	**Кабели и провода на напряжение не более 1000 В**						
28	**Кабели на напряжение более 1000 В**						
29	**Аппаратура осветительная**						
30	**Монтажные и электроустановочные материалы и изделия**						
31	**Арматура для трубопроводов и водозаборная**						
32	**Материалы и изделия для систем водоснабжения, канализации и водостоков**						
33	**Материалы и изделия для систем теплоснабжения**						
34	**Материалы и изделия для систем газоснабжения**						
35	**Высоковольтное электрическое оборудование (трансформаторы, коммутационная аппаратура и др.)**						
II. Инженерное оборудование							
36	**Лифты пассажирские и грузовые**						
37	**Насосы электрические**						
38	**Вентиляторы и кондиционеры**						
III. Технологическое оборудование							
39	**Оборудование промышленных предприятий**						
40	**Мебель и инвентарь**						
41	**Прочие**	**10 м2**	**0,0045**	**0,000031**	**0,000031**	**100,00**	**Казахстан**
147049	Ткань мешочная ГОСТ 30090-93	10 м2	0,0045	0,000031	0,000031	100,00	Казахстан
	Прочие	**т**	**0,012**	**0,007299**	**0,007299**	**100,00**	**Казахстан**
147080	Шнур полиамидный крученый, диаметром 2 мм ГОСТ 30454-97	т	0,012	0,007299	0,007299	100,00	Казахстан
	Прочие	**шт.**	**6**	**0,018600**	**0,018600**	**100,00**	**Казахстан**
239649	Знаки дорожные односторонние прямоугольные 5.28, размерами 200 мм х 300 мм, со световозвращающей пленкой типа 2 СТ РК 1125-2002	шт.	6	0,018600	0,018600	100,00	Казахстан
	Прочие	**м3**	**279,00025**	**0,027342**	**0,027342**	**100,00**	**Казахстан**
249132	Вода техническая	м3	279,00025	0,027342	0,027342	100,00	Казахстан
	Прочие	**кг**	**0,018**	**0,000006**	**0,000006**	**100,00**	**Казахстан**
286164	Гвозди строительные ГОСТ 283-75	кг	0,018	0,000006	0,000006	100,00	Казахстан
	Итого:			**659,348748**	**659,348748**	**100,00**	

*** Стоимость в текущих ценах.**

ЧЕРТЕЖИ

Село БЕСПШЕН-КУШАНКУЛЬ-КАРАОБА
(длина дороги 15км, ширина дороги 6.0м, обочин 2.0м)

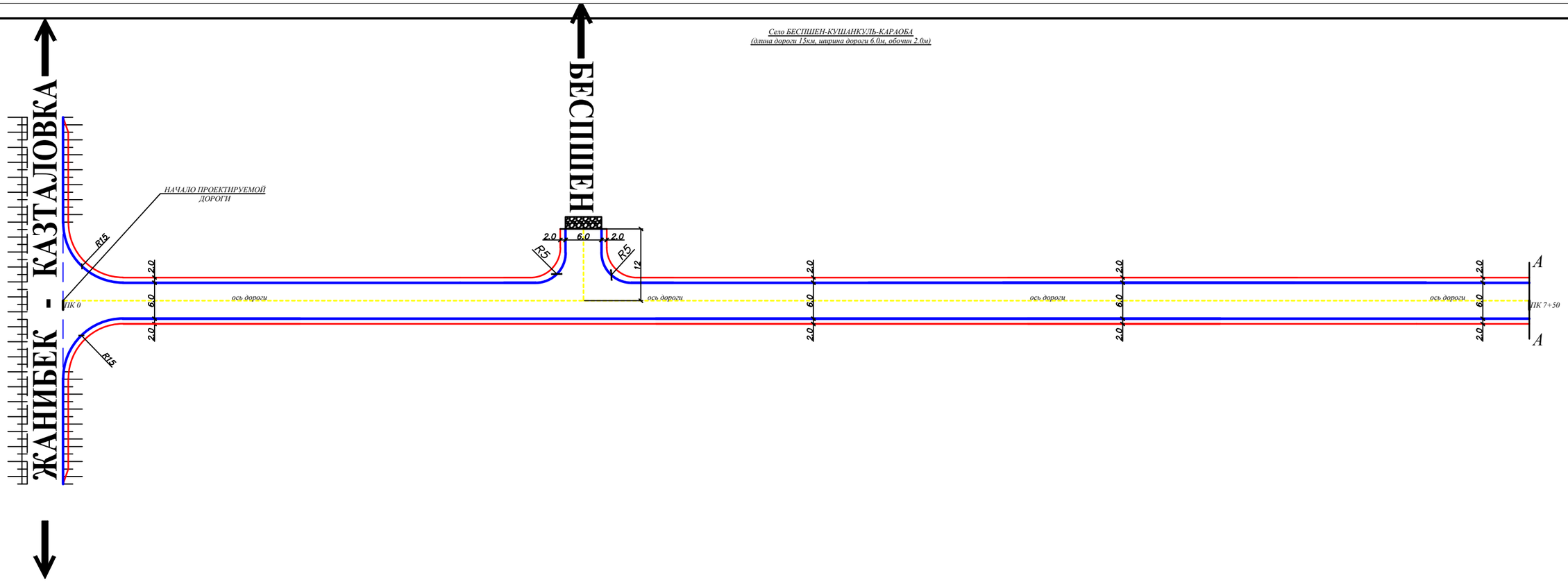

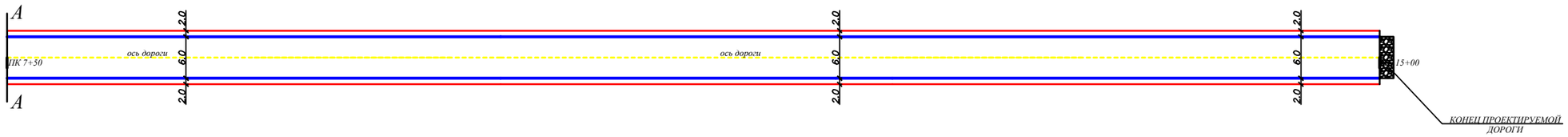

Изм.	Кол.уч	Лист	№док	Подпись	Дата	20-АД		
						Средний ремонт автодороги районного значение подъездов к с.Беспешен-Кушанкуль-Караоба 0-15 км Казталовского район ЗКО.		
ГИП		Утежанов				село Беспешен-Кушанкуль-Караоба	Стадия	Лист	Листов
Разраб.		Максотов					РП	2	7
Пров.		Утежанов				План дороги от ПК 0 до ПК 15+00	ТОО "STROYCONSALTING" г. Уральск		

Взам. инв. №

Подп. и дата

Инв. № подл.

Формат А2

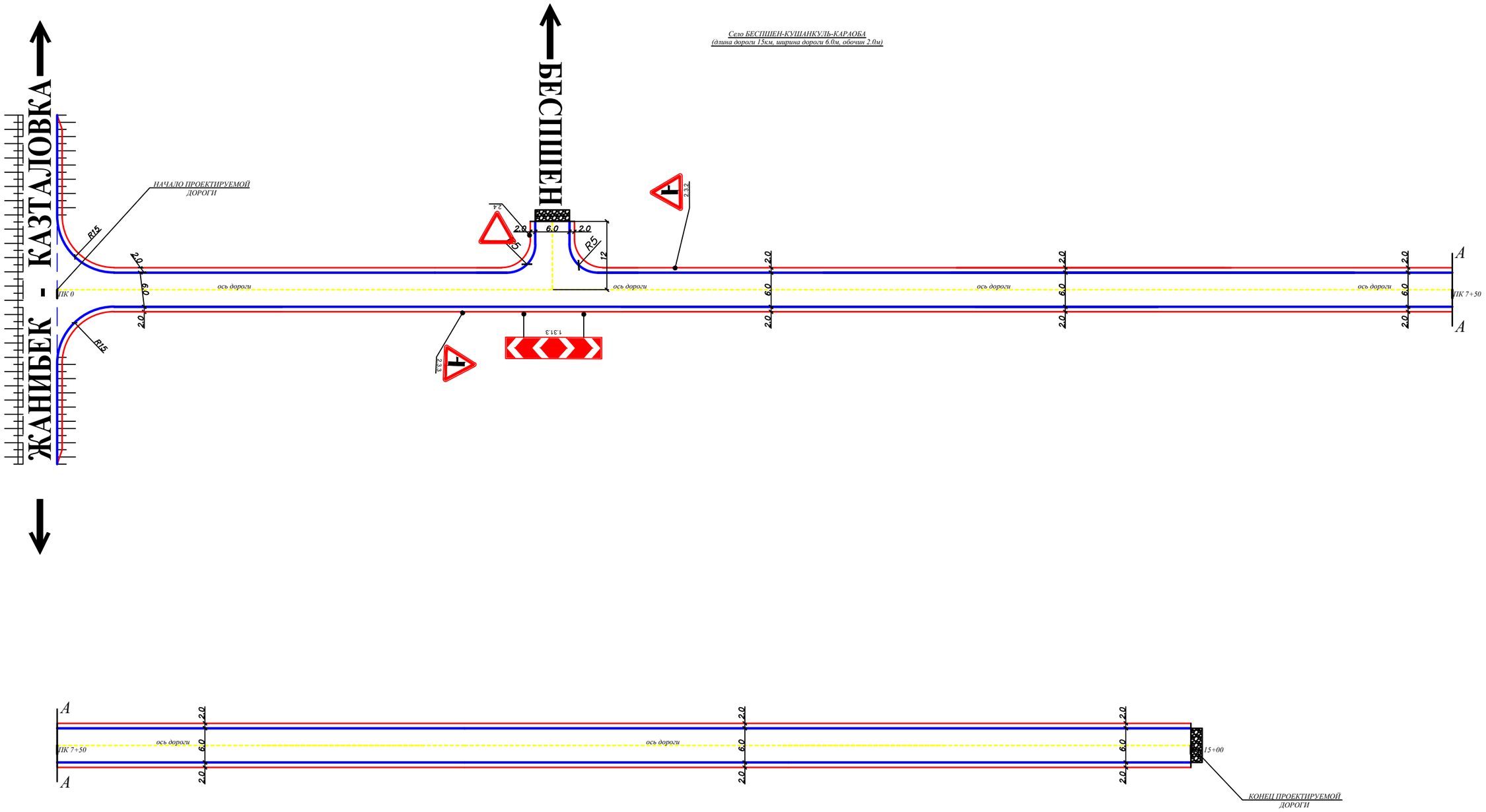

Изм.	Кол.уч	Лист	№док	Подпись	Дата
ГИП		Утежанов			
Разраб.		Максотов			
Пров.		Утежанов			

20-АД

Средний ремонт автодороги районного значение подъездов к с.Беспешен-Кушанкуль-Караоба 0-15 км Казталовского район ЗКО.

село Беспешен-Кушанкуль-Караоба

Стадия	Лист	Листов
РП	3	7

План обустройства дороги от ПК 0 до ПК 15+00

ТОО "STROYCONSALTING" г. Уральск

Взам. инв. №

Подп. и дата

Инв. № подл.

Формат А2

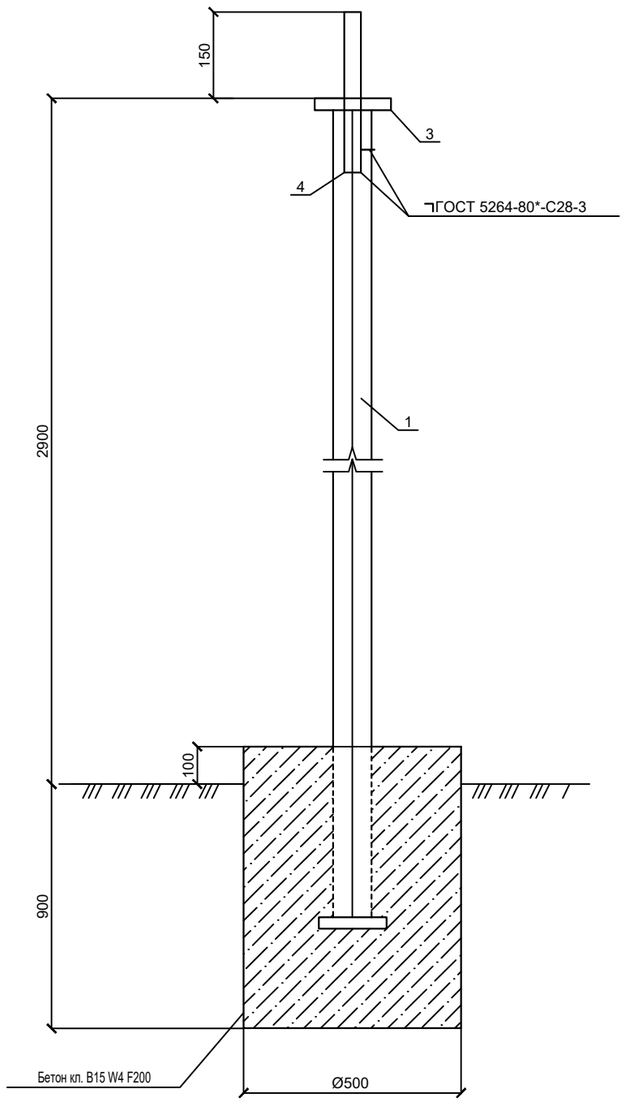

СПЕЦИФИКАЦИЯ на 1 стойку

Поз.	Обозначение	Наименование	Кол.	Масса, кг
1	ГОСТ 10704-91	Стойка трубы 76х3 L=2900	1	15.66
2	ГОСТ 19904-90	Основание лист 150х150х5	1	0.88
3	ГОСТ 19904-90	Лист 80х80х5	1	0.25
4	ГОСТ 10704-91	Труба 28х2.5 L=200	1	0.314
		Бетон кл. В15 W4 F200		0.20м³

ВЕДОМОСТЬ УСТАНОВКИ ДОРОЖНЫХ ЗНАКОВ

N п/п	Наименование	Ед. изм.	Кол-во
	Знаки предупреждающие	шт. общ.	1
1	1.31.3	шт.	1
	Знаки приоритета	шт. общ.	3
1	2.4	шт.	1
2	2.3.2	шт.	1
3	2.3.3	шт.	1
	Информационно-указательные знаки	шт. общ.	2
1	5.21.1	шт.	2
	Всего знаков	шт.	6
	Всего стоек	шт.	7

ВЕДОМОСТЬ ДОРОЖНОЙ РАЗМЕТКИ

Номер по ГОСТ 13508-74	Эскиз и размеры	Ед.изм.	Кол-во	Площадь окрашиваем. поверхности, м²	Назначение
1.1	0.12	м	60	7,2	Разделение транспортных потоков противоположных направлений
1.5	2.0 6.0 2.0 0.12	м	14790	443,7	Разделение транспортных потоков противоположных направлений
1.6	3.0 1.0 3.0 1.0 3.0 0.12	м	150	13,5	Предупреждение о приближении к разметке 1.1

ПРИМЕЧАНИЯ:

1. Все металлические элементы должны быть покрыты антикоррозионными составами: краской ПФ 115 ГОСТ 6485-76* за 2 раза по слою грунта ГФ-021 по ГОСТ 25129-82*;
2. Дорожные знаки приняты по СТ КР 1125-2002;
3. Опоры дорожных знаков приняты по СТ РК 1412-2005;
4. Дорожная разметка выполнена по СТ РК 1124-2003.

Взам. инв. №

Подп. и дата

Инв. № подл.

Изм.	Кол.уч	Лист	№док	Подпись	Дата	20АД		
						Средний ремонт автодороги районного значение подъездов к с.Беспешен-Кушанкуль-Караоба 0-15 км Казталовского район ЗКО.		
ГИП		Утежанов				село Беспешен-Кушанкуль-Караоба	Стадия	Лист	Листов
Разраб.		Максотов					РП	6	7
Пров.		Утежанов				Ведомость дорожных знаков и разметки	ТОО "STROYCONSALTING" г. Уральск		

Формат А2

«Утверждаю»
отдел ЖКХ, ПТ и АД Казталовского района ЗКО»

"_____" _____2020 г.

Поперечный профиль дорожной одежды,
Тип-1

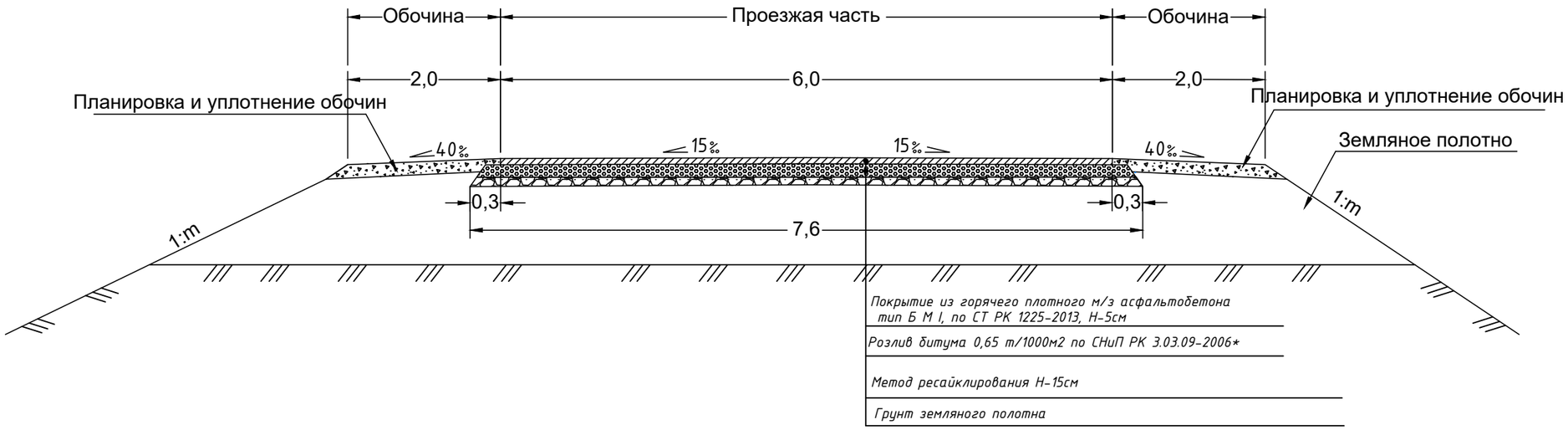

						20АД		
						Средний ремонт автодороги районного значение подъездов к с.Беспешен-Кушанкуль-Караоба 0-15 км Казталовского район ЗКО.		
Изм.	Кол.уч.	Лист	N док	Подпись	Дата			
ГИП		Утежанов			2020	Автомобильная дорога	Стадия	Лист	Листов
Разраб.		Максотов			2020		РП	4	7
Пров.		Утежанов			2020	Конструкция дорожной одежды	ТОО "STROYCONSALTING" г. Уральск		

Ситуационная схема

Средний ремонт автодороги с. Беспишен-Кошанкол-Караоба

Казталовского района, ЗКО 0-15 км

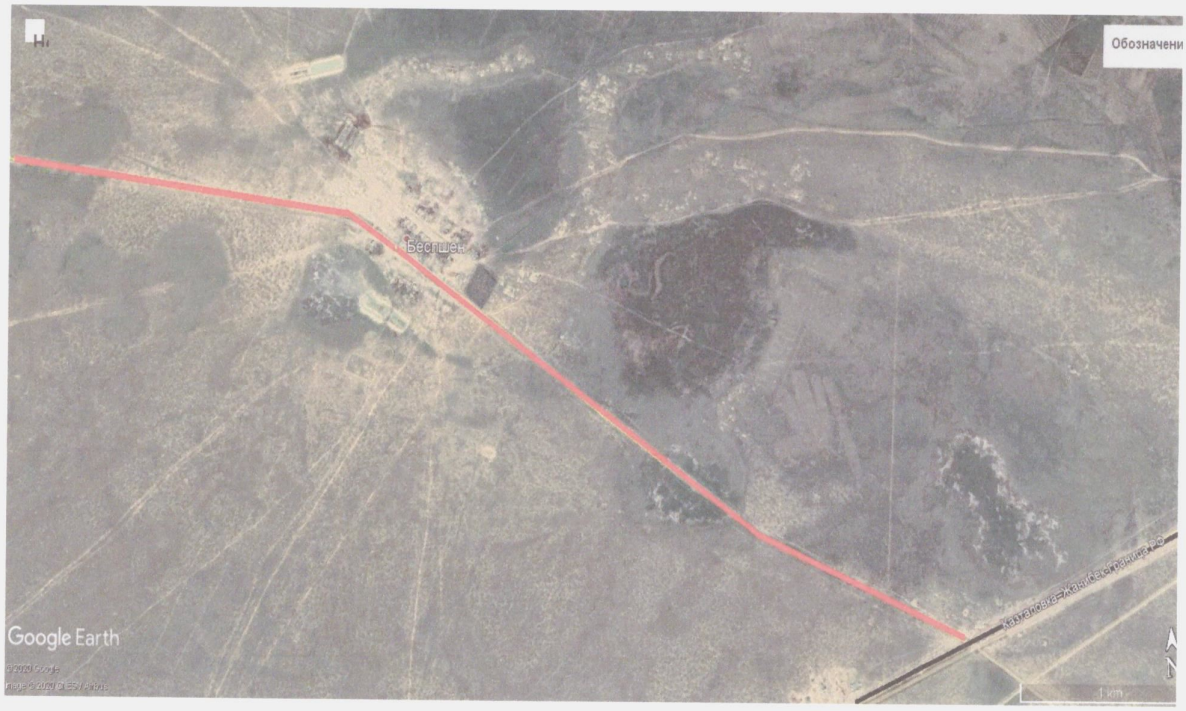

Ремонтный участок 0-15 км.